ТОО "BS ARCHI GROUP" Лицензия №21030308

Рабочий проект

Капитальный ремонт школы №13 по ул. Гоголя 7,9 в г. Жезказган области Улытау.

И5408-23-ГП

Заказчик; КГУ «Общеобразовательная школа №13» отдела образования города Жезказгана управления образования области Ұлытау

Альбом 1. Чертежи раздела генплан.

Тараз 2023г.

ТОО "BS ARCHI GROUP" Лицензия №21030308

Рабочий проект

Капитальный ремонт школы №13 по ул. Гоголя 7,9 в г. Жезказган области Улытау.

И5408-23-ГП

Заказчик; КГУ «Общеобразовательная школа №13» отдела образования города Жезказгана управления образования области Ұлытау

Директор Сыздыкова Г.

ГАП Сыздыков Б.

Тараз 2023г.

Ведомость основных комплектов рабочих чертежей (начало)

Обозначение	Наименование	Примечание
	Том-1	
Книга 1 И5408-23-ОПЗ	Общая пояснительная записка	
Книга 2 И5408-23-СД	Сметная документация	
Книга 3 И5408-23-ПОС	Проект организации строительства	
Книга 4 И5408-23-ЭП	Энергетический паспорт	
Книга 5 И5408-23-ПП	Паспорт проекта	
Книга 6 И5408-23-ООС	Охрана окружающей среды	
	Том-2	
Альбом - 1 И5408-23-ГП	Чертежи раздела генплан	
	пятно 1 Здание школы	
Альбом - 1.1 И5408-23-АР	Архитектурные решения	
Альбом - 1.2 И5408-23-КЖ	Конструкции железобетонные	
Альбом - 1.3 И5408-23-ОВ	Отопление и вентиляция	
Альбом - 1.4 И5408-23-ВК	Водопровод и канализация	
Альбом - 1.5 И5408-23-ОС	Охранная сигнализация	
Альбом - 1.6 И5408-23-ПС	Пожарная сигнализация	
Альбом - 1.7 И5408-23-СВН	Система видеонаблюдения	
Альбом - 1.8 И5408-23-СГО	Система громкоговорящего оповещения	
Альбом - 1.9 И5408-23-СКС	Структурированная кабельная система	
Альбом - 1.10 И5408-23-СКУД	Система контроля управлением доступа	
Альбом - 1.11 И5408-23-СС	Система часофикация	
Альбом - 1.12 И5408-23-ЭОМ	Электроосвещение	

Ведомость ссылочных и прилагаемых документов

Обозначение	Наименование	Примечание
	Ссылочные документы	
ГОСТ 21.204-93 СПДС	Условные графические обозначения и изображения элементов генеральных планов и сооружений транспорта	
ГОСТ 21.508-93 СПДС	Правила выполнения рабочей документации генеральных планов предприятий, сооружений и жилищно-гражданских объектов	
СП РК 3.02-111-2012 (с изменениями и дополнениями по состоянию на 30.11.2022г.)	Общеобразовательные организации	
СН РК 3.01-101-2013 (с изменениями на 09.10.2018г.)	Градостроительство. Планировка и застройка сельских населенных пунктов	
СН РК 1.02-03-2011	Порядок разработки, согласования, утверждения и состав проектной документации на строительство	

Общая часть

Данный проект "Капитальный ремонт школы №13, по ул. Гоголя 7,9 в г.Жезказган Карагандинский области" разработан на основании:

-задания на проектирование от 26.03.2024г., утвержденного директором ОШ №13 Оразовой Г.Х. -АПЗ №KZ12VUF01131217 от 14/05/2024г., выданного КГУ "Отдел архитектуры и градостроительства города Жезказган"

-Топосъемки М 1:500, выполненной ТОО "BS ARCHI GROUP" 12.03.2023г.
Система высот и система координат - местная

2. Граница участка принята обозначена точками А-Н.
3. Вертикальная привязка осуществляется от существующего здание
4.Горизонтальная привязка осуществляется от существующего здание
5. Все размеры даны в метрах, детали покрытий-в мм.
6. Условные обозначения по ГОСТУ 21.204-93.
7. Уровень ответственности - II (нормальный) технический не сложный.

Расчет автопарковочных мест

Согласно СП РК 3.03-105-2014, генеральным планом предусмотрена автопарковка для стоянки автомобилей как для сотрудников школы, так и для посетителей.
При общей численности сотрудников 177 чел., количество мест на автопарковке составило 13 маш/места.
Согласно п.4.3.1.6, СП РК 3.06-101-2012, количество парковочных мест для инвалидов с размерами 3,66х5,38 м. При общей численности посетителей 177 чел, по расчету составило 2 маш/места.

Указания по обеспечению доступности маломобильных групп населения.

Указания по обеспечению доступности маломобильных групп населения выполнены в соответствии с требованиями СН РК 3.06-01-2011 "Доступность зданий и сооружений для маломобильных групп населения".

В проектной документации предусмотрены условия беспрепятственного, безопасного и удобного передвижения маломобильных групп населения по участку к доступному входу в здание с учетом нормативных правил.

Проект разработан в соответствии с действующими нормами и правилами и предусматривает мероприятия, обеспечивающие взрывобезопасность и пожаробезопасность при эксплуатации здания.

Главный архитектор проекта Сыздыков Б.

Согласовано:
НВК Максутова П. 04.24г.
ГСН Жолекеев Д. 04.24г.
НЭС Каиазова М. 04.24г.

Взам. инв. N
Подпись и дата
Инв. N подл.

Изм.	Кол.	Лист	N°док.	Подпись	Дата
Нормаконтр.		Бекмуратов			09.23г.
Директор		Сыздыкова Г.			09.23г.
ГАП		Сыздыков Б.			09.23г.
Проверил		Сыздыков Б.			09.23г.
Архитектор		Айткулов Н.			09.23г.

Альбом-1 И5408-23-ГП

Капитальный ремонт школы №13 по ул. Гоголя 7,9 в г. Жезказган области Улытау.

Генеральный план

Стадия	Лист	Листов
РП	1	9

Общие данные (начало)

ТОО "BS ARCHI GROUP" Лицензия № 21030308

Ведомость рабочих чертежей основного комплекта ГП

Лист	Наименование	Примечание
1	Общие данные (начало)	
2	Общие данные (окончание)	
3	Ситуационная схема	
4	План демонтажных работ М 1:500	
5	Разбивочный план М 1:500	
6	План организации рельефа М 1:500	
6.1	Система арычной сети М 1:500	
6.2	План земляных масс М 1:500	
6.3	Схема подпорной стены М 1:500	
7	Сборник сточных вод	
8	План покрытий проездов, тротуаров и площадок М 1:500	
9	План малых архитектурных форм и переносных изделий. План озеленений М 1:500	

Технико-экономические показатели здании школы:
по Гос Акту (кадастровый номер 09-109-004-1200)

Лист	Наименование	Ед. изм.	Количество		Примечание
			На уч-ке	%	
1	Площадь участка	га	1,2039	100	
2	Площадь застройки	м²	2380,86	19,77	
3	Площадь покрытий	м²	4518,98	37,54	вне участка 97,9м²
4	Площадь озеленения	м²	2830,70	23,51	
5	Прочее (бордюр, лестницы, пандус, отмостки)	м²	400,44	3,32	
6	Естественный грунт и существующие сооружения	м²	1908,02	15,86	

Генеральный план

Жезказган —город в центральной части республики. До мая 1997 года был административным центром Джезказганской области. с 8 июня 2022 года — административный центр Улытауской области[

Проектируемый участок находится в восточной части города.

Участок с уклоном многоугольной неправильной формы, с общим уклоном с юго-востока на северо-запад. Перепад высотных отметок - от 357,50 до 350,00. За относительную отметку 0,000 здания, соответствующую уровню пола первого этажа, принята абсолютная отметка по генплану и составляет 354,80.

Территория здании завода ограждаются кирпичными ограждениями (пескоблок) высотой 1,60м от земли, с установкой ворот и калитки, см. лист ГП-9.

На территории предусмотрены:

-покрытие из брусчатки с бортовым камнем БР. 100.20.8;

-асфальтобетонное покрытие проездов с бортовым камнем БР. 100.30.15 для проездов и для хозплощадки

Площадки оборудованы малыми архитектурными формами по УСН РК 8.02-03-2023.

Озеленение участка предусматривается рядовой и групповой посадкой деревьев с устройством газона.

В качестве посадочного материала приняты: вяз мелколистный и ель голубая. Вокруг зданий предусмотрено устройство а/бетонной отмостки шириной 1,0м.

Согласно СП РК 3.03-105-2014, генеральным планом предусмотрена автопарковка для стоянки автомобилей как для сотрудников, так и для посетителей.

При общей численности сотрудников 50 чел., количество мест на автопарковке составило 11 маш/места, а также МГН в том числе.

Согласно п.4.3.1.6, СП РК 3.06-101-2012, количество парковочных мест для инвалидов с размерами 3,66х5,38 м. При общей численности посетителей 50 чел, по расчету составило 1 маш/места.

Ведомость жилых и общественных зданий и сооружений

№	Обозначение типового проекта	Этаж.	Кол-во зданий и сооруж.	Площадь, м²						Строительный объем	
				Застройки		Общая		Расчетная / Полезная			
				Здания	Всего	Здания	Всего	Здания	Всего	Здания	Всего
1	Здание школы (существующее)	2	1	2317,11	2317,11	6638,57	6638,57	3798,76 / 6432,05	3798,76 / 6432,05	23732,11	23732,11
2	Здание котельной (существующее)	1	1	60,55	60,55	-	-	-	-	-	-
2.1	Сборник сточных вод 10м³	-	1	3,20	3,20	-	-	-	-	-	-
3	Комбинированное футбольное поле "Коробка" (существующее)	-	1	780,37	780,37	-	-	-	-	-	-
4	1 временное автопарковочное место для МГН		-	-	-	- -	- -	- -	- -	- -	- -
5	Площадка для твердых и бытовых отходов (существующая)	-	1	16,67	16,67	-	-	-	-	-	-
6	Зона отдыха (проектируемая)	-	1	125,42	125,42	-	-	-	-	-	-
7	Площадка для подвижных для 1 классов	-	1	300,0	300,0	-	-	-	-	-	-
8	Площадка для гимнастики	-	1	150,00	150,00	-	-	-	-	-	-
9	Площадка для подвижных для 2-4 классов	-	1	113,71	113,71	-	-	-	-	-	-
10	Площадка для подвижных для 5-9 классов	-	1	447,14	447,15	-	-	-	-	-	-
11	Волейбольная площадка	-	1	250,00	250,00	-	-	-	-	-	-
12	Площадка для настольного тенниса	-	1	17,43	17,43	-	-	-	-	-	-
13	6 временное автопарковочных мест для сотрудников		-	-	-	-	-	-	-	-	-
14	7 временное автопарковочных мест для сотрудников (вне уч.)		-	-	-	-	-	-	-	-	-

Согласовано: НВК Максутова П. 04.24г.; ГСН Жолекеев Д. 04.24г.; НЭС Кауазова М. 04.24г.

Взам. инв. N | Подпись и дата | Инв. N подл.

Изм.	Кол.	Лист	N°док.	Подпись	Дата
Нормаконтр.		Бекмуратов Ж.			09.23г.
Директор		Сыздыкова Г.			09.23г.
ГАП		Сыздыков Б.			09.23г.
Проверил		Сыздыков Б.			09.23г.
Архитектор		Айткулов Н.			09.23г.

Альбом-1 И5408-23-ГП

Капитальный ремонт школы №13 по ул. Гоголя 7,9 в г. Жезказган области Улытау.

Генеральный план	Стадия	Лист	Листов
	РП	2	9
Общие данные (окончание)	ТОО "BS ARCHI GROUP" Лицензия № 21030308		

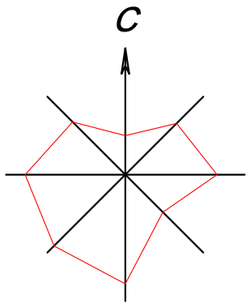

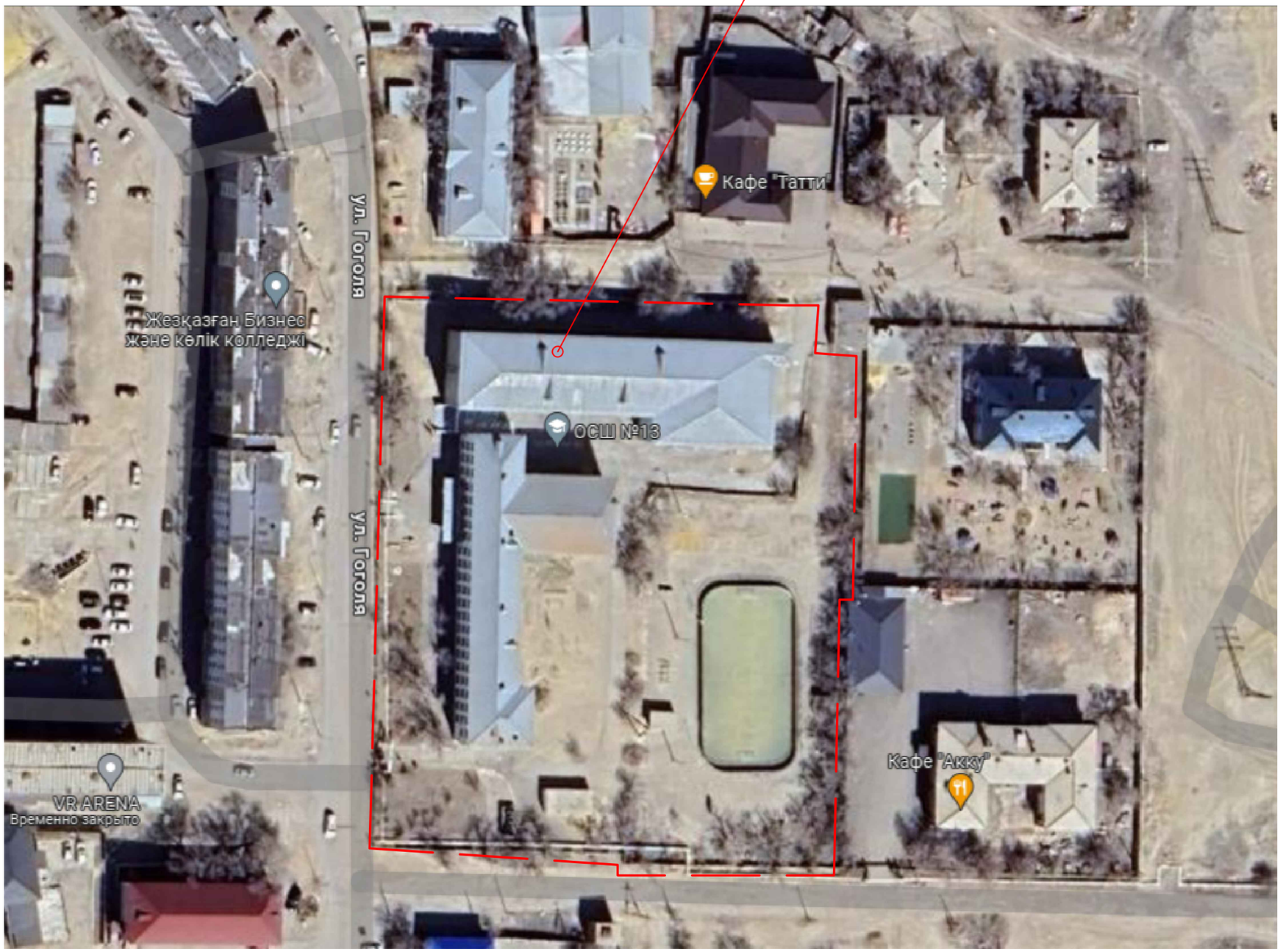

Расчет площадок для подвижных игр школьников.

Согласно п. 4.2.10 СП РК 3.02-111-2012 "Общеобразовательные организации (по состоянию на 11.02.2020 г.)" расчет площадок для подвижных игр для школьников 1-ГО классА - 3 параллелей по 25 уч./75 учеников (4м2 на одного ученика) составляет - 300м².
расчет площадок для подвижных игр для школьников 2-4-е классы - 9 параллелей по 25 уч./225учеников составляет - 450,0м².
Для обучающихся старших классов 5-11 зоной отдыха служат площадка спортивной зоны.

Согласовано:		
НВК	Максутова П.	04.24г
ГСН	Жолекеев Д.	04.24г
НЭС	Кауазова М.	04.24г

Инв. N подл. | Подпись и дата | Взам. инв. N

Изм.	Кол.	Лист	N°док.	Подпись	Дата
Нормаконтр.		Бекмуратов			09.23г.
Директор		Сыздыкова Г.			09.23г.
ГАП		Сыздыков Б.			09.23г.
Проверил		Сыздыков Б.			09.23г.
Архитектор		Айткулов Н.			09.23г.

Альбом-1 И5408-23-ГП

Капитальный ремонт школы №13 по ул. Гоголя 7,9 в г. Жезказган области Улытау.

Генеральный план	Стадия	Лист	Листов
	РП	3	9
Ситуационная схема	ТОО "BS ARCHI GROUP" Лицензия № 21030308		

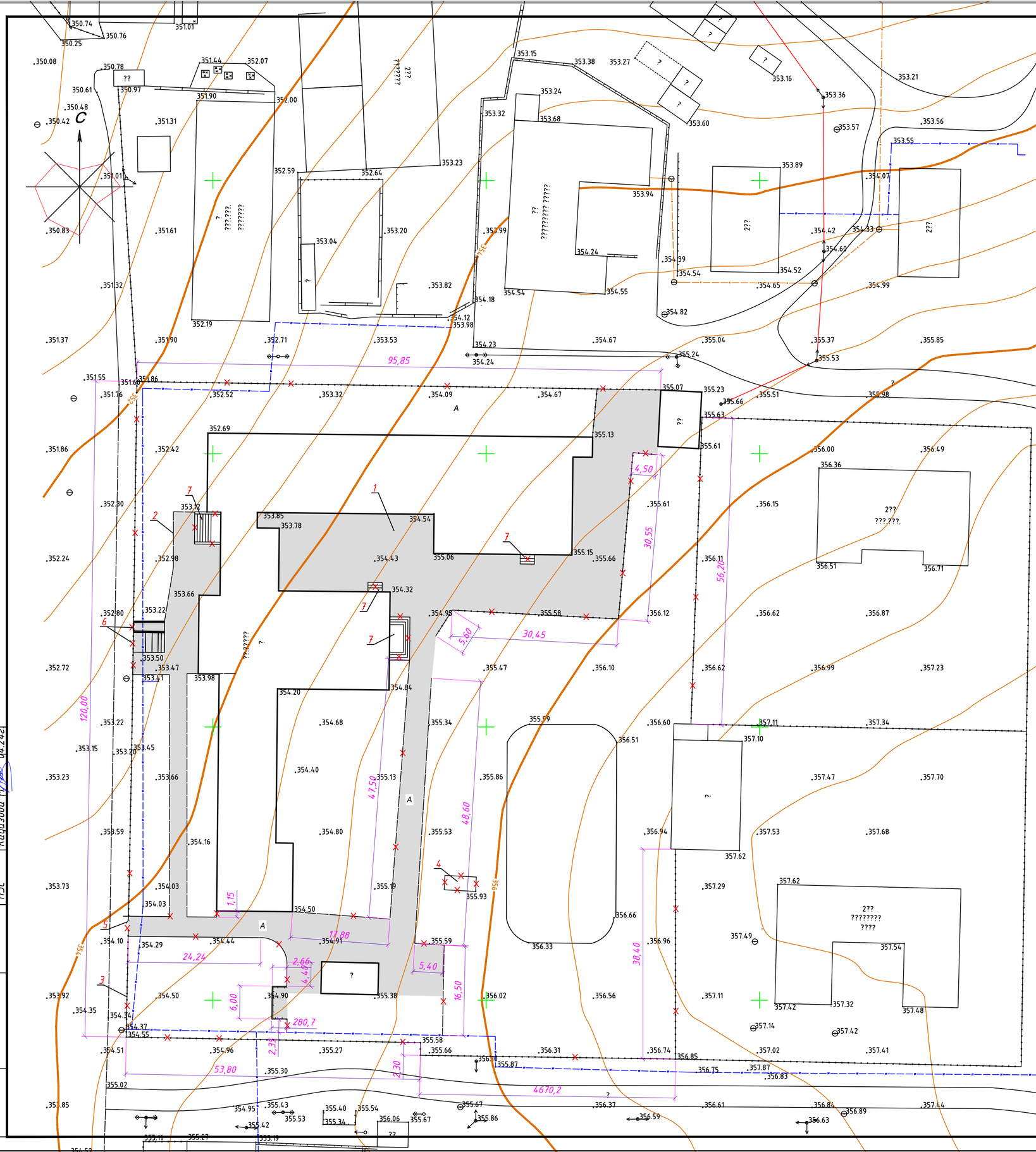

Ведомость демонтажных работ

№	Обозначение типового проекта	Наименование	кол-во шт	примечание
1	A	Асфальтобетонное покрытие	м²	2266,51
2		Бортовой камень Бр. 100-30-15	п.м.	415,00
3		Металлические ограждения	п.м.	485,00
4		Гараж (частично металлическая)	м³	45,48
5		Металлические ворота	шт	1
6		Металлическая калитка	шт	2
7		Крыльцо, железобетонное с армированной сеткой,	м³	9,18

Изм.	Кол.	Лист	N°док.	Подпись	Дата
Нормаконтр.		Бекмуратов К.			09.23г.
Директор		Сыздыкова Г.			09.23г.
ГАП		Сыздыков Б.			09.23г.
Проверил		Сыздыков Б.			09.23г.
Архитектор		Айткулов Н.			09.23г.

Альбом-1 И5408-23-ГП

Капитальный ремонт школы №13 по ул. Гоголя 7,9 в г. Жезказган области Улытау.

Генеральный план М 1:500

Стадия	Лист	Листов
РП	4	9

План демонтажных работ М 1:500

ТОО "BS ARCHI GROUP" Лицензия № 21030308

Согласовано:

НВК	Максутова П.	04.24г.
ГСН	Колекеев Д.	04.24г.
НЭС	Кацазова М.	04.24г.

Взам. инв. N

Подпись и дата

Инв. N подл.

Условные обозначения

- граница участка
- 2Т — существующая линия теплотрассы
- существующая линия водопровода
- К — К — существующая линия канализации
- существующая линия электроснабжения
- существующее ограждение
- существующее железобетонное ограждение
- направление движение для пожарных машин

Согласовано:					
НВК	Максутова П.	04.24г.			
ГСН	Жолекеев Д.	04.24г.			
НЭС	Каиазова М.	04.24г.			

Взам. инв. N

Подпись и дата

Инв. N подл.

Изм.	Кол.	Лист	N°док.	Подпись	Дата
Нормаконтр.		Бекмуратов К.			09.23г.
Директор		Сыздыкова Г.			09.23г.
ГАП		Сыздыков Б.			09.23г.
Проверил		Сыздыков Б.			09.23г.
Архитектор		Айткулов Н.			09.23г.

Альбом-1 — И5408-23-ГП

Капитальный ремонт школы №13 по ул. Гоголя 7,9 в г. Жезказган области Улытау.

Стадия	Лист	Листов
РП	5	9

Генеральный план М 1:500

Разбивочный план М 1:500

ТОО "BS ARCHI GROUP"
Лицензия № 21030308

Условные обозначения

граница участка

проектные горизонтали

Примечание:

Для обеспечения отвода поверхностных талых и ливневых стоков с территории, при разработке вертикальной планировки участка строительства, предусмотрена планировка земли с учетом сохранения основных направлений уклонов существующего рельефа. При этом, ливневые стоки по уклонам проездов попадают на участку, предусмотренные для озеленения. План организации рельефа выполнен методом проектных горизонталей. Баланс земляных масс выполнен из расчета минимизации земляных работ.

Подпорная стена

дно лотка 355,05

дно лотка 355,20

Согласовано:		
НВК	Максутова	04.24г
ГСН	Жолекеев Д.	04.24г
НЭС	Каудзова М.	04.24г

Взам. инв. N | Подпись и дата | Инв. N подл.

Изм.	Кол.	Лист	N°док.	Подпись	Дата
Нормаконтр.		Бекмуратов Ж.			09.23г.
Директор		Сыздыкова Г.			09.23г.
ГАП		Сыздыков Б.			09.23г.
Проверил		Сыздыков Б.			09.23г.
Архитектор		Айткулов Н.			09.23г.

Альбом-1 — И5408-23-ГП

Капитальный ремонт школы №13 по ул. Гоголя 7,9 в г. Жезказган области Улытау.

Генеральный план М 1:500

План организации рельефа 1:500

Стадия	Лист	Листов
РП	6	9

ТОО "BS ARCHI GROUP"
Лицензия № 21030308

Схема арычной сети М 1:500

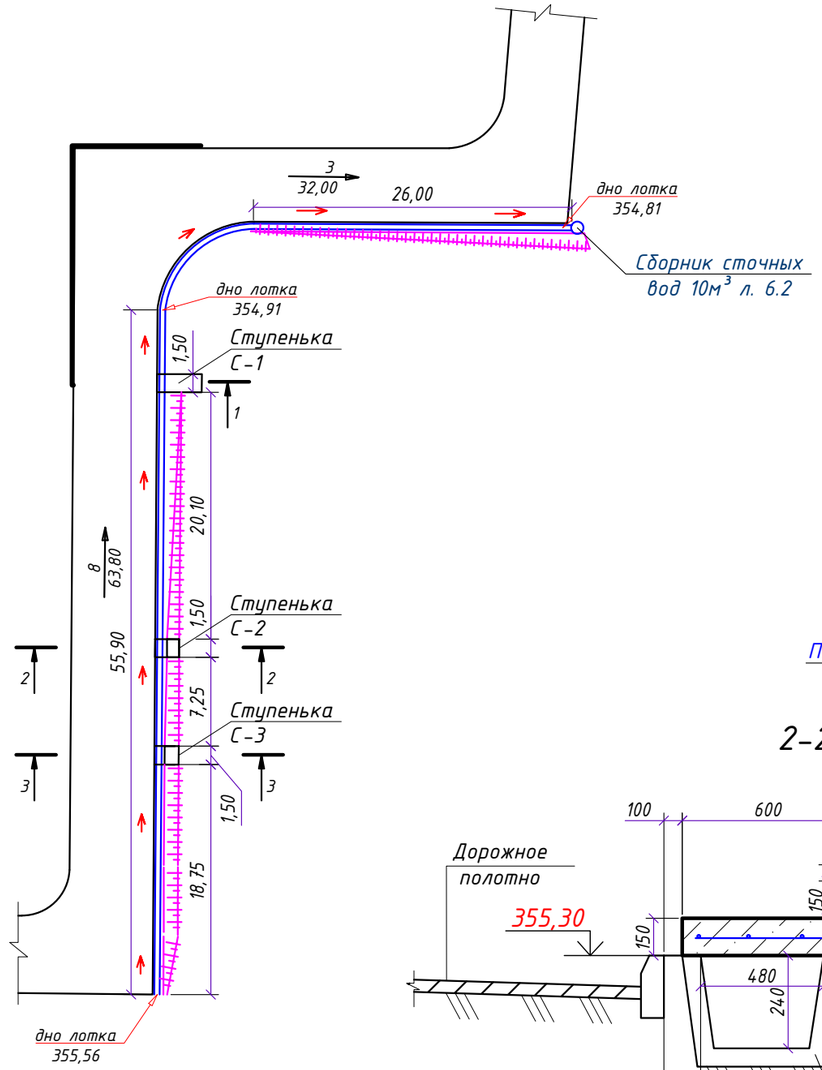

Ведомость расхода материалов

Поз.	Эскиз. Условное обозначение	Размер плитки, мм	Наименование	Ед. изм.	Кол-во
1	2	3	4	5	6
1		93,00п.м.	Лоток арычный ГОСТ 13015-2012 марки Б-1 АГСК 3/ 225-203-0501-0001	шт	93

1-1

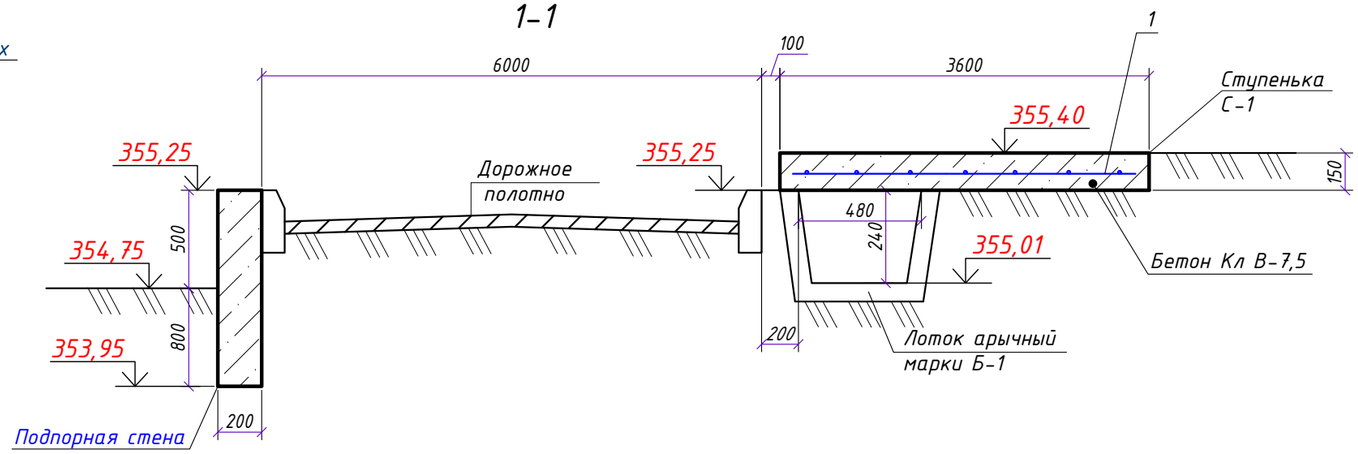

2-2

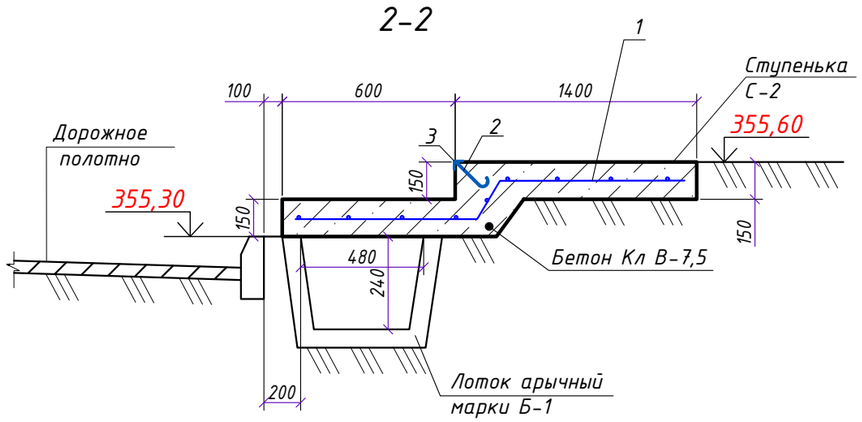

3-3

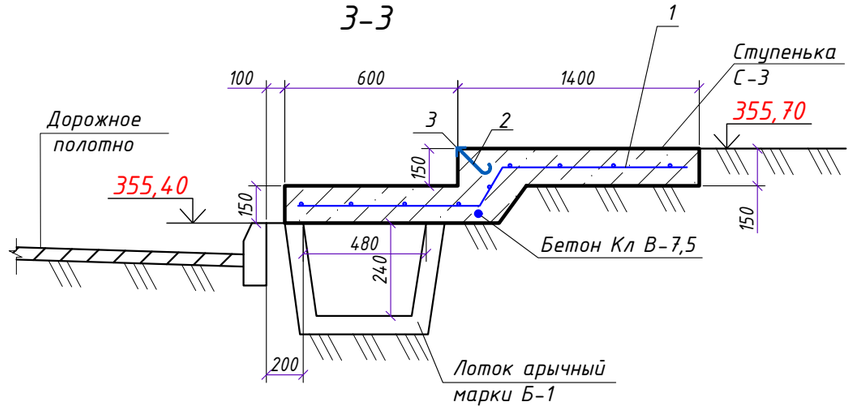

Спецификация расхода материалов на ступеньки С-1, С-2, С-3.

Поз.	Обозначение	Наименование	Ед. изм.	Кол.	Масса, ед.кг.	Примеч
		Бетон Кл В-7,5	-	-	-	1,86м³
1	СТ РК 2591-2014	Сетка 5Вр-I 100х100 м²	м²	11,40	2,90	33,06кг
2	СТ РК 2591-2014	Ф12 А-III с шагом 400 L=200	шт	8	0,178	1,42кг
3	ГОСТ 8509-93	L 50х5 L=1500мм	шт	2	5,655	11,30кг

Согласовано:

НВК	Максутова	04.24г.
ГСН	Жолекеев Д.	04.24г.
НЭС	Каушазова М.	04.24г.

Взам. инв. N

Подпись и дата

Инв. N подл.

Изм.	Кол.	Лист	N°док.	Подпись	Дата
Нормаконтр.		Бекмуратов			09.23г.
Директор		Сыздыкова Г.			09.23г.
ГАП		Сыздыков Б.			09.23г.
Проверил		Сыздыков Б.			09.23г.
Архитектор		Айткулов Н.			09.23г.

Альбом-1 И5408-23-ГП

Капитальный ремонт школы №13 по ул. Гоголя 7,9 в г. Жезказган области Улытау.

Генеральный план	Стадия	Лист	Листов
	РП	6.1	9
Схема арычной сети М 1:500	ТОО "BS ARCHI GROUP" Лицензия № 21030308		

Схема расположения элементов сборника сточных вод

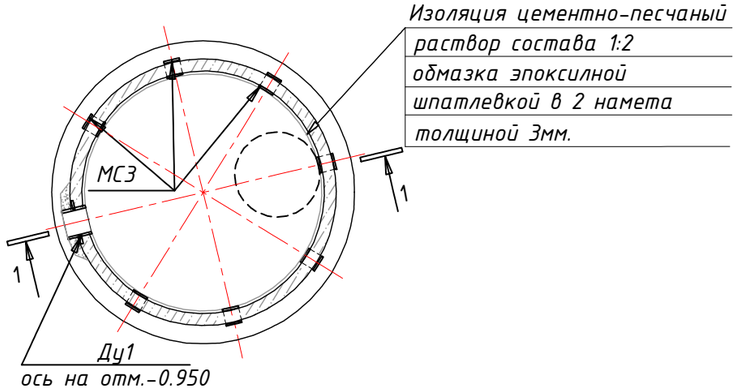

МС-1, МС-2

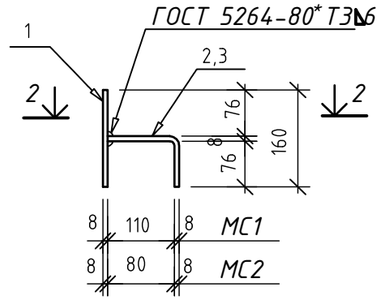

1-1

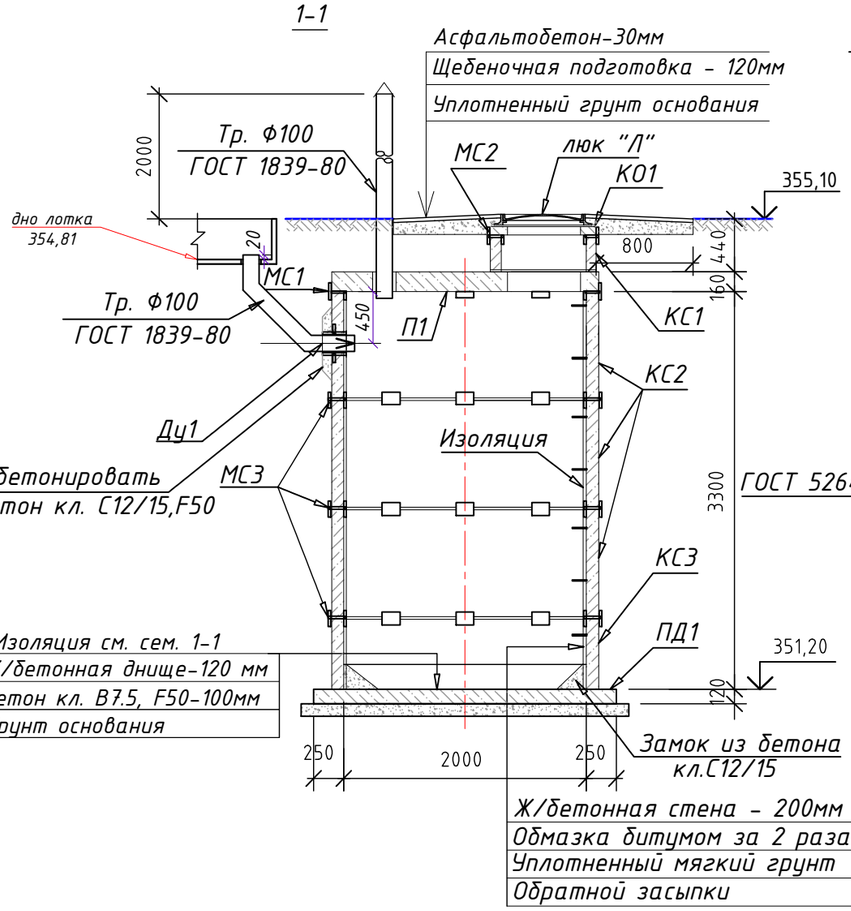

2-2

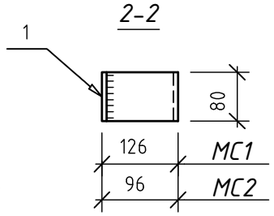

МС-3

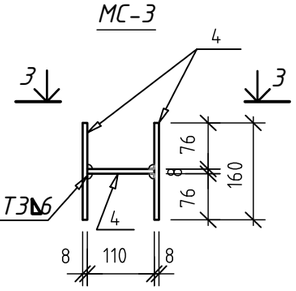

3-3

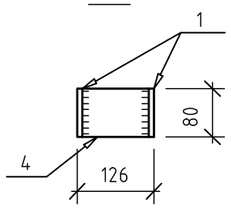

СПЕЦИФИКАЦИЯ ЭЛЕМЕНТОВ НА СБОРНИК ОЧИЩЕННЫХ СТОКОВ

Поз.	Обозначение	Наименование	Кол.	Масса ед,кг.	Приме-чание
КО1	Серия 3.900.1-14 вып.1	Кольцо опорное КО6	1	50	
КС1	——"——	Кольцо стеновое КС7.3	1	130	
КС2	——"——	Кольцо стеновое КС20-9	3	1480	
КСЗ	——"——	Кольцо стеновое КС20-6	1	980	
П1	——"——	Плита перекрытия 2ПП20-1	1	1200	
ПД1	——"——	Плита днища ПН20	1	1480	
Ду1	Серия 5.900-2	Сальник Ду=200 L=200мм	1	16	
Люк	ГОСТ 3634-89*	Люк чугунный тип "Л"	1	65	
МС1	Смотри чертёж	Соедин. изделия МС1	8	1.75	
МС2	Смотри чертёж	Соедин. изделия МС2	4	1.65	
МС3	Смотри чертёж	Соедин. изделия МС3	24	2.15	
	ГОСТ 1839-80	Труба а/ц Ш100мм **L=4650мм**	1		
		Материалы:			
		Бетон класса С12/15	0,3		м³

1. Сварку элементов производить электродами типа Э42А по ГОСТ9467-75*.
2. Металлоконструкции окрасить эмалью ХВ-785 (по ГОСТ 7313-75*) за 2 раза по слою грунта ХС-010 (по ГОСТ 9355-81) согласно приложению 15

   СНиП РК 2.01-19-2004 "Защита строительных конструкций от коррозии".
3. Детали заделки труб см.т.пр.901-09-11.84 альб.\/1.л.88
4. Замоноличивание всех стыков выполнить раствором на расширяющемся цементе нормального твердения. С внутренней стороны стыки между кольцами обклеить 2-мя слоями гидроизола.
5. Поверхности ж/б конструкций, соприкасающиеся с грунтом, обмазать горячим битумом за 2 раза по холодной битумной грунтовке.
6. Обратную засыпку пазух котлована выполнить местным грунтом, с послойным уплотнением слоями 20-30 см до К > 0.95.

ГРУППОВАЯ СПЕЦИФИКАЦИЯ (НА ОДИН ЭЛЕМЕНТ)

Поз.	Обозначение	Наименование	Кол. на исполн. МС1	МС2	МС3	Масса ед,кг.	Приме-чание
1234		Полоса -80х8 ГОСТ 103-76* С235 ГОСТ27772-88* L=160мм	1	1	2	0,80	
		Полоса -80х8 ГОСТ 103-76* С235 ГОСТ27772-88* L=190мм	1			0,95	
		Полоса -80х8 ГОСТ 103-76* С235 ГОСТ27772-88* L=170мм		1		0.85	
		Полоса -80х8 ГОСТ 103-76* С235 ГОСТ27772-88* L=110мм			1	0,55	

Изм.	Кол.	Лист	N°док.	Подпись	Дата
Нормаконтр.		Бекмуратов Ж.			09.23г.
Директор		Сыздыкова Г.			09.23г.
ГАП		Сыздыков Б.			09.23г.
Проверил		Сыздыков Б.			09.23г.
Архитектор		Айткулов Н.			09.23г.

Альбом-1 И5408-23-ГП

Капитальный ремонт школы №13 по ул. Гоголя 7,9 в г. Жезказган области Улытау.

Стадия	Лист	Листов
РП	6.2	9

Генеральный план

Сборник сточных вод 10м³

ТОО "BS ARCHI GROUP" Лицензия № 21030308

Согласовано: 04.24г. Максутова Л. НВК; 04.24г. Жолекеев Д. ГСН; 04.24г. Кацазова М. НЭС

Взам. инв. N | Подпись и дата | Инв. N подл.

Схема подпорной стены М 1:500

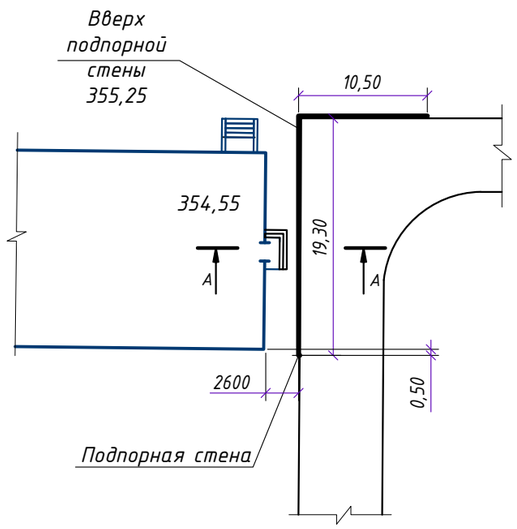

Подпорная стена М 1:100

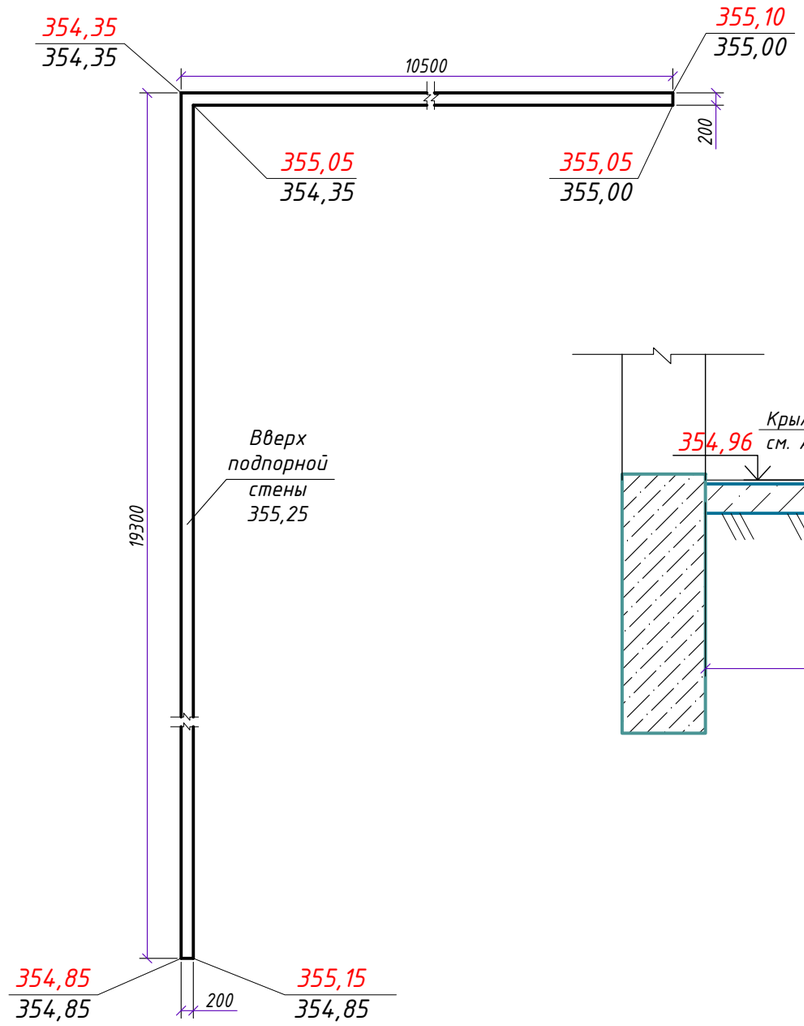

А-А

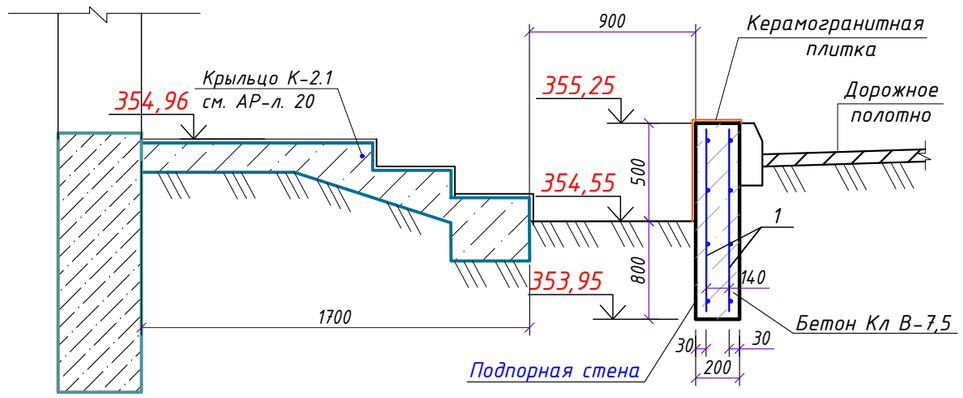

Спецификация расхода материалов на подпорную стену

Поз.	Обозначение	Наименование	Ед. изм.	Кол.	Масса, ед.кг.	Примеч
		Бетон Кл В-7,5	-	-	-	7,74м³
1	СТ РК 2591-2014	Сетка 5Вр-I 100х100 м²	м²	77,48	2,90	224,69кг
2		Керамогранитная плитка	м²			5,15м²
3						

Изм.	Кол.	Лист	N°док.	Подпись	Дата
Нормаконтр.		Бекмуратов			09.23г.
Директор		Сыздыкова Г.			09.23г.
ГАП		Сыздыков Б.			09.23г.
Проверил		Сыздыков Б.			09.23г.
Архитектор		Айткулов Н.			09.23г.

Альбом-1 И5408-23-ГП

Капитальный ремонт школы №13 по ул. Гоголя 7,9 в г. Жезказган области Улытау.

Генеральный план	Стадия	Лист	Листов
	РП	6.3	9

Схема подпорной стены М 1:500

ТОО "BS ARCHI GROUP" Лицензия № 21030308

Согласовано: НВК Максутова 04.24г. ГСН Жолекеев 04.24г. НЭС Каиазова 04.24г.

Взам. инв. N | Подпись и дата | Инв. N подл.

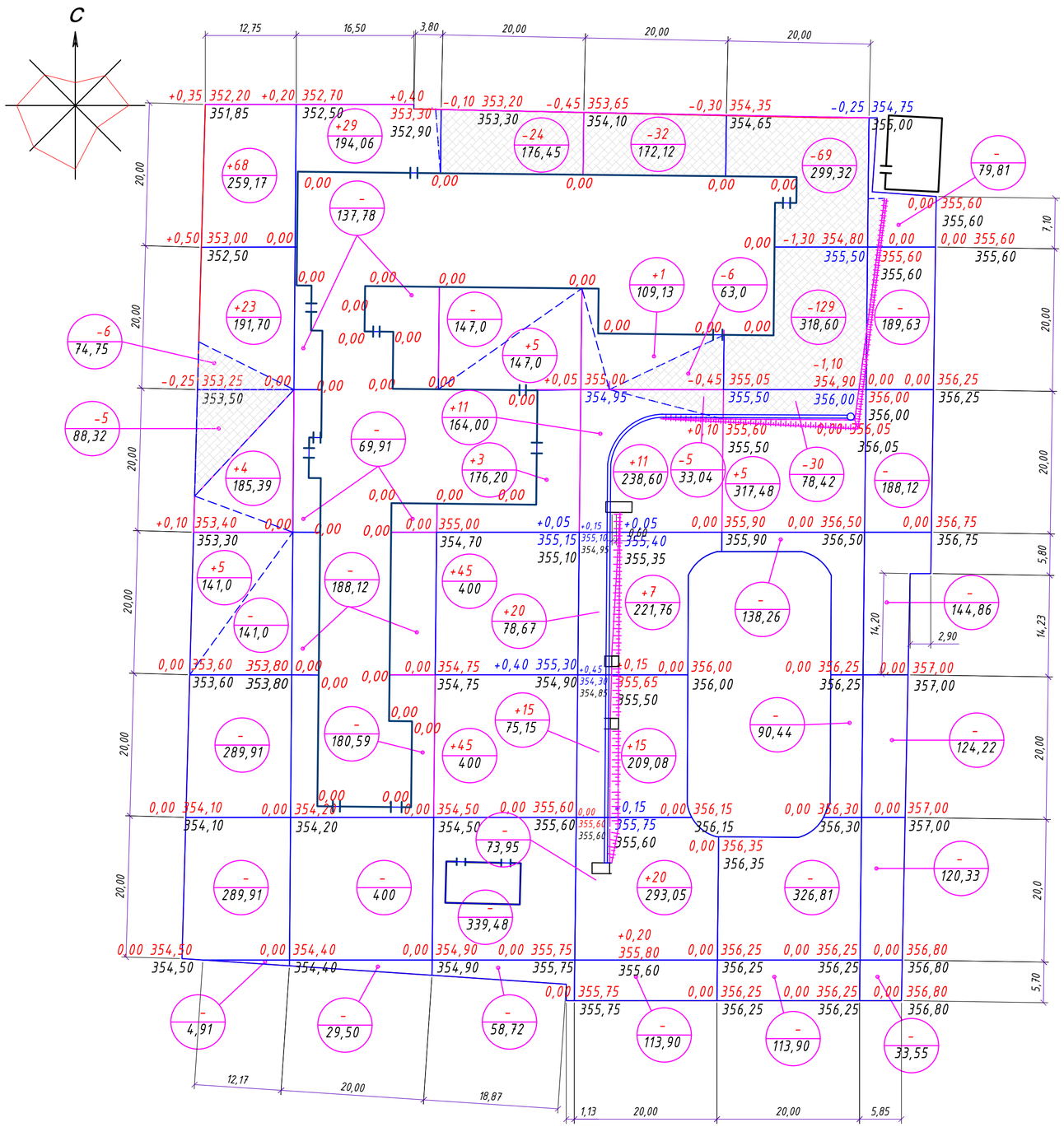

Ведомость объемов земляных масс

Наименование грунта	Количество м³				Примечание
	на участке		вне участка		
	Насыпь(+)	Выемка(-)	Насыпь(+)	Выемка(-)	
1. Грунт планировки территории	343	306	-	-	-
2. Вытесненный грунт	-	229.60			
в т.ч. при устройство:	-	-	-	-	-
а) подземных частей зданий сооружений	-	-	-	-	-
б) спортивных площадок	-	211	-	-	-
в) ж.д.путей	-	-	-	-	-
г) подземных сетей	-	-	-	-	-
д) водоотводных сооружений	-	18,60	-	-	-
е) плодородной почвы на участках озеленения	-	-	-	-	-
3. Грунт для устройства земляного полотна автодорог	-	1437	-	-	-
4. Грунт для устройства земляного полотна ж.д.путей	-	-	-	-	-
5. Грунт для устройства высоких полов зданий	-	-	-	-	-
6. Поправка на уплотнение (остаточное разрыхление)	37	-	-	-	-
Всего пригодного грунта	380	1972.60	-	-	-
7. Избыток пригодного грунта	1592,60	-	-	-	-
8. Грунт непригодный для устройства насыпи	-	-	-	-	-
9. Плодородный грунт всего в т.ч:		-	-	-	-
а) используемый для озеленения территории	-	-	-	-	-
б) избыток плодородного грунта	-	-	-	-	-
10. Итого перерабатываемого грунта	1972,60	1972,60	-	-	-

Насыпь	+100	+29	+98	+111	+5	-	Итого	+343
Выемка	-11	-	-24	-43	-228	-		-306

Согласовано:

НВК	Максутова Л.	04.24г.
ГСН	Жолекеев Д.	04.24г.
НЭС	Каидзова М.	04.24г.

Взам. инв. N

Подпись и дата

Инв. N подл.

Изм.	Кол.	Лист	N°док.	Подпись	Дата
Нормаконтр.		Бекмуратов			09.23г.
Директор		Сыздыкова Г.			09.23г.
ГАП		Сыздыков Б.			09.23г.
Проверил		Сыздыков Б.			09.23г.
Архитектор		Айткулов Н.			09.23г.

Альбом-1 И5408-23-ГП

Капитальный ремонт школы №13 по ул. Гоголя 7,9 в г. Жезказган области Улытау.

Стадия	Лист	Листов
РП	7	9

Генеральный план М 1:500

План земляных масс 1:500

ТОО "BS ARCHI GROUP" Лицензия № 21030308

Конструкции покрытий

Асфальтобетонное — Поз. 1

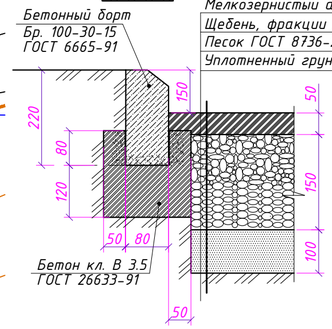

Мелкозернистый асфальтобетон (Тип Б, марка 2) СТ РК 1225-2013	-50
Щебень, фракции 20-40мм СТ РК 1284-2004	-150
Песок ГОСТ 8736-2014	-100
Уплотненный грунт (коэф. упл. 0,95)	

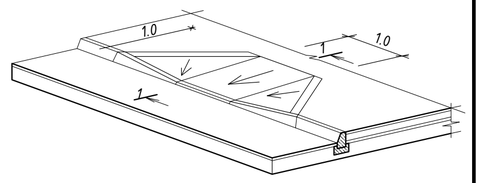

Плиточное (бетонная плитка) — Поз. 2

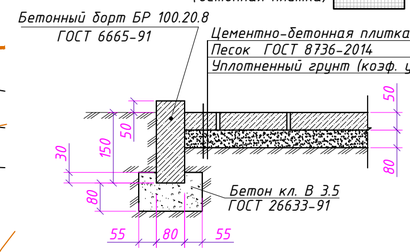

Цементно-бетонная плитка ГОСТ 17608-2017	- 50мм
Песок ГОСТ 8736-2014	-80мм
Уплотненный грунт (коэф. упл. 0,95)	

Площадка (спецсмесь) — Поз. 3.

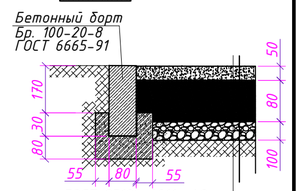

Узел сопряжения дорожек с проездами для движения инвалидов на колясках (кол. 2шт)

Разрез 1-1

Гравелистые и крупнозернистые пески ГОСТ 25100-2011 -40мм
Известняковый щебень ГОСТ 8267-93 - 80
Песчано-подстилающий и дренирующий слой - 100мм
Уплотненный грунт (коэф. упл. 0,95)

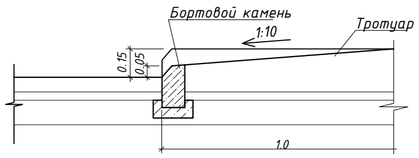

Ведомость покрытий проездов, тротуаров и площадок

Поз.	Наименование	Тип	Площадь покрытия м²	Примечание
1	Асфальтобетонное покрытие (площадки и проезды)	1	2764,08	
2	Покрытие тротуаров из брусчатки (площадки и дорожки)	2	756,43	
3	Спортивная и детская игровая площадка площадка (спецсмесь)	1	998,47	
	Борт. камень, тип БР 100.30.15 ГОСТ 6665-91	-	738,0 п.м	
	Борт. камень, тип БР 100.20.08 ГОСТ 6665-91	-	273,00п.м	
	Борт. камень, тип БР 100.20.08 ГОСТ 6665-91	-	230,00п.м	
4	Асфальтобетонное покрытие (площадки и проезды)	1	70,44	Вне участка
	Борт. камень, тип БР 100.30.15 ГОСТ 6665-91		30,0п.м.	Вне участка
5	Покрытие тротуаров из брусчатки (площадки и дорожки)	2	27,46	Вне участка
	Борт. камень, тип БР 100.20.08 ГОСТ 6665-91	-	4,00п.м	Вне участка

Согласовано: НВК Максутова П. 04.24г; ГСН Жолекеев Д. 04.24г; НЭС Каушазова М. 04.24г

Инв. N подл. | Подпись и дата | Взам. инв. N

Изм.	Кол.	Лист	N°док.	Подпись	Дата	
Нормаконтр.		Бекмуратов			09.23г.	Альбом-1 И5408-23-ГП
Директор		Сыздыкова Г.			09.23г.	Капитальный ремонт школы №13 по ул. Гоголя 7,9 в г. Жезказган области Улытау.
ГАП		Сыздыков Б.			09.23г.	Генеральный план М 1:500 — Стадия: РП; Лист: 8; Листов: 9
Проверил		Сыздыков Б.			09.23г.	
Архитектор		Айткулов Н.			09.23г.	План покрытий проездов, тротуаров и площадок М 1:500 — ТОО "BS ARCHI GROUP" Лицензия № 21030308

Мероприятия по подготовке почвы для посадки деревьев и газона.

Состав ГАЗОНА:
Райграс пастбищный -5%;
Овсяница красная - 45%
мятлик луговой - 10%

Растительный слой земли под газонам составляет 20 см с обязательным улучшением механического состава растительного грунта введением добавок и многократным перемешиванием: песок - 25%, торф - 25%, растительная земля - 50%. Толщина дренирующего прослоя для разрыва капиллярной каймы составляет 0,20м.

При осенней посадке саженцев яблони необходимо в начале сентября выкопать и заправить посадочные ямы. Это требуется для того чтобы за 1,5 месяца почва успела хорошо осесть. Если осуществлять посадку весной, то ямы необходимо подготовить осенью. Размеры ям 60-80см, а в глубину 40-50см.

Предусмотреть расчистку выбранного участка от мусора, удалить сорняки и выкорчевать пни, перекопать почву, выровнять поверхность, внести подкормку, уплотнить вырхний слой грунта, а затем разрыхлить и вновь выровнять.

Примечание:
В среднем для посева семян газонной травы берут 30-50г семян на 1м².
На легких почвах следует высевать семена из расчета 30-40г/м², на тяжелых 40-50г/м² (4-5кг на 1 сотку).

Ведомость малых форм архитектуры

Поз.	Обозначение	Наименование	Кол.	Примечание
1		Урна	7	У86-010303-0201
2		Скамья прямолинейная без спинки	7	У86-010303-0201
3		Горка «Марка-1»	2	8601-0102-0117
4		Карусель "Ромашка"	2	8601-0101-0105
5		Песочница деревянная	2	8601-0109-0301
6		Качели подвесные двойные, сиденья со спинкой	4	8601-0104-0407
7		Качалка-балансир "Малая"	2	8601-0104-0104
8		Качалка на пружине "Кабина"	2	8601-0104-0510
9		Ворота распашные, из панелей с прутками 3d размером проема 6,0 м х 1,8 м, с металлическими стойками	1	8601-0605-0204
10		Навес для мусорных контейнеров из профнастила	1	8601-0307-0107
11		Мусороконтейнер	3	310-5-4
12		Беседка летняя с крышей из профнастила	2	8601-0106-0304
13		Тренажер "Верхняя тяга"	1	8601-0216-0122
14		Брусья-лабиринт, марка 1	1	8601-0213-0101
15		Спортивный комплекс (6,325мх1,935м х 2,600м)	1	8601-0213-0101
16		Брусья параллельные, при высоте -1,4 м	1	8601-0213-0202
17		Брусья параллельные, при высоте -1,7 м	1	8601-0213-0201
18		Упор для отжиманий	1	8601-0216-0202
19		Турник разновысокий	1	8601-0202-0101
20		Лестница-лиана	1	8601-0103-0201
21		Тренажер "Шейкер"	1	8601-0216-0107
22		Тренажер "Гимнастический лежак"	1	8601-0216-0201
23		Ограждение из сетчатых панелей из сварной сетки с квадратными ячейками, с металлическими стойками тип 2ПМ-30.16	414,85	8601-0602-0305
24		Стойки волейбольные с сеткой	1	8601-0210-0101
25		Теннисный стол для детей	2	8601-0208-0102
26		Контрастный наземный тактильный указатель с конусообразными рифами (резина h=4мм), шт	44	
27		Контрастный наземный тактильный указатель с прямолинейными ривами (предварительная информация онаправлении движения), (резина h=4мм), шт	218	

Ведомость элементов озеленения

Поз.	Наименование породы или вида насаждения	Возраст лет	Кол.	Примечание
28	Вяз мелколистный (через каждые 5м) размер ямы 60х60см шт	3-5	19	саженцы
29	Ель голубая (через каждые 5м), размер ямы 60х60см шт	3-5	8	саженцы
30	Газон из многолетних трав	-	2830,70	м²

Примечание:
1. Посадка газона из многлетних трав осуществляется на существующи грунт.

Согласовано:
НВК Максутова 04.24г.
ГСН Жолекеев Д. 04.24г.
НЭС Кауазова М. 04.24г.

Инв. N подл. | Подпись и дата | Взам. инв. N

Изм.	Кол.	Лист	N°док.	Подпись	Дата	Альбом-1	И5408-23-ГП
						Капитальный ремонт школы №13 по ул. Гоголя 7,9 в г. Жезказган области Улытау.	
Нормаконтр.		Бекмуратов			09.23г.		
Директор		Сыздыков Г.			09.23г.	Генеральный план М 1:500	Стадия: РП; Лист: 9; Листов: 9
ГАП		Сыздыков Б.			09.23г.		
Проверил		Сыздыков Б.			09.23г.	План малых архитектурных форм и переносных изделий. План озеленений М 1:500	ТОО "BS ARCHI GROUP" Лицензия № 21030308
Архитектор		Айткулов Н.			09.23г.		