ТОО "BS ARCHI GROUP"Лицензия № 21030308

Рабочий проект

Капитальный ремонт школы №13,по ул. Гоголя 7,9 в г. Жезказган области Улытау.

И5408-23-КЖ

КГУ "Общеобразовательная школа №13" отдела образования города Жезказгана управления образования области Ұлытау.

Альбом -1.2 Конструкции железобетонные.

Тараз 2023г.

ТОО "BS ARCHI GROUP"Лицензия № 21030308

Рабочий проект

Капитальный ремонт школы №13,по ул. Гоголя 7,9 в г. Жезказган области Улытау.

И5408-23-КЖ

КГУ "Общеобразовательная школа №13" отдела образования города Жезказгана управления образования области Ұлытау.

Директор		Сыздыков Б.
ГАП		Сыздыков Б.

Тараз 2023г.

Ведомость основного комплекта рабочих чертежей марки КЖ

Лист	Наименование	Примечание
1	Общие данные	
2-9	Фасады	
10	План пробиваемых проемов подвала. Блок 3 (существующий)	
11	План усиления наружных стен 1-го этажа . Блок 1	
12	План усиления наружных стен 1-го этажа . Блок 2	
13	План усиления наружных стен 1-го этажа . Блок 3	
14	План усиления наружных стен 2-го этажа . Блок 1	
15	План усиления наружных стен 2-го этажа . Блок 2	
16	План усиления наружных стен 2-го этажа . Блок 3	
17	План усиления наружных стен 3-го этажа . Блок 1	
18	План усиления наружных стен 3-го этажа . Блок 2	
19	План усиления наружных стен 3-го этажа . Блок 3	
20	Детали крепления перегородок к стене	
21	Сечения 1-1...4-4	
22	Узел 3, 4, 5.	
23	Монолитная перемычка Пр-1...Пр-5	
24	Спецификация расхода материалов на перемычки	
25	План металлической лестницы	
26	План пробиваемых отверстий 1-го этажа. Блок 1	
27	План пробиваемых отверстий 1-го этажа. Блок 2	
28	План пробиваемых отверстий 1-го этажа. Блок 3	
29	План пробиваемых отверстий 2-го этажа. Блок 1	
30	План пробиваемых отверстий 2-го этажа. Блок 2	
31	План пробиваемых отверстий 2-го этажа. Блок 3	
32	План пробиваемых отверстий 3-го этажа. Блок 1	
33	План пробиваемых отверстий 3-го этажа. Блок 2	
34	План пробиваемых отверстий 3-го этажа. Блок 3	
35	Монолитные участки Му1,Му2	
36	Монолитные участки Му3,Му4	
37	Монолитные участки Му5,Му6	
38-45	Монолитные уч-ки Му7,Му8,Му9,Му10,Му11,Му12,Му13,Му14,Му15,Му16,Му17,Му18,Му19,Му20,Му21,Му22	
46	План обвязочного пояса	

Общая часть

За условную отм. 0,000 принята отметка чистого пола первого этажа здания, что соответствует абсолютной отметке 0,000 по ГП

- климатический район III В,
- расчетная температура наружного воздуха наиболее холодной пятидневки минус -29,6°С,
- сейсмичность площадки 6 баллов,
- скоростной напор ветра 0,7КПа.
- вес снегового покрова 0,8КПа.

-степень огнестойкости здания-II;
-степень долговечности здания-II;
-класс конструктивной пожарной опасности здания-С0;
-класс функциональной пожарной опасности-Ф4.1.
-уровня ответственности -технически несложный объект -II (нормального);

По периметру здания выполнить бетонную отмостку шириной 1000 мм, толщиной100 мм, по щебеночной подготовке толщиной300 мм, пропитанной битумом

Объемно-планировочные решения.

Пристройка к зданию выполнен в прямоугольном форме в плане. Пристройка -одноэтажный. Высота этажа- 3,3м. Размеры в плане приняты 12,9х4,08м.

Конструктивные решения.

Конструктивная система - полный пространственный рамный каркас из железобетонных колонн и ригелей с заполняющими стенами и перегородками не участвующие в работе каркаса. Узлы сопряжения элементов каркаса жесткие. Сечение колонн 400х400(h)мм, ригелей 400х400(h)мм. Перекрытие из многопустотных плит по серии 1.141.1-32с.

Фундаменты - столбчатые из монолитного железобетона.

Стены и перегородки - кладка из кирпича КОРПо 1НФ/100/2.0/50 по ГОСТ 530-2012 на цементно - песчаном растворе М 50 с временным сопротивлением осевому растяжению кладки стен по неперевязанным швам Rnt>120 кПа и Rnt>60 кПа соответственно.

Перемычки, сердечники - монолитные железобетонные из класса В 15.

Перекрытия - сборные железобетонные многопустотные панели перекрытия, монолитные перекрытия из бетона класса В 25.

Антикоррозийная защита

Антикоррозийная защита строительных конструкций выполняется в соответствии с требованиями СП РК 2.01-101-2013 «Защита строительных конструкций от коррозии».

Все металлические конструкции, стальные закладные и соединительные изделия защитить антикоррозийным покрытием согласно указаниям СП РК 2.01-101-2013 «Защита строительных конструкций от коррозии».

Антикоррозийную защиту стальных конструкций выполнить путем окраски двумя слоями эмали ПФ-115 по ГОСТ6565-76 по двум слоям грунта ГФ-021 по ГОСТ25129-82. Внешний вид лакокрасочных покрытий должен соответствовать показателям 5 класса по ГОСТ 9.032.74.

Работы выполнить согласно СП РК 2.01-101-2013 «Защита строительных конструкций от коррозии» и ГОСТ 12.3035-84 «Работы окрасочные. Требования безопасности».

Защита арматуры железобетонных конструкций от коррозии предусматривается соблюдением толщины защитного слоя.

Все бетонные и железобетонные конструкции, соприкасающихся с грунтом обмазать горячим битумом за два раза , по водонепроницаемости W6, морозостойкости F100.

Проект разработан в соответствии с действующими нормами и правилами и предусматривает мероприятия,обеспечивающие взрывобезопасность и пожаробезопасность при эксплуатации здания

Главный инженер проекта Б. Сыздыков

Изм.	Кол.уч	Лист	№ док.	Подп.	Дата	Альбом-1.2	И5408-23-КЖ
						Капитальный ремонт школы №13 по ул. Гоголя 7,9 в г. Жезказган области Улытау.	
Нормоконтр.		Бекмуратов Ж.					Стадия / Лист / Листов
ГАП		Сыздыков Б.					РП / 1 / 46
Проверил		Сыздыков Б.					
Инженер		Каримов Т				Общие данные	ТОО "BS ARCHI GROUP" Лицензия № 21030308

Взам. инв.№ | Подпись и дата | Инв.№ подл.

А 3

Фасад в осях 8-17. Блок 1

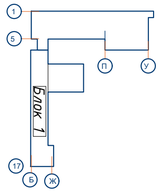

Усиляемый участок

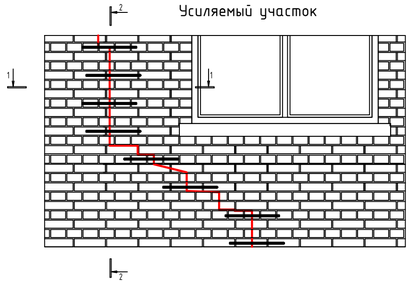

Разрез 1-1

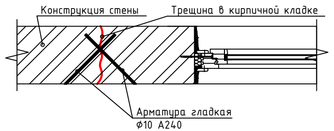

Разрез 2-2

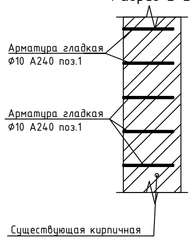

Спецификация расхода материалов усиления стен толщиной 510мм

Поз.	Обозначение	Наименование	Кол.	Масса ед.,кг.	Примеч.
		Усиляемый участок в осях 8-17	12,95		$м^2$
1	ГОСТ 34028-2016	Ф10А240 L=1000	148	0,61	90,28

Примечания:
Перед установкой арматурных стержней просверлить перфоратором отверстия Ф14 мм , под углом 45 градусов к полю стены, на глубину 3\4 толщины, вертикальный шаг отверстий для анкеров - через два ряда кладки, очистить их от мусора и пыли и хорошо увлажнить.

Изм.	Кол.уч.	Лист	N°док.	Подпись	Дата
Директор		Сыздыков Б.			
Нормаконт		Бекмуратов Ж.			
ГАП		Сыздыков Б.			
Проверил.		Сыздыков Б.			
Инженер		Каримов Т.			

Альбом-1.2 И5408-23-КЖ

Капитальный ремонт школы №13 по ул. Гоголя 7,9 в г. Жезказган области Улытау.

Стадия	Лист	Листов
РП	2	

Фасад в осях 8-17. Блок 1

ТОО "BS ARCHI GROUP"
Лицензия № 21030308

Фасад в осях 17-8. Блок 1

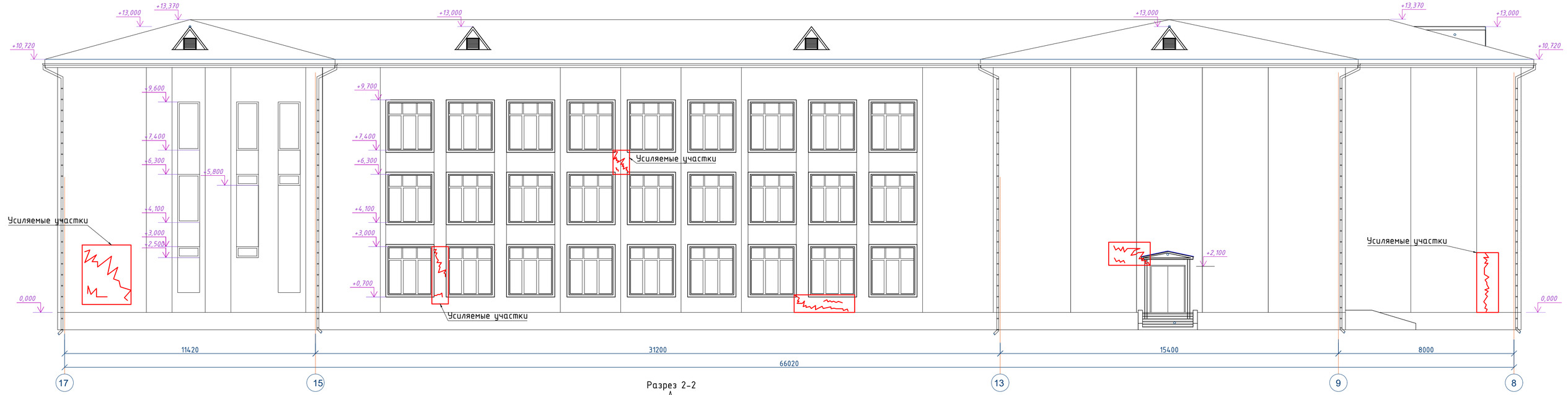

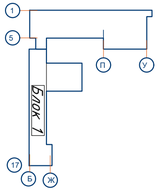

Усиляемый участок

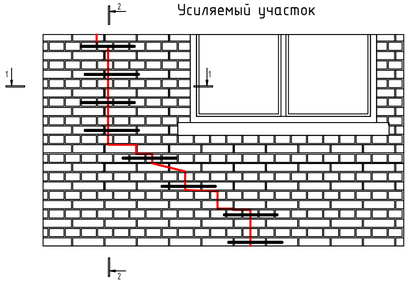

Разрез 1-1

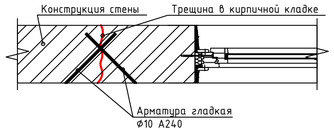

Разрез 2-2

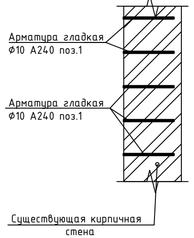

Спецификация расхода материалов усиления стен толщиной 510мм

Поз.	Обозначение	Наименование	Кол.	Масса ед.,кг.	Примеч.
		Усиляемый участок в осях 17-8	11,81		$м^2$
1	ГОСТ 34028-2016	Ф10А240 L=1000	136	0,61	82,96

Примечания:
Перед установкой арматурных стержней просверлить перфоратором отверстия Ф14 мм , под углом 45 градусов к полю стены, на глубину 3\4 толщины, вертикальный шаг отверстий для анкеров - через два ряда кладки, очистить их от мусора и пыли и хорошо увлажнить.

Изм.	Кол.уч.	Лист	N°док.	Подпись	Дата
Директор		Сыздыков Б.			
Нормаконт		Бекмуратов Ж.			
ГАП		Сыздыков Б.			
Проверил.		Сыздыков Б.			
Инженер		Каримов Т.			

Альбом-1.2 И5408-23-КЖ

Капитальный ремонт школы №13 по ул. Гоголя 7,9 в г. Жезказган области Улытау.

Стадия	Лист	Листов
РП	3	

Фасад в осях 17-8. Блок 1

ТОО "BS ARCHI GROUP"
Лицензия № 21030308

Фасад в осях М-Б. Блок 2

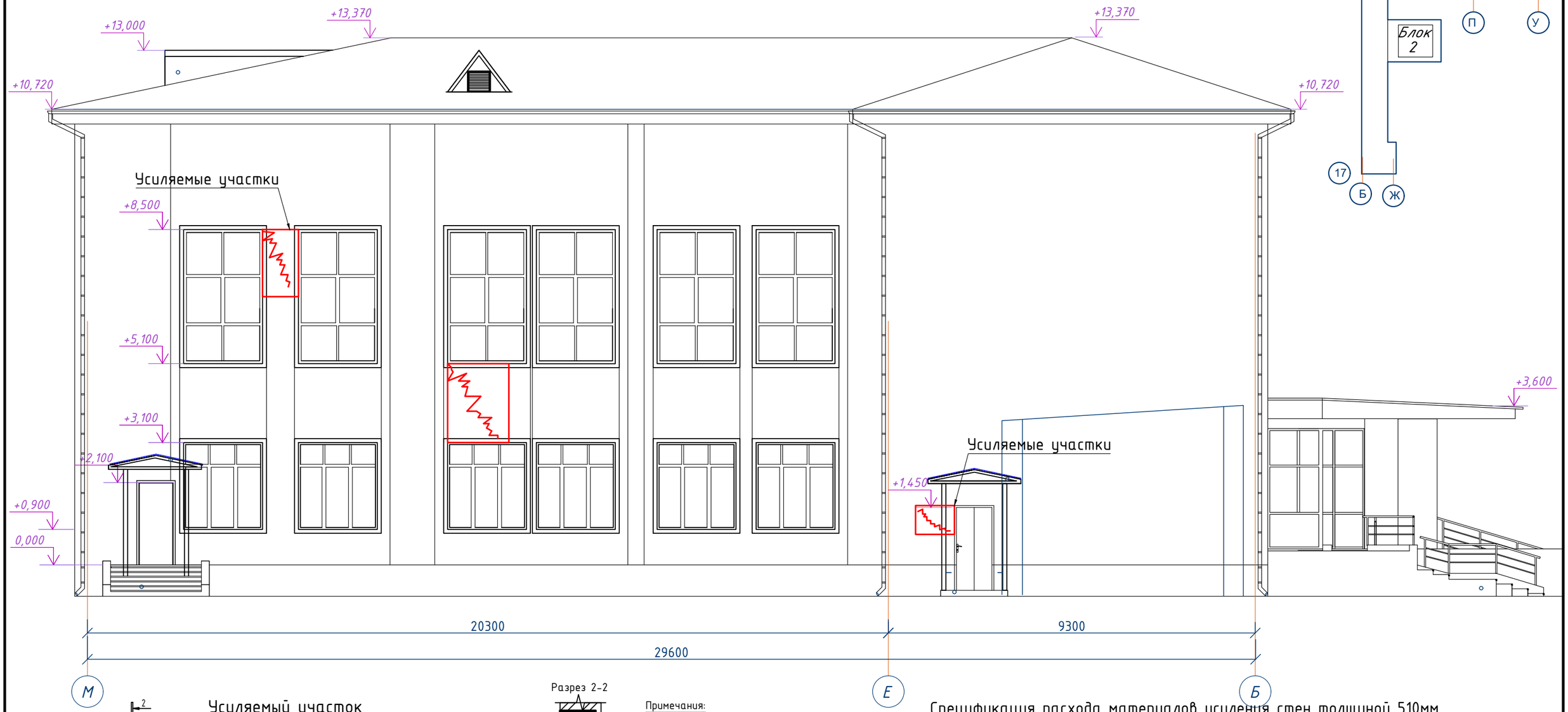

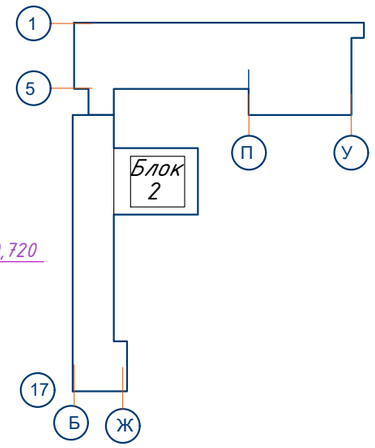

Усиляемый участок

Разрез 2-2

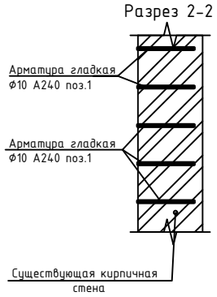

Примечания:
Перед установкой арматурных стержней просверлить перфоратором отверстия Ф14 мм , под углом 45 градусов к полю стены, на глубину 3\4 толщины, вертикальный шаг отверстий для анкеров - через два ряда кладки, очистить их от мусора и пыли и хорошо увлажнить.

Разрез 1-1

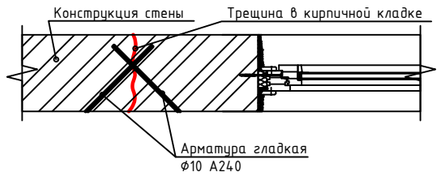

Спецификация расхода материалов усиления стен толщиной 510мм

Поз.	Обозначение	Наименование	Кол.	Масса ед.,кг.	Примеч.
		Усиляемый участок в осях М-Б	5,37		$м^2$
1	ГОСТ 34028-2016	Ф10А240 L=1000	54	0,61	32,94

Изм.	Кол.уч.	Лист	N°док.	Подпись	Дата

Капитальный ремонт школы №13 по ул. Гоголя 7,9 в г. Жезказган области Улытау.

Стадия	Лист	Листов
РП	4	

Фасад в осях М-Б. Блок 2

ТОО "BS ARCHI GROUP"
Лицензия № 21030308

Фасад в осях Б-М. Блок 2

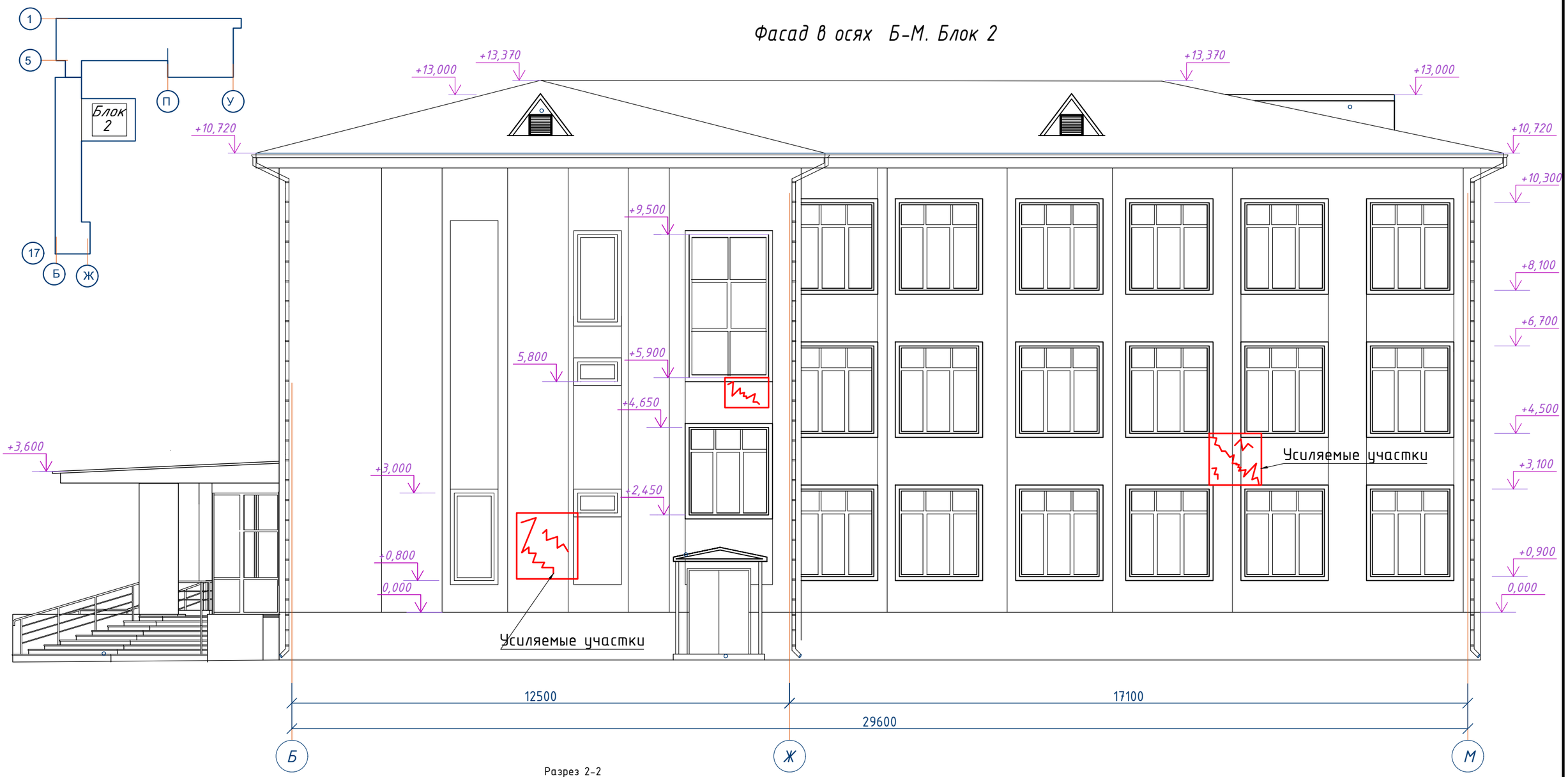

Усиляемый участок

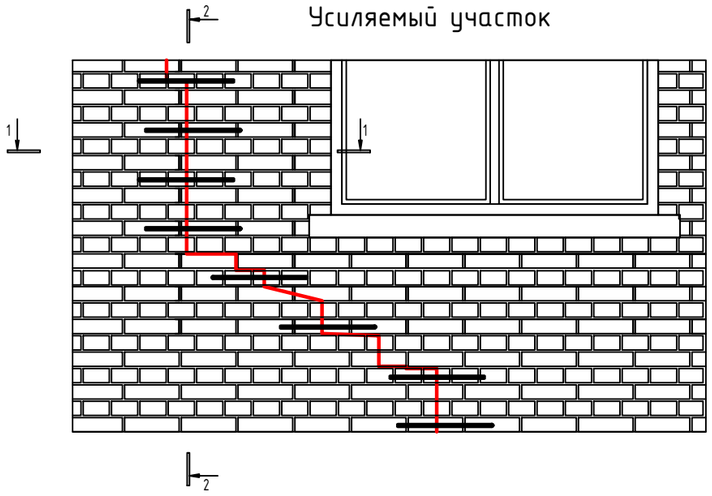

Разрез 2-2

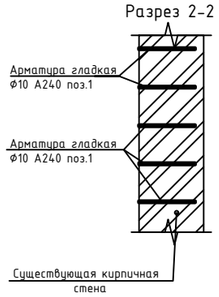

Примечания:
Перед установкой арматурных стержней просверлить перфоратором отверстия Ф14 мм , под углом 45 градусов к полю стены, на глубину 3\4 толщины, вертикальный шаг отверстий для анкеров - через два ряда кладки, очистить их от мусора и пыли и хорошо увлажнить.

Разрез 1-1

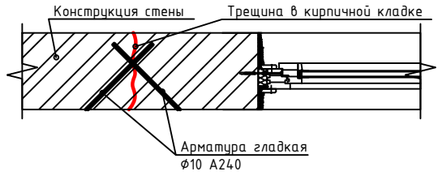

Спецификация расхода материалов усиления стен толщиной 510мм

Поз.	Обозначение	Наименование	Кол.	Масса ед.,кг.	Примеч.
		Усиляемый участок в осях Б-М	5,87		$м^2$
1	ГОСТ 34028-2016	Ф10А240 L=1000	58	0,61	35,38

Изм.	Кол.уч.	Лист	N°док.	Подпись	Дата
Директор		Сыздыков Б.			
Нормаконт		Бекмуратов Ж.			
ГАП		Сыздыков Б.			
Проверил.		Сыздыков Б.			
Инженер		Каримов Т.			

Альбом-1.2 И5408-23-КЖ

Капитальный ремонт школы №13 по ул. Гоголя 7,9 в г. Жезказган области Улытау.

Стадия	Лист	Листов
РП	5	

Фасад в осях Б-М. Блок 2

ТОО "BS ARCHI GROUP"
Лицензия № 21030308

Фасад в осях А-У. Блок 3

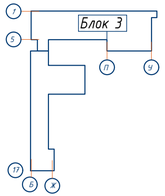

Усиляемый участок

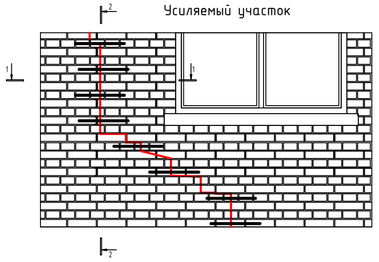

Разрез 1-1

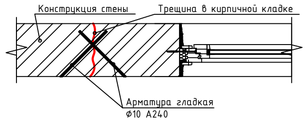

Разрез 2-2

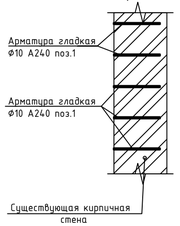

Спецификация расхода материалов усиления стен толщиной 510мм

Поз.	Обозначение	Наименование	Кол.	Масса ед.,кг.	Примеч.
		Усиляемый участок в осях А-У	13,18		$м^2$
1	ГОСТ 34028-2016	Ф10А240 L=1000	98	0,61	59,78

Примечания:
Перед установкой арматурных стержней просверлить перфоратором отверстия Ф14 мм , под углом 45 градусов к полю стены, на глубину 3\4 толщины, вертикальный шаг отверстий для анкеров - через два ряда кладки, очистить их от мусора и пыли и хорошо увлажнить.

Изм.	Кол.уч.	Лист	N°док.	Подпись	Дата
Директор		Сыздыков Б.			
Нормаконт		Бекмуратов Ж.			
ГАП		Сыздыков Б.			
Проверил.		Сыздыков Б.			
Инженер		Каримов Т.			

Альбом-1.2 ИЗ408-23-КЖ

Капитальный ремонт школы №13 по ул. Гоголя 7,9 в г. Жезказган области Улытау.

Стадия	Лист	Листов
РП	6	

Фасад в осях А-У. Блок 3

ТОО "BS ARCHI GROUP"
Лицензия № 21030308

Фасад в осях Ф-А. Блок 3

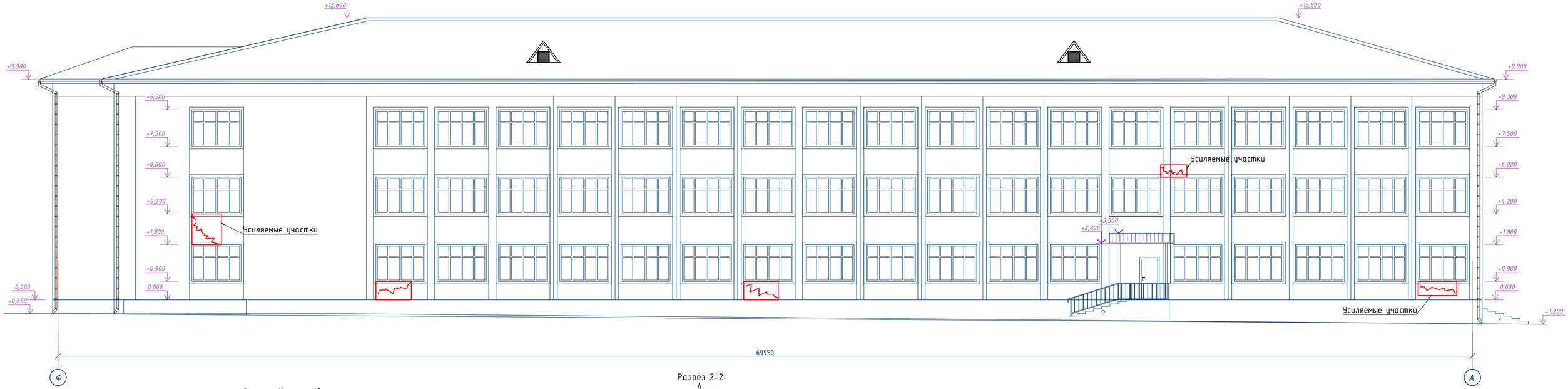

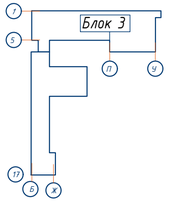

Усиляемый участок

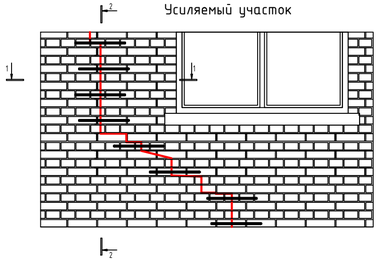

Разрез 1-1

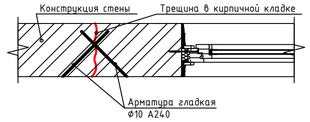

Разрез 2-2

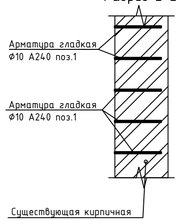

Спецификация расхода материалов усиления стен толщиной 510мм

Поз.	Обозначение	Наименование	Кол.	Масса ед.,кг.	Примеч.
		Усиляемый участок в осях Ф-А	10,24		$м^2$
1	ГОСТ 34028-2016	Ф10А240 L=1000	74	0,61	45,14

Примечания:
Перед установкой арматурных стержней просверлить перфоратором отверстия Ф14 мм , под углом 45 градусов к полю стены, на глубину 3/4 толщины, вертикальный шаг отверстий для анкеров - через два ряда кладки, очистить их от мусора и пыли и хорошо увлажнить.

Изм.	Кол.уч	Лист	N°док	Подпись	Дата
Директор		Сыздыков Б.			
Нормаконт		Бекмуратов Ж.			
ГАП		Сыздыков Б.			
Проверил.		Сыздыков Б.			
Инженер		Каримов Т.			

Альбом-1.2 И5408-23-КЖ

Капитальный ремонт школы №13 по ул. Гоголя 7,9 в г. Жезказган области Улытау.

Стадия	Лист	Листов
РП	7	

Фасад в осях Ф-А. Блок 3

ТОО "BS ARCHI GROUP"
Лицензия № 21030308

Фасад в осях 6-1. Блок 3

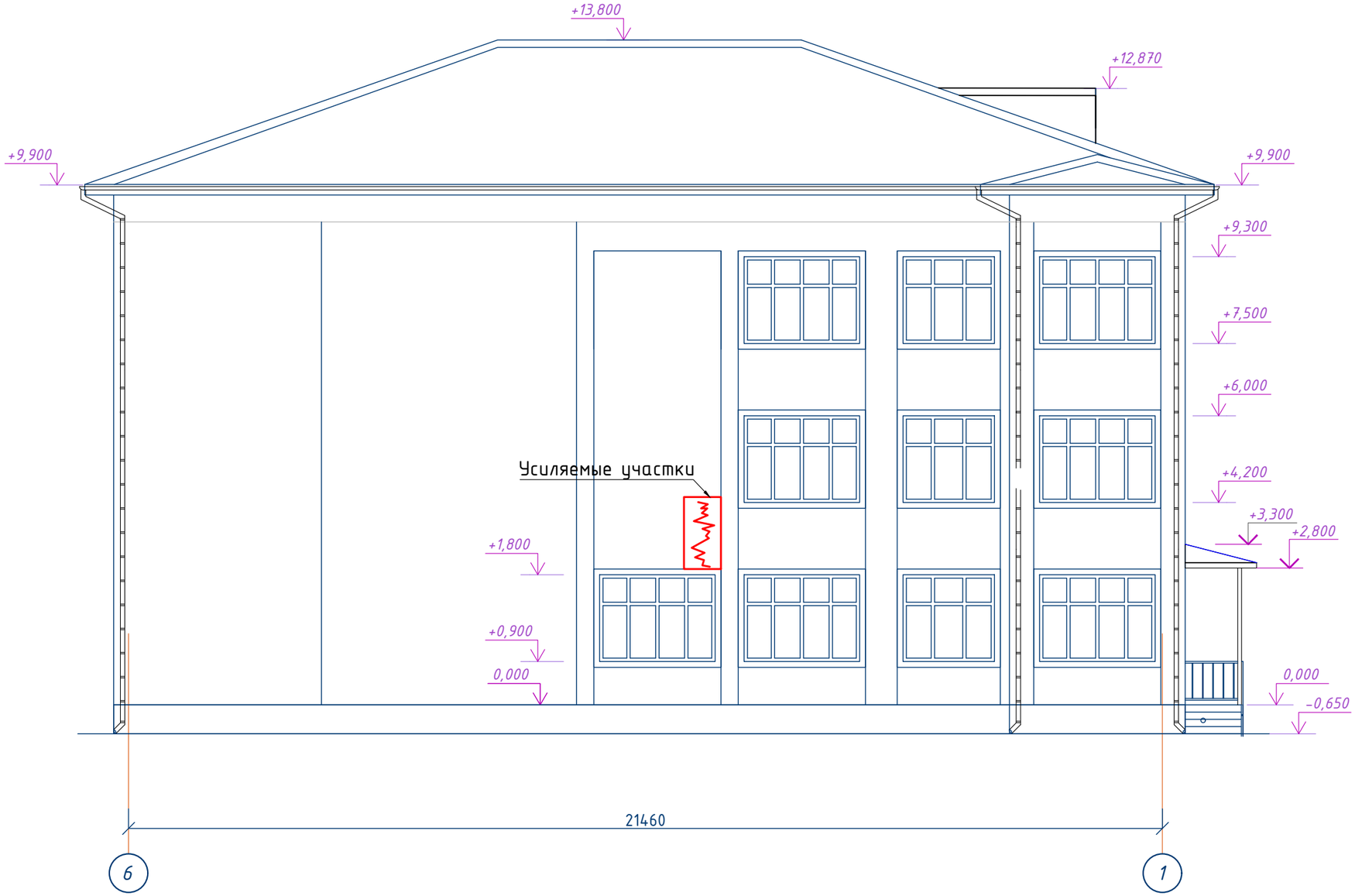

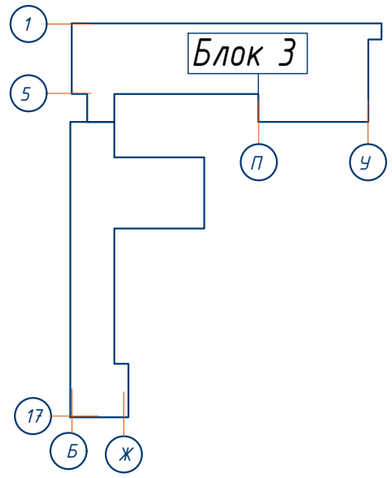

Усиляемый участок

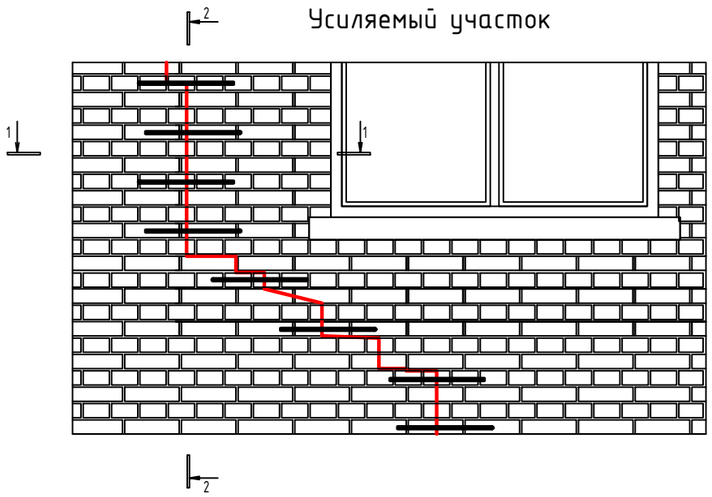

Разрез 2-2

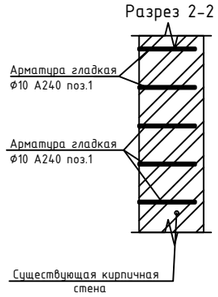

Примечания:
Перед установкой арматурных стержней просверлить перфоратором отверстия Ф14 мм , под углом 45 градусов к полю стены, на глубину 3\4 толщины, вертикальный шаг отверстий для анкеров - через два ряда кладки, очистить их от мусора и пыли и хорошо увлажнить.

Разрез 1-1

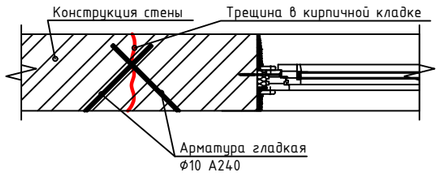

Спецификация расхода материалов усиления стен толщиной 510мм

Поз.	Обозначение	Наименование	Кол.	Масса ед.,кг.	Примеч.
		Усиляемый участок в осях 6-1	1,14		$м^2$
1	ГОСТ 34028-2016	Ф10А240 L=1000	20	0,61	12,2

Изм	Кол	Лист	№док	Подпись	Дата
Директор		Сыздыков Б.			
Нормаконт		Бекмуратов Ж.			
ГАП		Сыздыков Б.			
Проверил.		Сыздыков Б.			
Инженер		Каримов Т.			

Альбом-1.2 И5408-23-КЖ

Капитальный ремонт школы №13 по ул. Гоголя 7,9 в г. Жезказган области Улытау.

Стадия	Лист	Листов
РП	8	

Фасад в осях 6-1. Блок 3

ТОО "BS ARCHI GROUP"
Лицензия № 21030308

Фасад в осях 1-6. Блок 3

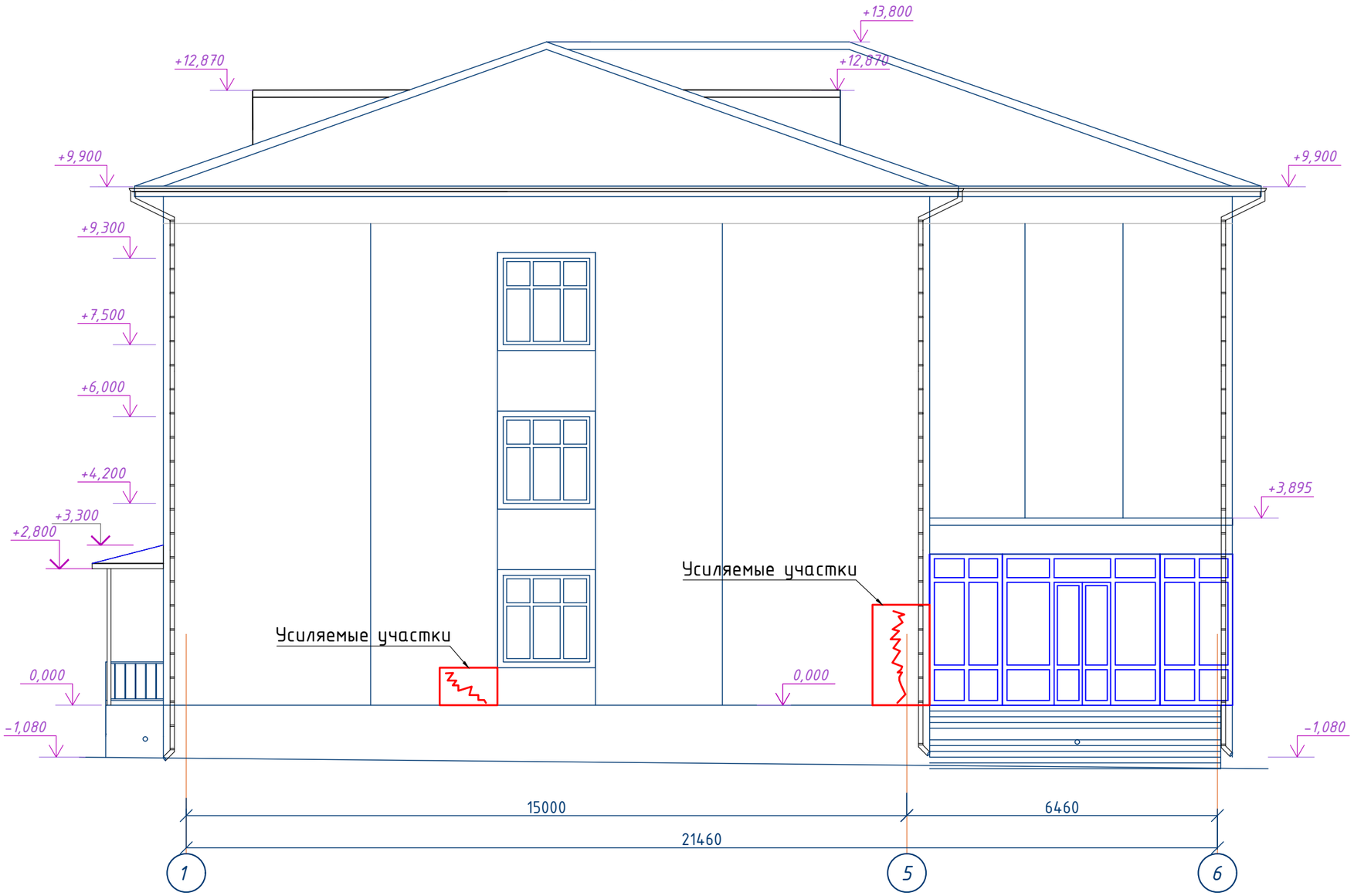

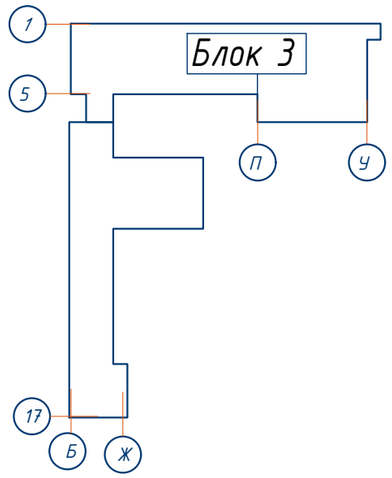

Усиляемый участок

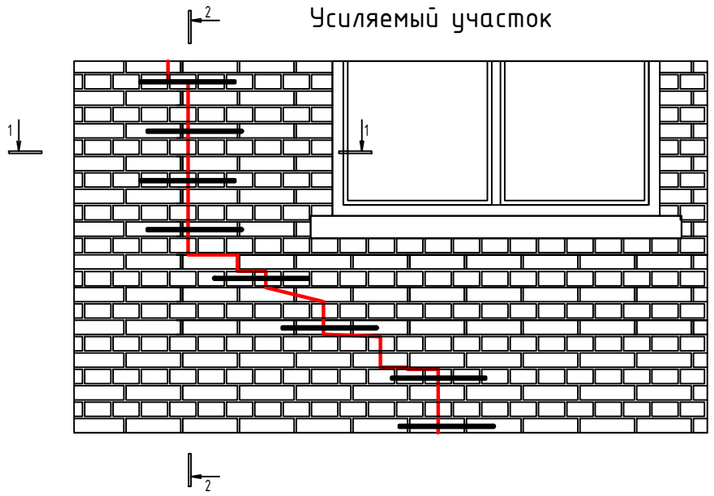

Разрез 2-2

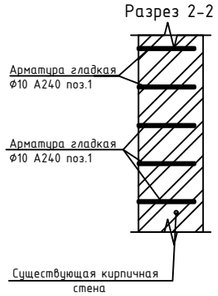

Примечания:
Перед установкой арматурных стержней просверлить перфоратором отверстия Ф14 мм , под углом 45 градусов к полю стены, на глубину 3\4 толщины, вертикальный шаг отверстий для анкеров - через два ряда кладки, очистить их от мусора и пыли и хорошо увлажнить.

Разрез 1-1

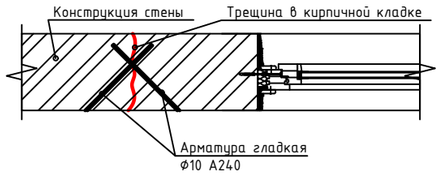

Спецификация расхода материалов усиления стен толщиной 510мм

Поз.	Обозначение	Наименование	Кол.	Масса ед.,кг.	Примеч.
		Усиляемый участок в осях 1-6	2,74		$м^2$
1	ГОСТ 34028-2016	Ф10А240 L=1000	34	0,61	20,74

Изм	Кол	Лист	№док	Подпись	Дата
Директор		Сыздыков Б.			
Нормаконт		Бекмуратов Ж.			
ГАП		Сыздыков Б.			
Проверил.		Сыздыков Б.			
Инженер		Каримов Т.			

Альбом-1.2 И5408-23-КЖ

Капитальный ремонт школы №13 по ул. Гоголя 7,9 в г. Жезказган области Улытау.

Стадия	Лист	Листов
РП	9	

Фасад в осях 1-6. Блок 3

ТОО "BS ARCHI GROUP"
Лицензия № 21030308

План пробиваемых проемов подвала. Блок 3 (существующий)

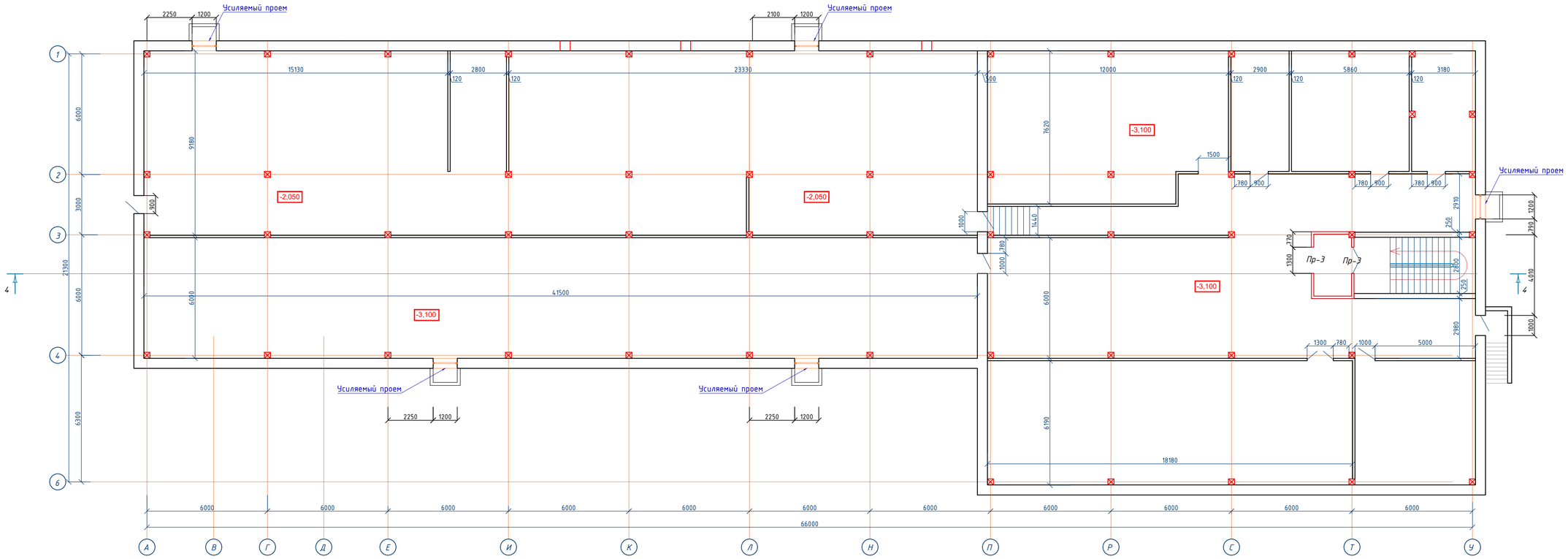

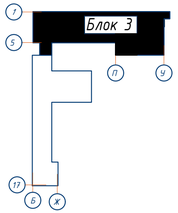

Усиление проемов в существующем фундаменте

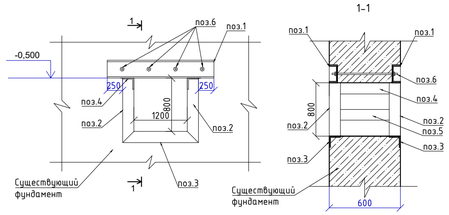

Спецификация расхода материалов усиления проемов

Марка поз	Обозначение	Наименование	Кол. шт.	Масса ед. кг.	Приме-чание
		Усиление проема	6		шт.
1	ГОСТ 8240-89	Швеллер 10П L=1700	2	14,60	29,2
2	ГОСТ 8509-86	Уголок 63х5 L=860	4	4,13	16,52
3	ГОСТ 8509-86	Уголок 63х5 L=1320	2	6,34	12,68
4	ГОСТ 8509-86	Уголок 63х5 L=475	2	2,27	4,54
5	ГОСТ 19903-74	Полоса стальная 63х5 L=475	4	1,17	4,68
6	ГОСТ 7798-70	Анкерный болт Ф10 с гайкой L=400	8		шт.

						Альбом-1.2		И5408-23-КЖ
						Капитальный ремонт школы №13 по ул. Гоголя 7,9 в г. Жезказган области Улытау.		
Изм.	Кол.уч.	Лист	N°док.	Подпись	Дата			
Директор		Сыздыков Б.			28.08.23		Стадия	Лист	Листов
Нормконт		Бекмурамов К.			28.08.23		РП	10	
ГАП		Сыздыков Б.			28.08.23				
Проверил.		Сыздыков Б.			28.08.23	План пробиваемых проемов подвала. Блок 3 (существующий)	ТОО "BS ARCHI GROUP" Лицензия № 21030308	
Инженер		Каримов Т.			28.08.23			

План перемычек 1-го этажа. Блок 1

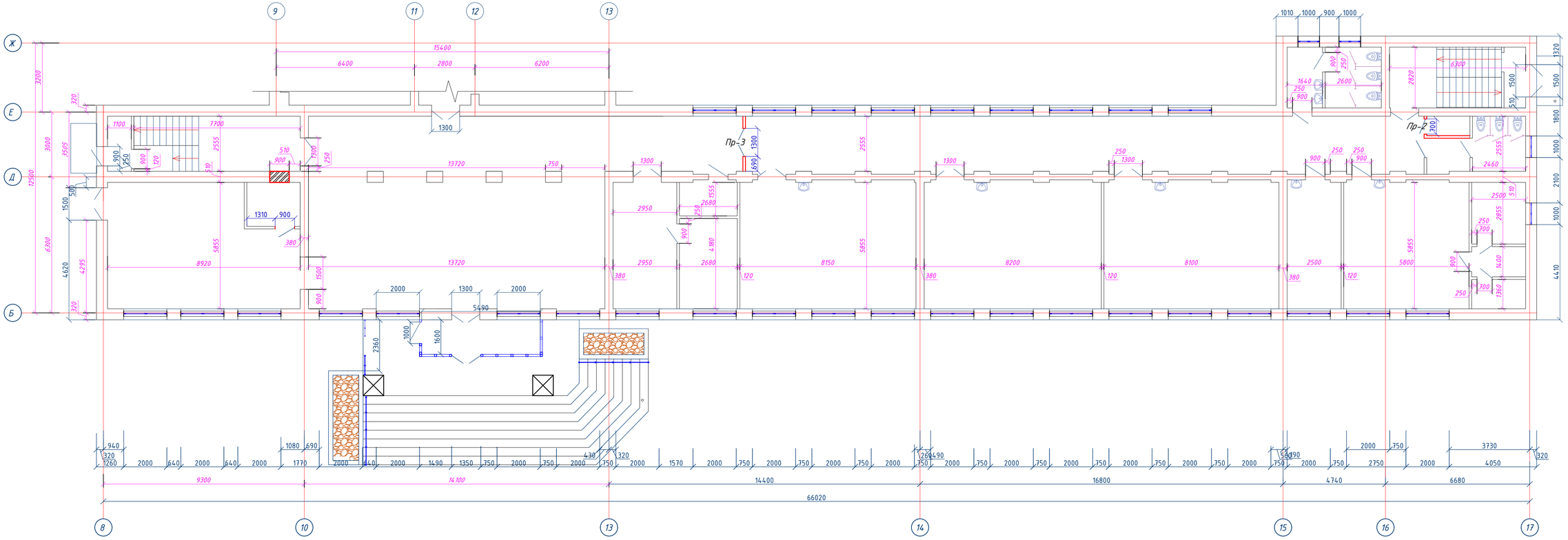

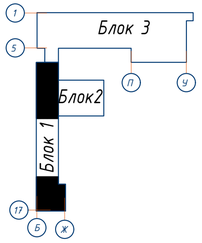

Изм.	Кол.уч.	Лист	N°док.	Подпись	Дата	Альбом-1.2	И5408-23-КЖ
						Капитальный ремонт школы №13 по ул. Гоголя 7,9 в г. Жезказган области Улытау.	
Директор		Сыздыков Б.					Стадия / Лист / Листов
Нормаконт		Бекмуратов Х.					РП / 11 /
ГАП		Сыздыков Б.					
Проверил.		Сыздыков Б.					
Инженер		Каримов Т.				План перемычек 1-го этажа. Блок 1	ТОО "BS ARCHI GROUP" Лицензия № 21030308

План перемычек 1-го этажа. Блок 2

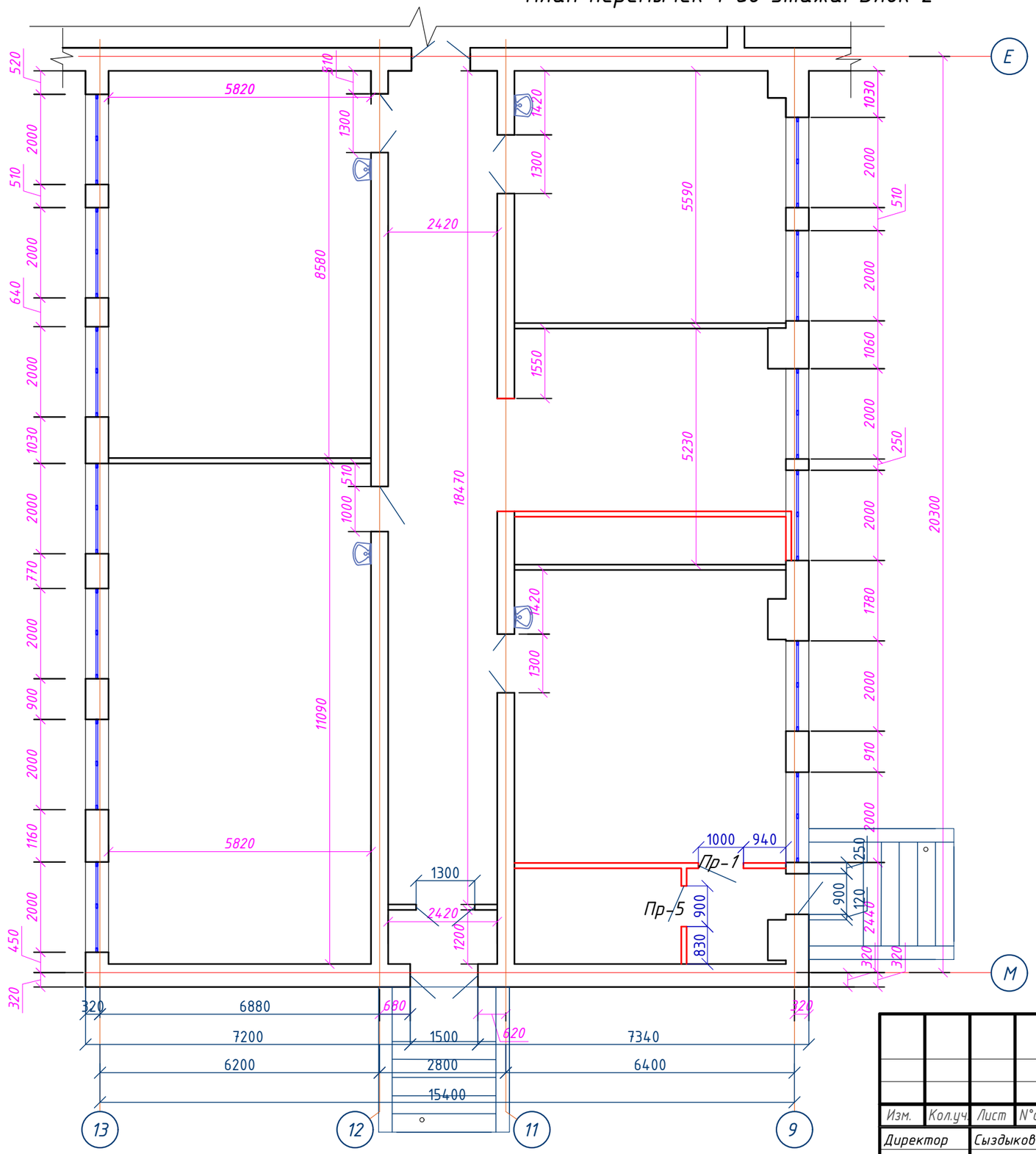

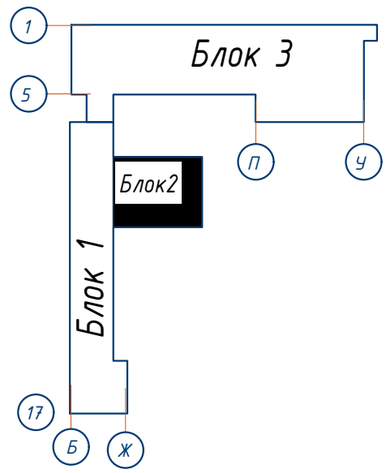

						Альбом-1.2		И5408-23-КЖ
						Капитальный ремонт школы №13 по ул. Гоголя 7,9 в г. Жезказган области Улытау.		
Изм.	Кол.уч.	Лист	N°док.	Подпись	Дата			
Директор		Сыздыков Б.					Стадия	Лист	Листов
Нормаконт		Бекмуратов Ж.					РП	12	
ГАП		Сыздыков Б.							
Проверил.		Сыздыков Б.				План перемычек 1-го этажа. Блок 2	ТОО "BS ARCHI GROUP" Лицензия № 21030308	
Инженер		Каримов Т.						

План перемычек 1-го этажа. Блок 3

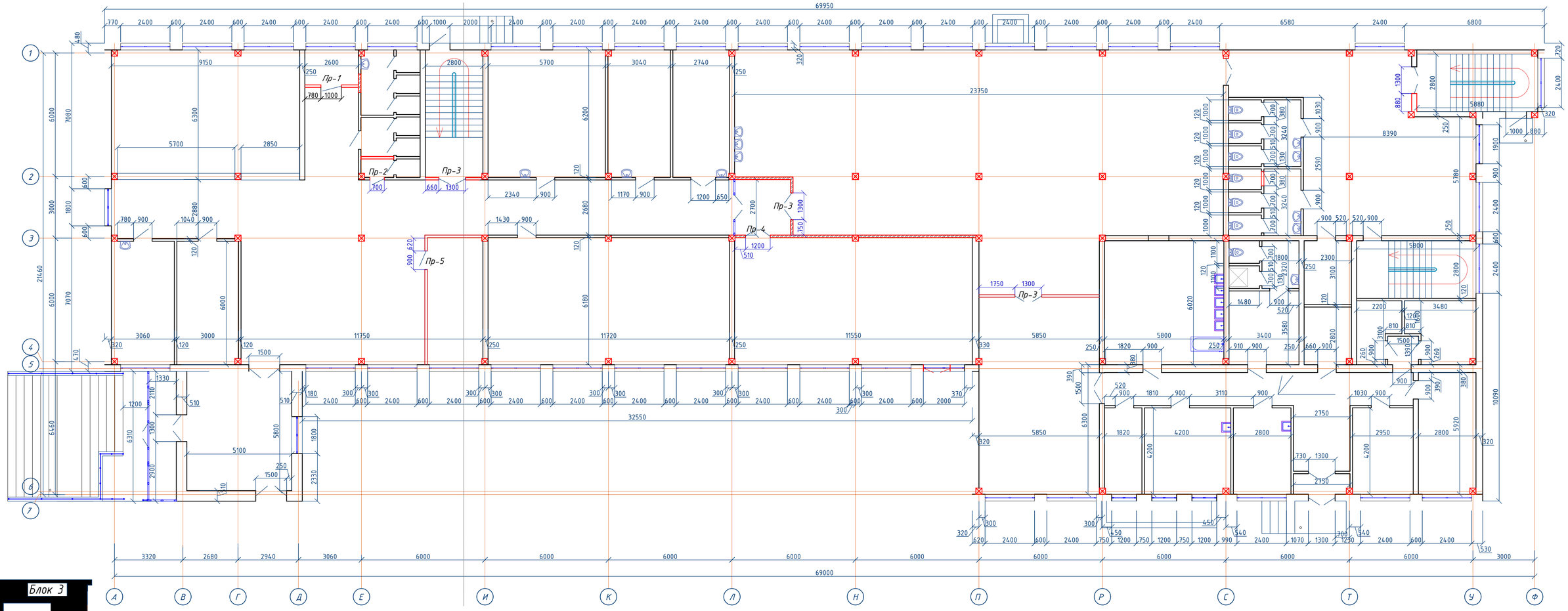

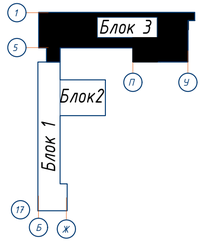

Изм.	Кол.уч.	Лист	N°док.	Подпись	Дата	Альбом-1.2 И5408-23-КЖ
Директор		Сыздыков Б.				Капитальный ремонт школы №13 по ул. Гоголя 7,9 в г. Жезказган области Улытау.
Нормаконт		Бекмуратов				
ГАП		Сыздыков Б.				Стадия: РП · Лист: 13 · Листов:
Проверил.		Сыздыков Б.				
Инженер		Каримов Т.				План перемычек 1-го этажа. Блок 3

ТОО "BS ARCHI GROUP"
Лицензия № 21030308

План перемычек этажа. Блок 1

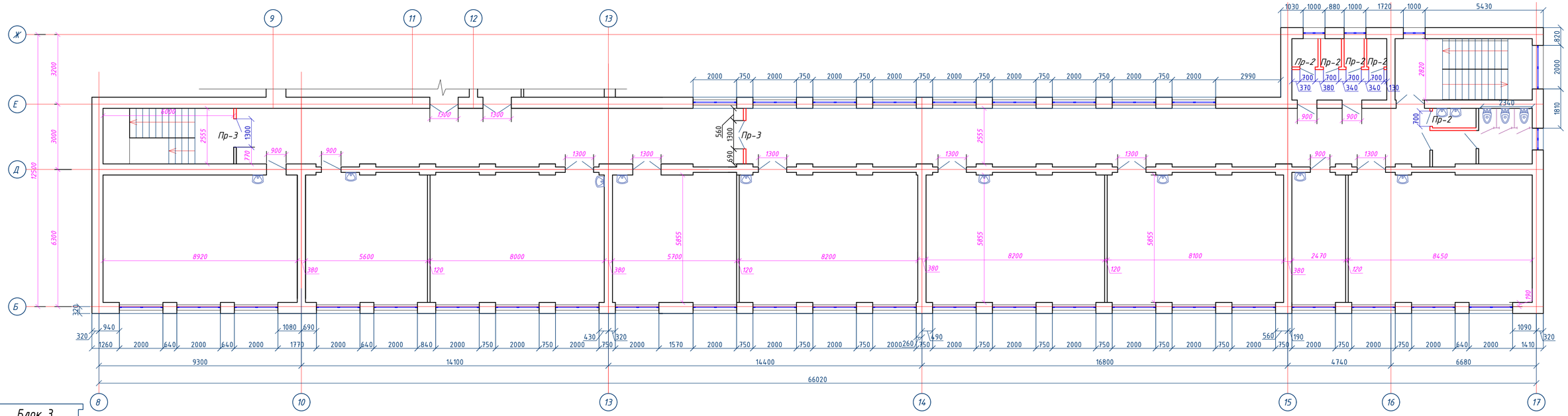

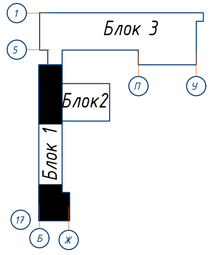

Изм.	Кол.уч.	Лист	N°док.	Подпись	Дата
Директор		Сыздыков Б.			
Нормаконт		Бекмуратов Ж.			
ГАП		Сыздыков Б.			
Проверил.		Сыздыков Б.			
Инженер		Каримов Т.			

Альбом-1.2

И5408-23-КЖ

Капитальный ремонт школы №13 по ул. Гоголя 7,9 в г. Жезказган области Улытау.

Стадия	Лист	Листов
РП	14	

План перемычек2-го этажа. Блок 1

ТОО "BS ARCHI GROUP"
Лицензия № 21030308

План перемычек 2-го этажа. Блок 2

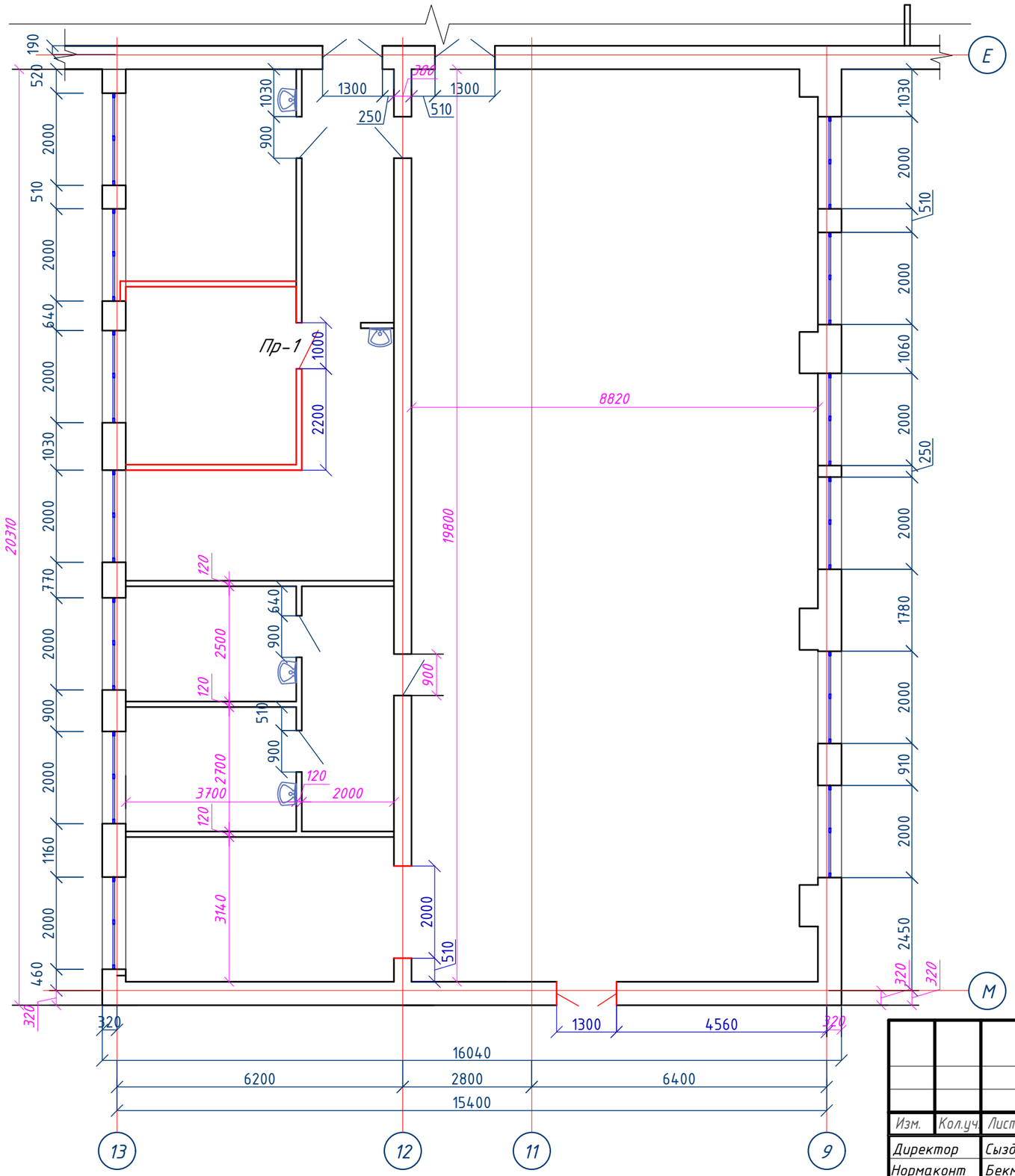

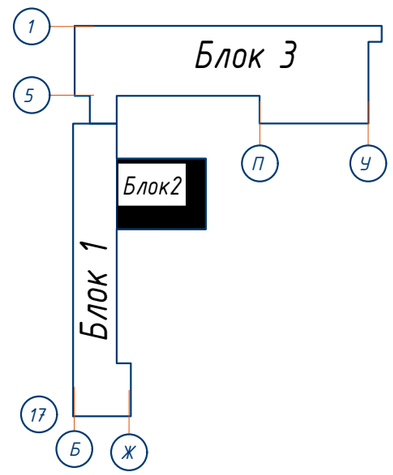

Изм.	Кол.уч.	Лист	N°док.	Подпись	Дата
Директор		Сыздыков Б.			
Нормаконт		Бекмуратов Ж.			
ГАП		Сыздыков Б.			
Проверил.		Сыздыков Б.			
Инженер		Каримов Т.			

Альбом-1.2 И5408-23-КЖ

Капитальный ремонт школы №13 по ул. Гоголя 7,9 в г. Жезказган области Улытау.

Стадия	Лист	Листов
РП	15	

План перемычек 2-го этажа. Блок 2

ТОО "BS ARCHI GROUP"
Лицензия № 21030308

План перемычек2-го этажа. Блок 3

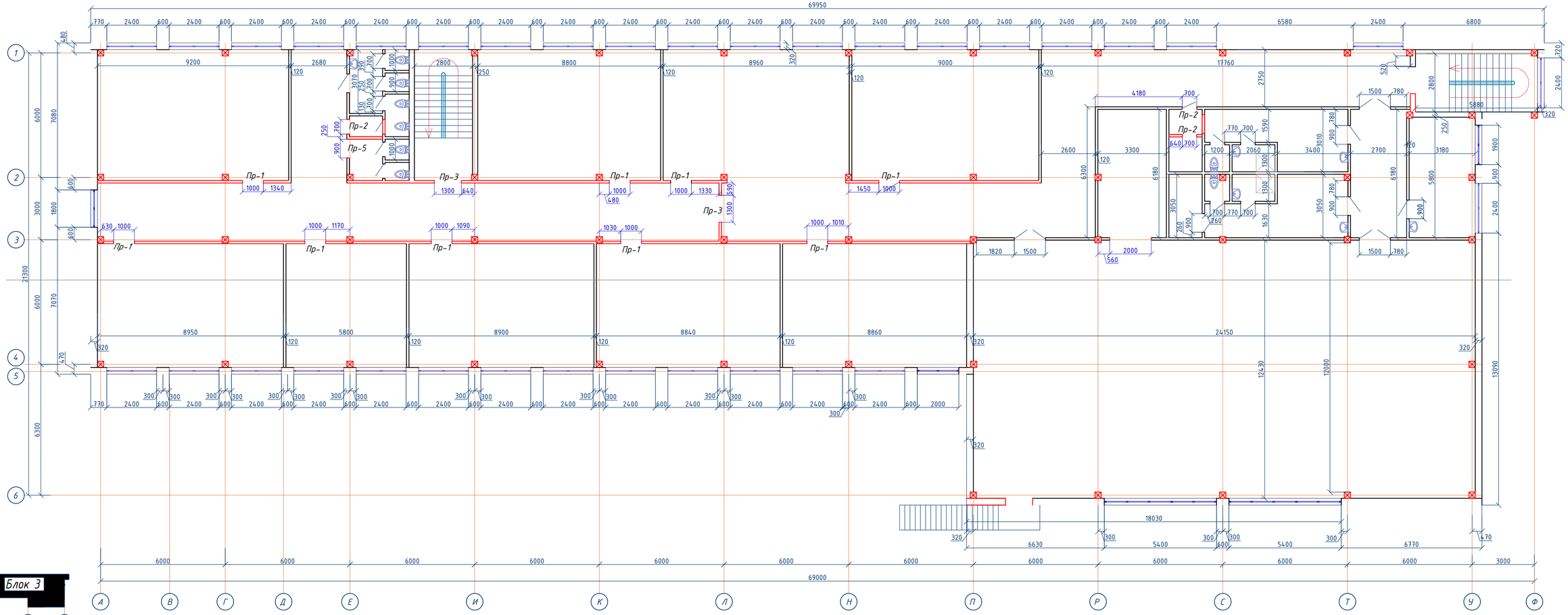

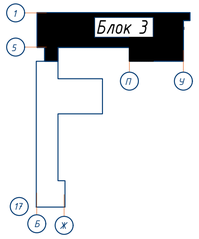

						Альбом-1.2		ИЗ408-23-КЖ	
						Капитальный ремонт школы №13 по ул. Гоголя 7,9 в г. Жезказган области Улытау.			
Изм.	Кол.уч	Лист	N°док.	Подпись	Дата				
Директор		Сыздыков Б.					Стадия	Лист	Листов
Нормоконт		Бекмуратов Ж.					РП	16	
ГАП		Сыздыков Б.							
Проверил.		Сыздыков Б.				План перемычек стен 2-го этажа. Блок 3	ТОО "BS ARCHI GROUP" Лицензия № 21030308		
Инженер		Каримов Т.							

План перемычек 3-го этажа. Блок 1

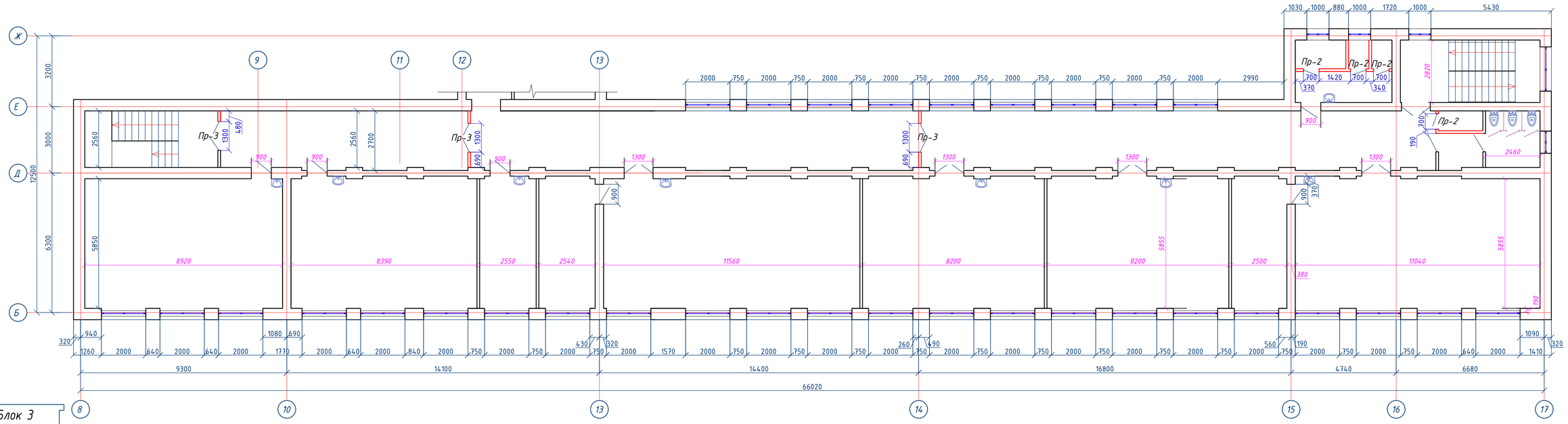

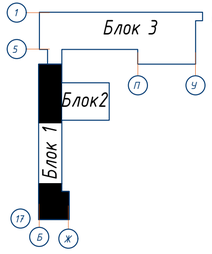

Изм.	Кол.уч	Лист	N°док.	Подпись	Дата	Альбом-1.2 ИЗ408-23-КЖ
Директор		Сыздыков Б.				Капитальный ремонт школы №13 по ул. Гоголя 7,9 в г. Жезказган области Улытау.
Нормаконт		Бекмуратов Ж.				
ГАП		Сыздыков Б.				Стадия: РП · Лист: 17 · Листов:
Проверил.		Сыздыков Б.				План перемычек 3-го этажа. Блок 1
Инженер		Каримов Т.				ТОО "BS ARCHI GROUP" Лицензия № 21030308

План усиления наружных стен 3-го этажа. Блок 2

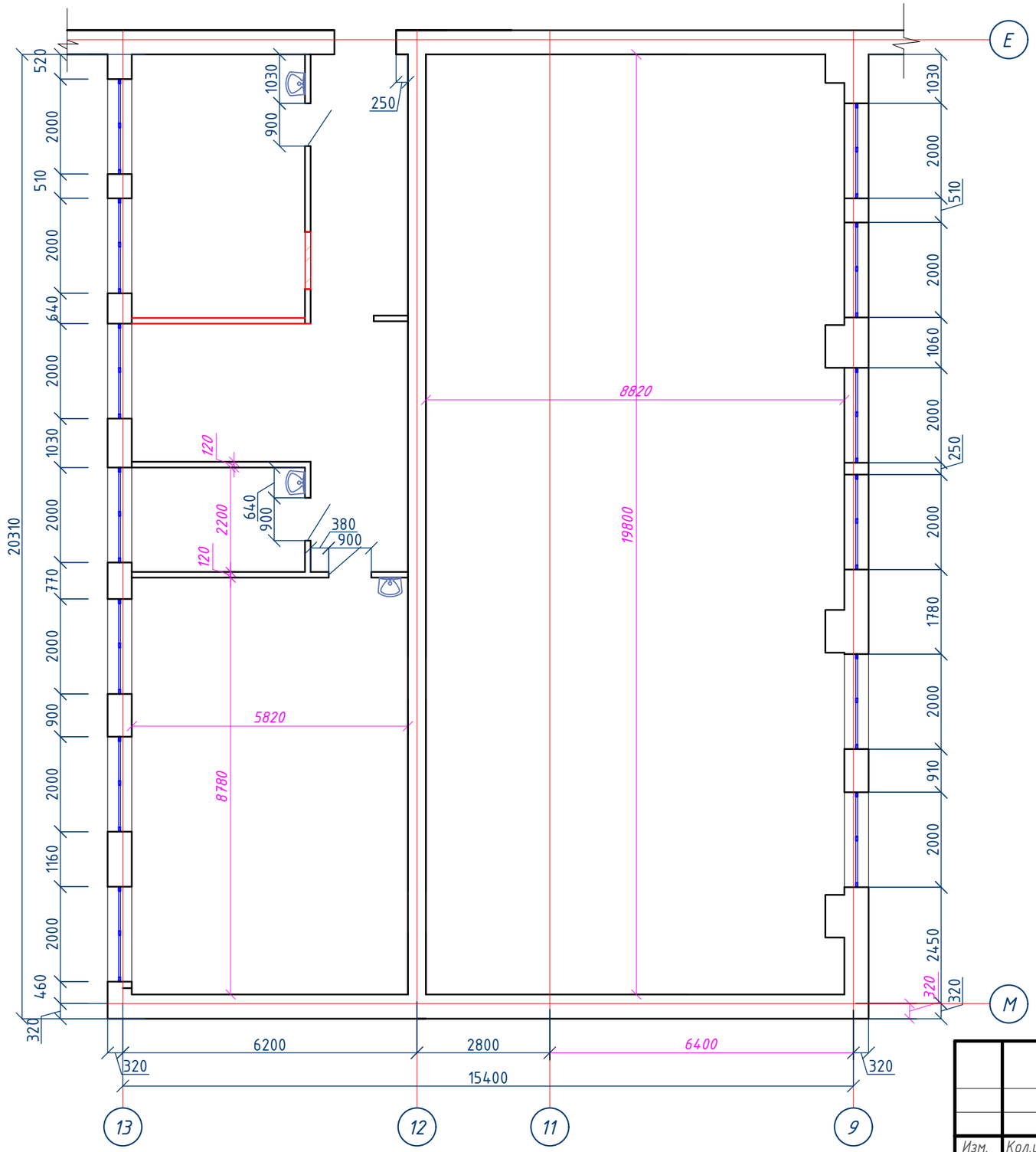

Изм.	Кол.уч.	Лист	N°док.	Подпись	Дата
Директор		Сыздыков Б.			
Нормаконт		Бекмуратов Ж.			
ГАП		Сыздыков Б.			
Проверил.		Сыздыков Б.			
Инженер		Каримов Т.			

Альбом-1.2 И5408-23-КЖ

Капитальный ремонт школы №13 по ул. Гоголя 7,9 в г. Жезказган области Улытау.

Стадия	Лист	Листов
РП	18	

План усиления наружных стен 3-го этажа. Блок 2

ТОО "BS ARCHI GROUP"
Лицензия № 21030308

План усиления наружных стен 3-го этажа. Блок 3

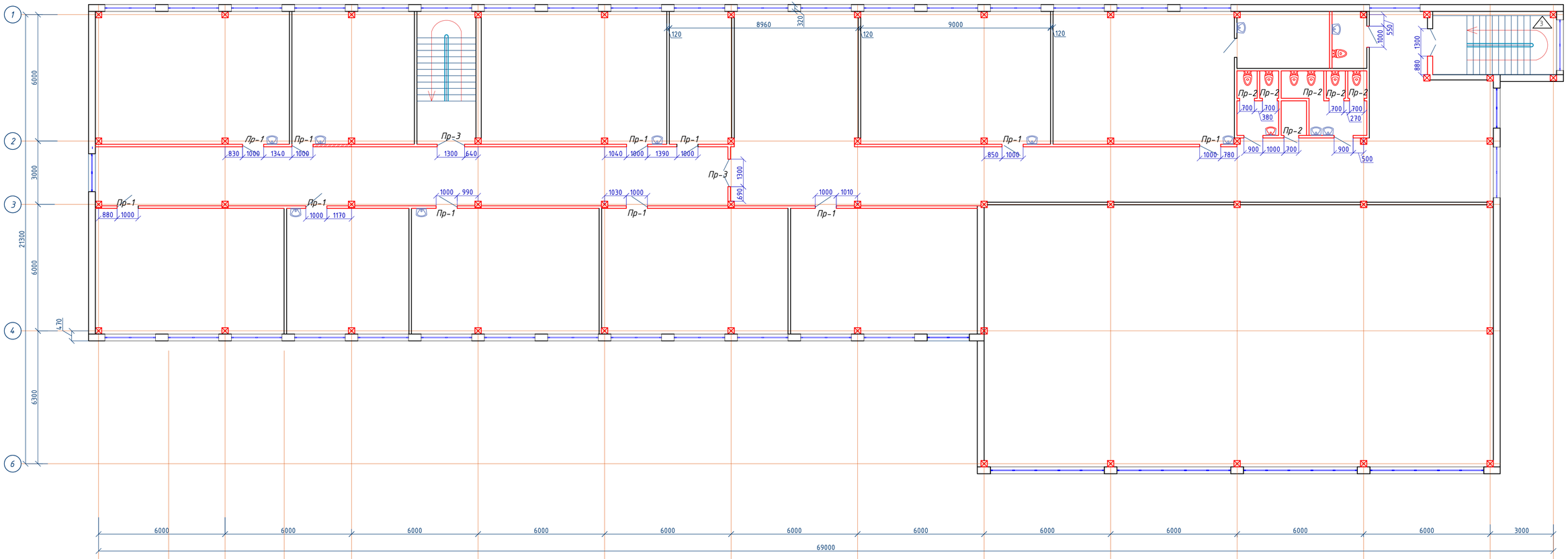

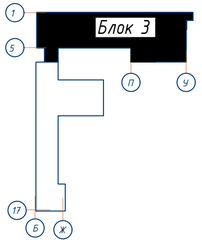

Изм.	Кол.уч.	Лист	N°док.	Подпись	Дата	Альбом-1.2 И5408-23-КЖ
						Капитальный ремонт школы №13 по ул. Гоголя 7,9 в г. Жезказган области Улытау.
Директор		Сыздыков Б.				Стадия: РП · Лист: 19 · Листов:
Нормаконт		Бекмуратов Ж.				
ГАП		Сыздыков Б.				
Проверил.		Сыздыков Б.				План усиления наружных стен 3-го этажа . Блок 3
Инженер		Каримов Т.				ТОО "BS ARCHI GROUP" Лицензия № 21030308

Детали крепления перегородок толщиной 120мм к кирпичной стене

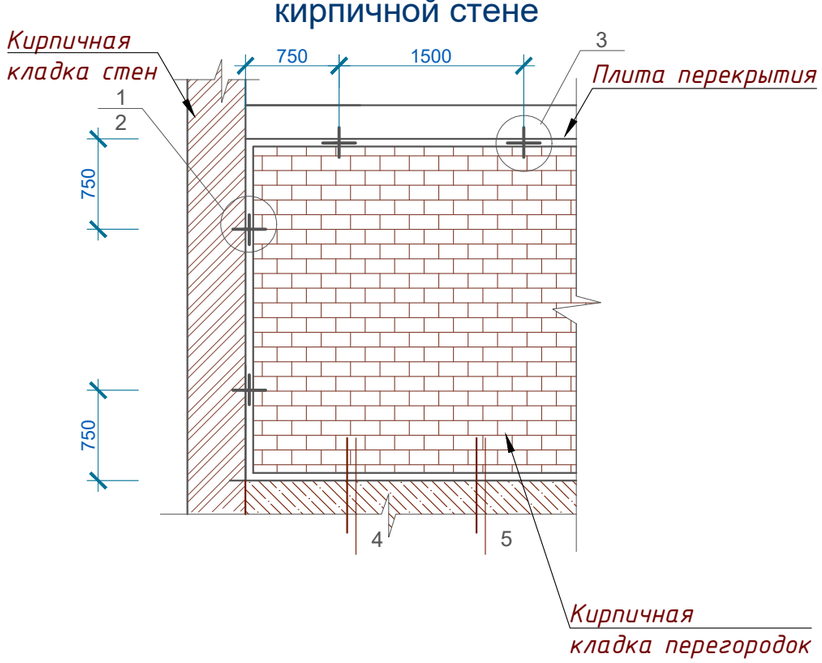

Узел 1

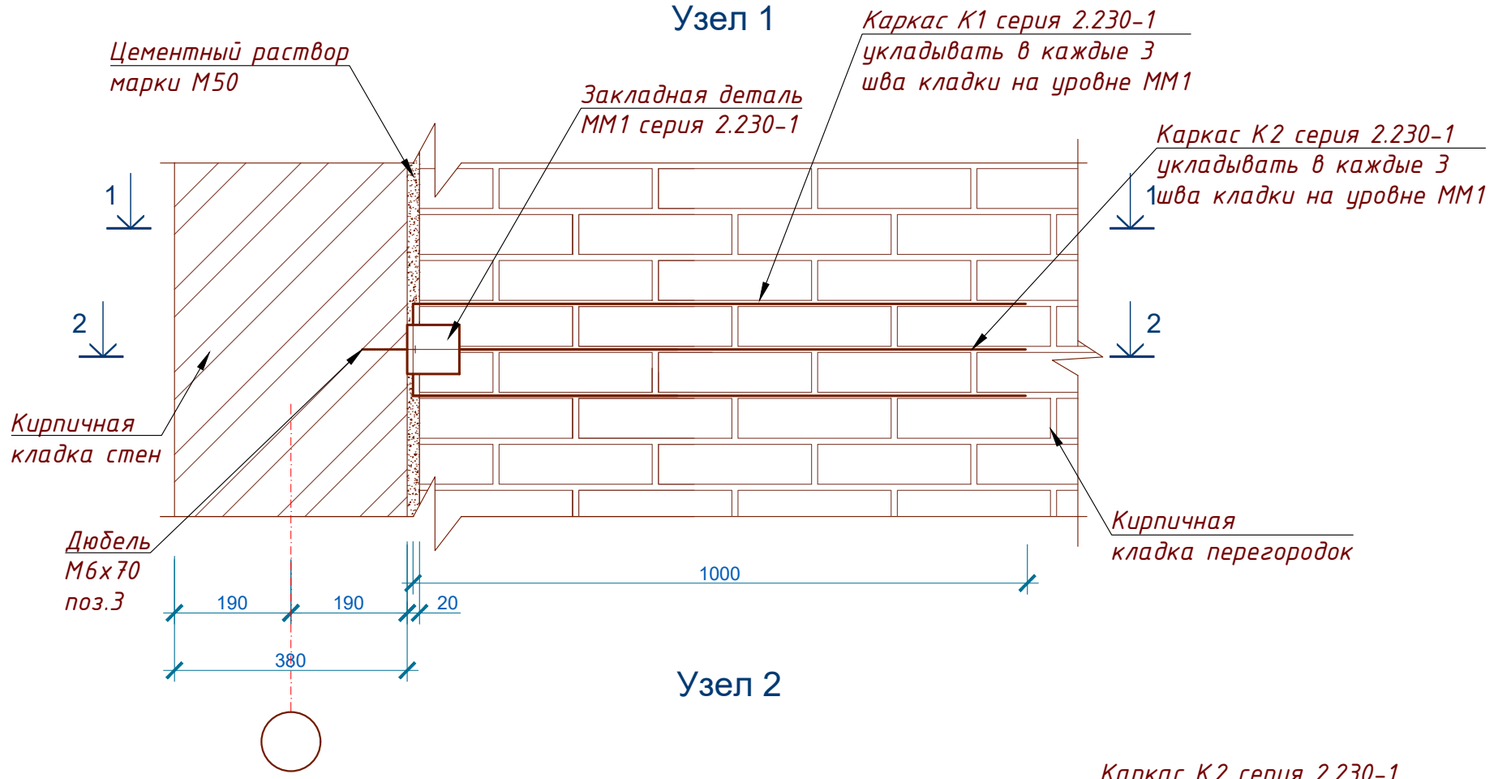

Детали крепления перегородок толщиной 120мм к колоне и к стенам техподполья

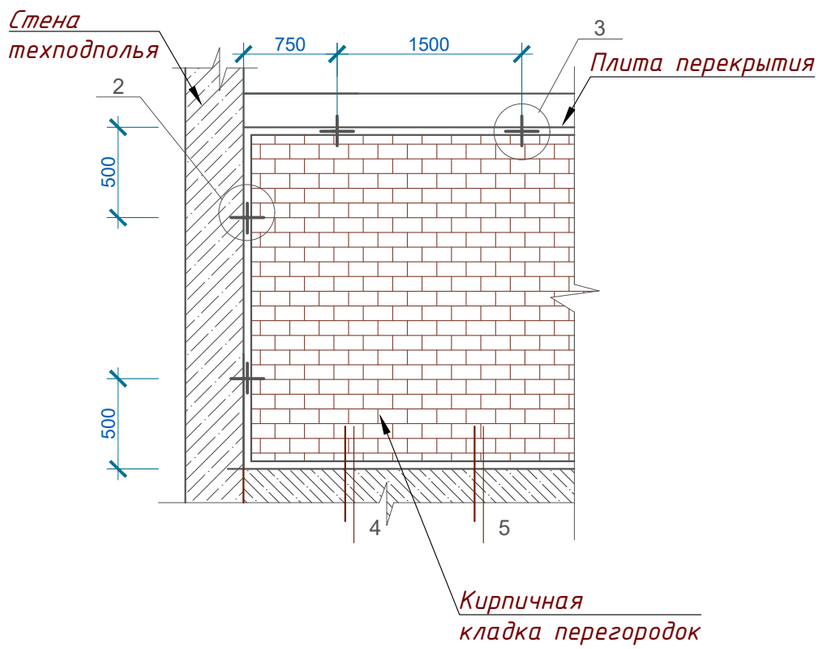

Узел 2

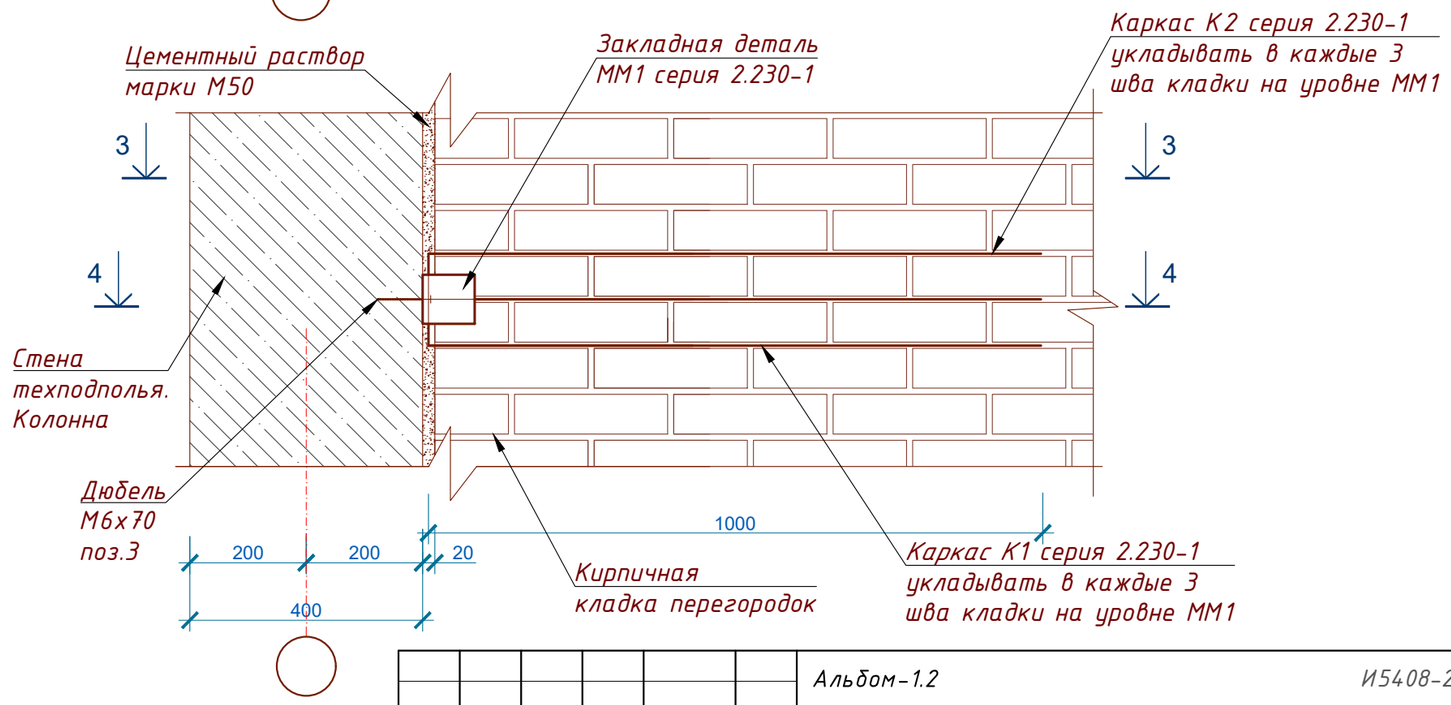

Изм.	Кол.уч.	Лист	N°док.	Подпись	Дата
Директор		Сыздыков Б.			28.08.23
Нормаконт		Бекмуратов Ж.			28.08.23
ГАП		Сыздыков Б.			28.08.23
Проверил.		Сыздыков Б.			28.08.23
Инженер		Каримов Т.			28.08.23

Альбом-1.2 И5408-23-КЖ

Капитальный ремонт школы №13 по ул. Гоголя 7,9 в г. Жезказган области Улытау.

Стадия	Лист	Листов
РП	20	

Детали крепления перегородок к стене

ТОО "BS ARCHI GROUP" Лицензия № 21030308

Взам. инв. №

Подп. и дата

Инв. № подл.

1-1

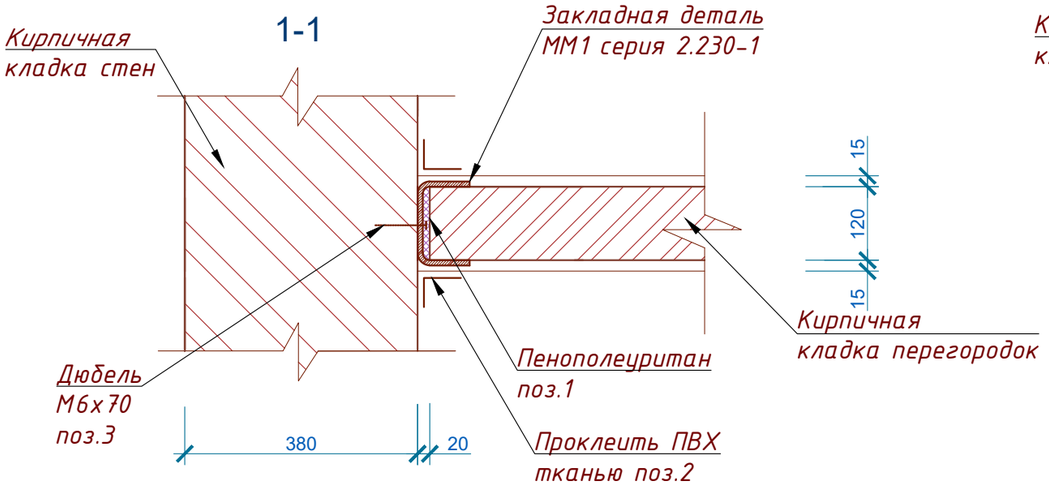

2-2

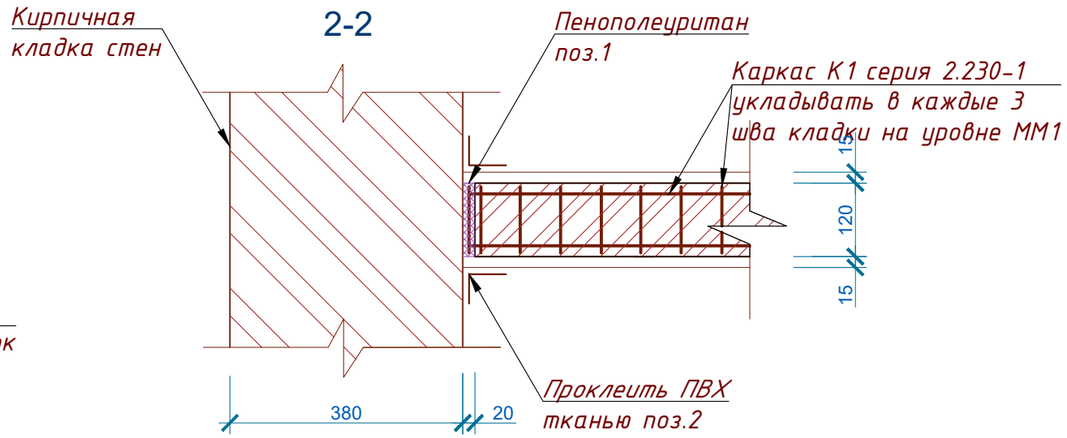

3-3

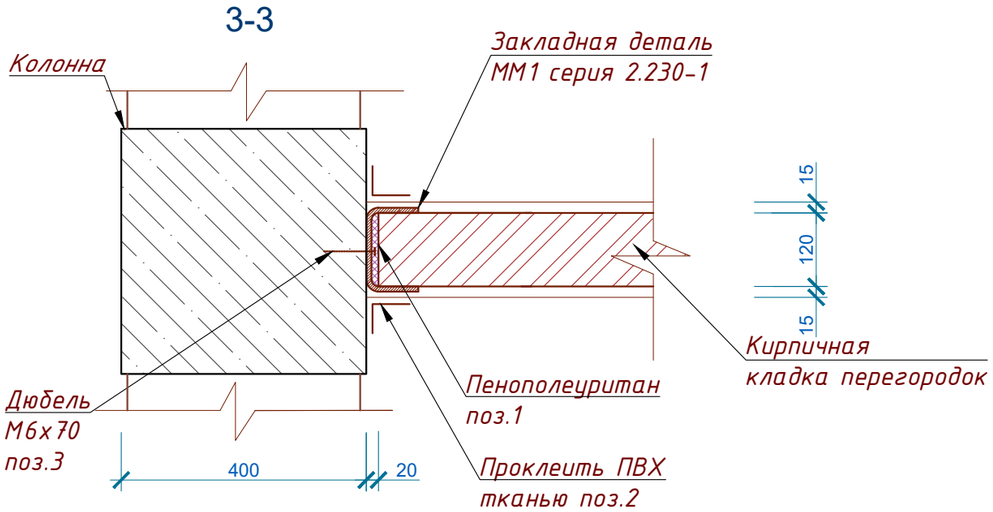

4-4

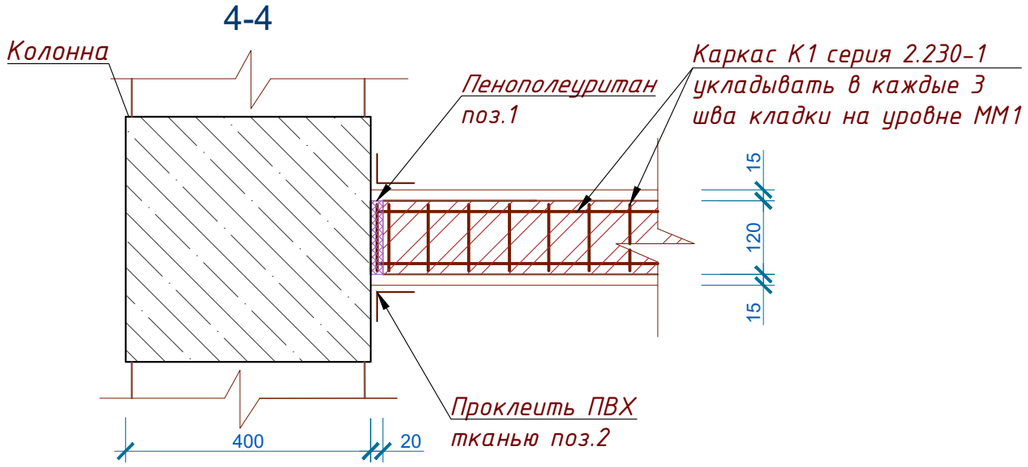

Взам. инв. №	
Подп. и дата	
Инв. № подл.	

Изм.	Кол.уч.	Лист	N°док.	Подпись	Дата
Директор		Сыздыков Б.			28.08.23
Нормаконт		Бекмуратов Ж.			28.08.23
ГАП		Сыздыков Б.			28.08.23
Проверил.		Сыздыков Б.			28.08.23
Инженер		Каримов Т.			28.08.23

Альбом-1.2 И5408-23-КЖ

Капитальный ремонт школы №13 по ул. Гоголя 7,9 в г. Жезказган области Улытау.

Стадия	Лист	Листов
РП	21	

Сечения 1-1...4-4

ТОО "BS ARCHI GROUP"
Лицензия № 21030308

Узел 3

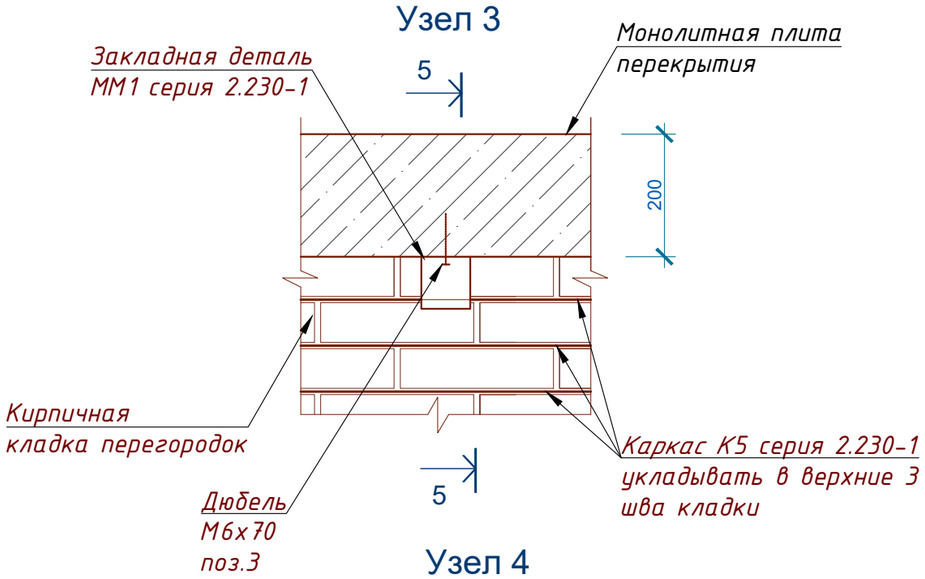

5-5

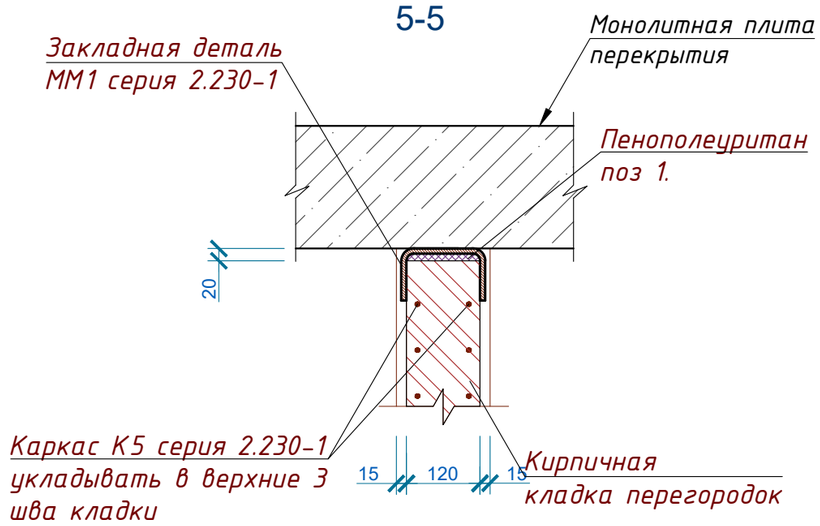

Узел 4

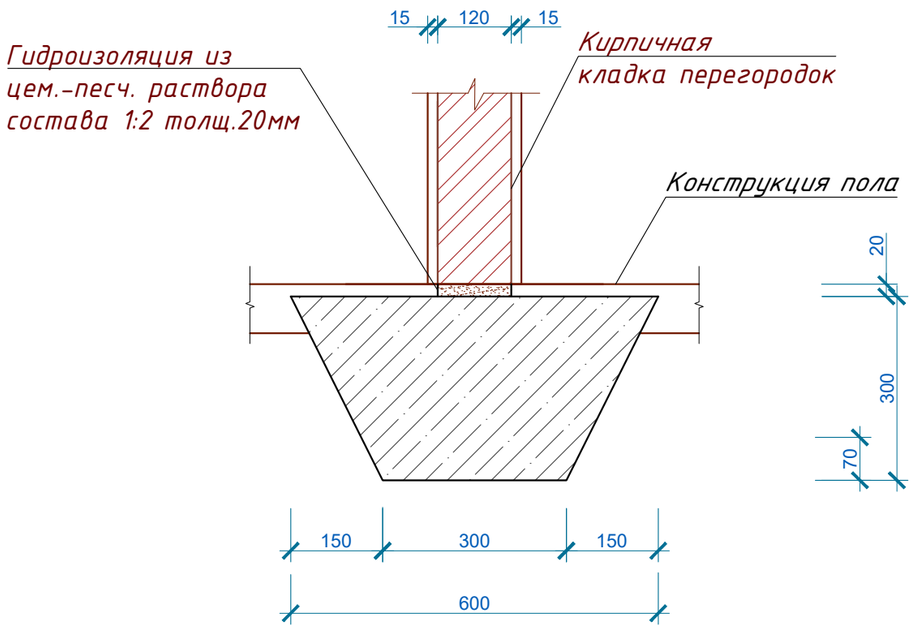

Узел 5

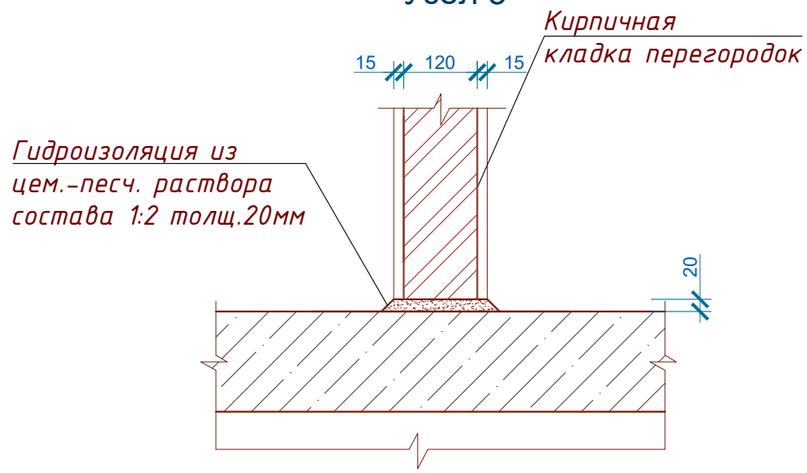

Спецификация расхода материалов на перегородки

Марка поз	Обозначение	Наименование	Кол.	Масса ед. кг.	Приме-чание
1	ТУ 6-55-43-90	Пенополеуритан	0,80		$м^3$
2	ГОСТ 290.61-91	ПВХ ткань	1,26		$м^2$
3	ГОСТ 28457-90	Дюбель М6х70	374	0,03	11,22
ММ1	Серия 2.230-1, в.5	Закладная деталь ММ1	374	0,55	205,7
К1	Серия 2.230-1, в.5	Каркас К1	168	0,41	68,88
К2	Серия 2.230-1, в.5	Каркас К2	168	0,17	28,56
К5	Серия 2.230-1, в.5	Каркас К5 п.м.	743,73	0,15	111,55

Примечание:
Раствор для кладки стен выполнить на портландцементе М50 ГОСТ 28013-98

Изм.	Кол.уч.	Лист	N°док.	Подпись	Дата
Директор		Сыздыков Б.			28.08.23
Нормаконт		Бекмуратов Ж.			28.08.23
ГАП		Сыздыков Б.			28.08.23
Проверил.		Сыздыков Б.			28.08.23
Инженер		Каримов Т.			28.08.23

Альбом-1.2 И5408-23-КЖ

Капитальный ремонт школы №13 по ул. Гоголя 7,9 в г. Жезказган области Улытау.

Стадия	Лист	Листов
РП	22	

Узел 3, 4, 5.

ТОО "BS ARCHI GROUP"
Лицензия № 21030308

Взам. инв. №
Подп. и дата
Инв. № подл.

Монолитная перемычка
Пр-1,Пр-2,Пр-3,Пр-4,Пр-5,Пр-6

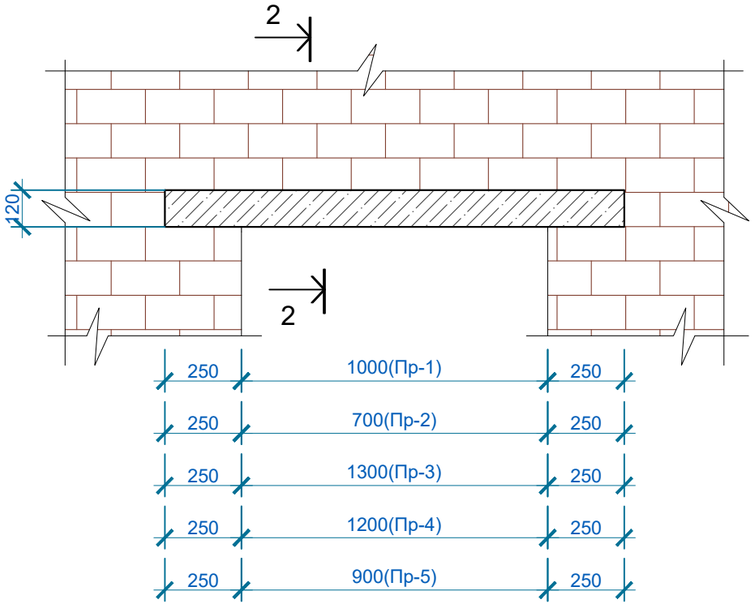

2-2
(Пр-1...Пр-5)

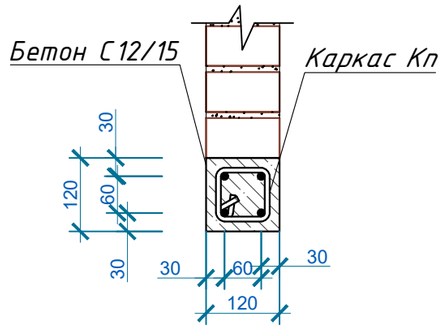

Спецификация расхода материалов Кп-1...Кп-5

Марка изделия	Поз. дет.	Наименование	Кол.	Масса 1 дет., кг	Масса изделия, кг
Кп-1	1	Ф10 S500 ГОСТ 34028-2016 L= 1500	2	0,91	1,82
	2	Ф12 S500 ГОСТ 34028-2016 L= 1500	2	1,33	2,66
	3	Ф8 S240 ГОСТ 34028-2016 L= 450	9	0,18	1,62
Кп-2	1	Ф10 S500 ГОСТ 34028-2016 L= 1200	2	0,73	1,46
	2	Ф12 S500 ГОСТ 34028-2016 L= 1200	2	1,06	2,12
	3	Ф8 S240 ГОСТ 34028-2016 L= 450	8	0,18	1,44
Кп-3	1	Ф10 S500 ГОСТ 34028-2016 L= 1800	2	1,09	2,18
	2	Ф12 S500 ГОСТ 34028-2016 L= 1800	2	1,60	3,20
	3	Ф8 S240 ГОСТ 34028-2016 L= 450	11	0,18	1,98
Кп-4	1	Ф10 S500 ГОСТ 34028-2016 L= 1700	2	1,04	2,08
	2	Ф12 S500 ГОСТ 34028-2016 L= 1700	2	1,51	3,02
	3	Ф8 S240 ГОСТ 34028-2016 L= 450	11	0,18	1,98
Кп-5	1	Ф10 S500 ГОСТ 34028-2016 L= 1400	2	0,85	1,70
	2	Ф12 S500 ГОСТ 34028-2016 L= 1400	2	1,24	2,48
	3	Ф8 S240 ГОСТ 34028-2016 L= 450	10	0,18	1,80

Таблица исполнения перемычек

Марка	Пр-1	Пр-2	Пр-3	Пр-4	Пр-5
A	250	250	250	250	250
B	1000	700	1300	1200	900
H	120	120	120	120	120
L	1500	1200	1800	1700	1400

Кп-3

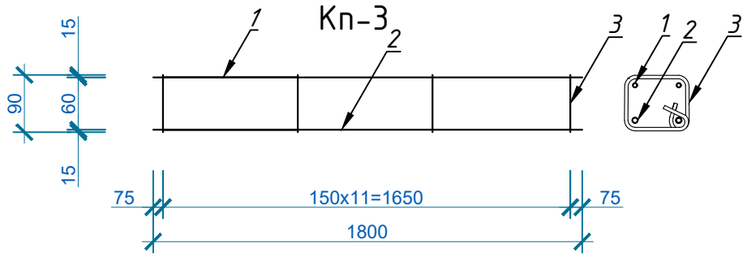

Кп-4

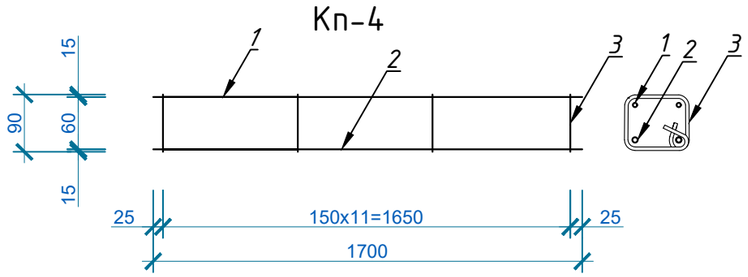

Кп-5

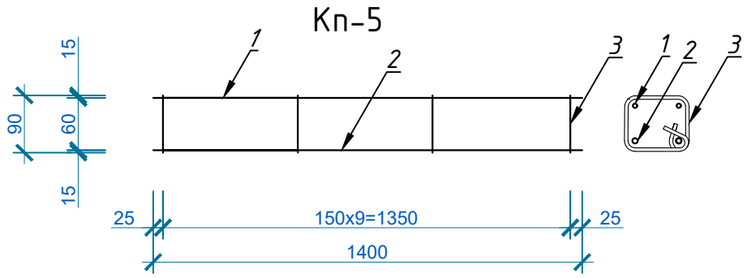

Кп-1

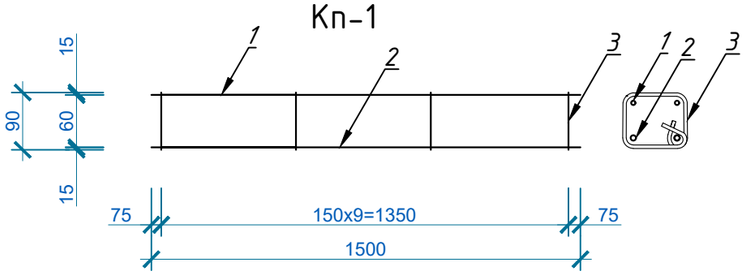

Кп-2

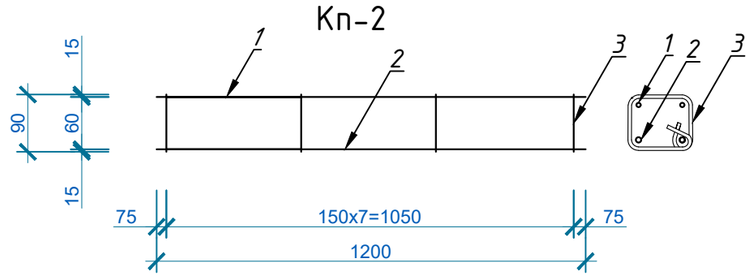

Взам. инв. №

Подп. и дата

Инв. № подл.

Изм.	Кол.уч.	Лист	N°док.	Подпись	Дата
Директор		Сыздыков Б.			28.08.23
Нормаконт		Бекмуратов Ж.			28.08.23
ГАП		Сыздыков Б.			28.08.23
Проверил.		Сыздыков Б.			28.08.23
Инженер		Каримов Т.			28.08.23

Альбом-1.2 И5408-23-КЖ

Капитальный ремонт школы №13 по ул. Гоголя 7,9 в г. Жезказган области Улытау.

Стадия	Лист	Листов
РП	23	

Монолитная перемычка Пр-1...Пр-5

ТОО "BS ARCHI GROUP"
Лицензия № 21030308

Спецификация расхода материалов монолитных перемычек Пр-1...Пр-5

Марка поз	Обозначение	Наименование	Кол. шт.	Масса ед. кг.	Приме-чание
		Монолитная перемычка Пр-1	23	6,10	140,3
		Сборочные единицы			
		Каркас Кп-1	1	6,10	кг.
		Бетон кл С12/15			0,020
		Монолитная перемычка Пр-2	20	5,02	100,4
		Сборочные единицы			
		Каркас Кп-2	1	5,02	кг.
		Бетон кл С12/15			0,017
		Монолитная перемычка Пр-3	15	7,36	110,4
		Сборочные единицы			
		Каркас Кп-3	1	7,36	кг.
		Бетон кл С12/15			0,025
		Монолитная перемычка Пр-4	1	7,08	7,08
		Сборочные единицы			
		Каркас Кп-4	1	7,08	кг.
		Бетон кл С12/15			0,024
		Монолитная перемычка Пр-5	3	5,98	17,94
		Сборочные единицы			
		Каркас Кп-5	1	5,98	кг.
		Бетон кл С12/15			0,021

Взам. инв. №

Подп. и дата

Инв. № подл.

Изм.	Кол.уч.	Лист	N°док.	Подпись	Дата
Директор		Сыздыков Б.			28.08.23
Нормаконт		Бекмуратов Ж.			28.08.23
ГАП		Сыздыков Б.			28.08.23
Проверил.		Сыздыков Б.			28.08.23
Инженер		Каримов Т.			28.08.23

Альбом-1.2 И5408-23-КЖ

Капитальный ремонт школы №13 по ул. Гоголя 7,9 в г. Жезказган области Улытау.

Стадия	Лист	Листов
РП	24	

Спецификация расхода материалов на перемычки

ТОО "BS ARCHI GROUP"
Лицензия № 21030308

План металлической лестницы

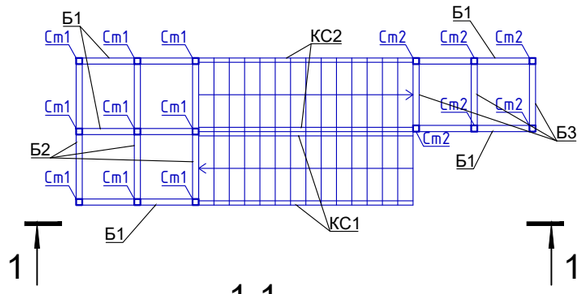

1-1

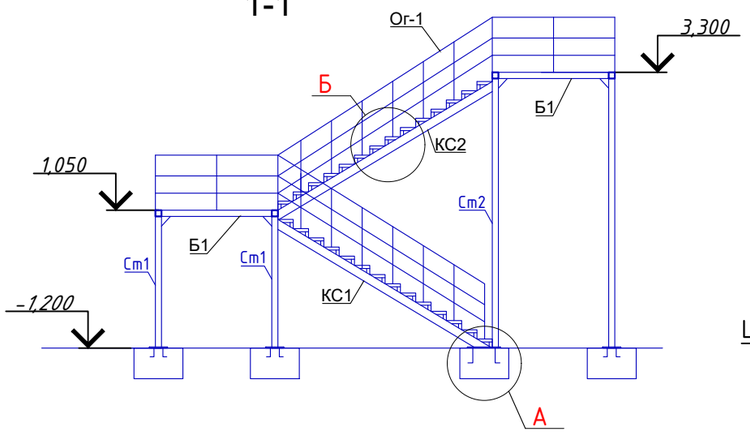

Узел А

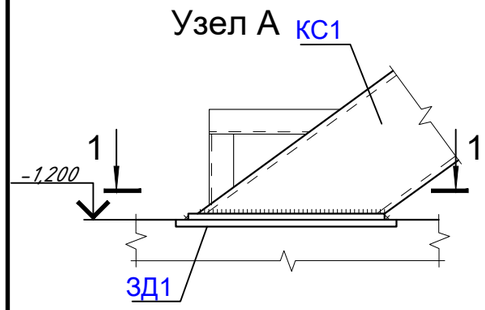

1-1

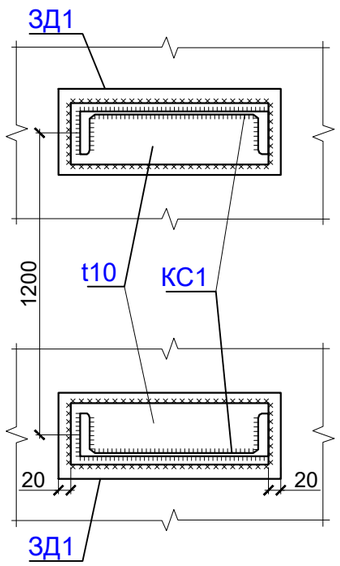

Зд1

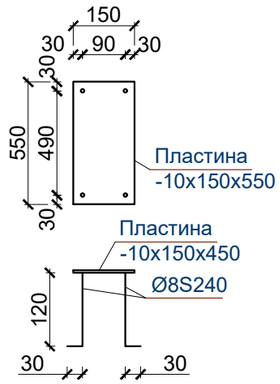

Узел Б

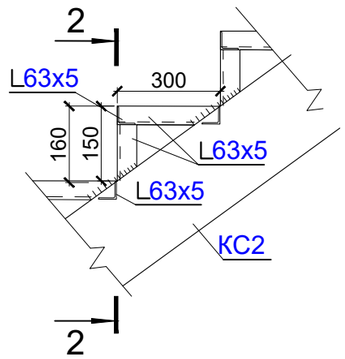

2-2

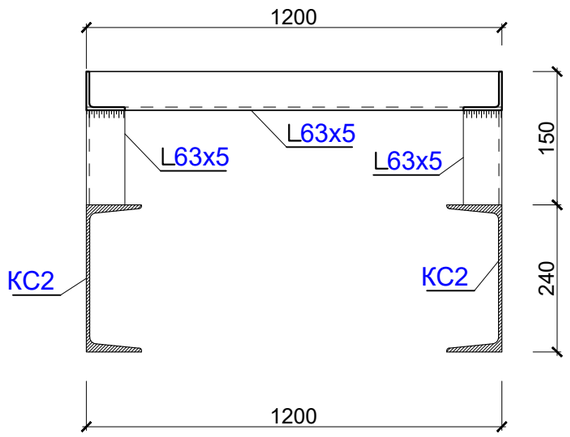

Спецификация расхода материалов металлической лестницы

Марка поз	Обозначение	Наименование	Кол. шт.	Масса ед. кг.	Приме-чание
		Косоур КС1			
1	ГОСТ 8240-89	[22П L=4045	2	169,68	169,68
		Косоур КС1			
1	ГОСТ 8240-89	[22П L=4080	2	85,68	171,36
		Ступени(150h)	28		шт.
1	ГОСТ 8509-86	∟ 63х5 L=87	2	0,42	0,84
2	ГОСТ 8509-86	∟ 63х5 L=250	2	1,20	2,40
3	ГОСТ 8509-86	∟ 63х5 L=1200	2	5,77	11,54
		Стойки			
Ст1	ГОСТ 8639-82	□ 100х8 L=2140	9	47,61	428,53
Ст2	ГОСТ 8639-82	□ 100х8 L=4390	4	97,67	390,68
		Балки			
Б1	ГОСТ 8645-68*	▯ 200х120х8 L=1800	5	67,17	335,85
Б2	ГОСТ 8645-68*	▯ 200х120х8 L=2200	3	82,10	246,30
Б3	ГОСТ 8645-68*	▯ 200х120х8 L=1000	3	37,32	111,96
		Закладная деталь Зд1			
1	ГОСТ 103-76	-150х10 L=550	4	6,48	25,92
2	ГОСТ 34028-2016	⌀8S240 L=150	8	0,06	0,96

Изм.	Кол.уч.	Лист	N°док.	Подпись	Дата
Директор		Сыздыков Б.			28.08.23
Нормаконт		Бекмуратов Ж.			28.08.23
ГАП		Сыздыков Б.			28.08.23
Проверил.		Сыздыков Б.			28.08.23
Инженер		Каримов Т.			28.08.23

Альбом-1.2 И5408-23-КЖ

Капитальный ремонт школы №13 по ул. Гоголя 7,9 в г. Жезказган области Улытау.

Стадия	Лист	Листов
РП	25	

План металлической лестницы

ТОО "BS ARCHI GROUP"
Лицензия № 21030308

План пробиваемых отверстий 1-го этажа. Блок 1

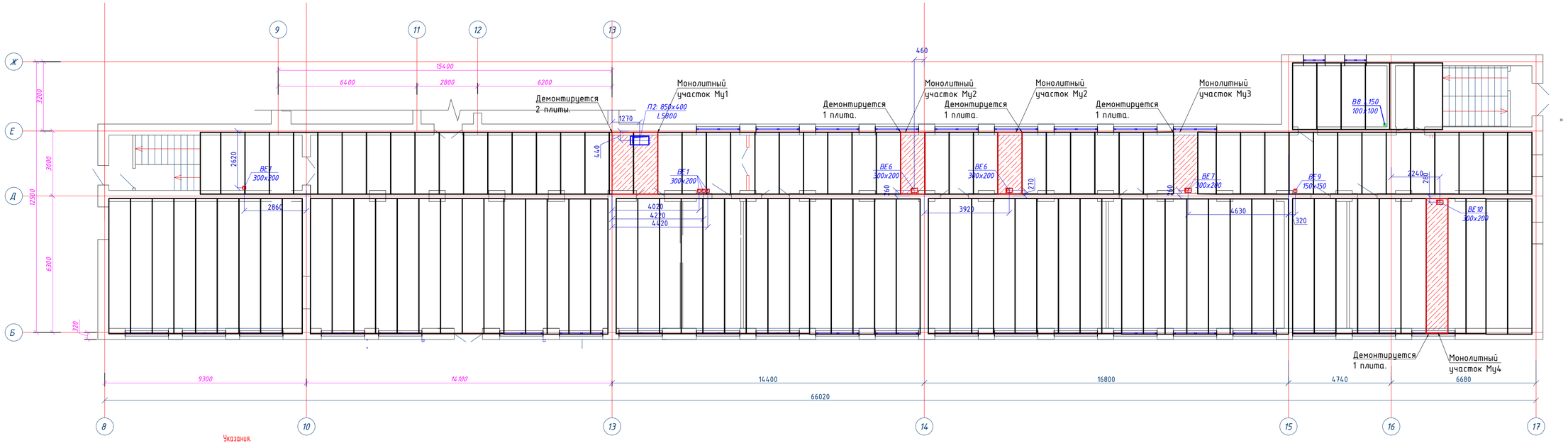

Указания.

1. Бетонные и арматурные работы выполнять в соответствии с требованиями СН РК 5.03-07-2013 "Несущие и ограждающие конструкции".
2. Арматуру монолитных участков в объемные каркасы собирать путем вязки стержней в каждом пересечении отожженной вязальной проволокой Ф3 мм.
3. В вязаных каркасах концы хомутов необходимо загнуть вокруг стержня продольной арматуры и завести внутрь бетонного ядра не менее, чем на 80 мм.
4. Соединение продольных стержней рабочей арматуры выполняется сваркой по ГОСТ 14098-2014 электродами Э-42А ГОСТ 9467-75*, Lш=200 мм, hш > 8 мм.
5. Снятие несущей опалубки производится после достижения бетоном 70% проектной прочности.
7. Арматуру поз. 1, 3, 8 заводить в ж.б. пояс в заранее просверленные отверстия.
8. Бетонные и арматурные работы выполнять по этапно каждый этаж отдельно. Одновременно произвести бетонных работ на всю этаж не допускается.
9. Новые монолитные плиты выделены красным цветом.
10. Общий демонтаж плит составляет 519,57 м^2

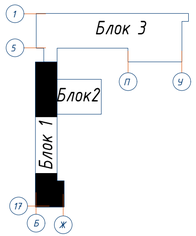

						Альбом-1.2			И5408-23-КЖ
						Капитальный ремонт школы №13 по ул. Гоголя 7,9 в г. Жезказган области Улытау.			
Изм.	Кол.уч	Лист	N°док.	Подпись	Дата				
Директор		Сыздыков Б.			28.08.23				
Нормаконт		Бекмуратов Ж.			28.08.23		Стадия	Лист	Листов
ГАП		Сыздыков Б.			28.08.23		РП	26	
Проверил.		Сыздыков Б.			28.08.23				
Инженер		Каримов Т.			28.08.23	План пробиваемых отверстий 1-го этажа. Блок 1	ТОО "BS ARCHI GROUP" Лицензия № 21030308		

План пробиваемых отверстий 1-го этажа. Блок 2

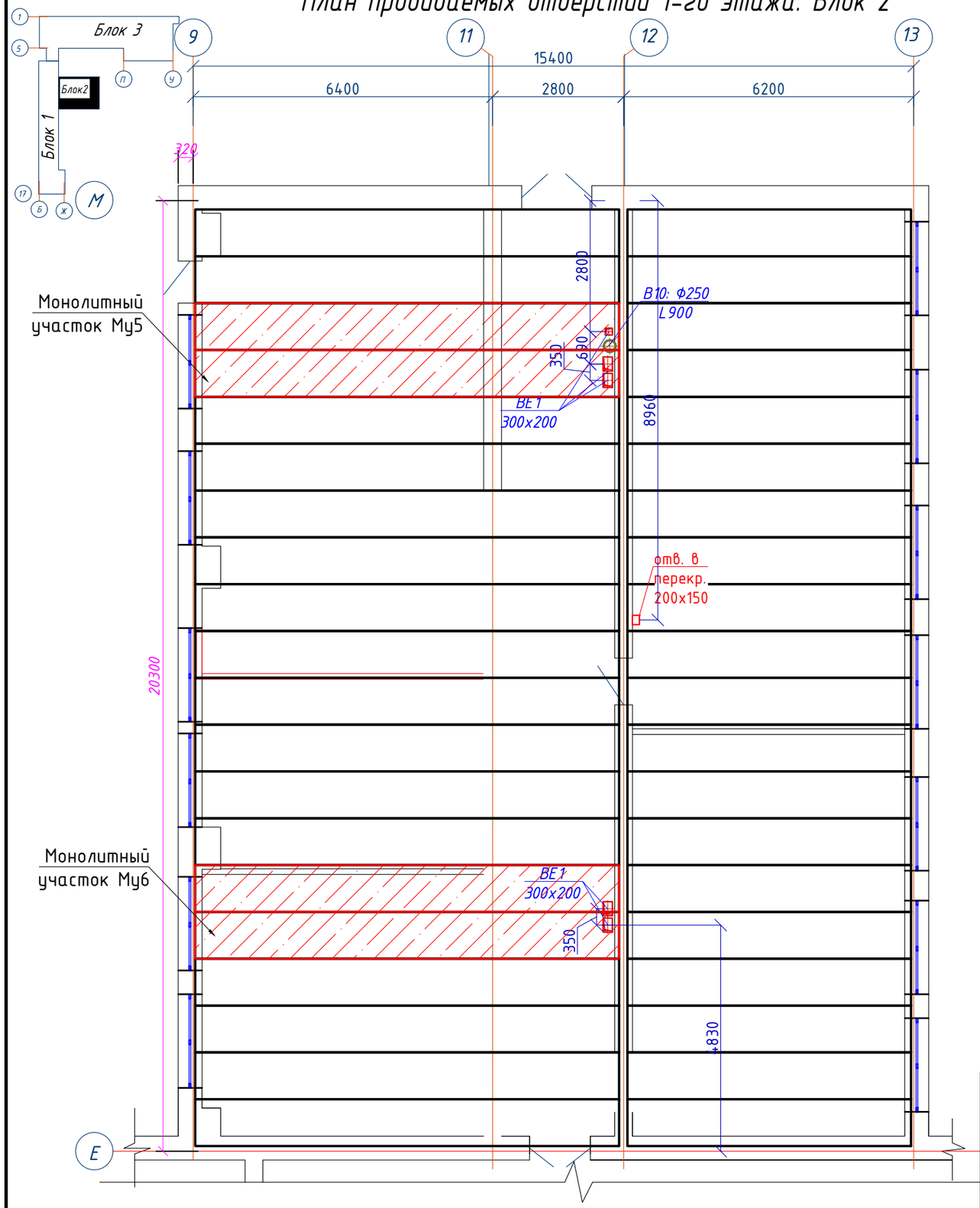

Изм.	Кол.уч.	Лист	N°док.	Подпись	Дата
Директор		Сыздыков Б.			28.08.23
Нормаконт		Бекмуратов Ж.			28.08.23
ГАП		Сыздыков Б.			28.08.23
Проверил.		Сыздыков Б.			28.08.23
Инженер		Каримов Т.			28.08.23

Альбом-1.2 И5408-23-КЖ

Капитальный ремонт школы №13 по ул. Гоголя 7,9 в г. Жезказган области Улытау.

Стадия	Лист	Листов
РП	27	

План пробиваемых отверстий 1-го этажа. Блок 2

ТОО "BS ARCHI GROUP"
Лицензия № 21030308

План пробиваемых отверстий 1-го этажа. Блок 3

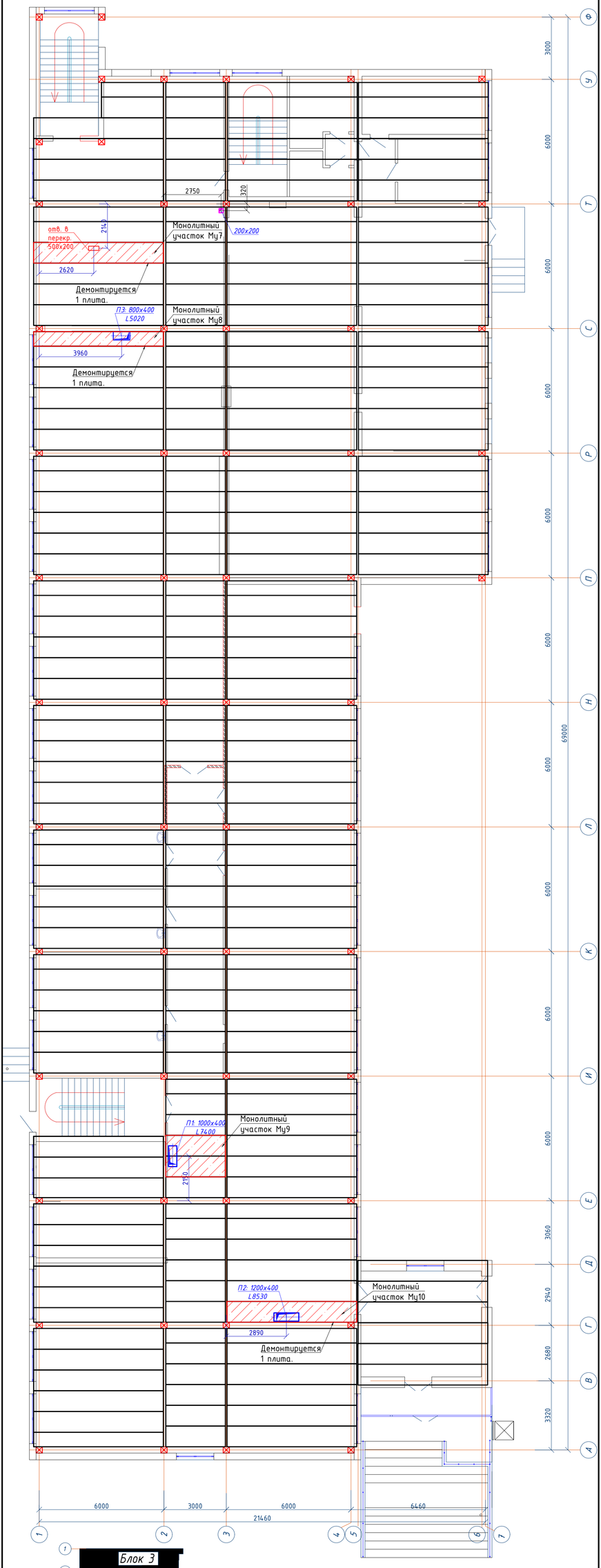

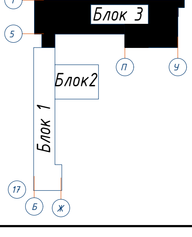

Изм.	Кол.уч	Лист	N°док.	Подпись	Дата
Директор	Сыздыков Б.				28.08.23
Нормаконт	Бекмуратов				28.08.23
Г.АП	Сыздыков Б.				28.08.23
Проверил.	Сыздыков Б.				28.08.23
Инженер	Каримов Т.				28.08.23

Альбом-1.2

И5408-23-КЖ

Капитальный ремонт школы №13 по ул. Гоголя 7,9 в г. Жезказган области Улытау.

План пробиваемых отверстий 1-го этажа. Блок 3

Стадия	Лист	Листов
РП	28	

ТОО "BS ARCHI GROUP"
Лицензия № 21030308

План пробиваемых отверстий 2-го этажа. Блок 1

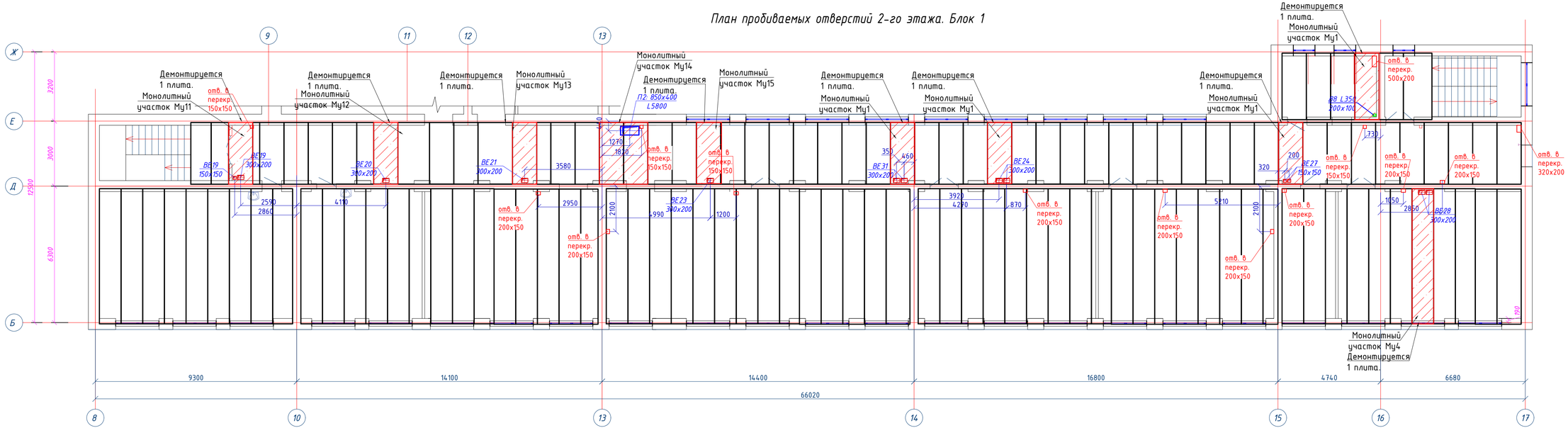

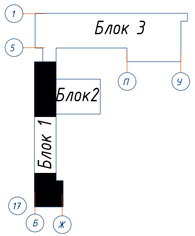

						Альбом-1.2			И5408-23-КЖ
						Капитальный ремонт школы №13 по ул. Гоголя 7,9 в г. Жезказган области Улытау.			
Изм.	Кол.уч.	Лист	N°док.	Подпись	Дата				
Директор		Сыздыков Б.			28.08.23				
Нормоконт		Бекмуратов Ж.			28.08.23		Стадия	Лист	Листов
ГАП		Сыздыков Б.			28.08.23		РП	29	
Проверил.		Сыздыков Б.			28.08.23				
Инженер		Каримов Т.			28.08.23	План пробиваемых отверстий 2-го этажа. Блок 1	ТОО "BS ARCHI GROUP" Лицензия № 21030308		

План пробиваемых отверстий 2-го этажа. Блок 2

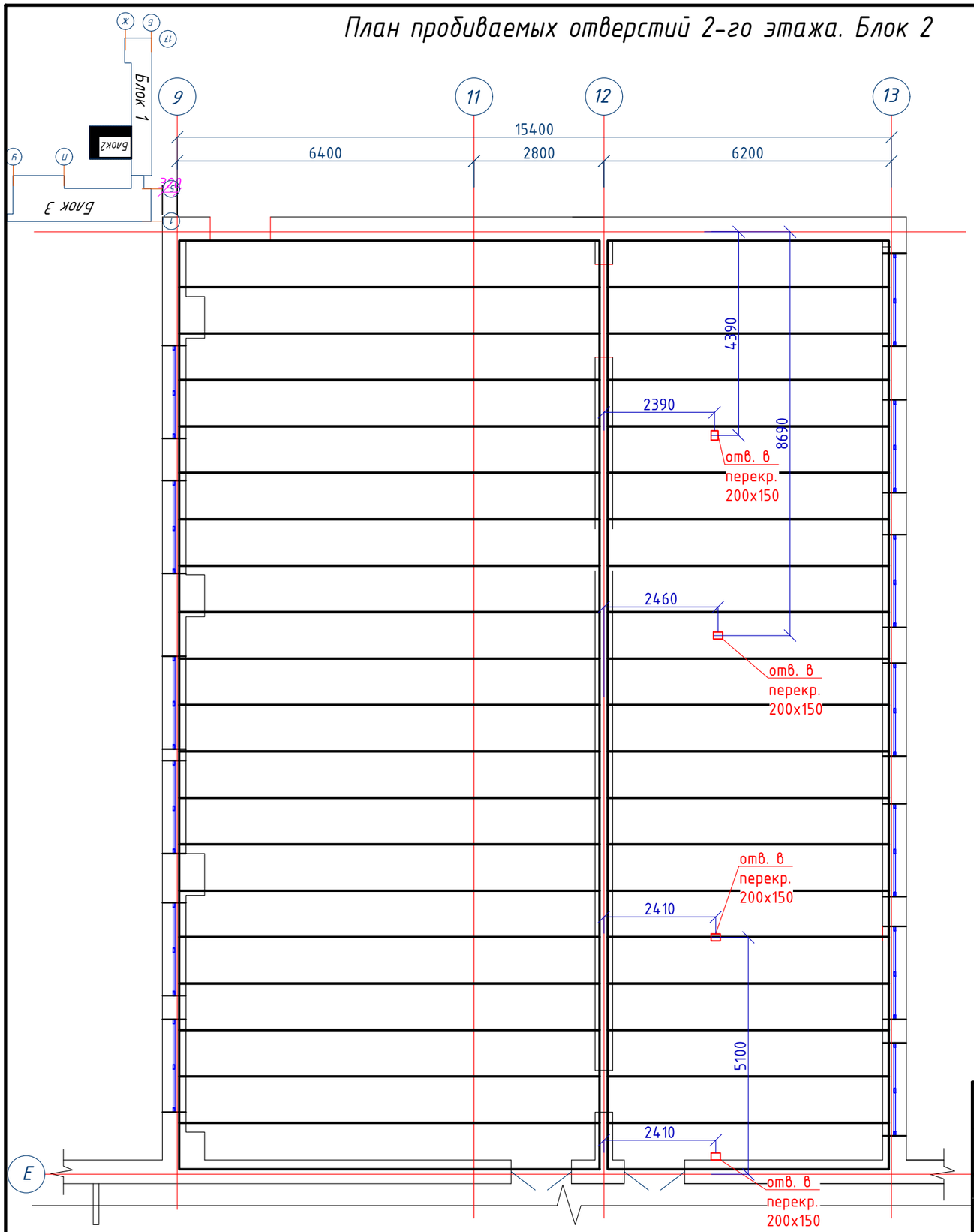

Изм.	Кол.уч	Лист	N°док.	Подпись	Дата
Директор		Сыздыков Б.			28.08.23
Нормаконт		Бекмуратов Ж.			28.08.23
ГАП		Сыздыков Б.			28.08.23
Проверил.		Сыздыков Б.			28.08.23
Инженер		Каримов Т.			28.08.23

Альбом-1.2 И5408-23-КЖ

Капитальный ремонт школы №13 по ул. Гоголя 7,9 в г. Жезказган области Улытау.

Стадия	Лист	Листов
РП	30	

План пробиваемых отверстий 2-го этажа. Блок 2

ТОО "BS ARCHI GROUP"
Лицензия № 21030308

План пробиваемых отверстий 2-го этажа. Блок 3

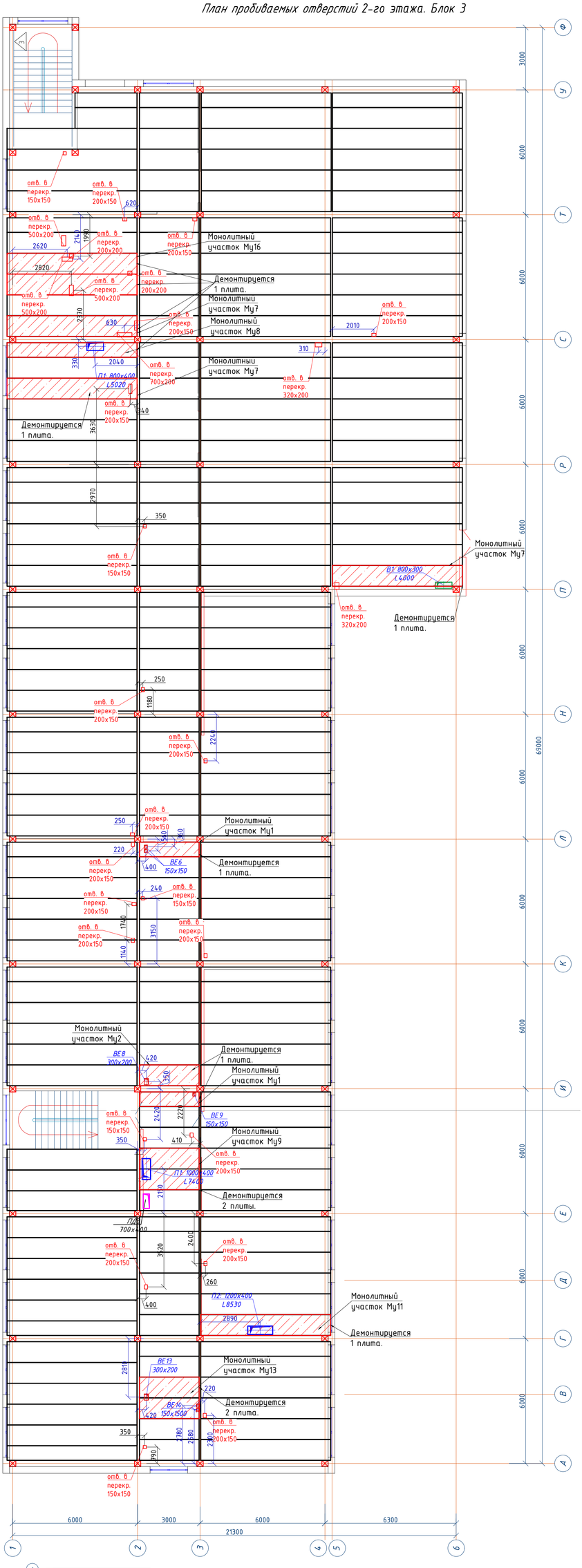

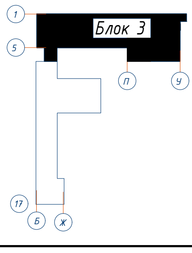

Изм.	Кол.уч.	Лист	N°док.	Подпись	Дата
Директор		Сыздыков Б.			28.08.23
Нормаконт		Бекмуратов Х.			28.08.23
ГАП		Сыздыков Б.			28.08.23
Проверил.		Сыздыков Б.			28.08.23
Инженер		Каринов Т.			28.08.23

Альбом-1.2

ИЗ408-23-КЖ

Капитальный ремонт школы №13 по ул. Гоголя 7,9 в г. Жезказган области Улытау.

Стадия	Лист	Листов
РП	31	

План пробиваемых отверстий 2-го этажа. Блок 3

ТОО "BS ARCHI GROUP" Лицензия № 21030308

План пробиваемых отверстий 3-го этажа. Блок 1

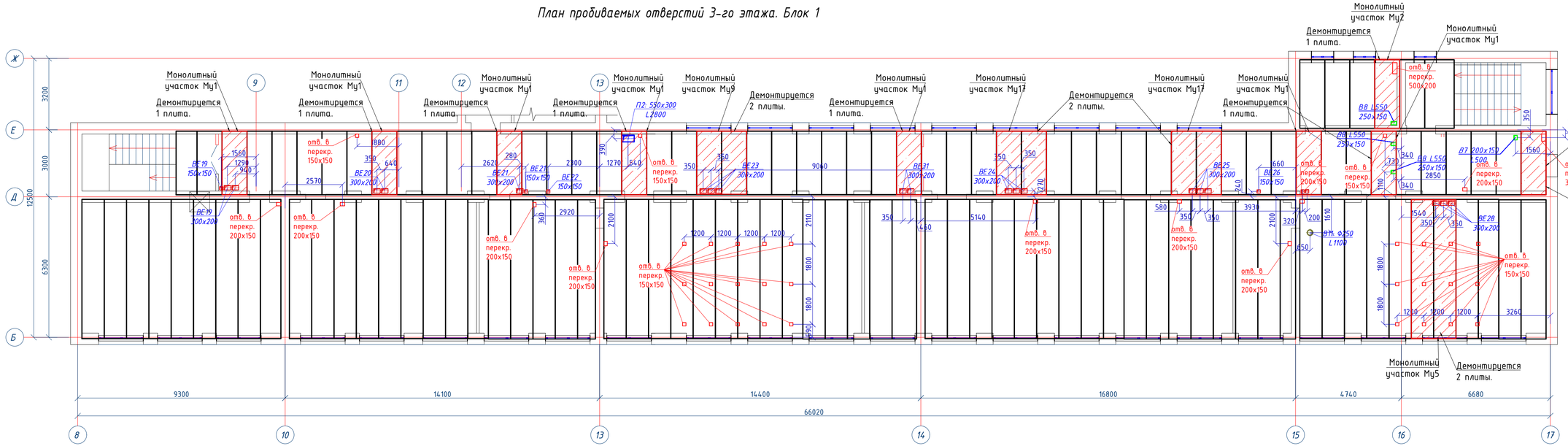

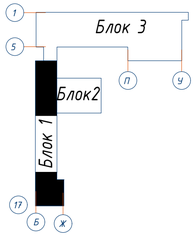

Изм.	Кол.уч.	Лист	N°док.	Подпись	Дата
Директор		Сыздыков Б.			28.08.23
Нормаконт		Бекмуратов Ж.			28.08.23
ГАП		Сыздыков Б.			28.08.23
Проверил.		Сыздыков Б.			28.08.23
Инженер		Каринов Т.			28.08.23

Альбом-1.2 И5408-23-КЖ

Капитальный ремонт школы №13 по ул. Гоголя 7,9 в г. Жезказган области Улытау.

Стадия	Лист	Листов
РП	32	

План пробиваемых отверстий 3-го этажа. Блок 1

ТОО "BS ARCHI GROUP" Лицензия № 21030308

План пробиваемых отверстий 3-го этажа. Блок 2

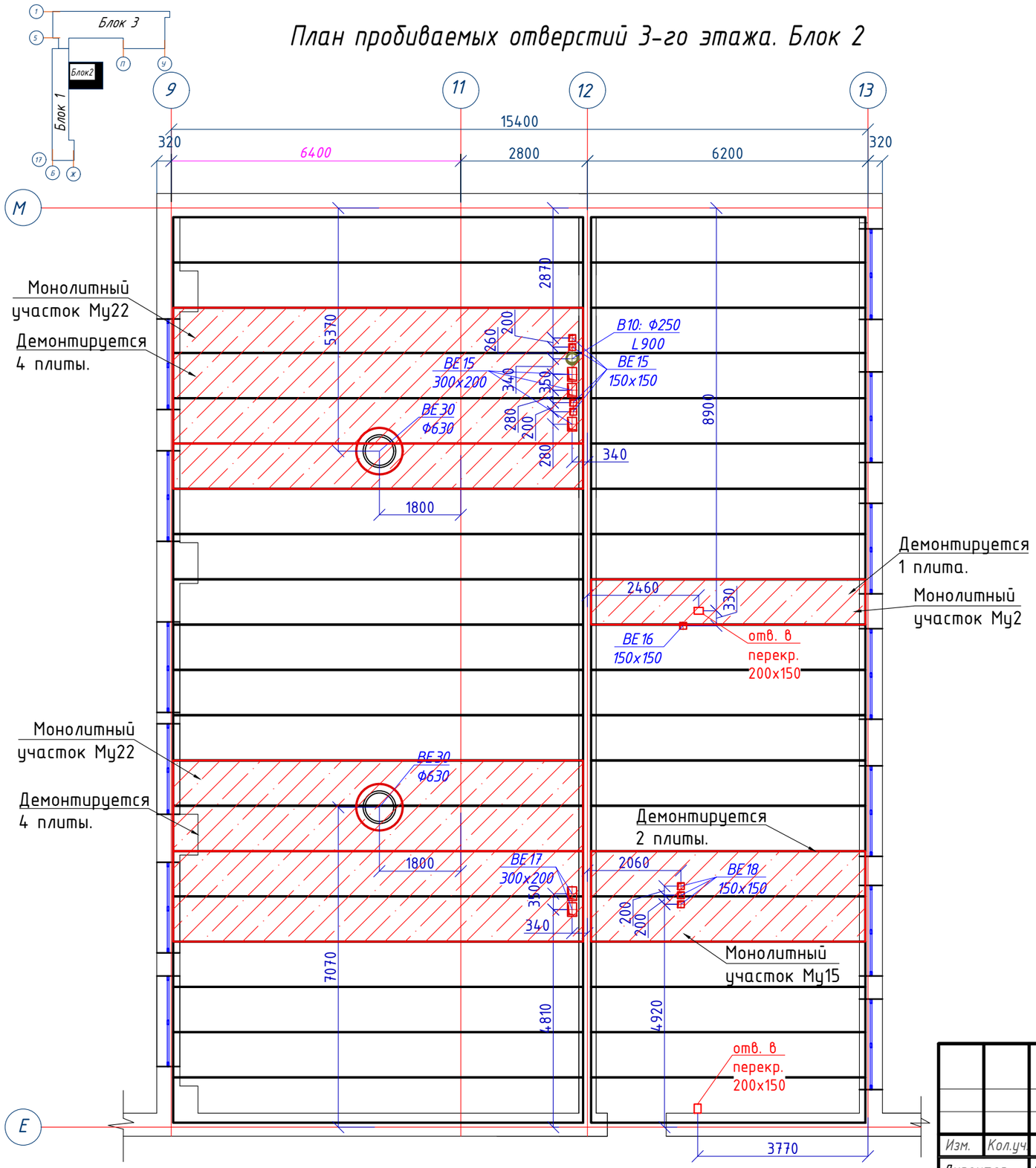

						Альбом-1.2		И5408-23-КЖ
						Капитальный ремонт школы №13 по ул. Гоголя 7,9 в г. Жезказган области Улытау.		
Изм.	Кол.уч.	Лист	N°док.	Подпись	Дата			
Директор		Сыздыков Б.			28.08.23		Стадия	Лист	Листов
Нормаконт		Бекмуратов Ж.			28.08.23		РП	33	
ГАП		Сыздыков Б.			28.08.23				
Проверил.		Сыздыков Б.			28.08.23				
Инженер		Каримов Т.			28.08.23	План пробиваемых отверстий 3-го этажа. Блок 2	ТОО "BS ARCHI GROUP" Лицензия № 21030308		

План пробиваемых отверстий 3-го этажа. Блок 3

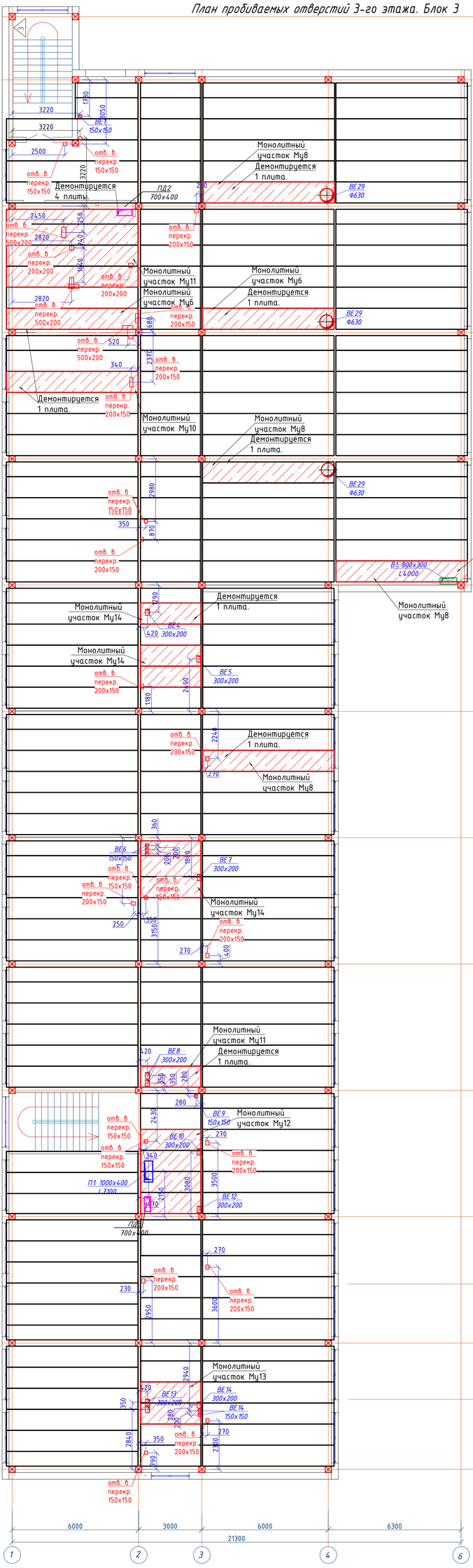

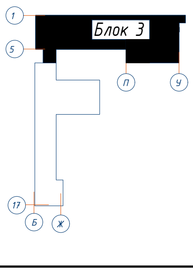

Изм.	Кол.уч.	Лист	N°док.	Подпись	Дата
Директор		Сыздыков Б.			08.08.23
Нормоконт		Бекмуратов Х.			08.08.23
ГАП		Сыздыков Б.			08.08.23
Проверил.		Сыздыков Б.			08.08.23
Инженер		Каримов Т.			08.08.23

Альбом-1.2

И5408-23-КЖ

Капитальный ремонт школы №13 по ул. Гоголя 7,9 в г. Жезказган области Улытау.

Стадия	Лист	Листов
РП	34	

План пробиваемых отверстий 3-го этажа. Блок 3

ТОО "BS ARCHI GROUP"
Лицензия № 21030308

Опалубочный чертеж Му1

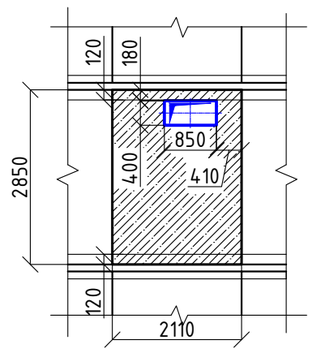

Схема армирования Му1

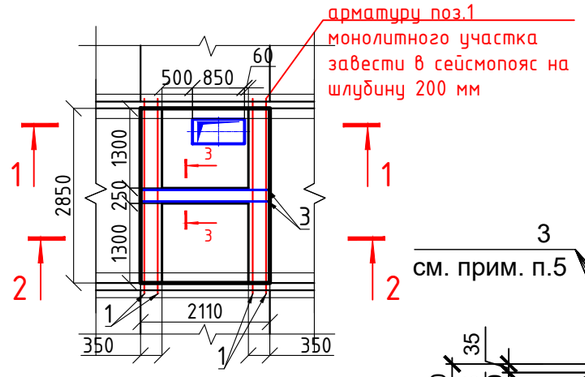

Опалубочный чертеж Му2

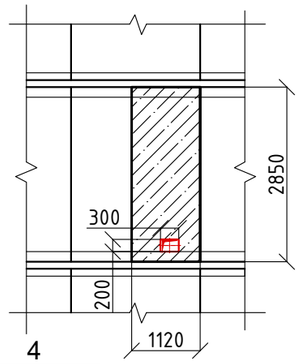

Схема армирования Му2

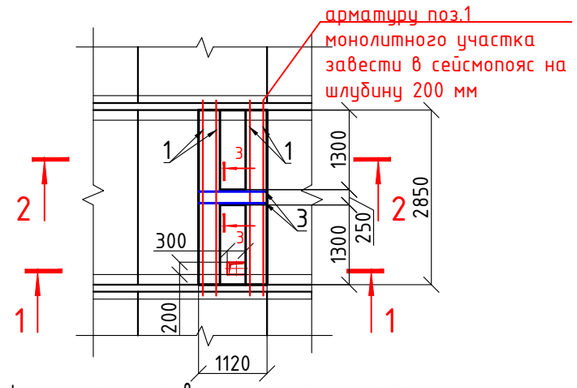

3 - 3

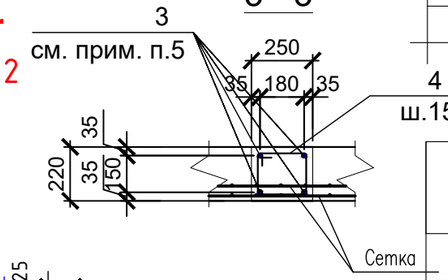

1-1

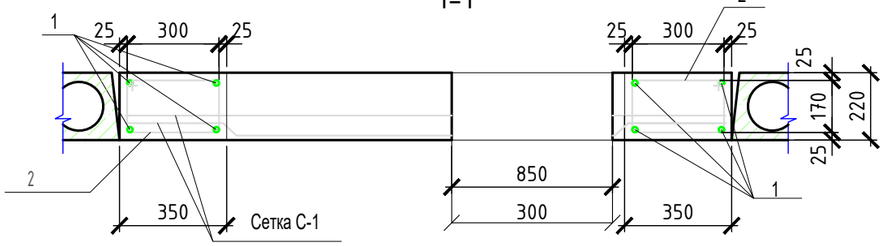

2-2

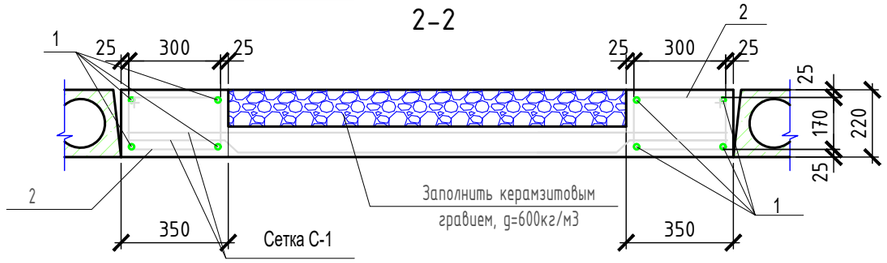

Узел опирания МУ

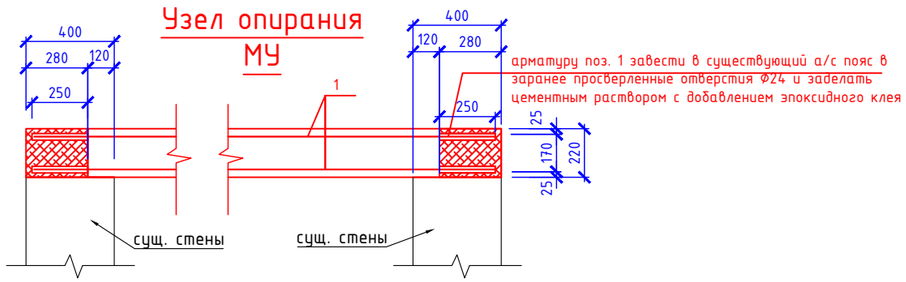

Примечания:

1. Плиты покрытия сборные многопустотные, толщ. 220 мм, опертые по двум сторонам на несущие ригеля или стены.
2. Перед начало демонтажных работ, здание отключить от электроснабжения и водоснабжения.
3. Снимается конструкция пола до основания плит покрытия.Плиты очищаются от грязи и мусора.
4. Расчистить швы на плитах покрытия которые подлежат демонтажу. Плиты разрушить и убрать как строительный мусор.
5. Монолитные конструкции выполнять в соответствии с требованиями СНиП РК 5.03-34-2005.
6. Снятие опалубки производить после достижения бетоном 70% проектной прочности.
7. Отверстия в плите перекрытия диаметром до 150мм. пробить по месту, не нарушая ребра.

Спецификация элементов монолитного участка

Поз.	Обозначение	Наименование	Кол. шт.	Масса ед., кг.	Примечание
		Монолитный участок МУ 1	15		шт.
1	ГОСТ 34028-2016	⌀20 А400 L=2850	8	7,01	56,08
2	ГОСТ 34028-2016	⌀8 А240 L=1140	30	0,44	13,20
3	ГОСТ 34028-2016	⌀20 А400 L=2110	4	5,20	20,8
4	ГОСТ 34028-2016	⌀8 А240 L=1120	11	0.44	4,84
С-1	ГОСТ 34028-2016	⌀12А400 200х200 S=6,01	2	53,48	106,96
		бетон кл. С15/20 $м^3$	1,32		
		Керамзитовый гравий g=600кг/м3	0,50		
		Монолитный участок МУ 2	7		шт.
1	ГОСТ 34028-2016	⌀20 А400 L=2850	8	7,01	56,08
2	ГОСТ 34028-2016	⌀8 А240 L=1140	30	0,44	13,20
3	ГОСТ 34028-2016	⌀20 А400 L=1120	4	2,75	11,00
4	ГОСТ 34028-2016	⌀8 А240 L=1120	6	0.44	2,64
С-1	ГОСТ 34028-2016	⌀12А400 200х200 S=3,20	2	28,48	56,96
		бетон кл. С15/20 $м^3$	0,70		
		Керамзитовый гравий g=600кг/м3	0,34		

Взам. инв. №

Подп. и дата

Инв. № подл.

Изм.	Кол.уч.	Лист	N°док.	Подпись	Дата
Директор		Сыздыков Б.			28.08.23
Нормаконт		Бекмуратов Ж.			28.08.23
ГАП		Сыздыков Б.			28.08.23
Проверил.		Сыздыков Б.			28.08.23
Инженер		Каримов Т.			28.08.23

Альбом-1.2 И5408-23-КЖ

Капитальный ремонт школы №13 по ул. Гоголя 7,9 в г. Жезказган области Улытау.

Стадия	Лист	Листов
РП	35	

Монолитный участок Му1, Му2

ТОО "BS ARCHI GROUP" Лицензия № 21030308

Опалубочный чертеж Му3

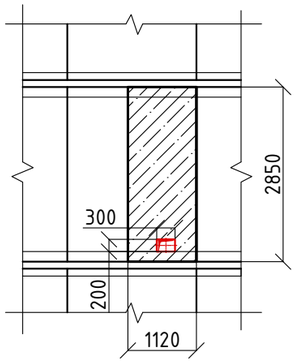

Схема армирования Му3

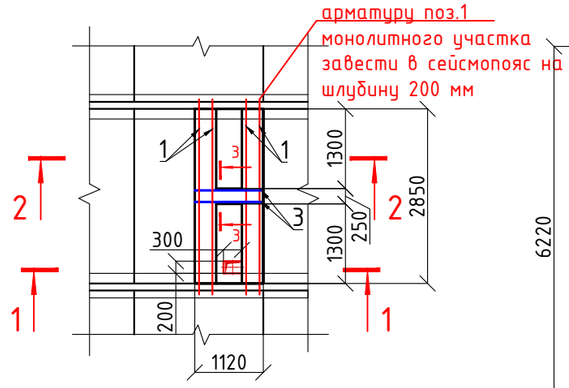

Опалубочный чертеж Му4

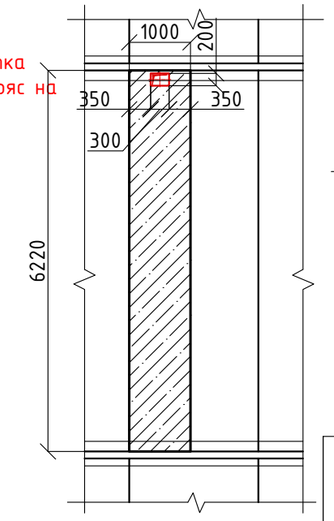

Узел опирания МУ

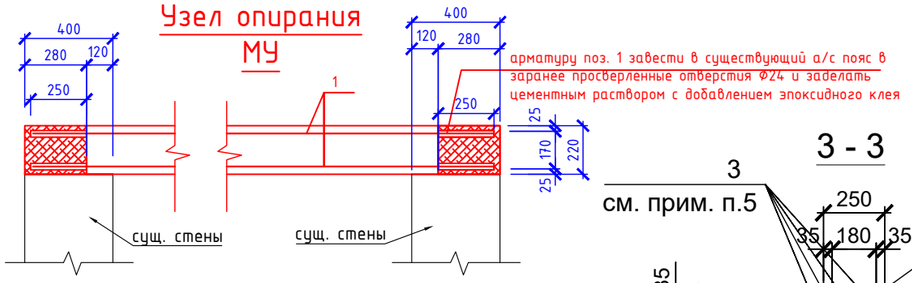

3 - 3

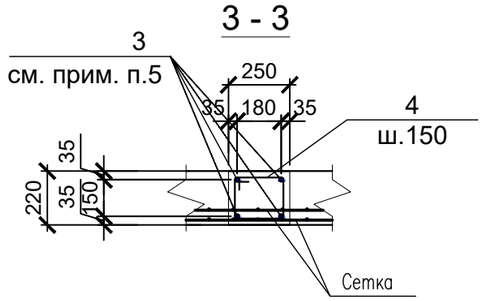

1-1

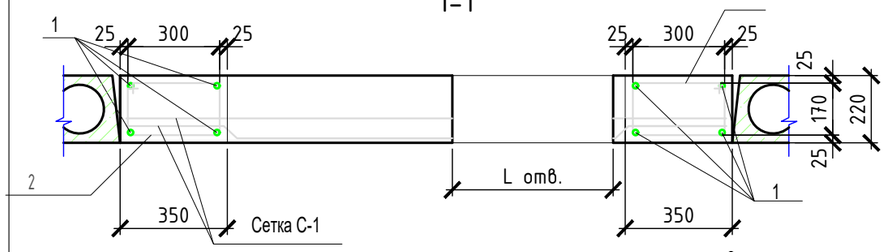

2-2

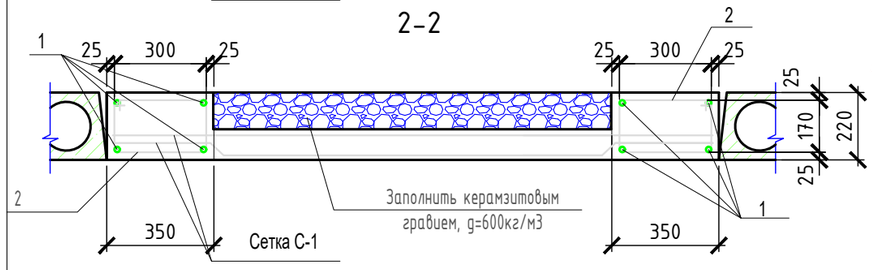

Схема армирования Му4

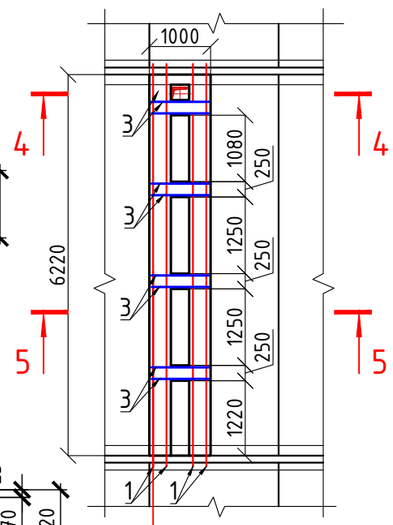

арматуру поз.1 монолитного участка завести в сейсмопояс на шлубину 200 мм

4-4

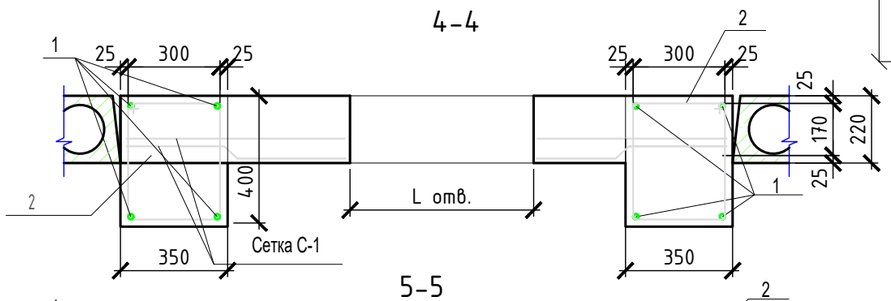

5-5

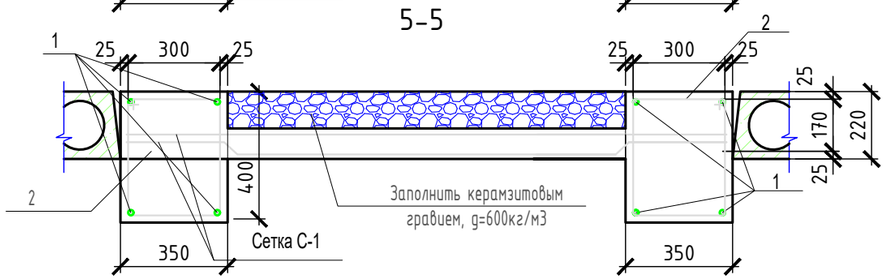

Спецификация элементов монолитного участка

Поз.	Обозначение	Наименование	Кол. шт.	Масса ед., кг.	Примечание
		Монолитный участок МУ 3	1		шт.
1	ГОСТ 34028-2016	ф20 А400 L=2850	8	7,01	56,08
2	ГОСТ 34028-2016	ф8 А240 L=1140	30	0,44	13,20
3	ГОСТ 34028-2016	ф20 А400 L=1120	4	2,75	11,00
4	ГОСТ 34028-2016	ф8 А240 L=1120	6	0.44	2,64
С-1	ГОСТ 34028-2016	ø12А400 200х200 S=3,20	2	28,48	56,96
		бетон кл. С15/20 $м^3$	0,84		
		Керамзитовый гравий g=600кг/м3	0,50		
		Монолитный участок МУ 4	5		шт.
1	ГОСТ 34028-2016	ф28 А400 L=6220	8	30,04	240,32
2	ГОСТ 34028-2016	ф8 А240 L=1500	64	0,45	28,80
3	ГОСТ 34028-2016	ф20 А400 L=1000	16	2,46	39,36
4	ГОСТ 34028-2016	ф8 А240 L=1120	20	0,44	8,80
С-1	ГОСТ 34028-2016	ø12А400 200х200 S=6,22	2	55,35	110,7
		бетон кл. С15/20 $м^3$	1,50		
		Керамзитовый гравий g=600кг/м3	0,50		

Взам. инв. №

Подп. и дата

Инв. № подл.

Изм.	Кол.уч.	Лист	N°док.	Подпись	Дата
Директор		Сыздыков Б.			28.08.23
Нормаконт		Бекмуратов Ж.			28.08.23
ГАП		Сыздыков Б.			28.08.23
Проверил.		Сыздыков Б.			28.08.23
Инженер		Каримов Т.			28.08.23

Альбом-1.2 И5408-23-КЖ

Капитальный ремонт школы №13 по ул. Гоголя 7,9 в г. Жезказган области Улытау.

Стадия	Лист	Листов
РП	36	

Монолитный участок Му3, Му4

ТОО "BS ARCHI GROUP"
Лицензия № 21030308

Опалубочный чертеж Му5

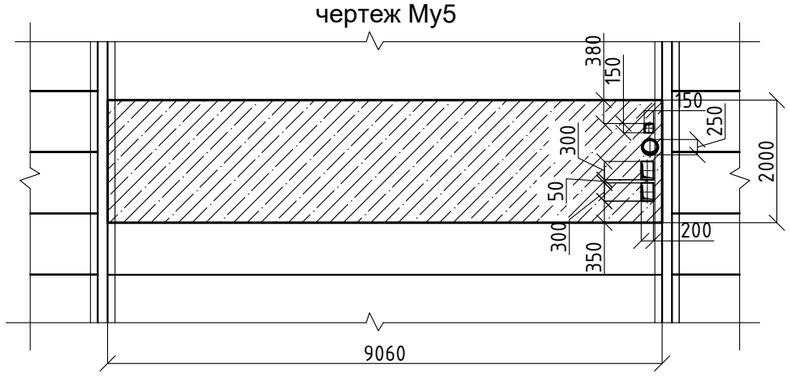

Схема армирования Му5

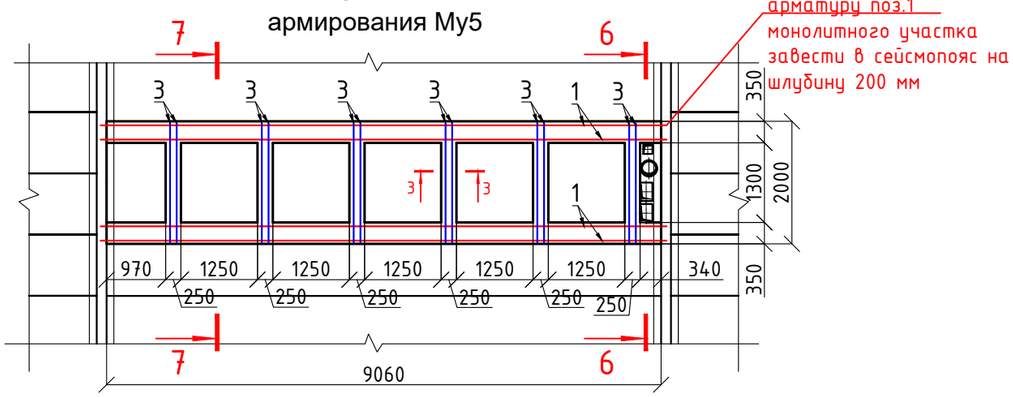

Опалубочный чертеж Му6

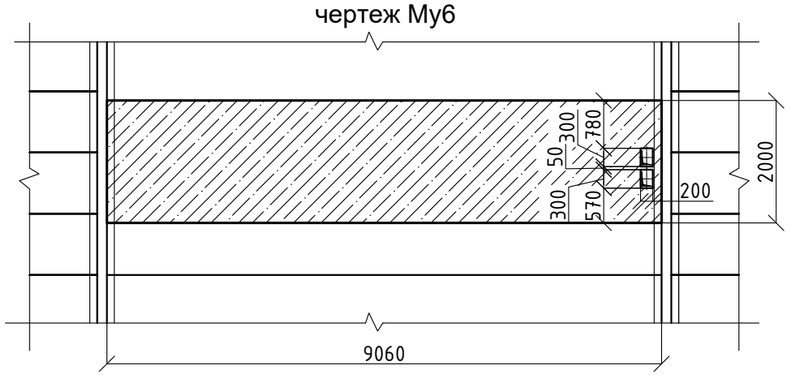

Схема армирования Му6

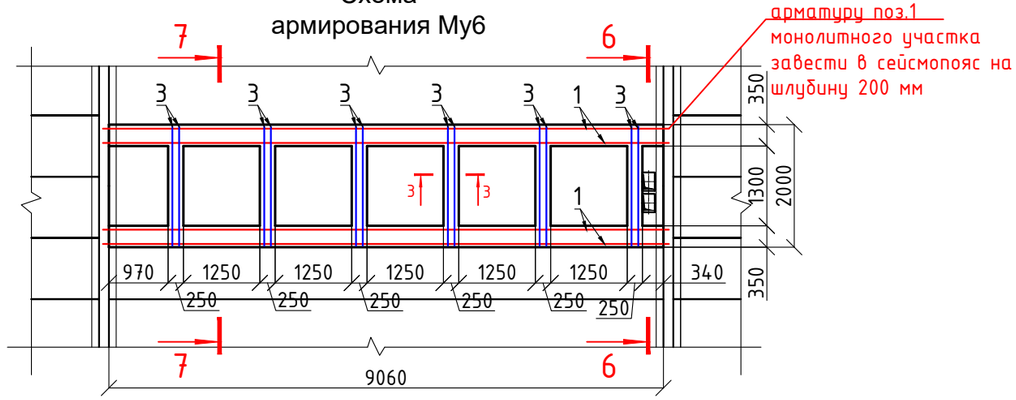

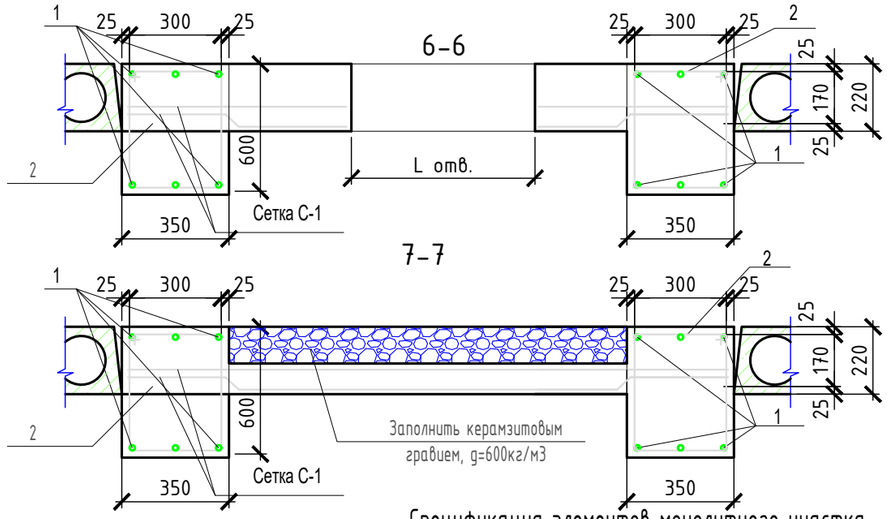

Спецификация элементов монолитного участка

Поз.	Обозначение	Наименование	Кол. шт.	Масса ед., кг.	Примечание
		Монолитный участок МУ 5	6		шт.
1	ГОСТ 34028-2016	Ф28 А400 L=9060	12	43,75	525,0
2	ГОСТ 34028-2016	Ф8 А240 L=1700	92	0,68	62,56
3	ГОСТ 34028-2016	Ф20 А400 L=2000	24	4,92	118,08
4	ГОСТ 34028-2016	Ф8 А240 L=1120	60	0.44	26,40
С-1	ГОСТ 34028-2016	ø12А400 200х200 S=18,12	2	161,26	322,52
		бетон кл. С15/20 $м^3$	5,43		
		Керамзитовый гравий g=600кг/м3	1,30		
		Монолитный участок МУ 6	8		шт.
1	ГОСТ 34028-2016	Ф28 А400 L=9060	12	43,75	525,0
2	ГОСТ 34028-2016	Ф8 А240 L=1700	92	0,68	62,56
3	ГОСТ 34028-2016	Ф20 А400 L=2000	24	4,92	118,08
4	ГОСТ 34028-2016	Ф8 А240 L=1120	60	0.44	26,40
С-1	ГОСТ 34028-2016	ø12А400 200х200 S=3,20	2	161,26	322,52
		бетон кл. С15/20 $м^3$	5,43		
		Керамзитовый гравий g=600кг/м3	1,30		

Изм.	Кол.уч.	Лист	N°док.	Подпись	Дата
Директор		Сыздыков Б.			28.08.23
Нормаконт		Бекмуратов Ж.			28.08.23
ГАП		Сыздыков Б.			28.08.23
Проверил.		Сыздыков Б.			28.08.23
Инженер		Каримов Т.			28.08.23

Альбом-1.2 И5408-23-КЖ

Капитальный ремонт школы №13 по ул. Гоголя 7,9 в г. Жезказган области Улытау.

Стадия	Лист	Листов
РП	37	

Монолитный участок Му5, Му6

ТОО "BS ARCHI GROUP" Лицензия № 21030308

Взам. инв. №

Подп. и дата

Инв. № подл.

Опалубочный чертеж Му7

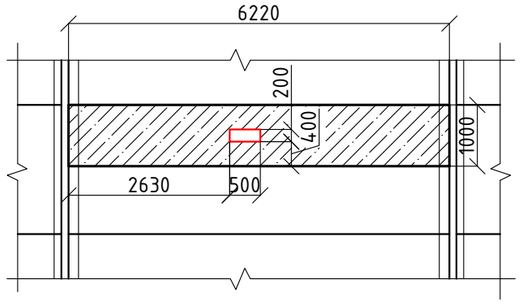

Схема армирования Му7

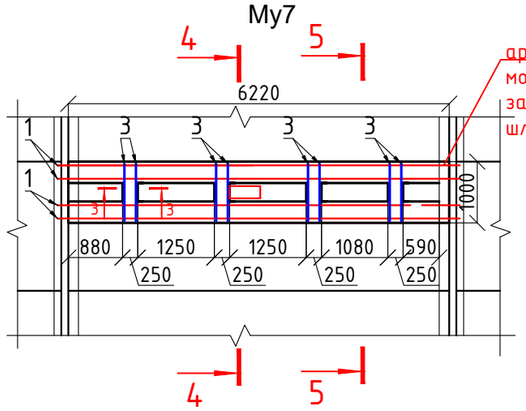

арматуру поз.1 монолитного участка завести в сейсмопояс на шлубину 200 мм

Узел опирания МУ

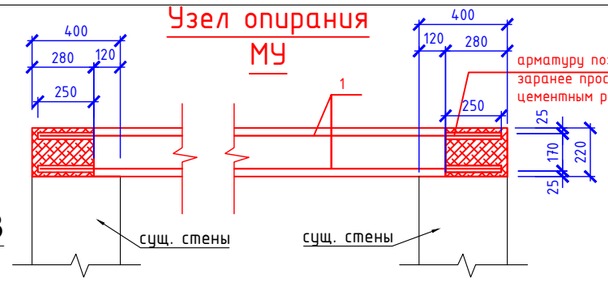

арматуру поз. 1 завести в существующий а/с пояс в заранее просверленные отверстия Ф24 и заделать цементным раствором с добавлением эпоксидного клея

3 - 3

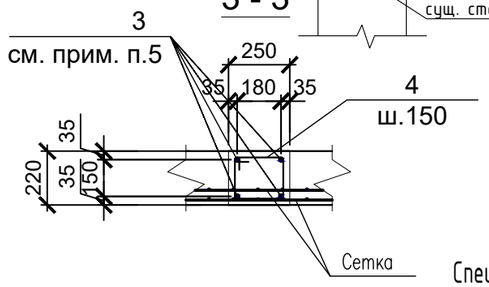

Опалубочный чертеж Му8

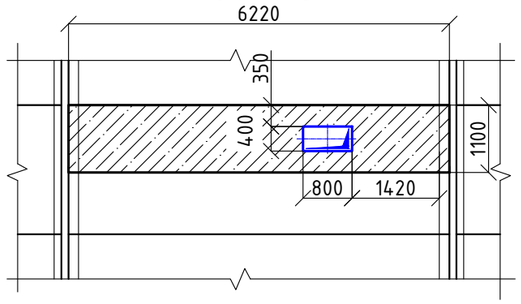

Схема армирования Му8

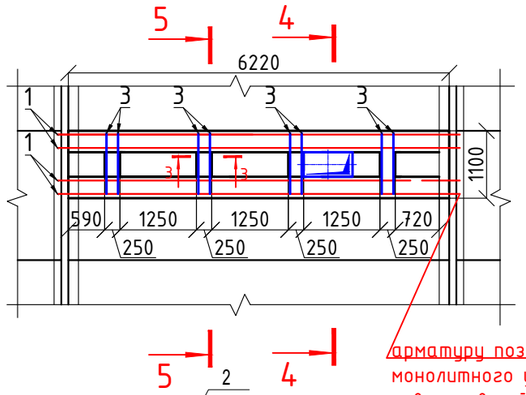

арматуру поз.1 монолитного участка завести в сейсмопояс на шлубину 200 мм

4-4

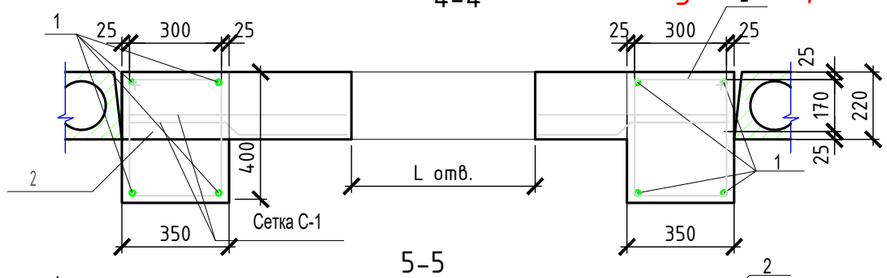

5-5

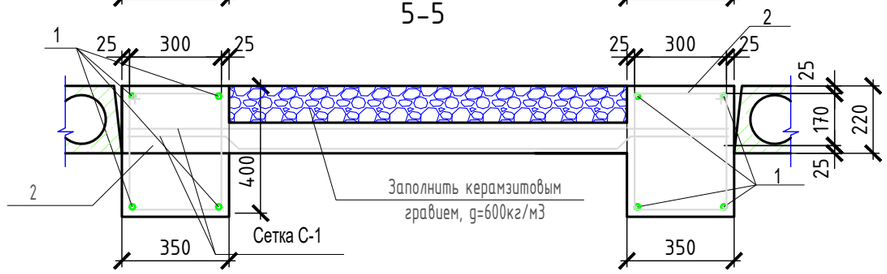

Спецификация элементов монолитного участка

Поз.	Обозначение	Наименование	Кол. шт.	Масса ед., кг.	Примечание
		Монолитный участок МУ 7	6		шт.
1	ГОСТ 34028-2016	⌀28 А400 L=6220	8	30,04	240,32
2	ГОСТ 34028-2016	⌀8 А240 L=1500	64	0,45	28,80
3	ГОСТ 34028-2016	⌀20 А400 L=1000	16	2,46	39,36
4	ГОСТ 34028-2016	⌀8 А240 L=1120	20	0,44	8,80
С-1	ГОСТ 34028-2016	⌀12А400 200х200 S=6,22	2	55,35	110,7
		бетон кл. С15/20 $м^3$	1,50		
		Керамзитовый гравий g=600кг/м3	0,84		
		Монолитный участок МУ 8	4		шт.
1	ГОСТ 34028-2016	⌀28 А400 L=6220	8	30,04	240,32
2	ГОСТ 34028-2016	⌀8 А240 L=1500	64	0,45	28,80
3	ГОСТ 34028-2016	⌀20 А400 L=700	16	1,72	27,52
4	ГОСТ 34028-2016	⌀8 А240 L=1120	20	0,44	8,80
С-1	ГОСТ 34028-2016	⌀12А400 200х200 S=4,35	2	38,71	77,42
		бетон кл. С15/20 $м^3$	1,15		
		Керамзитовый гравий g=600кг/м3	0,77		

Примечания:
1. Плиты покрытия сборные многопустотные, толщ. 220 мм, опертые по двум сторонам на несущие ригеля или стены.
2. Перед начало демонтажных работ, здание отключить от электроснабжения и водоснабжения.
3. Снимается конструкция пола до основания плит покрытия.Плиты очищаются от грязи и мусора.
4. Расчистить швы на плитах покрытия которые подлежат демонтажу. Плиты разрушить и убрать как строительный мусор.
5. Монолитные конструкции выполнять в соответствии с требованиями СНиП РК 5.03-34-2005.
6. Снятие опалубки производить после достижения бетоном 70% проектной прочности.
7. Отверстия в плите перекрытия диаметром до 150мм. пробить по месту, не нарушая ребра.
8.

Изм.	Кол.уч.	Лист	N°док.	Подпись	Дата
Директор		Сыздыков Б.			28.08.23
Нормаконт		Бекмуратов Ж.			28.08.23
ГАП		Сыздыков Б.			28.08.23
Проверил.		Сыздыков Б.			28.08.23
Инженер		Каримов Т.			28.08.23

Альбом-1.2 И5408-23-КЖ

Капитальный ремонт школы №13 по ул. Гоголя 7,9 в г. Жезказган области Улытау.

Стадия	Лист	Листов
РП	38	

Монолитный участок Му7, Му8

ТОО "BS ARCHI GROUP" Лицензия № 21030308

Взам. инв. № | Подп. и дата | Инв. № подл.

Опалубочный чертеж Му9

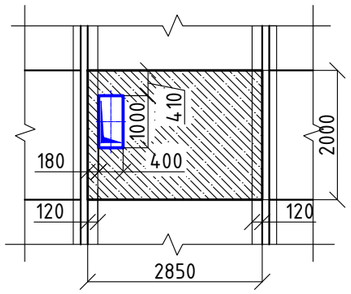

Схема армирования Му9

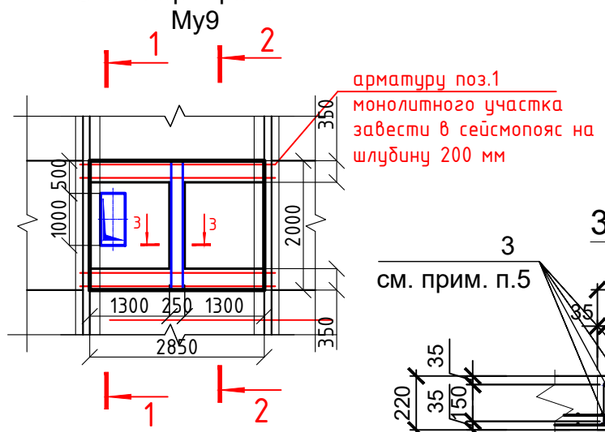

3 - 3

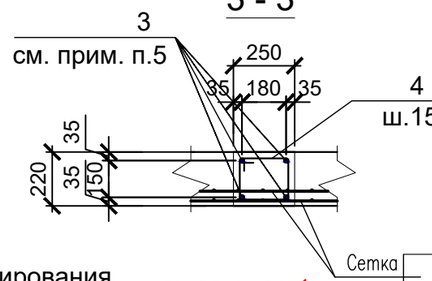

4-4

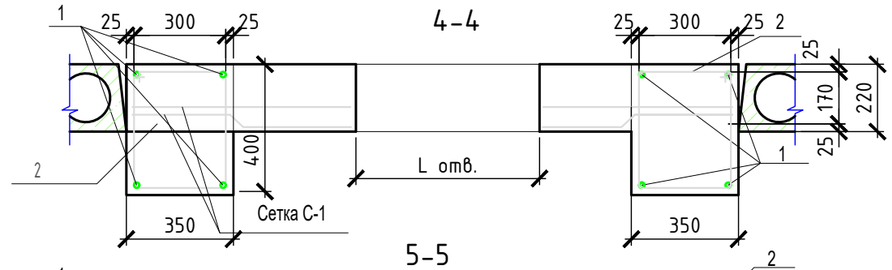

5-5

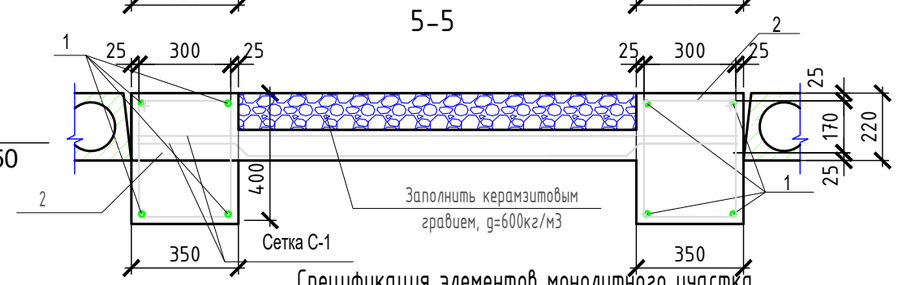

Опалубочный чертеж Му10

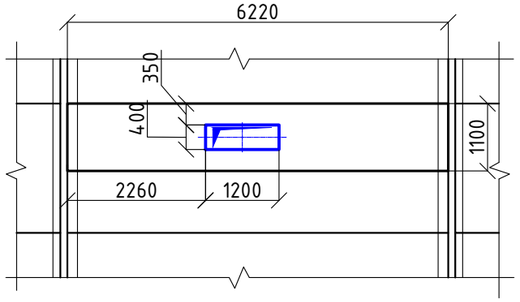

Схема армирования Му10

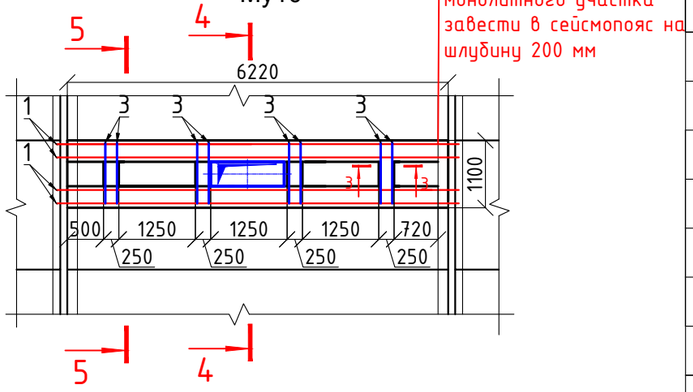

1-1

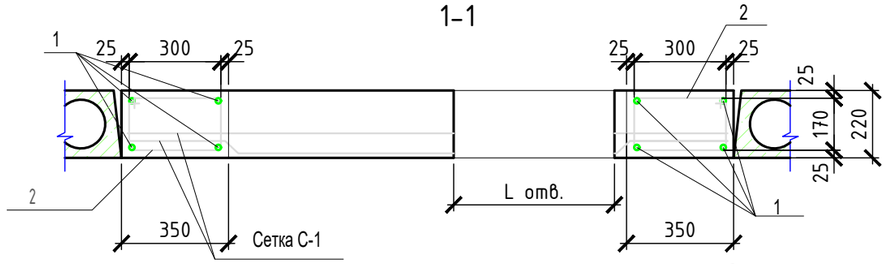

2-2

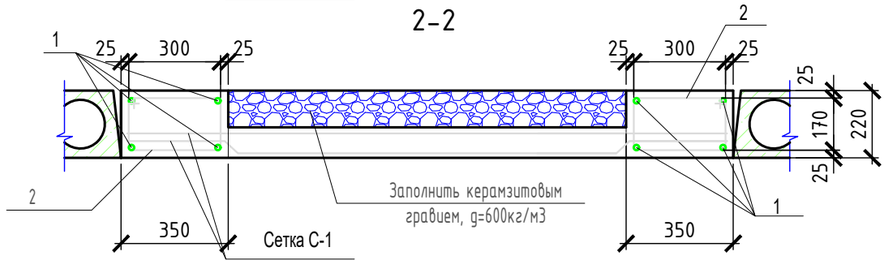

Примечания:

1. Плиты покрытия сборные многопустотные, толщ. 220 мм, опертые по двум сторонам на несущие ригеля или стены.
2. Перед начало демонтажных работ, здание отключить от электроснабжения и водоснабжения.
3. Снимается конструкция пола до основания плит покрытия.Плиты очищаются от грязи и мусора.
4. Расчистить швы на плитах покрытия которые подлежат демонтажу. Плиты разрушить и убрать как строительный мусор.
5. Монолитные конструкции выполнять в соответствии с требованиями СНиП РК 5.03-34-2005.
6. Снятие опалубки производить после достижения бетоном 70% проектной прочности.
7. Отверстия в плите перекрытия диаметром до 150мм. пробить по месту, не нарушая ребра.
8.

Спецификация элементов монолитного участка

Поз.	Обозначение	Наименование	Кол. шт.	Масса ед., кг.	Примечание
		Монолитный участок МУ 9	5		шт.
1	ГОСТ 34028-2016	⌀20 А400 L=2850	8	7,01	56,08
2	ГОСТ 34028-2016	⌀8 А240 L=1140	30	0,44	13,20
3	ГОСТ 34028-2016	⌀20 А400 L=2000	4	4,92	19,68
4	ГОСТ 34028-2016	⌀8 А240 L=1120	11	0.44	4,84
С–1	ГОСТ 34028–2016	⌀12А400 200х200 S=5,70	2	50,73	101,46
		бетон кл. С15/20 $м^3$	1,25		
		Керамзитовый гравий g=600кг/м3	0,86		
		Монолитный участок МУ 10	4		шт.
1	ГОСТ 34028-2016	⌀28 А400 L=6220	8	30,04	240,32
2	ГОСТ 34028-2016	⌀8 А240 L=1500	64	0,45	28,80
3	ГОСТ 34028-2016	⌀20 А400 L=700	16	1,72	27,52
4	ГОСТ 34028-2016	⌀8 А240 L=1120	20	0,44	8,80
С–1	ГОСТ 34028–2016	⌀12А400 200х200 S=4,35	2	38,71	77,42
		бетон кл. С15/20 $м^3$	1,15		
		Керамзитовый гравий g=600кг/м3	0,84		

Взам. инв. №

Подп. и дата

Инв. № подл.

Изм.	Кол.уч.	Лист	N°док.	Подпись	Дата
Директор		Сыздыков Б.			28.08.23
Нормаконт		Бекмуратов Ж.			28.08.23
ГАП		Сыздыков Б.			28.08.23
Проверил.		Сыздыков Б.			28.08.23
Инженер		Каримов Т.			28.08.23

Альбом-1.2 И5408-23-КЖ

Капитальный ремонт школы №13 по ул. Гоголя 7,9 в г. Жезказган области Улытау.

Стадия	Лист	Листов
РП	39	

Монолитный участок Му9, Му10

ТОО "BS ARCHI GROUP"
Лицензия № 21030308

Опалубочный чертеж Му11

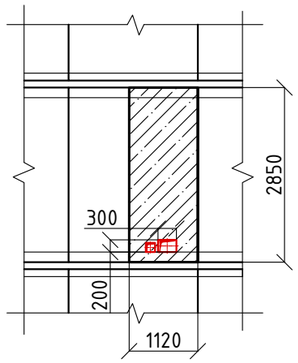

Схема армирования Му11

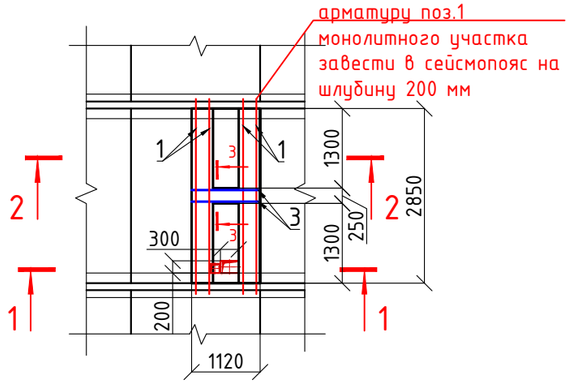

Опалубочный чертеж Му12

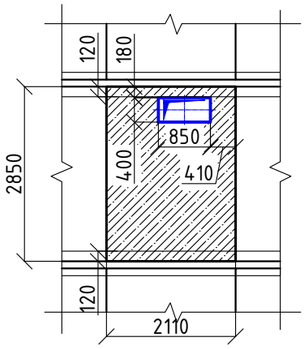

Схема армирования Му12

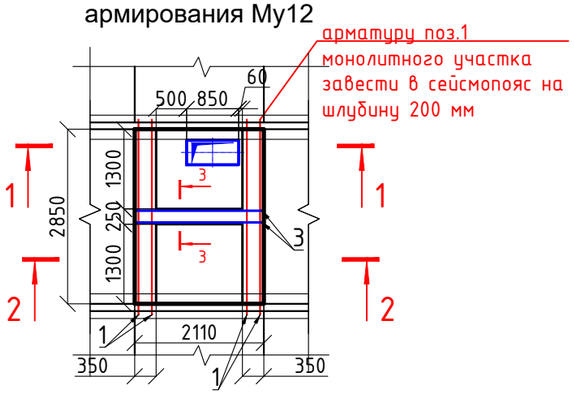

1-1

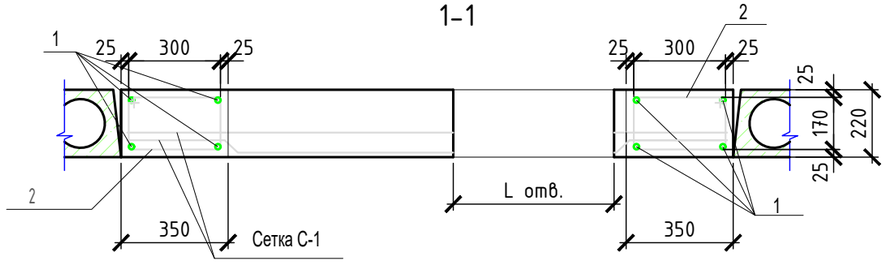

2-2

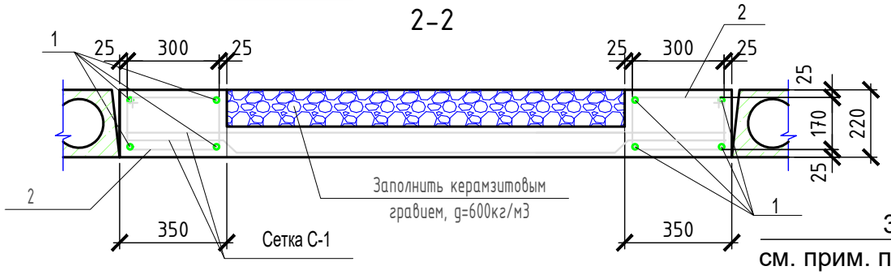

3 - 3

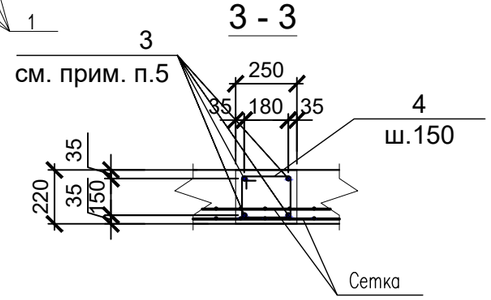

Узел опирания МУ

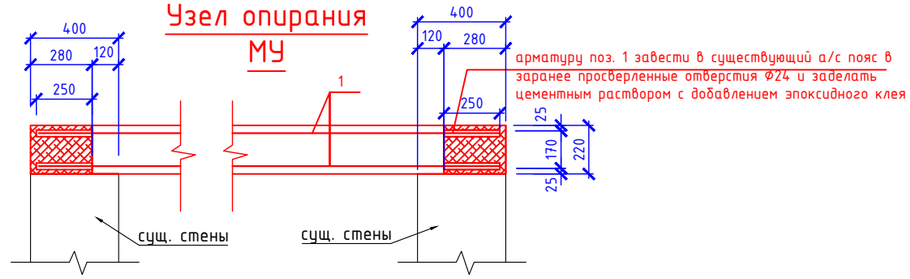

Спецификация элементов монолитного участка

Поз.	Обозначение	Наименование	Кол. шт.	Масса ед., кг.	Примечание
		Монолитный участок МУ 11	1		шт.
1	ГОСТ 34028-2016	Ф20 А400 L=2850	8	7,01	56,08
2	ГОСТ 34028-2016	Ф8 А240 L=1140	30	0,44	13,20
3	ГОСТ 34028-2016	Ф20 А400 L=1120	4	2,75	11,00
4	ГОСТ 34028-2016	Ф8 А240 L=1120	6	0.44	2,64
С-1	ГОСТ 34028-2016	ø12А400 200х200 S=3,20	2	28,48	56,96
		бетон кл. С15/20 $м^3$	0,70		
		Керамзитовый гравий g=600кг/м3	0,54		
		Монолитный участок МУ 12	3		шт.
1	ГОСТ 34028-2016	Ф20 А400 L=2850	8	7,01	56,08
2	ГОСТ 34028-2016	Ф8 А240 L=1140	30	0,44	13,20
3	ГОСТ 34028-2016	Ф20 А400 L=2240	4	5,51	22,04
4	ГОСТ 34028-2016	Ф8 А240 L=1120	11	0.44	4,84
С-1	ГОСТ 34028-2016	ø12А400 200х200 S=6,38	2	56,78	113,56
		бетон кл. С15/20 $м^3$	1,40		
		Керамзитовый гравий g=600кг/м3	0,73		

Изм.	Кол.уч.	Лист	N°док.	Подпись	Дата
Директор		Сыздыков Б.			28.08.23
Нормаконт		Бекмуратов Ж.			28.08.23
ГАП		Сыздыков Б.			28.08.23
Проверил.		Сыздыков Б.			28.08.23
Инженер		Каримов Т.			28.08.23

Альбом-1.2 И5408-23-КЖ

Капитальный ремонт школы №13 по ул. Гоголя 7,9 в г. Жезказган области Улытау.

Стадия	Лист	Листов
РП	40	

Монолитный участок Му11, Му12

ТОО "BS ARCHI GROUP" Лицензия № 21030308

Взам. инв. №

Подп. и дата

Инв. № подл.

Опалубочный чертеж Му13

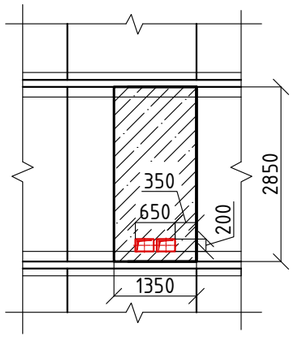

Схема армирования Му13

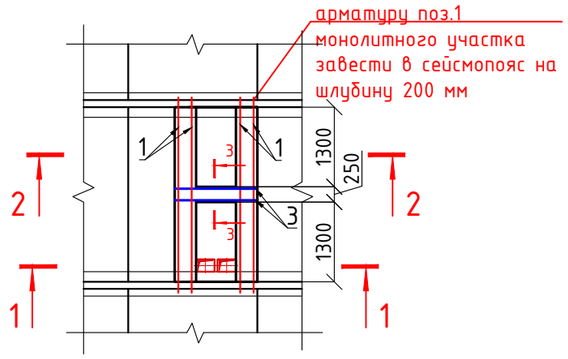

Опалубочный чертеж Му14

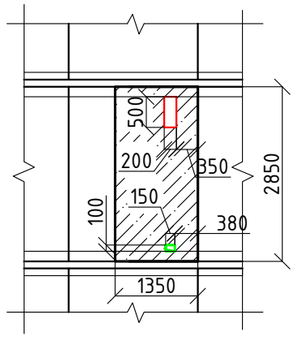

Схема армирования Му14

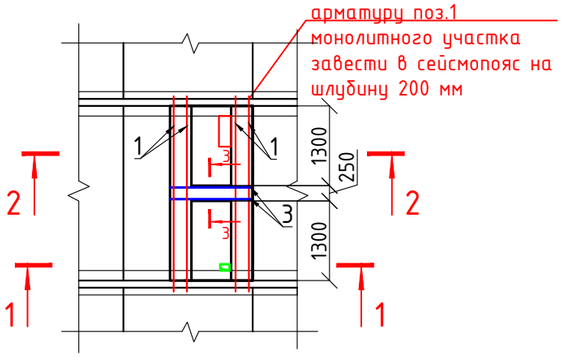

1-1

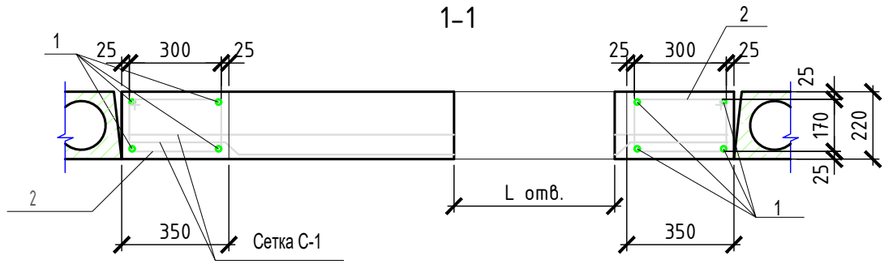

2-2

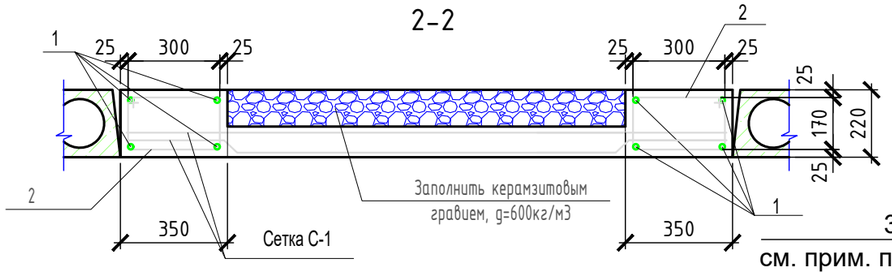

3 - 3

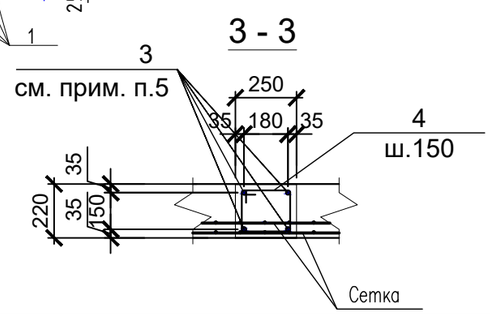

Узел опирания МУ

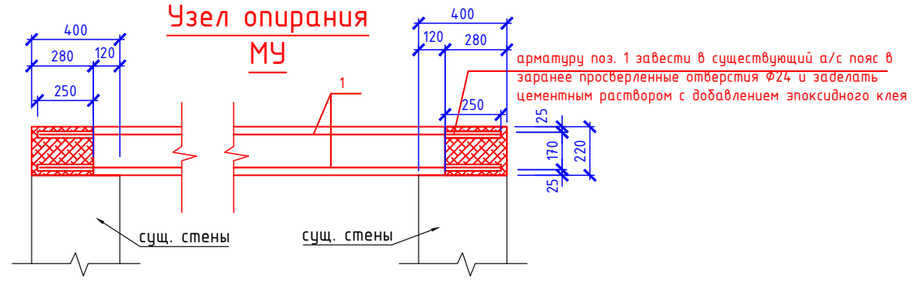

Спецификация элементов монолитного участка

Поз.	Обозначение	Наименование	Кол. шт.	Масса ед., кг.	Примечание
		Монолитный участок МУ 13	3		шт.
1	ГОСТ 34028-2016	Ф20 А400 L=2850	8	7,01	56,08
2	ГОСТ 34028-2016	Ф8 А240 L=1140	30	0,44	13,20
3	ГОСТ 34028-2016	Ф20 А400 L=1130	4	2,75	11,00
4	ГОСТ 34028-2016	Ф8 А240 L=1120	6	0.44	2,64
С-1	ГОСТ 34028-2016	ø12А400 200х200 S=3,20	2	28,48	56,96
		бетон кл. С15/20 $м^3$	0,70		
		Керамзитовый гравий g=600кг/м3	0,54		
		Монолитный участок МУ 14	4		шт.
1	ГОСТ 34028-2016	Ф20 А400 L=2850	8	7,01	56,08
2	ГОСТ 34028-2016	Ф8 А240 L=1140	30	0,44	13,20
3	ГОСТ 34028-2016	Ф20 А400 L=1130	4	2,75	11,00
4	ГОСТ 34028-2016	Ф8 А240 L=1120	6	0.44	2,64
С-1	ГОСТ 34028-2016	ø12А400 200х200 S=3,20	2	28,48	56,96
		бетон кл. С15/20 $м^3$	0,70		
		Керамзитовый гравий g=600кг/м3	0,54		

Взам. инв. №

Подп. и дата

Инв. № подл.

Изм.	Кол.уч.	Лист	N°док.	Подпись	Дата
Директор		Сыздыков Б.			28.08.23
Нормаконт		Бекмуратов Ж.			28.08.23
ГАП		Сыздыков Б.			28.08.23
Проверил.		Сыздыков Б.			28.08.23
Инженер		Каримов Т.			28.08.23

Альбом-1.2 И5408-23-КЖ

Капитальный ремонт школы №13 по ул. Гоголя 7,9 в г. Жезказган области Улытау.

Стадия	Лист	Листов
РП	41	

Монолитный участок Му13, Му14

ТОО "BS ARCHI GROUP"
Лицензия № 21030308

Опалубочный чертеж Му15

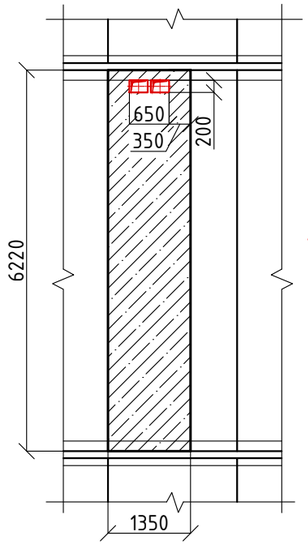

Схема армирования Му15

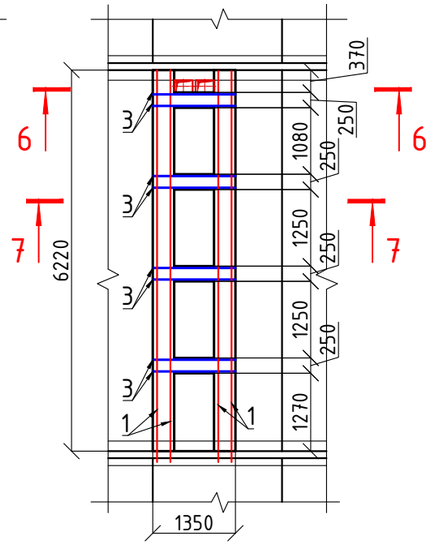

Опалубочный чертеж Му16

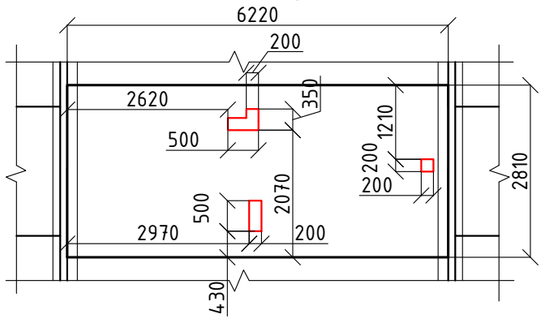

Опалубочный чертеж Му16

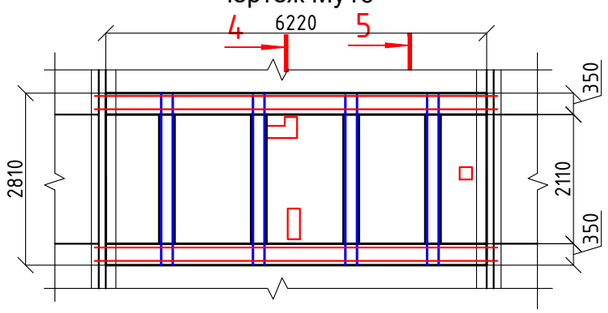

Спецификация элементов монолитного участка

Поз.	Обозначение	Наименование	Кол. шт.	Масса ед., кг.	Примечание
		Монолитный участок МУ 15	5		шт.
1	ГОСТ 34028-2016	⌀28 А400 L=6220	8	30,04	240,32
2	ГОСТ 34028-2016	⌀8 А240 L=1500	64	0,45	28,80
3	ГОСТ 34028-2016	⌀20 А400 L=1000	16	2,46	39,36
4	ГОСТ 34028-2016	⌀8 А240 L=1120	20	0,44	8,80
С-1	ГОСТ 34028-2016	⌀12А400 200х200 S=6,22	2	55,35	110,7
		бетон кл. С15/20 $м^3$	1,50		
		Керамзитовый гравий д=600кг/м3	0,87		
		Монолитный участок МУ 16	1		шт.
1	ГОСТ 34028-2016	⌀28 А400 L=6220	8	30,04	240,32
2	ГОСТ 34028-2016	⌀8 А240 L=1500	64	0,45	28,80
3	ГОСТ 34028-2016	⌀20 А400 L=2000	16	4,92	78,72
4	ГОСТ 34028-2016	⌀8 А240 L=1120	40	0,44	17,60
С-1	ГОСТ 34028-2016	⌀12А400 200х200 S=12,44	2	110,71	221,42
		бетон кл. С15/20 $м^3$	2,86		
		Керамзитовый гравий д=600кг/м3	1,41		

4-4

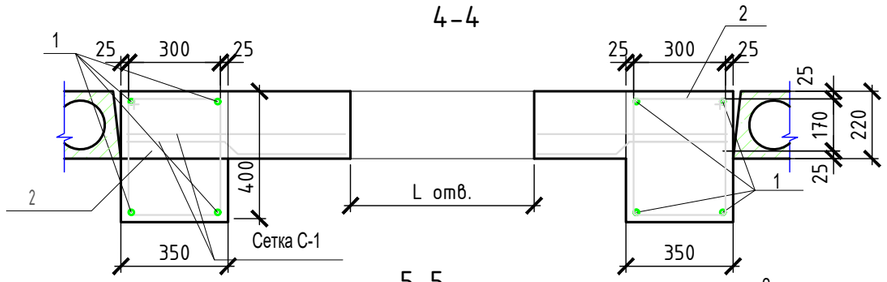

5-5

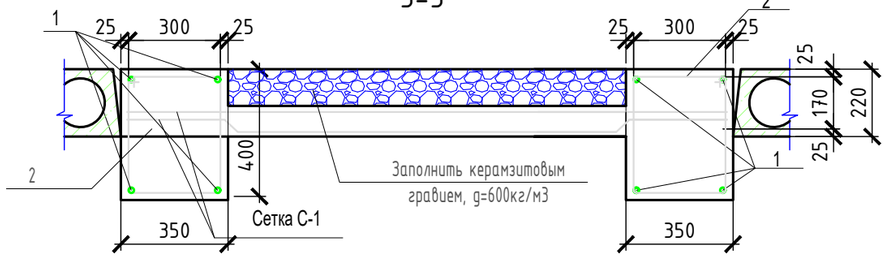

3 - 3

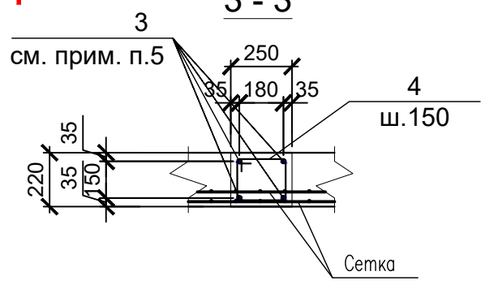

Узел опирания МУ

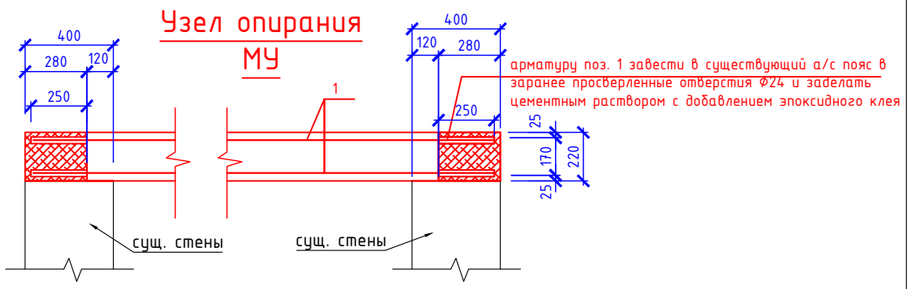

Изм.	Кол.уч.	Лист	N°док.	Подпись	Дата
Директор		Сыздыков Б.			28.08.23
Нормаконт		Бекмуратов Ж.			28.08.23
ГАП		Сыздыков Б.			28.08.23
Проверил.		Сыздыков Б.			28.08.23
Инженер		Каримов Т.			28.08.23

Альбом-1.2 И5408-23-КЖ

Капитальный ремонт школы №13 по ул. Гоголя 7,9 в г. Жезказган области Улытау.

Стадия	Лист	Листов
РП	42	

Монолитный участок Му15, Му16

ТОО "BS ARCHI GROUP" Лицензия № 21030308

Взам. инв. №

Подп. и дата

Инв. № подл.

Опалубочный чертеж Му17

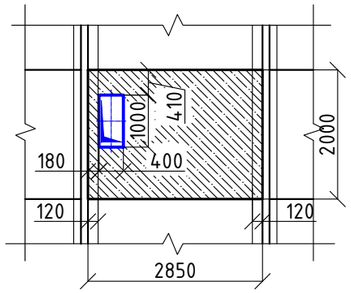

Схема армирования Му17

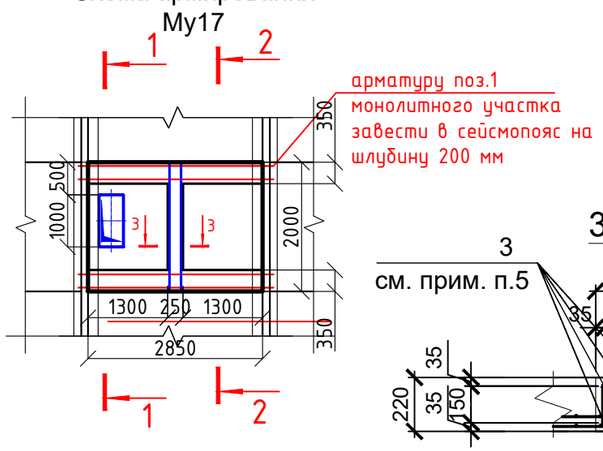

3 - 3

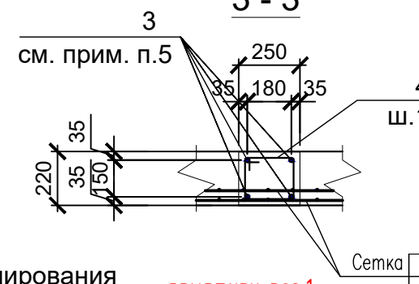

4-4

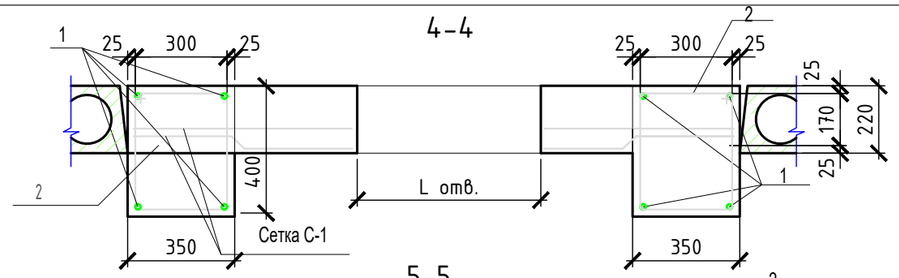

5-5

Опалубочный чертеж Му18

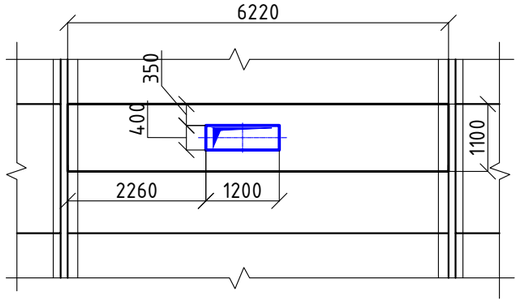

Схема армирования Му18

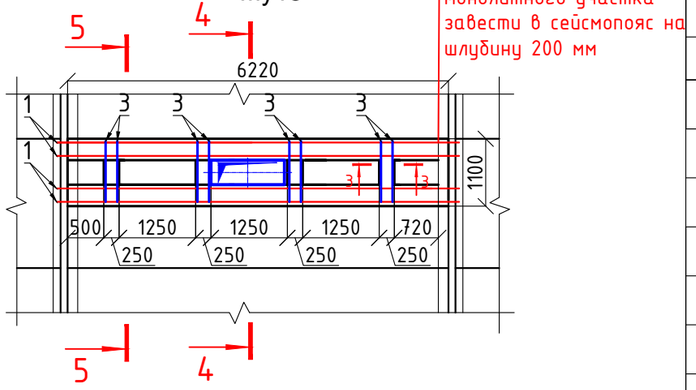

1-1

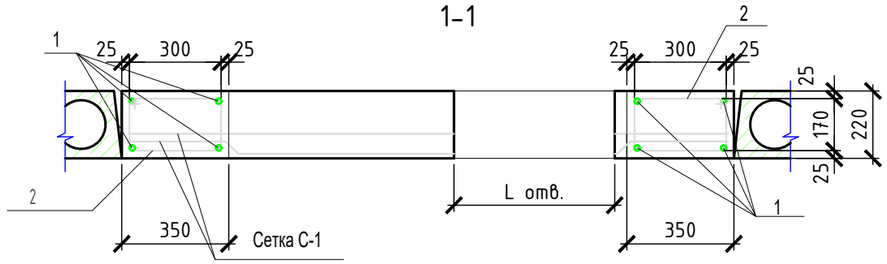

2-2

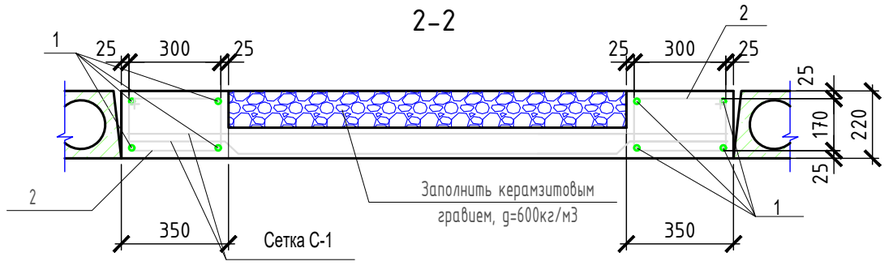

Спецификация элементов монолитного участка

Поз.	Обозначение	Наименование	Кол. шт.	Масса ед., кг.	Примечание
		Монолитный участок МУ 17	4		шт.
1	ГОСТ 34028-2016	⌀20 А400 L=2850	8	7,01	56,08
2	ГОСТ 34028-2016	⌀8 А240 L=1140	30	0,44	13,20
3	ГОСТ 34028-2016	⌀20 А400 L=2000	4	4,92	19,68
4	ГОСТ 34028-2016	⌀8 А240 L=1120	11	0.44	4,84
С-1	ГОСТ 34028-2016	⌀12А400 200х200 S=5,70	2	50,73	101,46
		бетон кл. С15/20 $м^3$	1,25		
		Керамзитовый гравий g=600кг/м3	1,19		
		Монолитный участок МУ 18	6		шт.
1	ГОСТ 34028-2016	⌀28 А400 L=6220	8	30,04	240,32
2	ГОСТ 34028-2016	⌀8 А240 L=1500	64	0,45	28,80
3	ГОСТ 34028-2016	⌀20 А400 L=700	16	1,72	27,52
4	ГОСТ 34028-2016	⌀8 А240 L=1120	20	0,44	8,80
С-1	ГОСТ 34028-2016	⌀12А400 200х200 S=4,35	2	38,71	77,42
		бетон кл. С15/20 $м^3$	1,15		
		Керамзитовый гравий g=600кг/м3	0,95		

Примечания:
1. Плиты покрытия сборные многопустотные, толщ. 220 мм, опертые по двум сторонам на несущие ригеля или стены.
2. Перед начало демонтажных работ, здание отключить от электроснабжения и водоснабжения.
3. Снимается конструкция пола до основания плит покрытия.Плиты очищаются от грязи и мусора.
4. Расчистить швы на плитах покрытия которые подлежат демонтажу. Плиты разрушить и убрать как строительный мусор.
5. Монолитные конструкции выполнять в соответствии с требованиями СНиП РК 5.03-34-2005.
6. Снятие опалубки производить после достижения бетоном 70% проектной прочности.
7. Отверстия в плите перекрытия диаметром до 150мм. пробить по месту, не нарушая ребра.
8.

Изм.	Кол.уч.	Лист	N°док.	Подпись	Дата
Директор		Сыздыков Б.			28.08.23
Нормаконт		Бекмуратов Ж.			28.08.23
ГАП		Сыздыков Б.			28.08.23
Проверил.		Сыздыков Б.			28.08.23
Инженер		Каримов Т.			28.08.23

Альбом-1.2 И5408-23-КЖ

Капитальный ремонт школы №13 по ул. Гоголя 7,9 в г. Жезказган области Улытау.

Стадия	Лист	Листов
РП	43	

Монолитный участок Му17, Му18

ТОО "BS ARCHI GROUP" Лицензия № 21030308

Взам. инв. №

Подп. и дата

Инв. № подл.

Опалубочный чертеж Му19

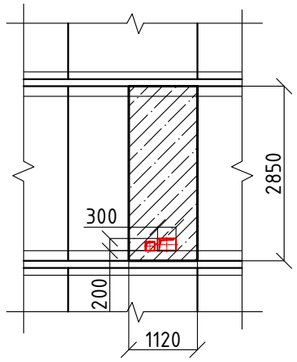

Схема армирования Му19

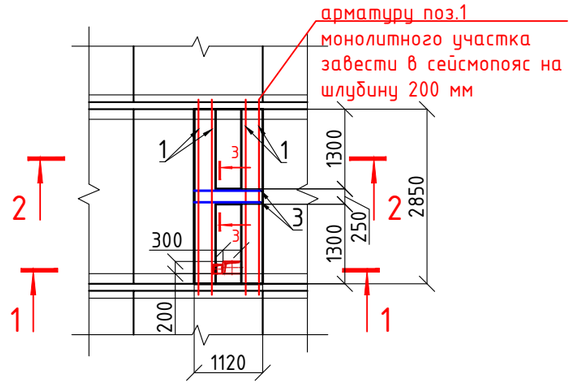

Опалубочный чертеж Му20

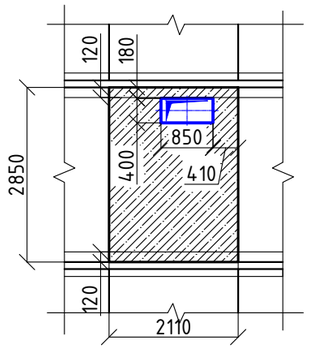

Схема армирования Му20

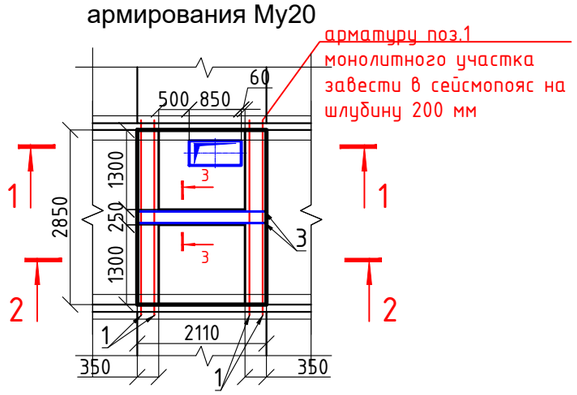

1-1

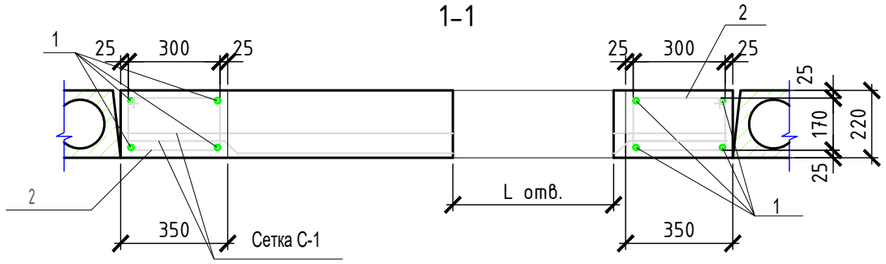

2-2

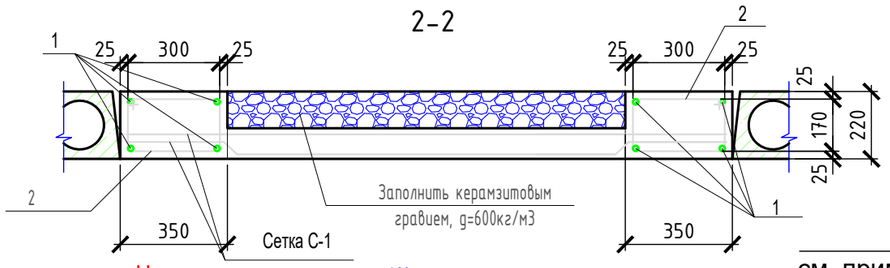

Узел опирания МУ

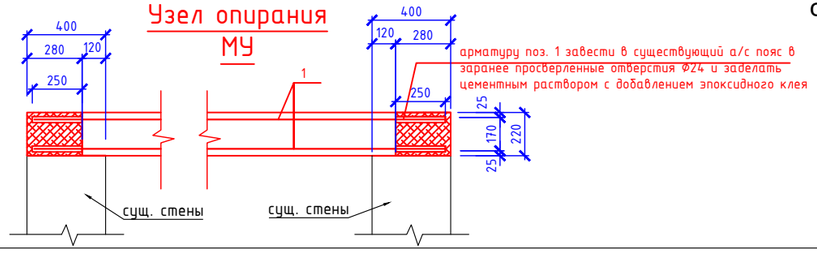

3 - 3

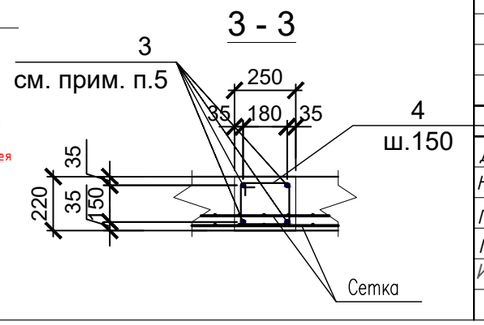

Примечания:

1. Плиты покрытия сборные многопустотные, толщ. 220 мм, опертые по двум сторонам на несущие ригеля или стены.
2. Перед начало демонтажных работ, здание отключить от электроснабжения и водоснабжения.
3. Снимается конструкция пола до основания плит покрытия.Плиты очищаются от грязи и мусора.
4. Расчистить швы на плитах покрытия которые подлежат демонтажу. Плиты разрушить и убрать как строительный мусор.
5. Монолитные конструкции выполнять в соответствии с требованиями СНиП РК 5.03-34-2005.
6. Снятие опалубки производить после достижения бетоном 70% проектной прочности.
7. Отверстия в плите перекрытия диаметром до 150мм. пробить по месту, не нарушая ребра.
8.

Спецификация элементов монолитного участка

Поз.	Обозначение	Наименование	Кол. шт.	Масса ед., кг.	Примечание
		Монолитный участок МУ 19	4		шт.
1	ГОСТ 34028-2016	ф20 А400 L=2850	8	7,01	56,08
2	ГОСТ 34028-2016	ф8 А240 L=1140	30	0,44	13,20
3	ГОСТ 34028-2016	ф20 А400 L=1120	4	2,75	11,00
4	ГОСТ 34028-2016	ф8 А240 L=1120	6	0.44	2,64
С-1	ГОСТ 34028-2016	ø12А400 200х200 S=3,20	2	28,48	56,96
		бетон кл. С15/20 $м^3$	0,70		
		Керамзитовый гравий g=600кг/м3	0,51		
		Монолитный участок МУ 20	2		шт.
1	ГОСТ 34028-2016	ф20 А400 L=2850	8	7,01	56,08
2	ГОСТ 34028-2016	ф8 А240 L=1140	30	0,44	13,20
3	ГОСТ 34028-2016	ф20 А400 L=2240	4	5,51	22,04
4	ГОСТ 34028-2016	ф8 А240 L=1120	11	0.44	4,84
С-1	ГОСТ 34028-2016	ø12А400 200х200 S=6,38	2	56,78	113,56
		бетон кл. С15/20 $м^3$	1,40		
		Керамзитовый гравий g=600кг/м3	1,19		

Взам. инв. №	Подп. и дата	Инв. № подл.

Изм.	Кол.уч.	Лист	N°док.	Подпись	Дата
Директор		Сыздыков Б.			28.08.23
Нормаконт		Бекмуратов Ж.			28.08.23
ГАП		Сыздыков Б.			28.08.23
Проверил.		Сыздыков Б.			28.08.23
Инженер		Каримов Т.			28.08.23

Альбом-1.2 И5408-23-КЖ

Капитальный ремонт школы №13 по ул. Гоголя 7,9 в г. Жезказган области Улытау.

Стадия	Лист	Листов
РП	44	

Монолитный участок Му19, Му20

ТОО "BS ARCHI GROUP"
Лицензия № 21030308

Опалубочный чертеж Му21

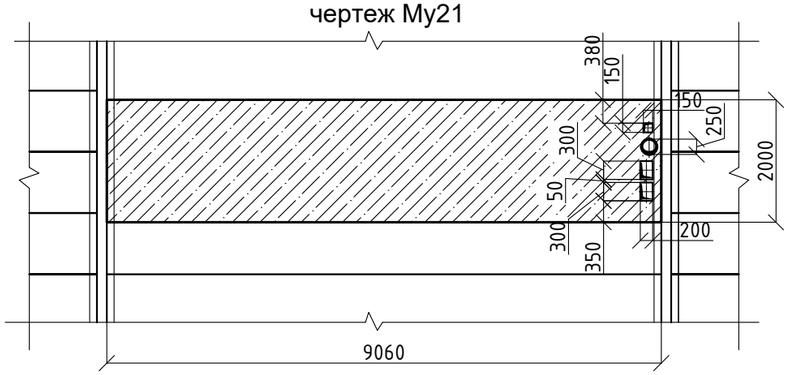

Схема армирования Му21

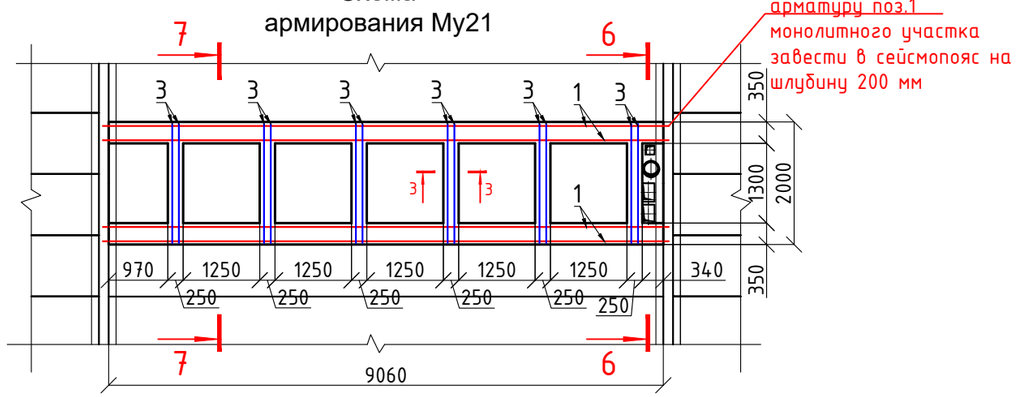

Опалубочный чертеж Му22

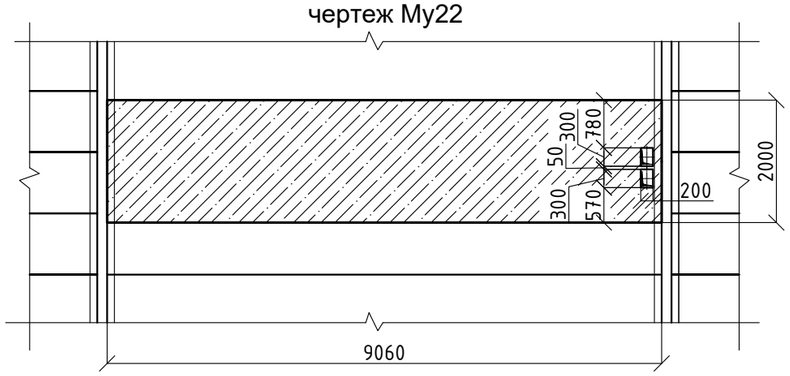

Схема армирования Му22

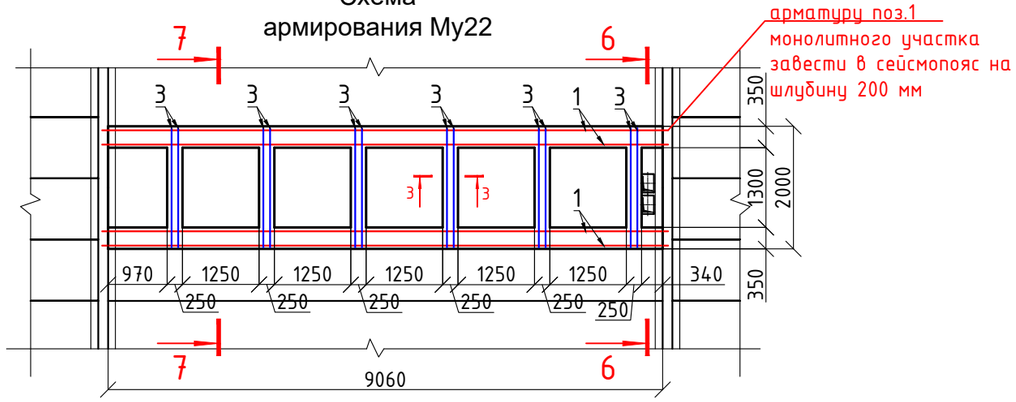

6-6

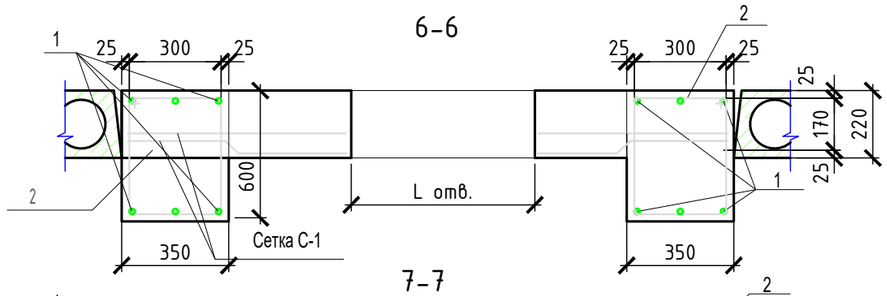

7-7

Спецификация элементов монолитного участка

Поз.	Обозначение	Наименование	Кол. шт.	Масса ед., кг.	Примечание
		Монолитный участок МУ 21	2		шт.
1	ГОСТ 34028-2016	Ф28 А400 L=9060	12	43,75	525,0
2	ГОСТ 34028-2016	Ф8 А240 L=1700	92	0,68	62,56
3	ГОСТ 34028-2016	Ф20 А400 L=2000	24	4,92	118,08
4	ГОСТ 34028-2016	Ф8 А240 L=1120	60	0.44	26,40
С-1	ГОСТ 34028-2016	ø12А400 200х200 S=18,12	2	161,26	322,52
		бетон кл. С15/20 $м^3$	5,43		
		Керамзитовый гравий g=600кг/м3	1,54		
		Монолитный участок МУ 22	1		шт.
1	ГОСТ 34028-2016	Ф28 А400 L=9060	12	43,75	525,0
2	ГОСТ 34028-2016	Ф8 А240 L=1700	92	0,68	62,56
3	ГОСТ 34028-2016	Ф20 А400 L=2000	24	4,92	118,08
4	ГОСТ 34028-2016	Ф8 А240 L=1120	60	0.44	26,40
С-1	ГОСТ 34028-2016	ø12А400 200х200 S=3,20	2	161,26	322,52
		бетон кл. С15/20 $м^3$	5,43		
		Керамзитовый гравий g=600кг/м3	1,61		

Изм.	Кол.уч.	Лист	N°док.	Подпись	Дата
Директор		Сыздыков Б.			28.08.23
Нормаконт		Бекмуратов Ж.			28.08.23
ГАП		Сыздыков Б.			28.08.23
Проверил.		Сыздыков Б.			28.08.23
Инженер		Каримов Т.			28.08.23

Альбом-1.2 И5408-23-КЖ

Капитальный ремонт школы №13 по ул. Гоголя 7,9 в г. Жезказган области Улытау.

Стадия	Лист	Листов
РП	45	

Монолитный участок Му21, Му22

ТОО "BS ARCHI GROUP" Лицензия № 21030308

Взам. инв. №

Подп. и дата

Инв. № подл.

План обвязочного пояса

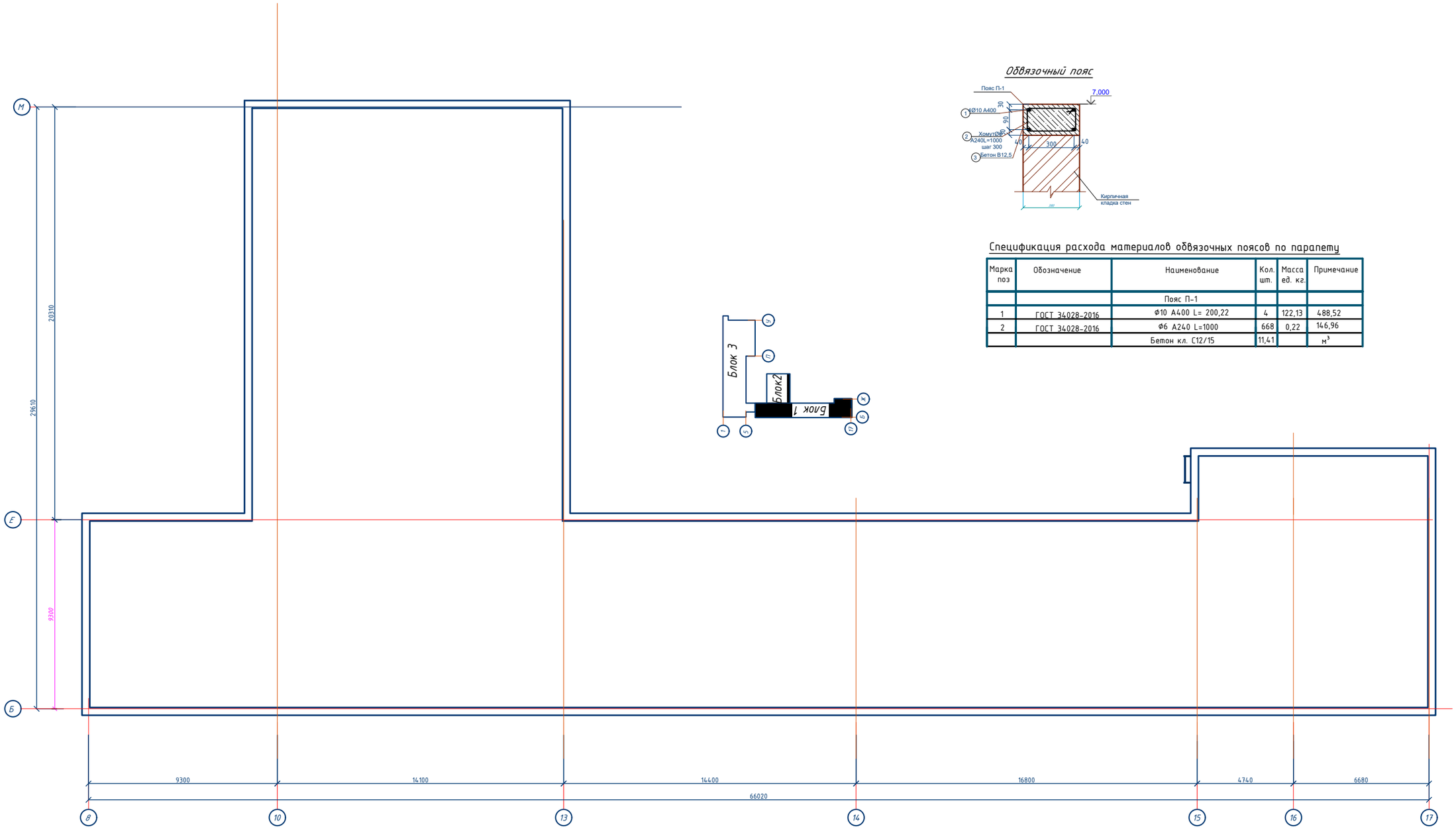

Обвязочный пояс

Спецификация расхода материалов обвязочных поясов по парапету

Марка поз	Обозначение	Наименование	Кол. шт.	Масса ед. кг.	Примечание
		Пояс П-1			
1	ГОСТ 34028-2016	Ф10 А400 L= 200,22	4	122,13	488,52
2	ГОСТ 34028-2016	Ф6 А240 L=1000	668	0,22	146,96
		Бетон кл. С12/15	11,41		$м^3$

Спецификация элементов

Поз.	Обозначение	Наименование		Масса ед., кг.	Примечание
		Монолитный участок МЭ блок 3 (3 этаж)			
1	ГОСТ 34028-2016	Ф20 А400 L=102000	4	251,94	1007,76
2	ГОСТ 34028-2016	Ф8 А240 L=1140	342	1,02	348,84
3	ГОСТ 34028-2016	Ф20 А400 L=14800	4	36,55	146,2
4	ГОСТ 34028-2016	Ф8 А240 L=1120	98	0.44	43,12
С-1	ГОСТ 34028-2016	ø12А400 150х150 S=22,5В	2	281,34	562,6В
Ф-1	ГОСТ 34028-2016	Ф8 А240 L=250	112	0.10	11,20
		Бетон кл. С15/20 $м^3$	4,06		

						Альбом-1.2	И5408-23-КЖ
						Капитальный ремонт школы №13 по ул. Гоголя 7,9 в г. Жезказган области Улытау.	
Изм.	Кол.уч.	Лист	N°док.	Подпись	Дата		
Директор		Сыздыков Б.			08.23		Стадия / Лист / Листов
Нормоконт		Бекмуратов			08.23		РП / 46
ГАП		Сыздыков Б.			08.23		
Проверил.		Сыздыков Б.			08.23		
Инженер		Каримов Т.			08.23	План обвязочного пояса	ТОО "BS ARCHI GROUP" Лицензия № 21030308

Взам. инв. №

Подп. и дата

Инв. № подл.