ТОО "BS ARCHI GROUP"Лицензия № 21030308

Рабочий проект

Капитальный ремонт школы №13 по ул. Гоголя 7,9 в г.Жезказган области Улытау

Заказчик:КГУ «Общеобразовательная школа №13» отдела образования города Жезказгана управления образования области Ұлытау

Альбом 1.5 Охранная сигнализация

Тараз 2023г.

ТОО "BS ARCHI GROUP"Лицензия № 21030308

Рабочий проект

Капитальный ремонт школы №13 по ул. Гоголя 7,9 в г.Жезказган области Улытау

Заказчик:КГУ «Общеобразовательная школа №13» отдела образования города Жезказгана управления образования области Ұлытау

Директор Сыздыкова Г.

ГАП Сыздыков Б.

Тараз 2023г.

ВЕДОМОСТЬ РАБОЧИХ ЧЕРТЕЖЕЙ ОСНОВНОГО КОМПЛЕКТА

Лист	Наименование	Примечания
1	Общие данные	
2	Структурная схема охранной сигнализации.	
3	Схема подключений системы охранной сигнализации	
4	Электрическая схема подключения ШПС	
5	План размещения сетей и оборудования на 1 этаже	
6	План размещения сетей и оборудования на 2 этаже	
7	План размещения сетей и оборудования на 3 этаже	

ВЕДОМОСТЬ ССЫЛОЧНЫХ И ПРИЛАГАЕМЫХ ДОКУМЕНТОВ

Обозначение	Наименование	Примечание
	Ссылочные документы	
СНиП РК 3.02-10-2010	Устройство систем связи, сигнализации и	
	диспетчесрезации инженерного оборудования	
	жилых и общественных зданий. Нормы проектирования.	
СП РК 2.02-102-2012	Пожарная автоматика зданий и сооружений.	
СН РК 2.02-11-2002*	Нормы оборудования зданий, помещений и сооружений	
	системами автоматической пожарной сигнализации,	
	автоматическими установками пожаротушения и оповещения	
ПУЭ РК изд. 2015 г.	Правила устройства электроустановок.	
	Прилагаемые документы	
И5408-23-ОС.СО	Спецификация оборудования, изделий и материалов	Листов 2
И5408-23-ОС.КЖ	Кабельный журнал	Листов 1

Настоящий проект разработан в соответствии с действующими в Республике Казахстан строительными нормами и правилами и государственными стандартами, с соблюдением мероприятий,обеспечивающих взрывопожарную и экологическую безопасность при эксплуатации здания.

Главный архитектор проекта Сыздыков Б.

Согласовано

АР	Раимов С	Лелеш С
КЖ	Каримов Т	
ОВ		
ЭЛ	Кауазова М	Демеуов М
ВК	Абулгазиева Б	
СС		

Взам. инв. N

Подпись и дата

Инв.N подл.

Общие указания

1. Рабочий проект системы охранной сигнализации разработан на основании архитектурно-строительных чертежей марки АР и задания на проектирование.
2. Настоящий раздел проекта разработан на основании архитектурно-строительных чертежей марки АР и задания на проектирование.
3. В решении используется адресная система, производства НВП Болид.
4. В данной системе применен контроллер двухпроводной линии связи "С2000-КДЛ-2И". Контроллер "С2000-КДЛ-2И", предназначен для подключения адресных извещателей охранной сигнализации, и других приборов в составе системы.

Для ограничения доступа посторонних лиц в помещения скорой помощи, применены извещатели:

- С2000-СМК, охранные магнитноконтактные адресные, монтируемые в охранные шлейфы прибора С2000-КДЛ-2И . Извещатели охранные магнитоконтактные «С2000-СМК» предназначены для блокировки дверных проемов, а также для блокировки других конструктивных элементов зданий и сооружений на открывание или смещение с выдачей сигнала «Тревога» путем размыкания контактов геркона на приемно-контрольный охранно-пожарный прибор.
- «С2000-СТ», извещатели охранные поверхностные звуковые, адресные. Применены для обнаружения разбития оконных стекол, и стекол фасадов 1 и 2-го этажей.
- «С2000-ИК», извещатели охранные объемные, оптико-электронные, адресные. Используются для обнаружения несанкционированного передвижения внутри помещений и коридоров банка.

5. Для контроля и управления системой охранной сигнализации, на рабочем месте дежурного, расположенного в охране, предусмотрен о рабочее место оператора с Пультом управления С2000-М, и ПК с установленной системой АРМ "Орион Про".
6. АРМ "Орион Про" - пакет программного обеспечения для аппаратно-программного комплекса ИСО "Орион", на котором реализуются системы охранной сигнализации, контроля и управления доступом, автоматика противопожарных систем, сопряженные с инженерными системами объектов. Программное обеспечение предназначено для организации компьютерных рабочих мест с целью повышения эффективности оперативного контроля и автоматизации управления системами, масштабирования ИСО "Орион", построения единых систем безопасности для территориально распределенных объектов, интеграции всех подсистем на программномуровне.
7. В случае отказа ПК с АРМ Орион Про, контроль и управление системой берет на себя пульт С2000-М.
8. Сеть системы охранной сигнализации выполняется кабелем марки КСРВнг(А)-FRLS 1х2х0,97 для ДПЛС.
9. Прокладка проводов и кабелей, внутри защищаемых помещений выполняется:

- за подвесными потолками в гофрированной трубе, крепится к потолку или в кабельном лотке;
- между этажами здания в кабельном слаботочном лотке.

11. Установку оборудования, подключение кабелей выполнить соответствии с технической документацией к оборудованию.

Изм.	Кол.уч.	Лист	Nдок.	Подпись	Дата
Директор		Сыздыкова Г.			10.24
ГАП		Сыздыков Б.			10.24
Н.контр.		Бекмуратов Ж.			10.24
Проверил		Сыздыков Б.			10.24
Разработал		Демеуов М.			10.24

Альбом - 1.5 И5408-23-ОС

Капитальный ремонт школы №13 по ул. Гоголя 7,9 в г.Жезказган области Улытау

Охранная сигнализация

Стадия	Лист	Листов
РП	1	7

Общие данные.

ТОО "BS ARCHI GROUP"
Лицензия № 21030308

Структурная схема охранной сигнализации

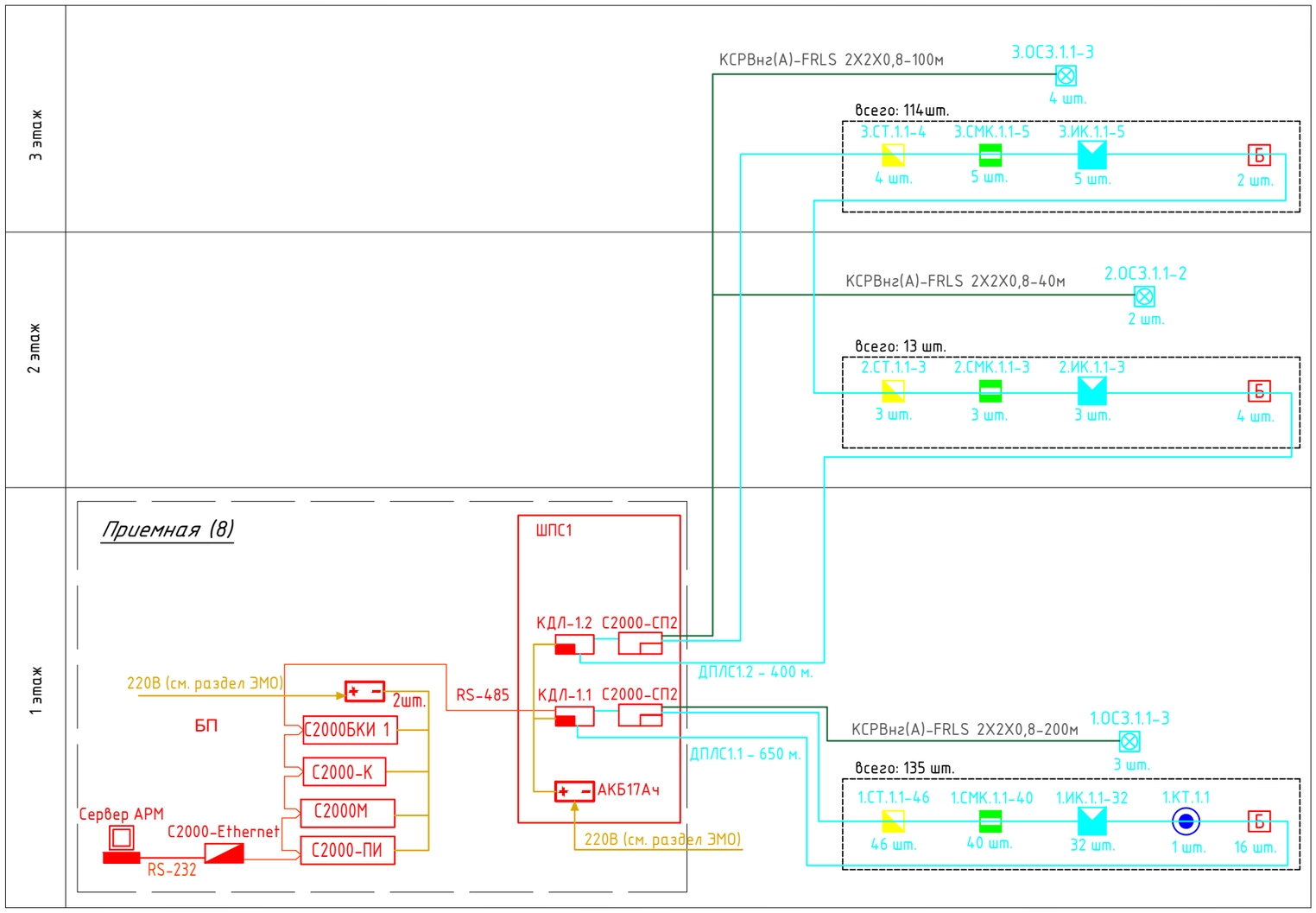

Условные обозначения

Наименование	Обозначение
Шкаф пожарной сигнализации	
Пульт контроля и управления охранно-пожарный С2000М	С2000М
АРМ	
Контроллер двухпроводной линии связи С2000-КДЛ	
Адресный сигнально-пусковые блок С2000-СП2	
Аккумуляторная батарея АКБ	
Извещатель охранный объемный оптико-электронный адресный С2000-ИК	
Извещатель охранный поверхностный звуковой адресный С2000-СТ	
Извещатели охранные магнитоконтактные адресные С2000-СМК	
Кнопка тревожная С2000-КТ адресная	
Оповещатель свето-звуковой	
Блок разветвительный БРИЗ	Б
Кабель ДПЛС (КСРВнг(А)-FRLS 1х2х0,97)	
Кабель питания 12В (КСРВнг(А)-FRLS 1х2х0,97)	
Кабель интерфейса RS-485 (КСРВнг(А)-FRLS 4х0,8)	
Кабель (КСРВнг(А)-FRLS 2Х2Х0,8)	

Взамен инв.N.

Подпись и дата

Инв.N подл.

Изм.	Кол.уч.	Лист	Nдок.	Подпись	Дата
Директор		Сыздыкова Г.			10.24
ГАП		Сыздыков Б.			10.24
Н.контр.		Бекмуратов Ж.			10.24
Проверил		Сыздыков Б.			10.24
Разработал		Демеуов М.			10.24

Альбом - 1.5 И5408-23-ОС

Капитальный ремонт школы №13 по ул. Гоголя 7,9 в г.Жезказган области Улытау

Охранная сигнализация

Стадия	Лист	Листов
РП	2	

Структурная схема охранной сигнализации

ТОО "BS ARCHI GROUP"
Лицензия № 21030308

Формат А 2

Схема подключений системы охранной сигнализации

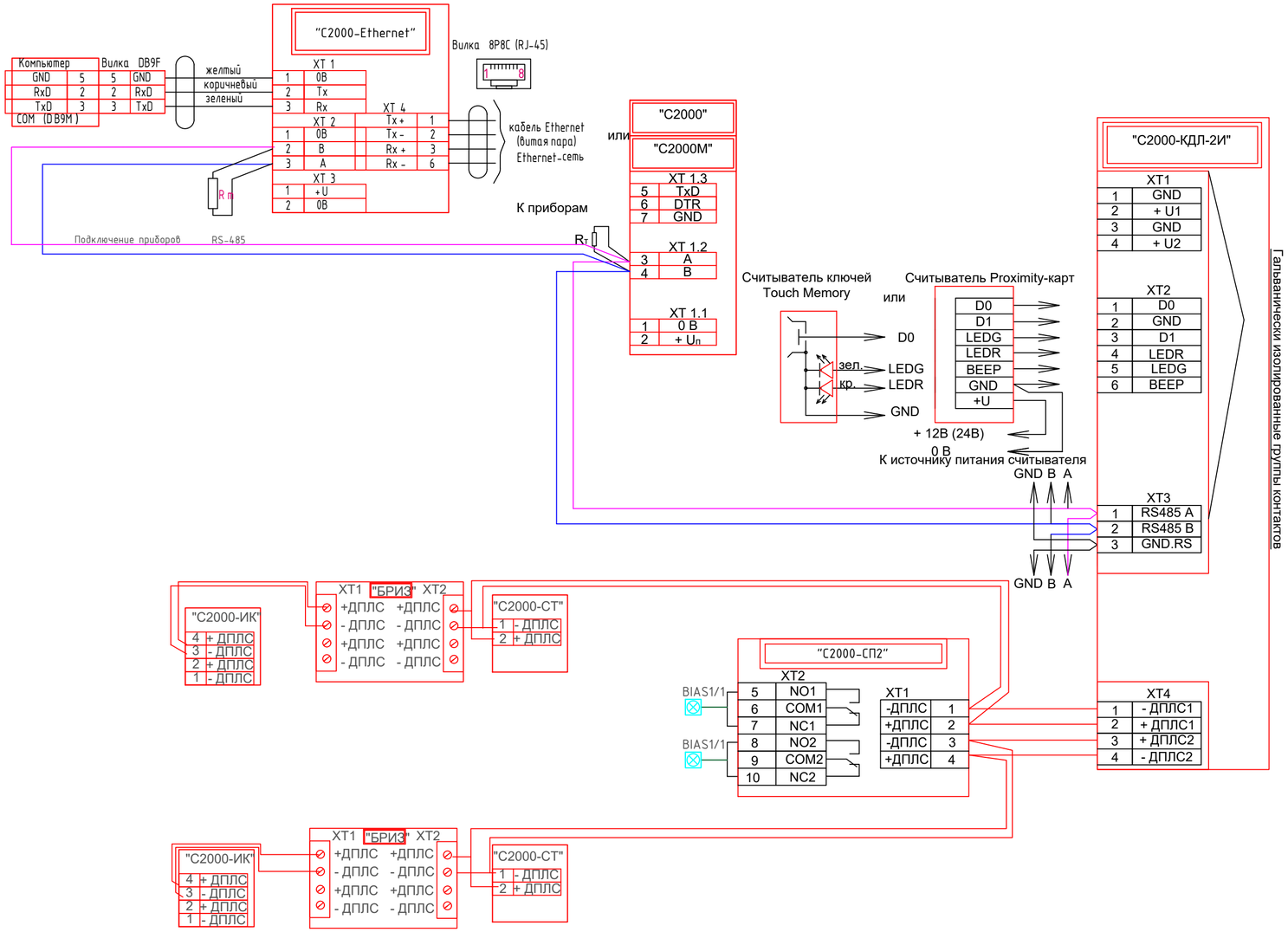

Изм.	Кол.уч.	Лист	Nдок.	Подпись	Дата
Директор		Сыздыкова Г.			10.24
ГАП		Сыздыков Б.			10.24
Н.контр.		Бекмуратов Ж.			10.24
Проверил		Сыздыков Б.			10.24
Разработал		Демеуов М.			10.24

Альбом – 1.5 И5408-23-ОС

Капитальный ремонт школы №13 по ул. Гоголя 7,9 в г.Жезказган области Улытау

Охранная сигнализация

Стадия	Лист	Листов
РП	3	

Схема подключений системы охранной сигнализации

ТОО "BS ARCHI GROUP" Лицензия № 21030308

Взамен инв.N. | Подпись и дата | Инв.N подл.

Формат А 2

Электрическая схема подключения ШПС

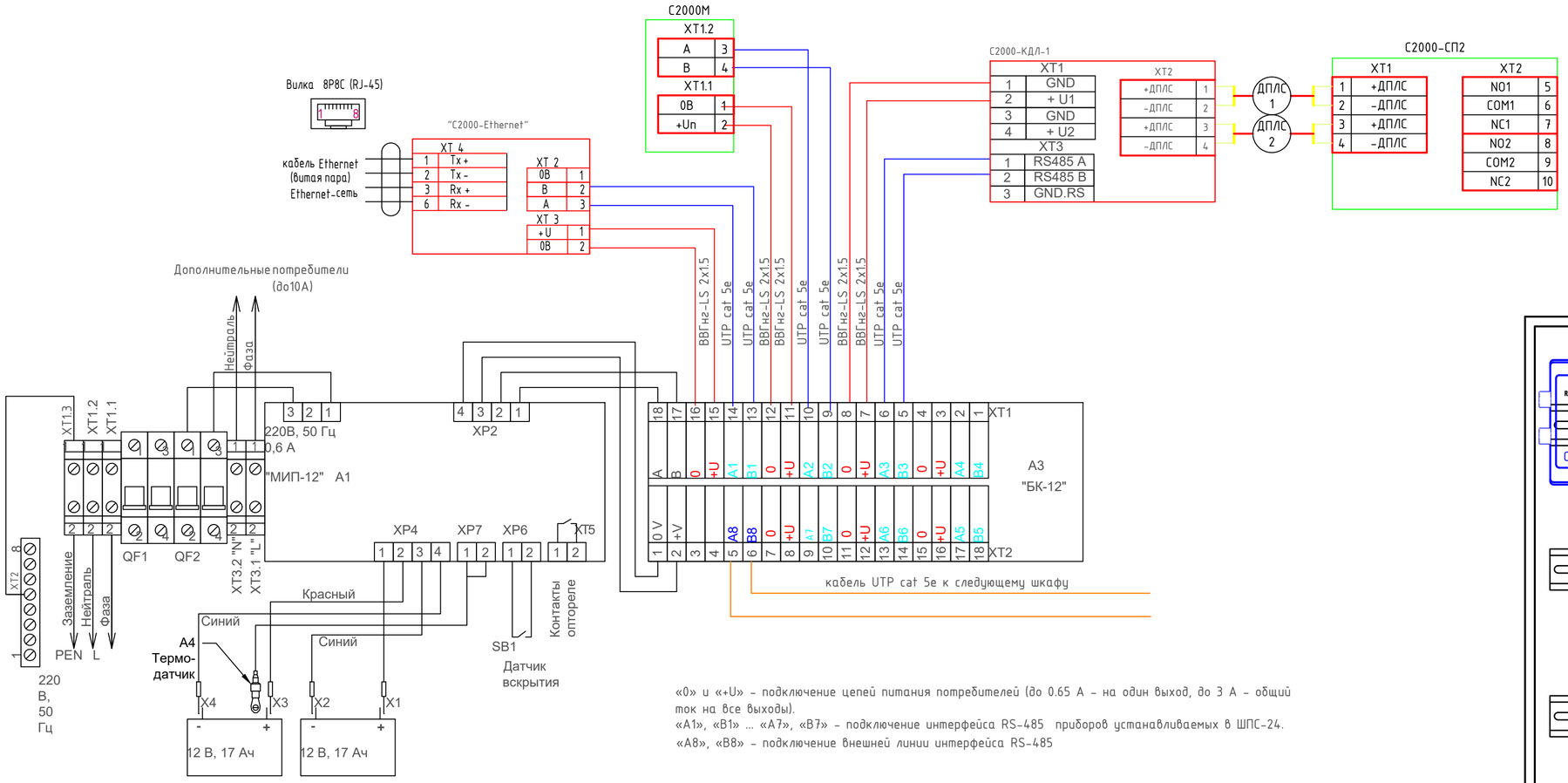

«0» и «+U» – подключение цепей питания потребителей (до 0.65 А – на один выход, до 3 А – общий ток на все выходы).
«A1», «B1» ... «A7», «B7» – подключение интерфейса RS-485 приборов устанавливаемых в ШПС-24.
«A8», «B8» – подключение внешней линии интерфейса RS-485

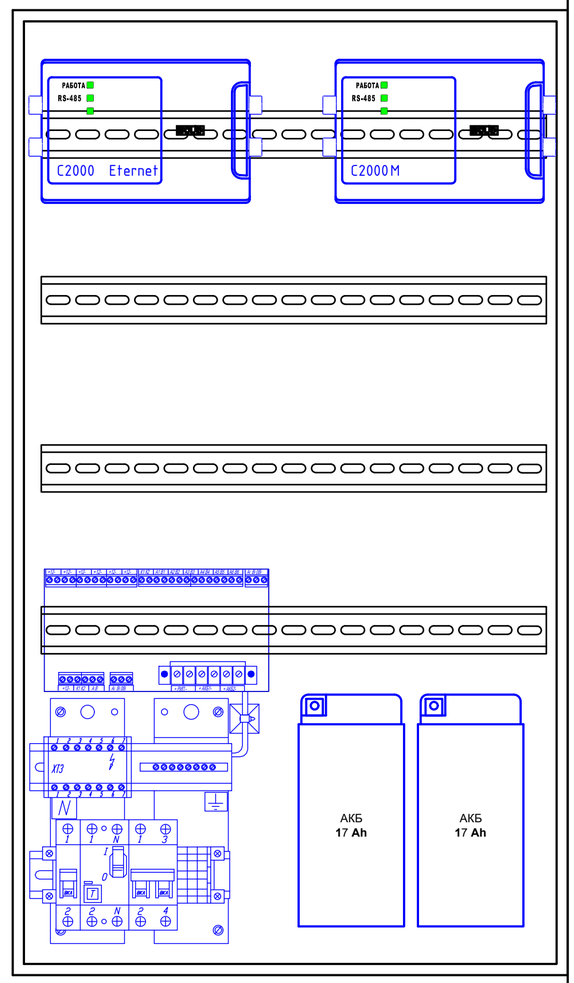

Во избежание поражения электрическим током

1. Подключить защитное заземление к клемме XT1.3:2
2. Установку и замену батарей производить при отключенном напряжении 220 В и выключенном автомате QF1

Порядок включения
1. Подключить батареи согласно схеме
2. Подключить ШПС к сети 220 В (фаза – к XT1.1:2), включить внешнее питание 220В
3. Включить автоматы QF1 и QF2

Порядок выключения
1. Отключить внешнее питание 220 В
2. Выключить автоматы QF1 и QF2
3. Отсоединить клеммы от батарей

Изм.	Кол.уч.	Лист	Nдок.	Подпись	Дата	Альбом – 1.5 ИЛ5408-23-ОС
Директор		Сыздыкова Г.			10.24	Капитальный ремонт школы №13 по ул. Гоголя 7,9 в г.Жезказган области Улытау
ГАП		Сыздыков Б.			10.24	Охранная сигнализация — Стадия: РП; Лист: 4; Листов:
Н.контр.		Бекмуратов Ж.			10.24	
Проверил		Сыздыков Б.			10.24	Электрическая схема подключения ШПС — ТОО "BS ARCHI GROUP" Лицензия № 21030308
Разработал		Демеуов М.			10.24	

Взамен инв.N. | Подпись и дата | Инв.N подл.

Формат А 2

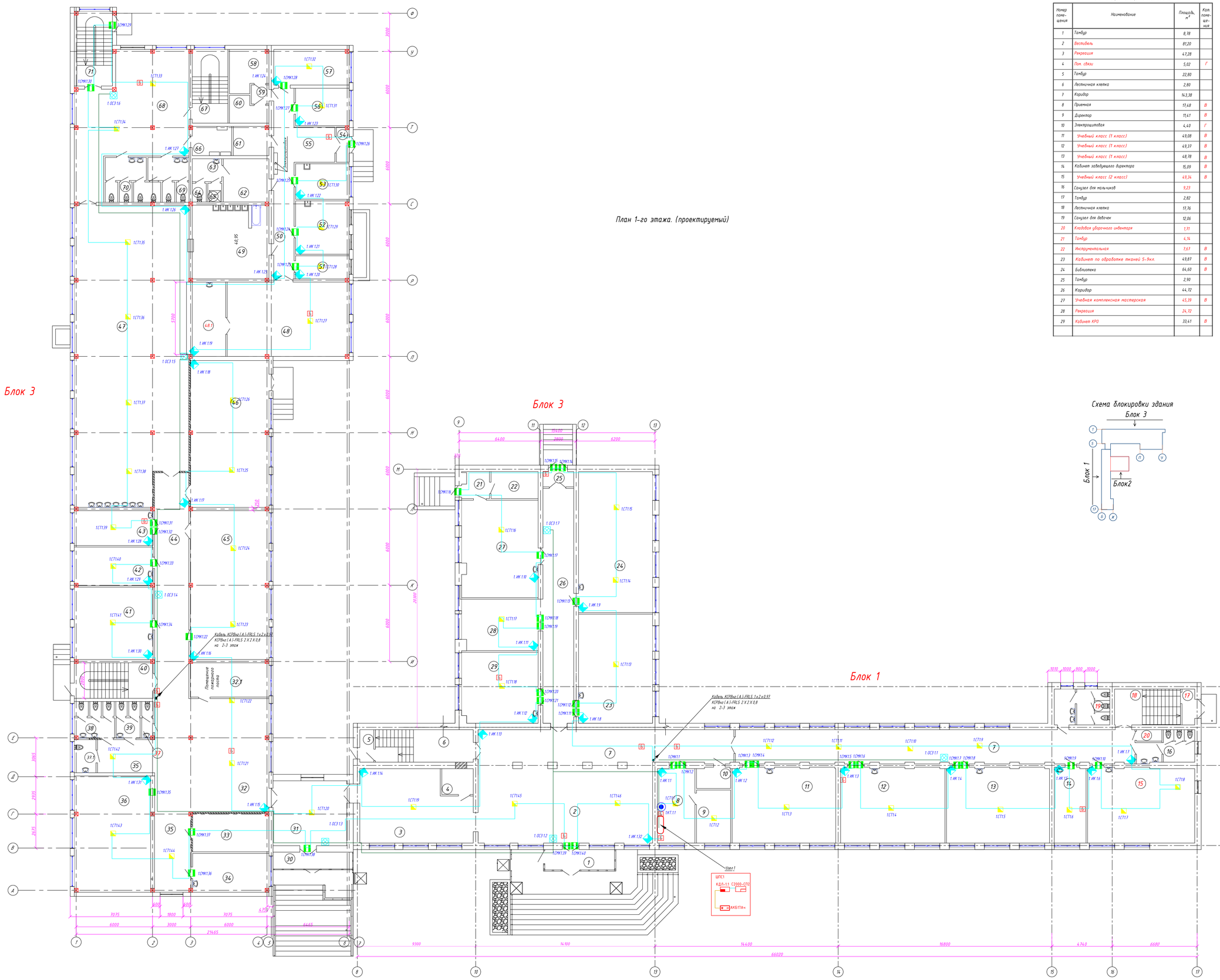

План 1-го этажа. (проектируемый)

Схема блокировки здания
Блок 3

Экспликация помещений 1-го этажа

Номер помещения	Наименование	Площадь, м²	Кат. помещения
1	Тамбур	8,78	
2	Вестибюль	81,20	
3	Рекреация	47,28	
4	Пом. связи	5,02	Г
5	Тамбур	22,80	
6	Лестничная клетка	2,80	
7	Коридор	143,38	
8	Приемная	17,48	В
9	Директор	11,41	В
10	Электрощитовая	4,40	Г
11	Учебный класс (1 класс)	49,08	В
12	Учебный класс (1 класс)	49,37	В
13	Учебный класс (1 класс)	48,78	В
14	Кабинет заведующего директора	15,09	В
15	Учебный класс (2 класс)	49,34	В
16	Санузел для мальчиков	9,23	
17	Тамбур	2,82	
18	Лестничная клетка	17,76	
19	Санузел для девочек	12,06	
20	Кладовая уборочного инвентаря	1,71	
21	Тамбур	4,14	
22	Инструментальная	7,67	В
23	Кабинет по обработке тканей 5-9кл.	49,87	В
24	Библиотека	64,60	В
25	Тамбур	2,90	
26	Коридор	44,72	
27	Учебная комплексная мастерская	45,39	В
28	Рекреация	24,72	
29	Кабинет КРО	33,41	В

Экспликация помещений 1-го этажа

Номер помещения	Наименование помещения	Площадь, м²	Кат. помещения
30	Тамбур	8,22	
31	Вестибюль	29,25	
32	Рекреация	86,92	
32.1	Помещение пожарного поста и охраны	16,39	В
33	Книгохранилище	17,88	В
34	Организаторская	18,00	В
35	Коридор	29,38	
36	Гардеробная	56,89	В
37	Санузел для персонала	2,41	
37.1	Санузел для МГН	4,29	
38	Санузел для девушек	8,35	
39	Санузел для мальчиков	5,08	
40	Лестничная клетка	17,04	
41	Кабинет информатики	34,98	В
42	Медпункт	18,48	В
43	Процедурная	16,74	В
44	Коридор	39,12	
45	Конференц зал	71,75	В
46	Актовый зал	70,68	В
47	Столовая	204,49	
48	Горячий цех	55,48	
48.1	Раздаточная	16,65	В
49	Моечная столовой и кухонной посуды	34,56	
50	Коридор	23,54	
51	Кладовая кондитерских изделий	7,45	В
52	Мясной цех	17,27	Д
53	Цех обработки овощей	11,55	В
54	Тамбур	2,58	
55	Загрузочная	8,66	
56	Мучной цех	12,18	Д
57	Кладовая для сухих продуктов	16,23	В
58	Кладовая овощей	9,30	Д
59	Шлюз	1,99	
60	Комната уборочного инвентаря	5,45	
61	Кладовая отходов	6,21	В
62	Раздевальная	11,98	В
63	Умывальная	4,05	
64	Санузел	1,55	
65	Душевая	1,55	
66	Электрощитовая	6,98	Г
67	Лестничная клетка	15,98	
68	Рекреация	72,94	
69	Санузел для мальчиков	8,92	
70	Санузел для девушек с КЛГЖ	12,31	
71	Лестничная клетка	17,27	

Условные обозначения

Наименование	Обозначение
Шкаф пожарной сигнализации	
Пульт контроля и управления охранно-пожарный С2000М	С2000М
АРМ	
Контроллер двухпроводной линии связи С2000-КДЛ	
Адресный сигнально-пусковые блок С2000-СП2	
Аккумуляторная батарея АКБ	
Извещатель охранный объемный оптико-электронный адресный С2000-ИК	
Извещатель охранный поверхностный звуковой адресный С2000-СТ	
Извещатели охранные магнитоконтактные адресные С2000-СМК	
Кнопка тревожная С2000-КТ адресная	
Оповещатель свето-звуковой	
Блок разветвительный БРИЗ	Б
Кабель ДПЛС (КСРВнг(А)-FRLS 1х2х0,97)	
Кабель питания 12В (КСРВнг(А)-FRLS 1х2х0,97)	
Кабель интерфейса RS-485 (КСРВнг(А)-FRLS 4х0,8)	
Кабель (КСРВнг(А)-FRLS 2Х2Х0,8)	

Изм.	Кол.уч.	Лист	№док.	Подпись	Дата
Директор		Сыдыков Г.			10.24
ГАП		Сыдыков Б.			10.24
Инженер		Бекмуратов Ж.			10.24
Проверил		Сыдыков Б.			10.24
Разработал		Демеуов Н.			10.24

Альбом - 15 — ИС408-23-ОС

Капитальный ремонт школы №13 по ул. Гоголя 7,9 В г.Жезказган области Улытау

Охранная сигнализация

Стадия	Лист	Листов
РП	5	

План размещения сетей и оборудования на 1 этаже

ТОО "BS ARCHI GROUP" Лицензия № 21036308

Формат А2

Согласовано			
ГИП	Сыдыков Б.		
Инженер	Бекмуратов Ж.		
Проверил	Сыдыков Б.		
Разработал	Демеуов Н.		

Взамен инв.№ | Подпись и дата | Инв.№ подл.

Экспликация помещений 2-го этажа

Номер помещения	Наименование	Площадь, м²	Кат. помещения
1	Лестничная клетка	15,33	
2	Учебный класс (4класс)	52,87	В
3	Кабинет иностранного языка	33,69	В
4	Учебный класс (3 класс)	48,20	В
5	Кабинет русского и казахского языка	34,04	В
6	Учебный класс (3 класс)	49,37	В
7	Коридор	147,45	
8	Учебный класс (3 класс)	49,37	В
9	Учебный класс (2 класс)	48,78	В
10	Кабинет бухгалтера	14,91	В
11	Учебный класс (2 класс)	50,38	В
12	Санузел для мальчиков	9,23	
13	Лестничная клетка	17,76	
14	Санузел для девушек	11,26	
15	Кладовая уборочного инвентаря	1,71	
16	Сенсорная комната	20,34	В
17	Коридор	17,13	
17.1	Рекреация	13,72	
18	Кабинет психолога	14,05	В
19	Раздевалка	9,24	В
20	Раздевалка	9,98	В
21	Коридор	10,63	
22	Снарядная	18,27	
23	Спортзал	173,31	

Экспликация помещений 2-го этажа

Номер помещения	Наименование помещения	Площадь, м²	Кат. помещения
24	Кабинет казахского языка	52,70	В
25	Кабинет иностранного языка	34,11	В
26	Кабинет истории	52,50	В
27	Коридор	82,41	
28	Кабинет истории	52,05	В
29	Кабинет математики	52,23	В
30	Рекреация	53,87	
31	Спортзал	298,32	
32	Кабинет тренера	18,04	В
33	Коридор	16,43	
34	Раздевальная для мальчиков	15,70	В
35	Душевая	2,58	
36	Санузел	1,39	
37	Подсобное помещение	4,74	В
38	Снарядная	20,05	
39	КЛГЖ для персонала	4,54	
40	Санузел	1,49	
41	Душевая	2,58	
42	Раздевальная для девочек	15,50	В
43	Лестничная клетка	17,27	
44	Коридор	89,48	
45	Кабинет математики	56,04	В
46	Кабинет заместителя	18,26	В
47	Кабинет казахского языка и литературы	54,78	В
48	Лестничная клетка	17,33	
49	Санузел для мальчиков	5,26	
50	Санузел для девушек с КЛГЖ	9,38	
50.1	Кладовая уборочного инвентаря	1,52	
51	Рекреация	16,97	
52	Кабинет русского языка	57,11	В

План 2-го этажа. (проектируемый)

Блок 3

Кабель КСРВнг(А)-FRLS 1х2х0,97
КСРВнг(А)-FRLS 2Х2Х0,8
с 3-го этажа

Кабель КСРВнг(А)-FRLS 1х2х0,97
КСРВнг(А)-FRLS 2Х2Х0,8
на 1 этаж

Условные обозначения

Наименование	Обозначение
Шкаф пожарной сигнализации	
Пульт контроля и управления охранно-пожарный С2000М	С2000М
АРМ	
Контроллер двухпроводной линии связи С2000-КДЛ	
Адресный сигнально-пусковые блок С2000-СП2	
Аккумуляторная батарея АКБ	
Извещатель охранный объемный оптико-электронный адресный С2000-ИК	
Извещатель охранный поверхностный звуковой адресный С2000-СТ	
Извещатели охранные магнитоконтактные адресные С2000-СМК	
Кнопка тревожная С2000-КТ адресная	
Оповещатель свето-звуковой	
Блок разветвительный БРИЗ	Б
Кабель ДПЛС (КСРВнг(А)-FRLS 1х2х0,97)	
Кабель питания 12В (КСРВнг(А)-FRLS 1х2х0,97)	
Кабель интерфейса RS-485 (КСРВнг(А)-FRLS 4х0,8)	
Кабель (КСРВнг(А)-FRLS 2Х2Х0,8)	

						Альбом - 15	ИГ408-23-ОС
Изм.	Кол.уч.	Лист	№док.	Подпись	Дата	Капитальный ремонт школы №13 по ул. Гоголя 7,9 в г.Жезказган области Улытау	
Директор		Сидякова Г.			10.24		
ГАП		Сидякова Б.			10.24	Охранная сигнализация	Стадия: РП; Лист: 6; Листов:
Нконтр.		Бекмуратов К.			10.24		
Проверил		Сидякова Б.			10.24	План размещения сетей и оборудования на 2 этаже	ТОО "BS ARCHI GROUP" Лицензия № 21010308
Разработал		Денисов Н.			10.24		

Согласовано

АР	Кадирова М.		
ЭЛ	Ким А.		
ВК	Ким А.		
СС	Денисов Н.		
ОВ	Попов С.		

Взамен инв.№ | Подпись и дата | Инв.№ подл.

Формат А2

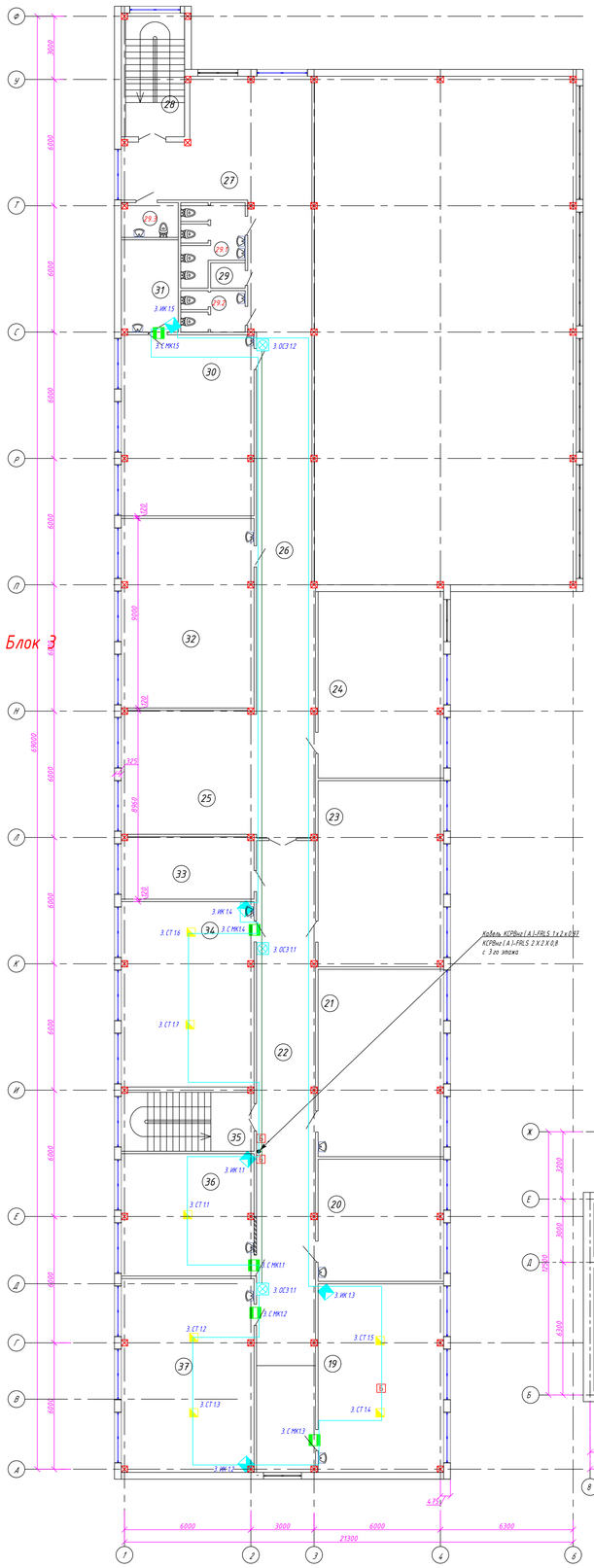

План 3-го этажа. (проектируемый)

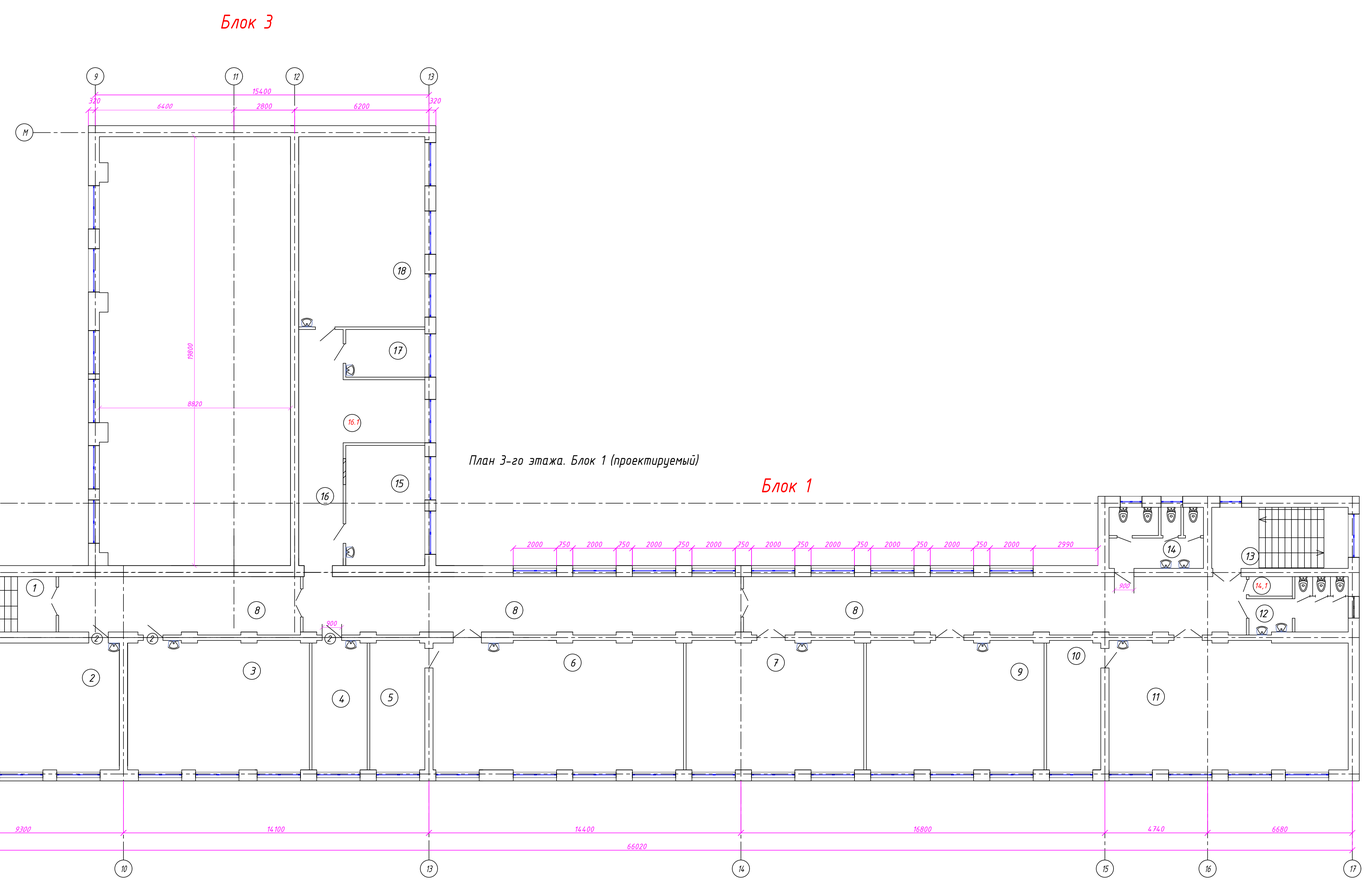

План 3-го этажа. Блок 1 (проектируемый)

Экспликация помещений 3-го этажа

Номер помещения	Наименование	Площадь, м²	Кат. помещения
1	Лестничная клетка	15,33	
2	Учебный класс (4класс)	25,87	В
3	Учебный класс (4класс)	50,48	В
4	Кабинет дефектолога	15,38	В
5	Лаборатория	15,23	В
6	Кабинет физики	69,26	В
7	Кабинет истории	49,37	В
8	Коридор	147,54	
9	Кабинет географии	49,37	В
10	Лаборатория	14,87	В
11	Кабинет химии	66,00	В
12	Санузел для мальчиков	9,23	
13	Лестничная клетка	17,76	
14	Санузел для девушек с КЛГХ	11,35	
14,1	Кладовая уборочного инвентаря	1,71	
15	Кабинет логопеда	31,31	В
16	Коридор	11,45	
16.1	Рекреация	21,36	
17	Лаборатория	8,03	В
18	Кабинет биологии	51,09	В

Экспликация помещений 3-го этажа

Номер помещения	Наименование помещения	Площадь, м²	Кат. помещения
19	Кабинет информатики	52,70	В
20	Кабинет иностранного языка	34,11	В
21	Кабинет математики	52,50	В
22	Коридор	82,66	
23	Кабинет математики	52,05	В
24	Кабинет русского языка	52,23	В
25	Рекреация	36,66	
26	Коридор	47,76	
27	Рекреация	61,25	
28	Лестничная клетка	17,27	
29	Кладовая уборочного инвентаря	1,88	
29.1	Санузел для девочек с КЛГХ	9,40	
29.2	Санузел для мальчиков	5,62	
29.3	Санузел для МГН	4,23	
30	Кабинет начальной военной подготовки	53,52	В
31	Комната для хранения оружия	11,59	В
32	Кабинет математики	56,04	В
33	Кабинет завхоза	18,26	В
34	Кабинет информатики	54,30	В
35	Лестничная клетка	18,22	
36	Кабинет информатики	36,04	В
37	Кабинет информатики	57,11	В

Условные обозначения

Наименование	Обозначение
Шкаф пожарной сигнализации	
Пульт контроля и управления охранно-пожарный С2000М	С2000М
АРМ	
Контроллер двупроводной линии связи С2000-КДЛ	
Адресный сигнально-пусковые блок С2000-СП2	
Аккумуляторная батарея АКБ	
Извещатель охранный объемный оптико-электронный адресный С2000-ИК	
Извещатель охранный поверхностный звуковой адресный С2000-СТ	
Извещатели охранные магнитоконтактные адресные С2000-СМК	
Кнопка тревожная С2000-КТ адресная	
Оповещатель свето-звуковой	
Блок разветвительный БРИЗ	Б
Кабель ДПЛС (КСРВнг(А)-FRLS 1х2х0,97)	
Кабель питания 12В (КСРВнг(А)-FRLS 1х2х0,97)	
Кабель интерфейса RS-485 (КСРВнг(А)-FRLS 4х0,8)	
Кабель (КСРВнг(А)-FRLS 2Х2Х0,8)	

Согласовано

АР	Ахмадиев М.	
ВК	Ковшов А.	
ОВ	Попов Е.	
ЭЛ	Кадыгрова Л.	
ВК	Ковшов А.	
СС	Ахмадиев М.	

Взамен инв.№

Подпись и дата

Инв.№ подл.

Изм.	Кол.уч.	Лист	№док.	Подпись	Дата
Директор		Скибиков Г.			10.24
ГАП		Скибиков Б.			10.24
Н.контр.		Бекмурзаев Х.			10.24
Проверил		Скибиков Б.			10.24
Разработал		Денисов Н.			10.24

Альбом - 15

ИЛ408-23-ОС

Капитальный ремонт школы №13 по ул. Гоголя 7,9 в г.Жезказган области Улытау

Стадия	Лист	Листов
РП	1	

Охранная сигнализация

План размещения сетей и оборудования на 2 этаже

ТОО "BS ARCH GROUP"
Лицензия № 21038388

Формат А 2

Обозначение кабеля	Начало трассы (откуда идет) Помещение	Начало трассы (откуда идет) Устройство	Конец трассы (куда поступает) Помещение	Конец трассы (откуда идет) Устройство	Марка кабеля	Длина, м	Примечание
ДПЛС1.1	1 этаж. Приемная	ШПС1.КДЛ1.1	1 этаж. Приемная	ШПС1.КДЛ1.1	КСРВнг(А)-FRLS 1х2х0,97	650	
ДПЛС1.2	1 этаж. Приемная	ШПС1.КДЛ1.2	1 этаж. Приемная	ШПС1.КДЛ1.1	КСРВнг(А)-FRLS 1х2х0,97	550	
RS-485	1 этаж. Приемная	ШПС1.КДЛ1.1	1 этаж. Приемная	С2000М	КСРВнг(А)-FRLS 4х0,8	10	
	1 этаж. Приемная	ШПС1.С2000-СП2.	1 этаж	Оповещатель свето-звуковой BIAS	КСРВнг(А)-FRLS 2Х2Х0,8	200	
	1 этаж. Приемная	ШПС1.С2000-СП2.	2 этаж	Оповещатель свето-звуковой BIAS	КСРВнг(А)-FRLS 2Х2Х0,8	100	
	1 этаж. Приемная	ШПС1.С2000-СП2.	3 этаж	Оповещатель свето-звуковой BIAS	КСРВнг(А)-FRLS 2Х2Х0,8	50	

Взамен инв.N.

Подпись и дата

Инв.N подл.

Изм.	Кол.уч.	Лист	Nдок.	Подпись	Дата
Директор		Сыздыкова Г.			10.24
ГАП		Сыздыков Б.			10.24
Н.контр.		Бекмуратов Ж.			10.24
Проверил		Сыздыков Б.			10.24
Разработал		Демеуов М.			10.24

Альбом - 1.5

И5408-23-ОС.КЖ

Капитальный ремонт школы №13 по ул. Гоголя 7,9 в г.Жезказган области Улытау

Охранная сигнализация

Стадия	Лист	Листов
РП	1	1

Кабельный журнал

ТОО "BS ARCHI GROUP"
Лицензия № 21030308

Поз.	Наименование и техническая характеристика	Тип, марка, обозначение документа, опросного листа	Код продукции	Поставщик	Ед. изме-рания	Кол.	Масса, 1 ед., кг	Примечание
1	Автоматическая охранная сигнализация							
	Оборудование:							
1.1	Пульт контроля и управления охранно-пожарный	С 2000 М	248-306-0821		шт	1		или аналог
1.2	Контроллер двухпроводной линии связи	С2000- КДЛ-2 И	248-306-0822		шт	2		или аналог
1.3	Преобразователь интерфейсов RS-232 (RS-485) – Ethernet, 2 порта, web-интерфейс, модели FC-22ETH		541-801-3305-0002		шт	1		или аналог
1.4	Блок сигнально-пусковой адресный	С 2000- СП 2	248-303-0702		шт	2		или аналог
1.5	Шкаф пожарной сигнализации	ШПС	248-307-0202		шт	1		или аналог
1.6	Аккумуляторная батарея 12 В 17 Ач	DT 1217	248-306-0387		шт	2		или аналог
1.7	РЕЗЕРВИРОВАННЫЙ ИСТОЧНИК ПИТАНИЯ (РИП-12-2/7 М 1) 12 В /2 А	РИП-12 (ИСП. 02)	248-306-0305		шт	2		или аналог
1.8	Аккумуляторная батарея 12 В 7 Ач	DT 1207	248-306-0387		шт	4		или аналог
1.9	Извещатель охранный объемный оптико-электронный адресный	С 2000- ИК	248-301-0506		шт	44		учтен 10% запаса
1.10	Извещатель охранный поверхностный звуковой адресный	С 2000- СТ	248-301-0403		шт	58		учтен 10% запаса
1.11	Извещатели охранные магнитоконтактные адресные	С 2000- СМК	248-301-0109		шт	52		учтен 10% запаса
1.12	Кнопка тревожная адресная	С 2000- КТ	248-303-1002		шт	1		или аналог
1.13	Универсальная коробка	УК-2 П	248-306-0101		шт	2		или аналог
1.14	Блок разветвительно-изолирующий БРИЗ		248-306-0701		шт	22		или аналог
1.15	Оповещатель свето-звуковой	МАЯК-12 КП	248-304-0211		шт	9		или аналог

Взамен инв.N.

Подпись и дата

Инв.N подл.

Изм.	Кол.уч.	Лист	Nдок.	Подпись	Дата
Директор		Сыздыкова Г.			10.24
ГАП		Сыздыков Б.			10.24
Н.контр.		Бекмуратов Ж.			10.24
Проверил		Сыздыков Б.			10.24
Разработал		Демеуов М.			10.24

Альбом – 1.5

И5408-23-ОС.СО

Капитальный ремонт школы №13 по ул. Гоголя 7,9 в г.Жезказган области Улытау

Охранная сигнализация

Стадия	Лист	Листов
РП	1	2

Спецификация оборудования, изделий и материалов

ТОО "BS ARCHI GROUP"
Лицензия № 21030308

Поз.	Наименование и техническая характеристика	Тип, марка, обозначение документа, опросного листа	Код продукции	Поставщик	Ед. изме-рания	Кол.	Масса, 1 ед., кг	Примечание
	Кабельные изделие:							
1.16	Кабель КСРВнг(А)-FRLS 1х2х0,97		243-305-0403		м	1200		или аналог
1.17	Кабель КСРВнг(А)-FRLS 4х0,8 (аналог КСРВ нг(А)-FRLS 2х2х0,80)		243-305-0405		м	10		или аналог
1.18	Кабель КСРВнг(А)-FRLS 2х2х0,8		243-305-0402		м	350		или аналог
1.19	Кабель ВВГнг 3х1,5		243-106-0301		м	10		или аналог
1.20	Труба гофрированная д.20 мм с протяжкой		241-226-0101		м	1560		или аналог
1.21	Клипса		241-226-0101		шт	1560		или аналог

Взамен инв.N

Подпись и дата

Инв.N подл.