РЕСПУБЛИКА КАЗАХСТАН

" ИНЖЕНЕРНОЕ ПРОЕКТИРОВАНИЕ "
ЖАУАПКЕРШІЛІГІ
ШЕКТЕУЛІ СЕРІКТЕСТІК

ТОВАРИЩЕСТВО С ОГРАНИЧЕННОЙ ОТВЕТСВЕННОСТЬЮ "ИНЖЕНЕРНОЕ ПРОЕКТИРОВАНИЕ"

РАБОЧИЙ ПРОЕКТ

"Строительство подводящего и внутрипоселкового газопровода к с. Кок уй, с.Жиренкопа Кобдинского района Актюбинской области (с перспективой газоснабжения 12 сел)"

Альбом-0

Генплан

г. Актобе 2024г.

РЕСПУБЛИКА КАЗАХСТАН

" ИНЖЕНЕРНОЕ ПРОЕКТИРОВАНИЕ "
ЖАУАПКЕРШІЛІГІ
ШЕКТЕУЛІ СЕРІКТЕСТІК

ТОВАРИЩЕСТВО С ОГРАНИЧЕННОЙ ОТВЕТСВЕННОСТЬЮ "ИНЖЕНЕРНОЕ ПРОЕКТИРОВАНИЕ"

РАБОЧИЙ ПРОЕКТ

"Строительство подводящего и внутрипоселкового газопровода к с. Кок уй, с.Жиренкопа Кобдинского района Актюбинской области (с перспективой газоснабжения 12 сел)"

Альбом-0

Генплан

Директор: *Какуша П.Н.*

ГИП: *Булайчиков*

г. Актобе 2024г.

ВЕДОМОСТЬ ОСНОВНЫХ КОМПЛЕКТОВ РАБОЧИХ ЧЕРТЕЖЕЙ

Обозначение	Наименование	Примечание
ГСН	Наружный подводящий газопровод	
ГП	Генплан	
АС	Архитектурно-строительные решения	

ВЕДОМОСТЬ РАБОЧИХ ЧЕРТЕЖЕЙ ОСНОВНОГО КОМПЛЕКТА

N поз	Наименование		Примеч.
ГП1,2	Общие данные		
ГП3	Ситуационный план		
ГП4	Разбивочный план, план благоустройства площадки ГРПШ 15-2В-У1 на точке врезки М1:500		
ГП5	План организации рельефа площадки ГРПШ 15-2В-У1 на точке врезки М1:500		
ГП6	План перемещения земляных масс на площадке ГРПШ 15-2В-У1 на точке врезки М1:500		
ГП7	Разбивочный план, план благоустройства площадок ГРПШ 13-2Н-У1 и ГРПШ 13-2В-У1 на ПК 1021, М1:500		
ГП8	План организации рельефа площадок ГРПШ 13-2Н-У1 и ГРПШ 13-2В-У1 на ПК 1021, М1:500		
ГП9	План перемещения земляных масс на площадках ГРПШ 13-2Н-У1 и ГРПШ 13-2В-У1 на ПК 1021, М1:500		
ГП10	Разбивочный план, план благоустройства площадок ГРПШ 13-2Н-У1 и ГРПШ 13-2В-У1 на ПК 1263+34,0, М1:500		
ГП11	План организации рельефа площадок ГРПШ 13-2Н-У1 и ГРПШ 13-2В-У1 на ПК 1263+34,0, М1:500		
ГП12	План перемещения земляных масс на площадках ГРПШ 13-2Н-У1 и ГРПШ 13-2В-У1 на ПК 1263+34,0, М1:500		

ВЕДОМОСТЬ ПРИЛАГАЕМЫХ И ССЫЛОЧНЫХ ДОКУМЕНТОВ

Обозначения	Наименование	Примеч.
	Ссылочные документы	
ГОСТ 21.508-93	Правила выполнения рабочей документации генеральных планов предприятий, сооружений и жилищно-гражданских объектов	
СН РК 3.01-01-2013 СП РК 3.01-101-2013	Градостроительство.Планировка и застройка городских и сельских населенных пунктов.	
СТ РК1284-2004	Щебень и гравий из плотных горных пород для строительных работ	

ОСНОВНЫЕ ТЕХНИКО-ЭКОНОМИЧЕСКИЕ ПОКАЗАТЕЛИ ПРОЕКТА

№	Наименование	Длина, м	Площадь, м2	Примеч.
1	Подводящий газопровод высокого давления	126424,0	1769936,0	
2	Подводящий газопровод среднего давления	5185,0	41480,0	
3	Подводящий газопровод низкого давления	20387,0	81548,0	
4	Общая длина/ площадь участка газопроводов	151996,0	1892964,0	
5	Площадь участка под ГРПШ		205,0	
6	Площадь застройки ГРПШ		10,24	
7	Площадь покрытия		194,76	

Настоящий проект соответствует требованиям экологических, санитарно-гигиенических , противопожарных и других норм действующих на территорий Республики Казахстан и обеспечивает безопасную для жизни и здоровья людей эксплуатацию объекта.

ГИП Булайчиков Ю.Г.

Казахстан Республикасы Ақтөбе қаласы Жауапкершілігі шектеулі серіктестігі "Инженерное проектирование" БИН 080740000424 Товарищество с ограниченной ответственностью город Актобе Республика Казахстан

согласовано

Подпись и дата

Курмантаев

отдел смеж.

ГСН

Взам.инв.N

Подпись и дата

Инв.N подл.

Общие указания

Рабочий проект на объект:"Строительство подводящего и внутрипоселкового газопровода к с. Кок уй, с.Жиренкопа Кобдинского района Актюбинской области (с перспективой газоснабжения 12 сел)", разработан на основании задания на проектирование и исходных данных и в соответствии с действующими нормативными документами.

Описание участка строительства

Участок строительства газораспределительных сетей к с. Кок уй, с.Жиренкопа Кобдинского района Актюбинской области отвечает следующим показателям:

- район строительства относится к IIIВ климатическому району (СП РК 2.04-01-2017 «Строительная климатология»)
- нормативная снеговая нагрузка 150кг/м2 (1,5кПа), район III
- нормативное значение ветрового давления-56 кгс/м2 (0,56кПа),район III
- расчетная зимняя температура наружного воздуха - 31°С

Нагрузки взяты в соответствии с НТП РК 01-01-3.1 (4.1)-2017«Нагрузки и воздействия на здания

-часть 1-3. Снеговые нагрузки (к СП РК EN 1991-1-3:2003/2011)

-часть 1-4. Ветровые воздействия (к СП РК EN 1991-1-4:2003/2011)

Инженерно-геологические условия

На основании отчета инженерно-геологических изысканий №13 от 24 июня 2024г, по результатам бурения в разведанном разрезе выделено четыре инженерно-геологических элемента.

ИГЭ-1 - Почвенно-растительный слой, мощностью 0,2м. Объемный вес 1,4 г/см3.

ИГЭ-2 - Суглинок тяжелый коричневого цвета твердой консистенции. Мощность слоя - 2,8м.

Согласно ГОСТ 25100-2020 грунты участка классифицируется: класс - дисперсные; подкласс - связные; тип - осадочные; подтип - аллювиальные; вид - минеральные; подвид - глинистые грунты.

Средние (нормативные) значения физических свойств грунтов ИГЭ-2:

плотность грунта - 1,85г/см3; плотность скелета грунта -1,62г/см3; естественная влажность - 14%; число пластичности - 10%; показатель текучести - <0; коэффициент пористости - 0,67 д.е; степень влажности - 0,57 д.е; модуль деформации - 7,0 МПа; угол внутреннего трения - 16 град.; удельное сцепление - 20 КПа. расчетное сопротивление (R0) составляет 250 кПа.

ИГЭ-3 - Супесь песчанистая коричневого цвета твердой консистенции. Мощность слоя - 2,8м. Согласно ГОСТ 25100-2020 грунты участка классифицируется: класс - дисперсные; подкласс - связные; тип - осадочные; подтип - аллювиальные; вид - минеральные; подвид - глинистые грунты.

Средние (нормативные) значения физических свойств грунтов ИГЭ-3:

плотность грунта - 1,64г/см3; плотность скелета грунта -1,49г/см3; естественная влажность - 10%; число пластичности - 5%; показатель текучести - <0; коэффициент пористости - 0,79 д.е; степень влажности - 0,34 д.е; модуль деформации - 22,0 МПа; угол внутреннего трения - 20град.; удельное сцепление - 68 КПа. расчетное сопротивление (R0) составляет 450 кПа.

ИГЭ-4 - Песок средней крупности средней плотности маловлажные. Мощность слоя - 2,8м.

Согласно ГОСТ 25100-2020 грунты участка классифицируется: класс - дисперсные; подкласс - несвязные; тип - осадочные; подтип - аллювиальные; вид - минеральные; подвид - пески.

Средние (нормативные) значения физических свойств грунтов ИГЭ-4:

плотность грунта - 1,60г/см3; плотность скелета грунта -1,51г/см3; естественная влажность - 6%; коэффициент пористости - 0,76 д.е; степень влажности - 0,21 д.е; модуль деформации - 22,0 МПа; угол внутреннего трения - 20град.; удельное сцепление - 68 КПа. расчетное сопротивление (R0) составляет 450 кПа.

Изм	Лист	№ документа	Подпись	Дата	8-2024-ГП			
					"Строительство подводящего и внутрипоселкового газопровода к с. Кок уй, с.Жиренкопа Кобдинского района Актюбинской области (с перспективой газоснабжения 12 сел)"			
Разраб.		Мальцева И.			Сети газопровода	Стадия	Лист	Листов
ГИП.		Булайчиков Ю.				РП	1	12
Н.контр.		Хабибуллина Н			Общие данные	ТОО "Инженерное проектирование" 06 ГСЛ №000424		

Коррозионная активность грунтов к углеродистой и низколегированной стали высокая, согласно ГОСТ 9.602-2016 (таблица 1). Коррозионная активность грунтов к свинцовым оболочкам - высокая по показателю органических веществ, к алюминиевым - высокая по содержанию хлор-ионов.

По результатам химических анализов коррозионная активность грунтов участка к бетонам марок по водонепроницаемости W4-W8 изменяются от неагрессивной до сильноагрессивной, а на арматуру в железобетонных конструкциях от неагрессивной до слабоагрессивной по содержанию сульфатов и хлоридов.

При ведении строительных работ следует предусмотреть меры защиты подземных коммуникаций от агрессивного воздействия грунтов в соответствии с требованиями СП РК 2.01-101-2013 и ГОСТ 9.602-2016.

Грунтовые воды в период проведения инженерно-геологических изысканий не вскрыты.

Согласно сейсмического районирования территории Республики Казахстан по СП РК 2.03-30-2017 и картам общего зонирования территории Казахстана ОСЗ-2_{475} и ОСЗ-2_{2475} участок изысканий в целом относится к 5-ти бальной зоне при 10% и 2% вероятности сейсмической опасности.

Генеральный план

Генеральный план участка разработан в соответствии с основными требованиями нормативных документов ГОСТ 21.508-93. Система проектной документации для строительства (СПДС) "Правила выполнения рабочих чертежей генеральных планов предприятий, сооружений и жилищно- гражданских объектов" и СН РК 3.01-01-2013 и СП РК 3.01-101-2013 "Градостроительство. Планировка и застройка городских и сельских населенных пунктов".

Генеральный план выполнен на топографической съемке 2024г.масштаба 1:1000 предоставленной ТОО «Тұрымтай» ГСЛ №17006976 от 24.04.2017г. Съемка выполнена в масштабе 1:1000, в 1 сантиметре 10 метров. Сплошные горизонтали проведены через 0,5метра. Система высот Балтийская 1977г. Система координат местная.

Разбивочный план выполнен с координатной привязкой и горизонтальной привязкой площадок к существующим объектам с указанием размеров площадок .

Вертикальная планировка площадки выполнена в границах отведенного участка методом проектных горизонталей с учетом рельефа местности. Вертикальная планировка участка проведена с учетом максимального сохранения рельефа путем использования подсыпки грунта вытесненного конструкциями сооружений и одеждами покрытий.

На точке врезки газопровода высокого давления на ПК0+5, запроектирована площадка под ГРПШ 15-2В-У1, размером 9,0х5,0. На линии газопровода высокого давления запроектированы площадки размером 8,0х5,0м. под ГРПШ13-2Н-У1 и ГРПШ13-2В-У1на ПК 1021 (для с.Жиренкопа) и под ГРПШ13-2Н-У1 и ГРПШ13-2В-У1на ПК1263 (для с. Кок уй). Покрытие площадок -щебень фракции 20-40мм по СТ РК 1284-2004 .

По периметру площадка ограждается металлическим сетчатым ограждением с калиткой.

За отметку 0,00 принять отметку верха покрытия площадки, соответствующую:

для ГРПШ15-2В-У1(ПК0+5) абсолютной отметке139,22;

для ГРПШ13-2Н-У1(ПК 1021) абсолютной отметке 96,22;

для ГРПШ13-2В-У1 (ПК 1021) абсолютной отметке 96,20;

для ГРПШ13-2Н-У1(ПК 1263) абсолютной отметке 101,08;

для ГРПШ13-2В-У1(ПК 1263) абсолютной отметке 101,12;

ТЭП на ГРПШ15-2В-У1 (ПК0+5)

Площадь участка - 45,0м2

Площадь застройки - 2,64м2

Площадь покрытия - 42,36м2

ТЭП на ГРПШ13-2Н-У1 (ПК 1021)

Площадь участка -40,0м2

Площадь застройки -2,4м2

Площадь покрытия -37,6м2

ТЭП на ГРПШ13-2В-У1 (ПК 1021)

Площадь участка -40,0м2

Площадь застройки -1,4м2

Площадь покрытия -38,6м2

ТЭП на ГРПШ13-2Н-У1 (ПК 1263)

Площадь участка -40,0м2

Площадь застройки -2,4м2

Площадь покрытия -37,6м2

ТЭП на ГРПШ13-2В-У1 (ПК 1263)

Площадь участка -40,0м2

Площадь застройки -1,4м2

Площадь покрытия -38,6м2

Уровень ответственности - II(нормальный технически сложный),

(согласно приказа Министра национальной экономики РК от 28февраля 2015г. №165)

На линии газопровода высокого давления запроектированы площадки под задвижки:

под задвижку Ø300, размером 3,0х6,0м, на пикетах ПК50, ПК100, ПК150, ПК200, ПК250, ПК300, ПК350, ПК 400;

под задвижку Ø250, размером 3,0х6,0м, на пикетах ПК450, ПК487+82, ПК489+32, ПК550, ПК600, ПК650, ПК686+36, ПК688+36, ПК750, ПК800, ПК850.

под задвижку Ø150, размером 2,0х4,0м, на пикетах ПК900, ПК950, ПК1000, ПК1050;

под задвижку Ø100, размером 2,0х4,0м, на пикетах ПК1100, ПК1150.

Покрытие площадки -щебень фракции 20-40мм по СТ РК 1284-2004 .

По периметру площадка ограждается металлическим сетчатым ограждением с калиткой.

За отметку 0,00 принять отметку верха покрытия площадки.

Объемно-пространственное решение и планировка территории приняты с учетом функциональных требований санитарных норм, пожарной безопасности.

Перед началом строительных работ почвенный слой на глубину 0,2м должен быть снят и складирован во временные бурты для дальнейшей рекультивации земли по окончании строительства.

Организация стока поверхностных вод. Способ водоотвода поверхностных вод принят - открытый. Для отвода поверхностных вод предусмотрено устройство уклонов площадок в сторону естественного понижения рельефа со сбросом поверхностных вод .

Мероприятия по обеспечению безопасности при пожарах.

В период эксплуатации ГРПШ необходимо следить за плотностью трубопроводов и арматуры, состоянием крепления оборудования и арматуры, загазованностью технологического блока.

Строительная организация должна разрабатывать и утверждать в установленном порядке инструкции по технике безопасности по видам работ применительно к местным условиям. Ввиду высоких температур, связанных со сваркой или резкой горячего металла, необходимо строгое соблюдение противопожарных мер, где бы эти операции ни выполнялись. Не следует применять взрывчатые или возгорающиеся материалы. Необходимо иметь под рукой огнетушитель, готовый к немедленному использованию на случай пожара.

Прежде чем подрядчик начнёт любые пневмостатические испытания, необходимо иметь план испытаний, включающий в себя следующее:

- испытательная среда;
- минимальное и максимальное давление испытания;
- отключение других линий или оборудования от испытываемых;
- используемое испытательное оборудование и т.д.

Лица, занятые проведением испытаний, должны на основании плана испытаний, иметь чёткое представление о протяжённости трубопровода, подлежащего испытанию, о среде, используемой для испытания, и о давлении, с которого начинается испытания.

Чтобы изолировать линию от других частей системы, все заглушки, фланцы, задвижки, крышки, пробки и т. д. должны быть установлены до начала испытаний и каждая деталь должна быть проверена на то, что давление, на которое она рассчитана, достаточно, чтобы выдержать испытательное давление.

При пневмоиспытаниях весь персонал, не участвующий в проведении, должен быть удалён из непосредственной близости от любых открытых участков испытываемых трубопроводов или сосудов.

Испытательное оборудование должно иметь надлежащее калибровочное свидетельство прежде, чем оно будет использовано для испытаний.

К производству работ подготовительного и основного периодов строительства должны допускаться люди, прошедшие обучение, инструктаж и проверку знаний по технике безопасности.

Особое внимание при строительстве должно быть обращено на надзор за выполнением скрытых работ, выполнение которых не может быть проверено после их окончания, например: планировка траншей, изоляция трубопроводов и т.д.

Обеспечение здоровых и безопасных условий труда персонала, предупреждение аварийных ситуаций и защита работающих и населения при их возникновении, обеспечение постоянного контроля и предотвращение загрязнения окружающей природной среды производится службой охраны труда, а также специальными службами газовой безопасности, охраны окружающей природной среды и др.

					8-2024-ГП			
					"Строительство подводящего и внутрипоселкового газопровода к с. Кок уй, с.Жиренкопа Кобдинского района Актюбинской области (с перспективой газоснабжения 12 сел)"			
Изм	Лист	№ документа	Подпись	Дата				
Разраб.		Мальцева И.			Сети газопровода	Стадия	Лист	Листов
ГИП.		Булайчиков Ю.				РП	2	
Н.контр.		Хабибуллина Н			Общие данные	ТОО "Инженерное проектирование" 06 ГСЛ №000424		

согласовано	
Подпись и дата	Курмантаев
отдел смеж.	ГСН
Взам.инв.N	
Подпись и дата	
Инв.N подл.	

Система координат местная
РЕСПУБЛИКА КАЗАХСТАН Актюбинская область

Строительство подводящего и внутрипоселкового газопровода с.Жиренкопа и с.Кок уй Кобдинского района

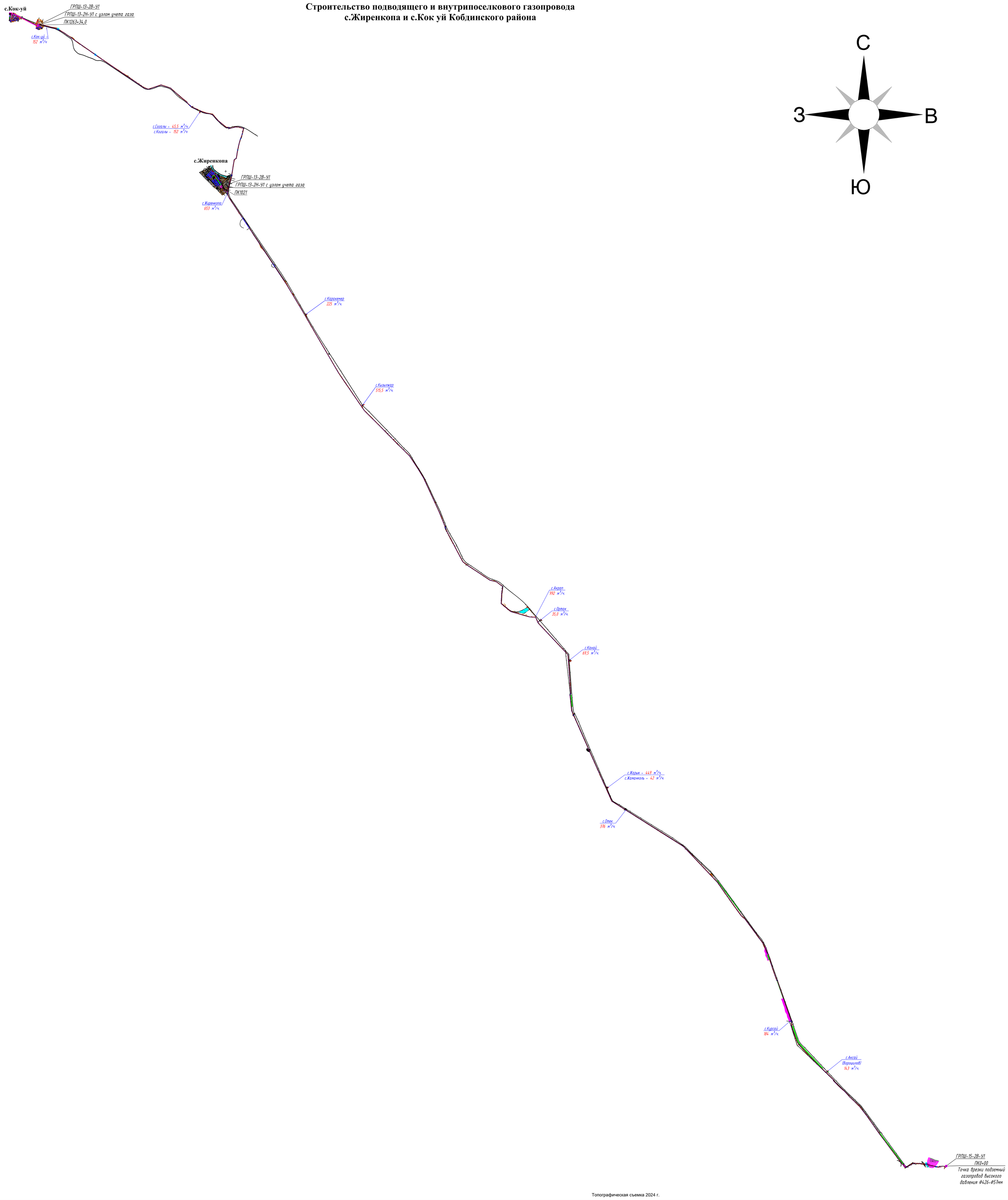

Топографическая съемка 2024 г.

1:1000

В 1 сантиметре 10 метров
Сплошные горизонтали проведены через 0,5 метра
Система высот Балтийская 1977г.

Изм	Лист	№ документа	Подпись	Дата	8-2024-ГП
					"Строительство подводящего и внутрипоселкового газопровода к с. Кок уй, с.Жиренкопа Кобдинского района Актюбинской области (с перспективой газоснабжения 12 сел)"
Разраб.		Мальцева И.			Сети газопровода — Стадия: РП; Лист: 3; Листов:
ГИП.		Булайчиков Ю.			
Н.контр.		Хабибуллина Н.			Ситуационный план — ТОО "Инженерное проектирование" 06 ГСЛ №000424

согласовано	
Подпись и дата	Курмантаев
отдел смеж.	ГСН
Взам.инв.N	
Подпись и дата	
Инв.N подл.	

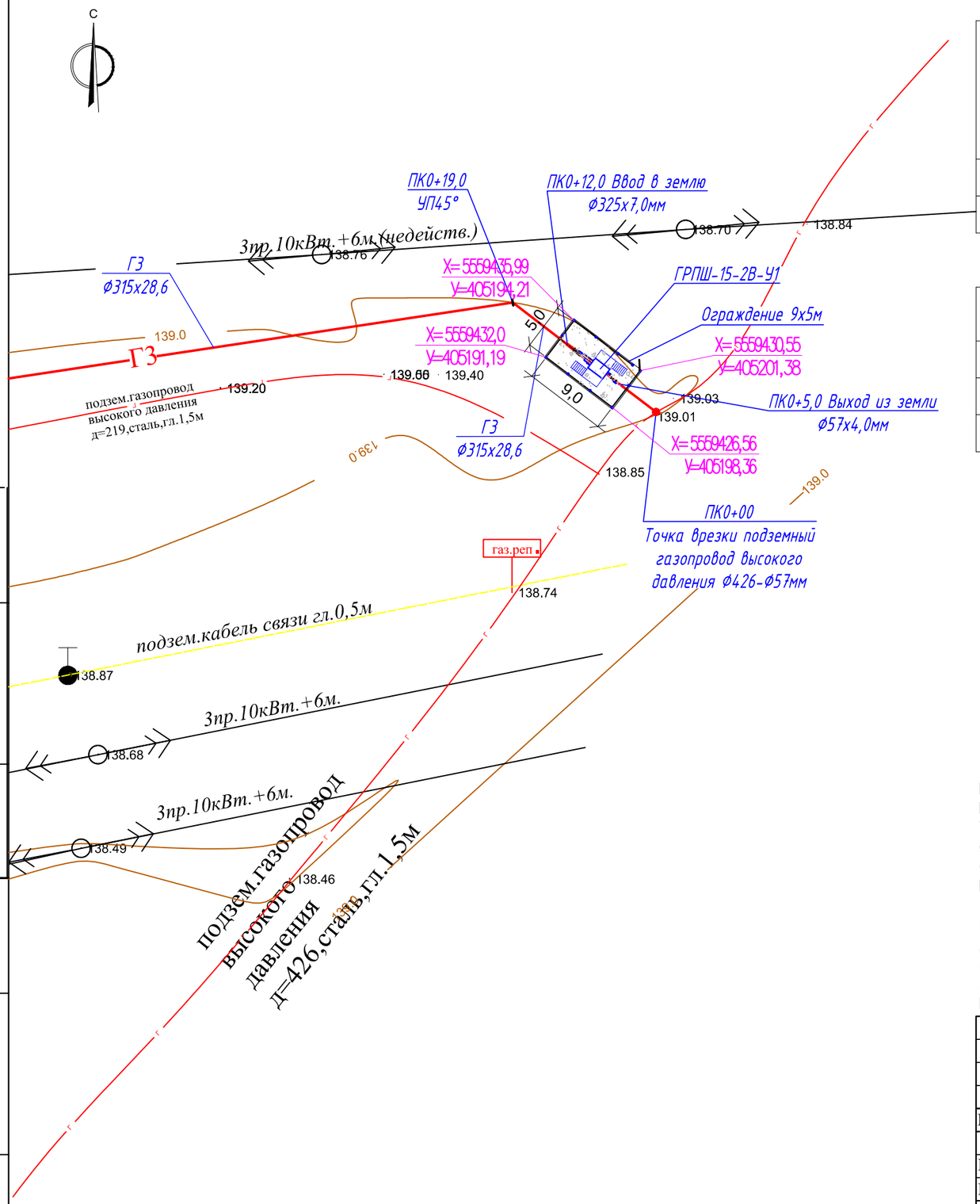

Ведомость жилых и общественных зданий и сооружений

Номер на плане	Наименование и обозначение	Этажность	Количество: Зданий	Количество: Квартир: Здания	Количество: Квартир: Всего	Площадь, м2: Застройки: Здания	Площадь, м2: Застройки: Всего	Площадь, м2: Общая нормируемая: Здания	Площадь, м2: Общая нормируемая: Всего	Строительный объем, м3: Здания	Строительный объем, м3: Всего
1	Пункт газорегуляторный шкафной ГРПШ 15-2В-У1		1			2,64	2,64			4,1	4,1

Ведомость тротуаров, дорожек и площадок

Поз.	Наименование	Тип	Площадь покрытия, м2	Примеч.
1	Площадка с щебеночным покрытием под ГРПШ 15-2В-У1	1	42,36	

Условные обозначения

-ГРПШ с ограждением Н=1,6м

-Щебеночное покрытие

ТИП 1

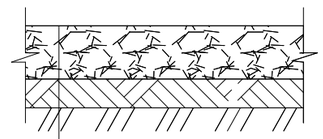

щебень фракции 20-40
СТ РК1284-2004-150мм
утрамбованный грунт

Примечание:
Разбивочный план площадки ГРПШ 15-2В-У1 на точке врезки выполнен на топографической съемке 2024г, ТОО "Турымтай" ГСЛ №17006976 от 24.04. 2017г.
Съемка выполнена в масштабе 1:1000, в 1 сантиметре 10 метров. Сплошные горизонтали проведены через 0,5 метра. Система высот Балтийская 1977г. Система координат местная.
Разбивочный план выполнен с координатной и горизонтальной привязкой .

Генеральный план участка разработан в соответствии с основными требованиями нормативных документов ГОСТ 21.508-93,системы проектной документации для строительства(СПДС)"Правила выполнения рабочих чертежей генеральных планов предприятий, сооружений и жилищно-гражданских объектов.
Все размеры на чертеже даны в метрах.

					8-2024-ГП		
					"Строительство подводящего и внутрипоселкового газопровода к с. Кок уй, с.Жиренкопа Кобдинского района Актюбинской области (с перспективой газоснабжения 12 сел)"		
Изм	Лист	№ документа	Подпись	Дата			
Разраб.		Мальцева И.			Сети газопровода	Стадия	Лист	Листов
ГИП.		Булайчиков Ю.				РП	4	
Н.контр.		Хабибуллина Н.			Разбивочный план, план благоустройства площадки ГРПШ -15-2В-У1 на точке врезки М1:500	ТОО "Инженерное проектирование" 06 ГСЛ №000424		

Взам. инв. №		№
Подпись и дата		
Инв. № подл.		№
Подпись и дата	Курмантаев	
отдел смеж.	ГСН	
согласовано		

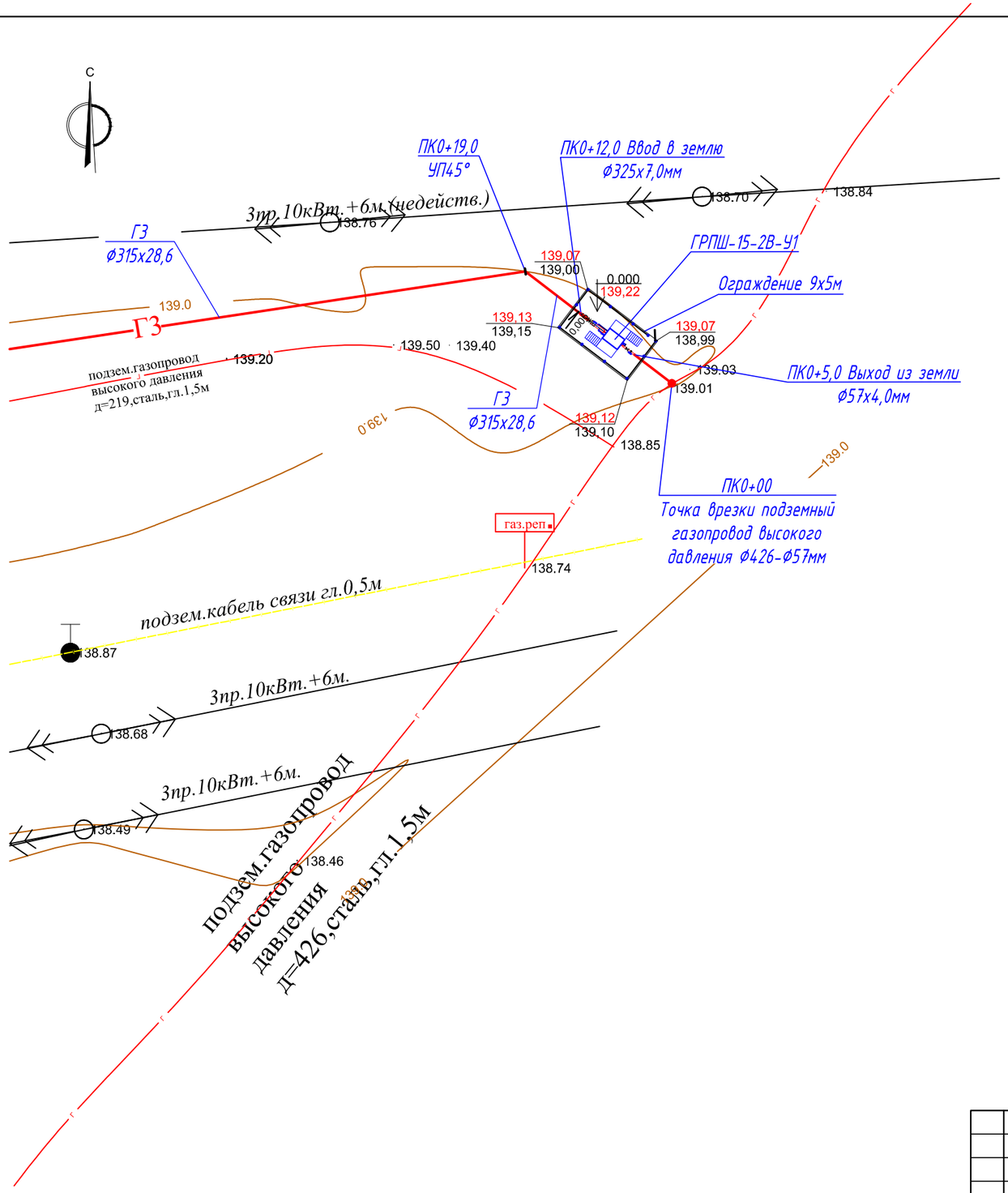

Условные обозначения

-ГРПШ с ограждением Н=1,6м

-Щебеночное покрытие

246,63 / 246,60 -Проектная отметка -Существующая отметка

0,000 / 246,70 -Отметка нуля верха покрытия площадки

Примечание:

План организации рельефа площадки ГРПШ 15-2В-У1на точке врезки выполнен на топографической съемке 2024г, ТОО "Турымтай" ГСЛ №17006976 от 24.04. 2017г.
Съемка выполнена в масштабе 1:1000, в 1 сантиметре 10 метров. Сплошные горизонтали проведены через 0,5 метра. Система высот Балтийская 1977г. Система координат местная.

Вертикальная планировка площадки выполнена в границах отведенного участка методом проектных горизонталей с учетом рельефа местности. Вертикальная планировка участка проведена с учетом максимального сохранения рельефа путем использования подсыпки грунта вытесненного конструкциями сооружений и одеждами покрытий.

Вертикальная привязка выполнена определением абсолютной отметки 0,00 соответствующей отметке верха покрытия площадки:

-для ГРПШ 15-2В-У1 абсолютная отметка 139,22.

Генеральный план участка разработан в соответствии с основными требованиями нормативных документов ГОСТ 21.508-93,системы проектной документации для строительства(СПДС)"Правила выполнения рабочих чертежей генеральных планов предприятий, сооружений и жилищно-гражданских объектов.

Все размеры на чертеже даны в метрах.

					8-2024-ГП		
					"Строительство подводящего и внутрипоселкового газопровода к с. Кок уй, с.Жиренкопа Кобдинского района Актюбинской области (с перспективой газоснабжения 12 сел)"		
Изм	Лист	№ документа	Подпись	Дата			
					Сети газопровода	Стадия	Лист	Листов
Разраб.		Мальцева И.				РП	5	
ГИП.		Булайчиков Ю.						
Н.контр.		Хабибуллина Н			План организации рельефа площадки ГРПШ -15-2В-У1 на точке врезки М1:500	ТОО "Инженерное проектирование" 06 ГСЛ №000424		

отдел смеж.	ГСН	
Подпись и дата	Курмантаев	
Взам. инв. №	№	
Подпись и дата		
Инв. № подл.	№	

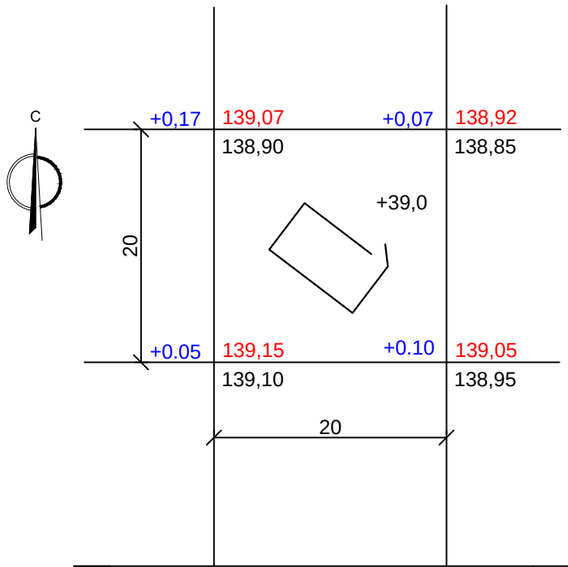

Итого,м3	насыпь (+)	+39,0	+39,0	Всего, м3
	выемка (-)	-	-	

Ведомость земляных масс

Наименование	Количество м3				Примеч.
	Насыпь(+)	Выемка(-)	Насыпь(+)	Выемка(-)	
1 Грунт планировки территории	39,0	-			
2 Вытесненный грунт:					
а)от устройства подземных частей зданий и сооружений	-	-			
б)автодорожных покрытий	-	-			
в)от устройства подземных сетей	-	-			
3 Грунт используемый для обвалований сооружений:					
4 Всего пригодного грунта	39,0	-			
5 Недостаток пригодного грунта		39,0			
6 Грунт непригодный для устройства насыпи оснований зданий, сооружений и подлежащий удалению с территории					
7 Плодородный грунт, всего, в том числе:		80,0			
а) Используемый для озеленения территории	80,0				
б) Избыток плодородного грунта					
Итого прерабатываемого грунта	119,0	119,0			

УСЛОВНЫЕ ОБОЗНАЧЕНИЯ

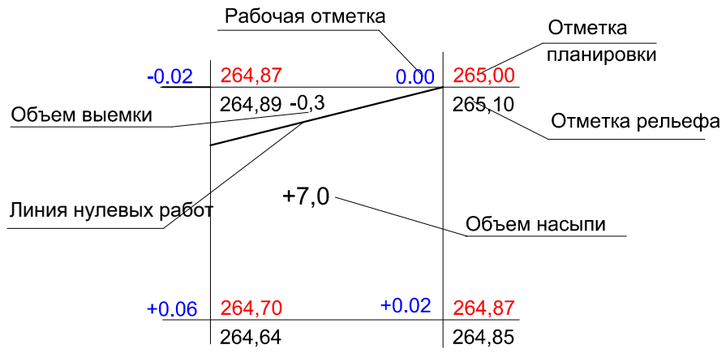

1. Картограмма земляных масс выполнена без учета снятия растительного грунта. Красные отметки приняты по верху вертикальной планировки.
2. Черные отметки определены методом интерполяции между отметками высот на топооснове.
3. Сетка для подсчета объемов перемещаемого грунта разбита квадратами со сторонами 20х2 м и по геометрическим фигурам.
5. Отсыпка насыпи производится послойно, слоем Н-0.30 м с уплотнением пневмокатками весом 25 т, за 6-8 проходов с поливкой водой. Коэффициент уплотнения должен быть не менее 0.90.

					11-2024-ГП		
					"Строительство внутрипоселкового газопровода к с.Айке, Айтекебийского района, Актюбинской области"		
Изм	Лист	№ документа	Подпись	Дата			
Разраб.		Мальцева И.			Внутриплощадочные сети газопровода	Стадия	Лист	Листов
ГИП.		Булайчиков Ю.				РП	6	
Н.контр.		Хабибуллина Н			План перемещения земляных масс на площадке ГРПШ -15-2В-У1 на точке врезки. М1:500	ТОО "Инженерное проектирование" 06 ГСЛ №000424	

отдел смеж.	ГСН	
Подпись и дата	Курмантаев	
Взам. инв. №	№	
Подпись и дата		
Инв. № подл.	№	

согласовано

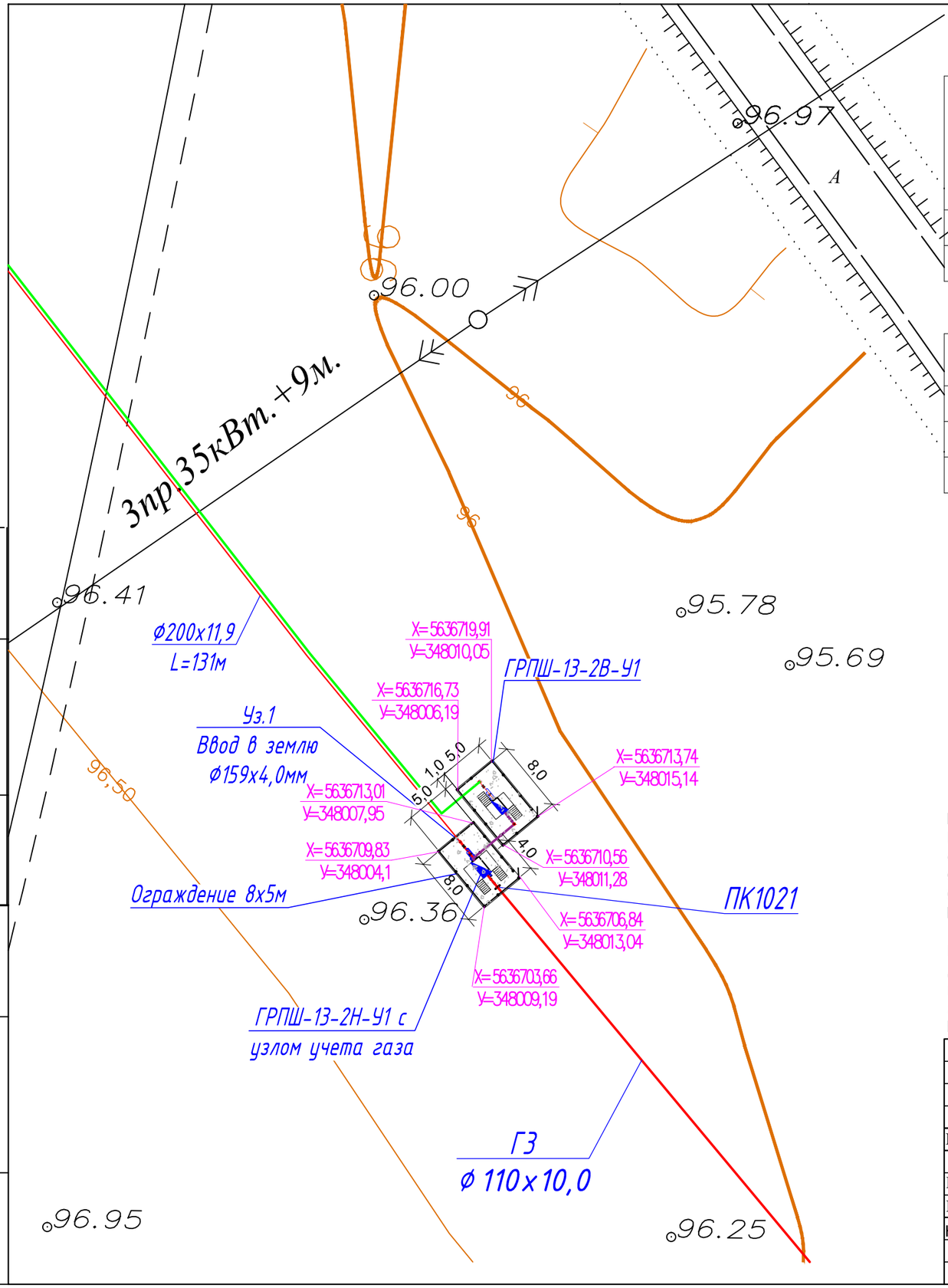

Ведомость жилых и общественных зданий и сооружений

Номер на плане	Наименование и обозначение	Этажность	Количество			Площадь, м2				Строительный объем, м3	
			Зданий	Квартир		Застройки		Общая нормируемая		Здания	Всего
				Здания	Всего	Здания	Всего	Здания	Всего		
1	Пункт газорегуляторный шкафной ГРПШ 13-2Н-У1		1			2,4	2,4			3,4	3,4
2	Пункт газорегуляторный шкафной ГРПШ 13-2В-У1		1			1,4	1,4			2,0	2,0

Ведомость тротуаров, дорожек и площадок

Поз.	Наименование	Тип	Площадь покрытия, м2	Примеч.
1	Площадка с щебеночным покрытием под ГРПШ 13-2Н-У1	1	37,6	
2	Площадка с щебеночным покрытием под ГРПШ 13-2В-У1	1	38,6	

Условные обозначения

-ГРПШ с ограждением Н=1,6м

-Щебеночное покрытие

ТИП 1

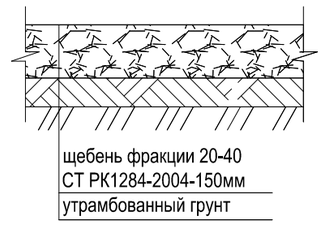

Примечание:
Разбивочный план площадок ГРПШ 13-2В-У1 и ГРПШ 13-2Н-У1 на ПК1021 выполнен на топографической съемке 2024г, ТОО "Турымтай" ГСЛ №17006976 от 24.04. 2017г.
Съемка выполнена в масштабе 1:1000, в 1 сантиметре 10 метров. Сплошные горизонтали проведены через 0,5 метра. Система высот Балтийская 1977г. Система координат местная.
Разбивочный план выполнен с координатной и горизонтальной привязкой .

Генеральный план участка разработан в соответствии с основными требованиями нормативных документов ГОСТ 21.508-93,системы проектной документации для строительства(СПДС)"Правила выполнения рабочих чертежей генеральных планов предприятий, сооружений и жилищно-гражданских объектов.
Все размеры на чертеже даны в метрах.

					8-2024-ГП			
					"Строительство подводящего и внутрипоселкового газопровода к с. Кок уй, с.Жиренкопа Кобдинского района Актюбинской области (с перспективой газоснабжения 12 сел)"			
Изм	Лист	№ документа	Подпись	Дата				
Разраб.		Мальцева И.			Сети газопровода	Стадия	Лист	Листов
ГИП.		Булайчиков Ю.				РП	7	
Н.контр.		Хабибуллина Н.			Разбивочный план, план благоустройства площадок ГРПШ 13-2Н-У1 и ГРПШ 13-2В-У1 на ПК 1021, М1:500	ТОО "Инженерное проектирование" 06 ГСЛ №000424		

Подпись и дата	Курмантаев	согласовано
отдел смеж.	ГСН	
Взам. инв. №	№	
Подпись и дата		
Инв. № подл.	№	

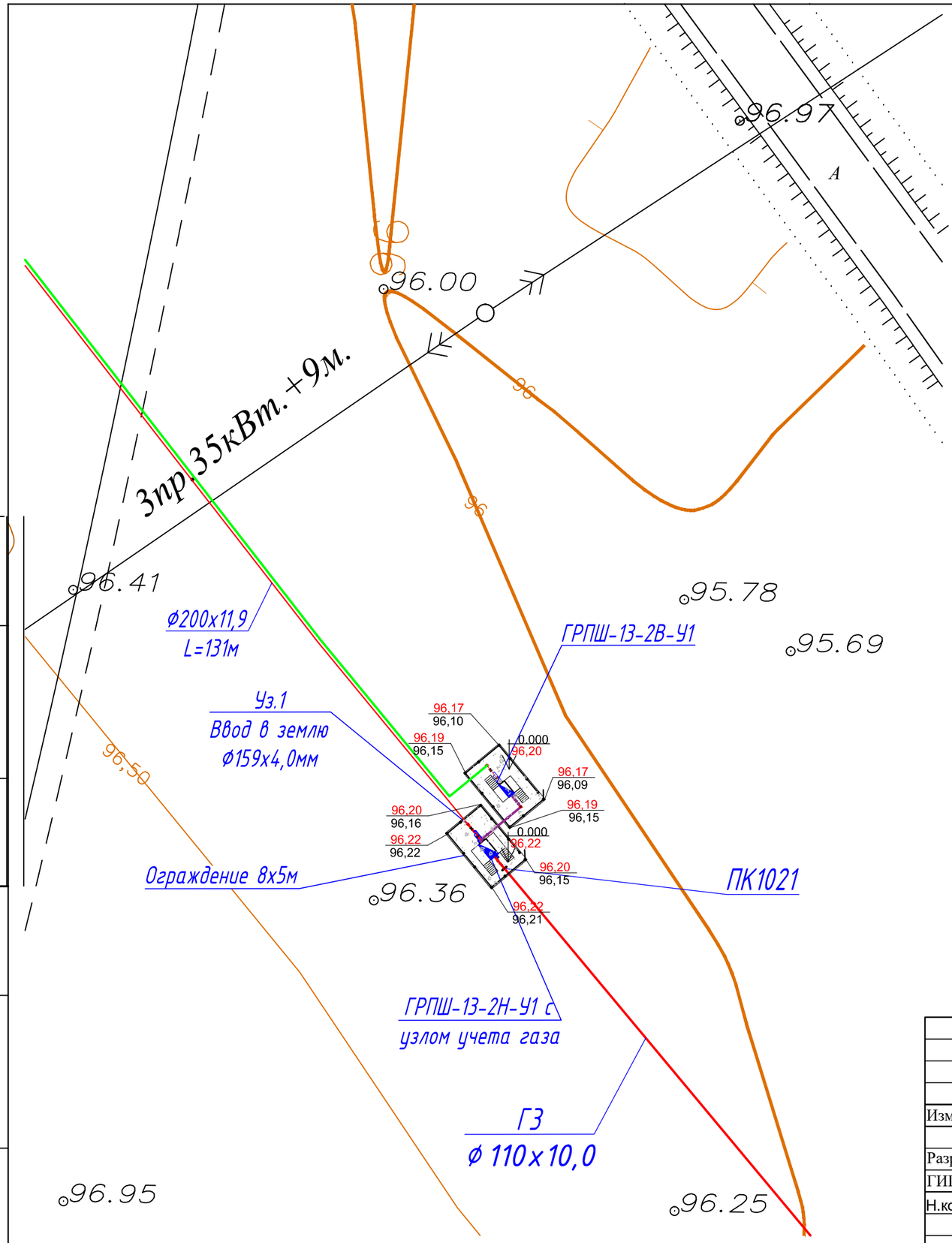

Условные обозначения

-ГРПШ с ограждением Н=1,6м

-Щебеночное покрытие

246,63 / 246,60 -Проектная отметка -Существующая отметка

0,000 / 246,70 -Отметка нуля верха покрытия площадки

Примечание:

План организации рельефа площадок ГРПШ 13-2Н-У1 и ГРПШ 13-2В-У1на ПК1021 выполнен на топографической съемке 2024г, ТОО "Турымтай" ГСЛ №17006976 от 24.04. 2017г. Съемка выполнена в масштабе 1:1000, в 1 сантиметре 10 метров. Сплошные горизонтали проведены через 0,5 метра. Система высот Балтийская 1977г. Система координат местная.

Вертикальная планировка площадки выполнена в границах отведенного участка методом проектных горизонталей с учетом рельефа местности. Вертикальная планировка участка проведена с учетом максимального сохранения рельефа путем использования подсыпки грунта вытесненного конструкциями сооружений и одеждами покрытий.

Вертикальная привязка выполнена определением абсолютной отметки 0,00 соответствующей отметке верха покрытия площадки:

-для ГРПШ 13-2Н-У1 абсолютная отметка 96,22.

-для ГРПШ 13-2В-У1 абсолютная отметка 96,20.

Генеральный план участка разработан в соответствии с основными требованиями нормативных документов ГОСТ 21.508-93,системы проектной документации для строительства(СПДС)"Правила выполнения рабочих чертежей генеральных планов предприятий, сооружений и жилищно-гражданских объектов.

Все размеры на чертеже даны в метрах.

					8-2024-ГП		
					"Строительство подводящего и внутрипоселкового газопровода к с. Кок уй, с.Жиренкопа Кобдинского района Актюбинской области (с перспективой газоснабжения 12 сел)"		
Изм	Лист	№ документа	Подпись	Дата			
					Сети газопровода	Стадия	Лист	Листов
Разраб.		Мальцева И.				РП	8	
ГИП.		Булайчиков Ю.						
Н.контр.		Хабибуллина Н			План организации рельефа площадок ГРПШ 13-2Н-У1 и ГРПШ 13-2В-У1 на ПК 1021, М1:500	ТОО "Инженерное проектирование" 06 ГСЛ №000424		

согласовано		
Подпись и дата	Курмантаев	
отдел смеж.	ГСН	
Взам. инв. №	№	
Подпись и дата		
Инв. № подл.	№	

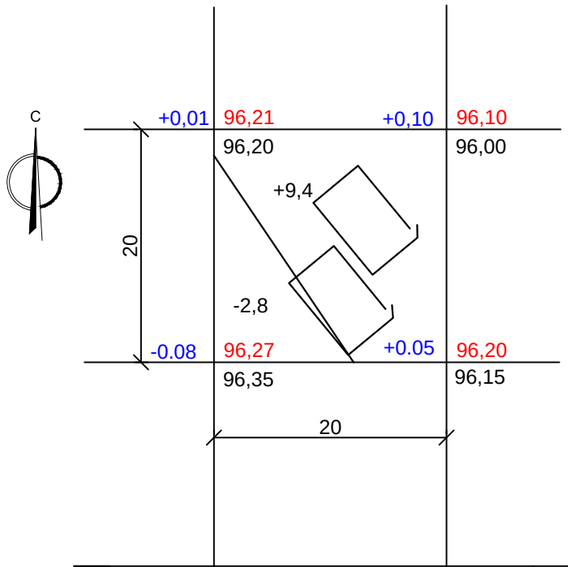

Итого,м3	насыпь (+)	+9,4	+9,4	Всего, м3
	выемка (-)	-2,8	-2,8	

Ведомость земляных масс

Наименование	Количество м3				Примеч.
	Насыпь(+)	Выемка(-)	Насыпь(+)	Выемка(-)	
1 Грунт планировки территории	9,4	2,8			
2 Вытесненный грунт:					
а)от устройства подземных частей зданий и сооружений	-	-			
б)автодорожных покрытий	-	-			
в)от устройства подземных сетей	-	-			
3 Грунт используемый для обвалований сооружений:					
4 Всего пригодного грунта	9,4	2,8			
5 Недостаток пригодного грунта		6,6			
6 Грунт непригодный для устройства насыпи оснований зданий, сооружений и подлежащий удалению с территории					
7 Плодородный грунт, всего, в том числе:		80,0			
а) Используемый для озеленения территории	80,0				
б) Избыток плодородного грунта					
Итого прерабатываемого грунта	89,4	89,4			

УСЛОВНЫЕ ОБОЗНАЧЕНИЯ

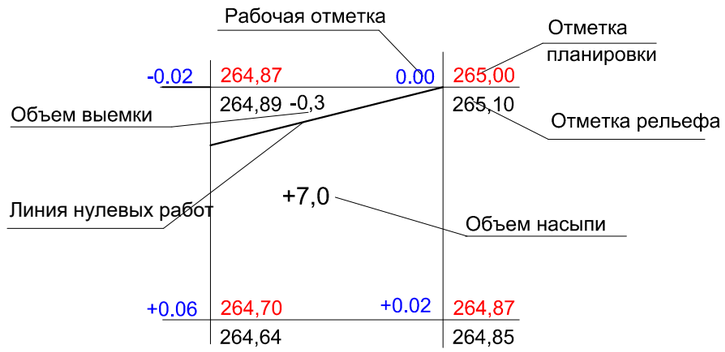

Изм	Лист	№ документа	Подпись	Дата
Разраб.		Мальцева И.		
ГИП.		Булайчиков Ю.		
Н.контр.		Хабибуллина Н		

8-2024-ГП

"Строительство подводящего и внутрипоселкового газопровода к с. Кок уй, с.Жиренкопа Кобдинского района Актюбинской области (с перспективой газоснабжения 12 сел)"

Внутриплощадочные сети газопровода

Стадия	Лист	Листов
РП	9	

План перемещения земляных масс на площадках ГРПШ 13-2Н-У1 и ГРПШ 13-2В-У1 на ПК 1021, М1:500

ТОО "Инженерное проектирование" 06 ГСЛ №000424

согласовано		
Подпись и дата	Курмантаев	
отдел смеж.	ГСН	

Взам. инв. №	№
Подпись и дата	
Инв. № подл.	№

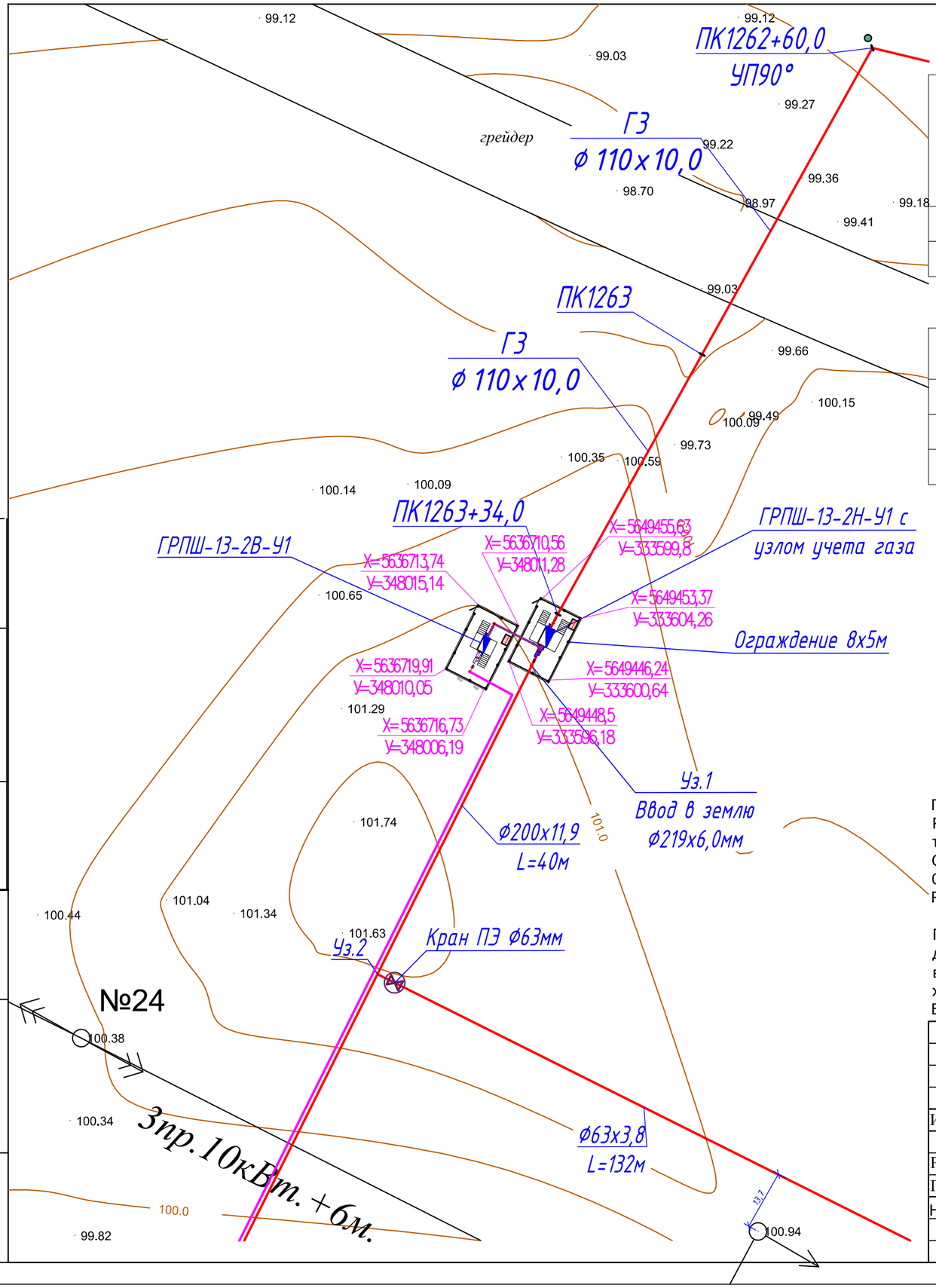

Ведомость жилых и общественных зданий и сооружений

Номер на плане	Наименование и обозначение	Этажность	Количество			Площадь, м2				Строительный объем, м3	
			Зданий	Квартир		Застройки		Общая нормируемая		Здания	Всего
				Здания	Всего	Здания	Всего	Здания	Всего		
1	Пункт газорегуляторный шкафной ГРПШ 13-2Н-У1		1			2,4	2,4			3,4	3,4
2	Пункт газорегуляторный шкафной ГРПШ 13-2В-У1		1			1,4	1,4			2,0	2,0

Ведомость тротуаров, дорожек и площадок

Поз.	Наименование	Тип	Площадь покрытия, м2	Примеч.
1	Площадка с щебеночным покрытием под ГРПШ 13-2Н-У1	1	37,6	
2	Площадка с щебеночным покрытием под ГРПШ 13-2В-У1	1	38,6	

Условные обозначения

-ГРПШ с ограждением Н=1,6м

-Щебеночное покрытие

ТИП 1

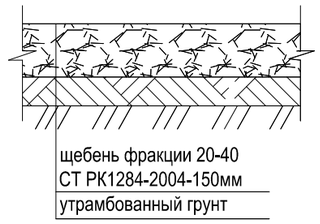

Примечание:
Разбивочный план площадок ГРПШ 13-2В-У1 и ГРПШ 13-2Н-У1 на ПК1263+34,0 выполнен на топографической съемке 2024г, ТОО "Турымтай" ГСЛ №17006976 от 24.04. 2017г.
Съемка выполнена в масштабе 1:1000, в 1 сантиметре 10 метров. Сплошные горизонтали проведены через 0,5 метра. Система высот Балтийская 1977г. Система координат местная.
Разбивочный план выполнен с координатной и горизонтальной привязкой .

Генеральный план участка разработан в соответствии с основными требованиями нормативных документов ГОСТ 21.508-93,системы проектной документации для строительства(СПДС)"Правила выполнения рабочих чертежей генеральных планов предприятий, сооружений и жилищно-гражданских объектов.
Все размеры на чертеже даны в метрах.

Изм	Лист	№ документа	Подпись	Дата	8-2024-ГП			
					"Строительство подводящего и внутрипоселкового газопровода к с. Кок уй, с.Жиренкопа Кобдинского района Актюбинской области (с перспективой газоснабжения 12 сел)"			
Разраб.		Мальцева И.			Сети газопровода	Стадия	Лист	Листов
ГИП.		Булайчиков Ю.				РП	10	
Н.контр.		Хабибуллина Н			Разбивочный план, план благоустройства площадок ГРПШ 13-2Н-У1 и ГРПШ 13-2В-У1 на ПК 1263+34,0, М1:500	ТОО "Инженерное проектирование" 06 ГСЛ №000424		

согласовано		
Подпись и дата	Курмантаев	
отдел смеж.	ГСН	
Взам. инв. №		№
Подпись и дата		
Инв. № подл.		№

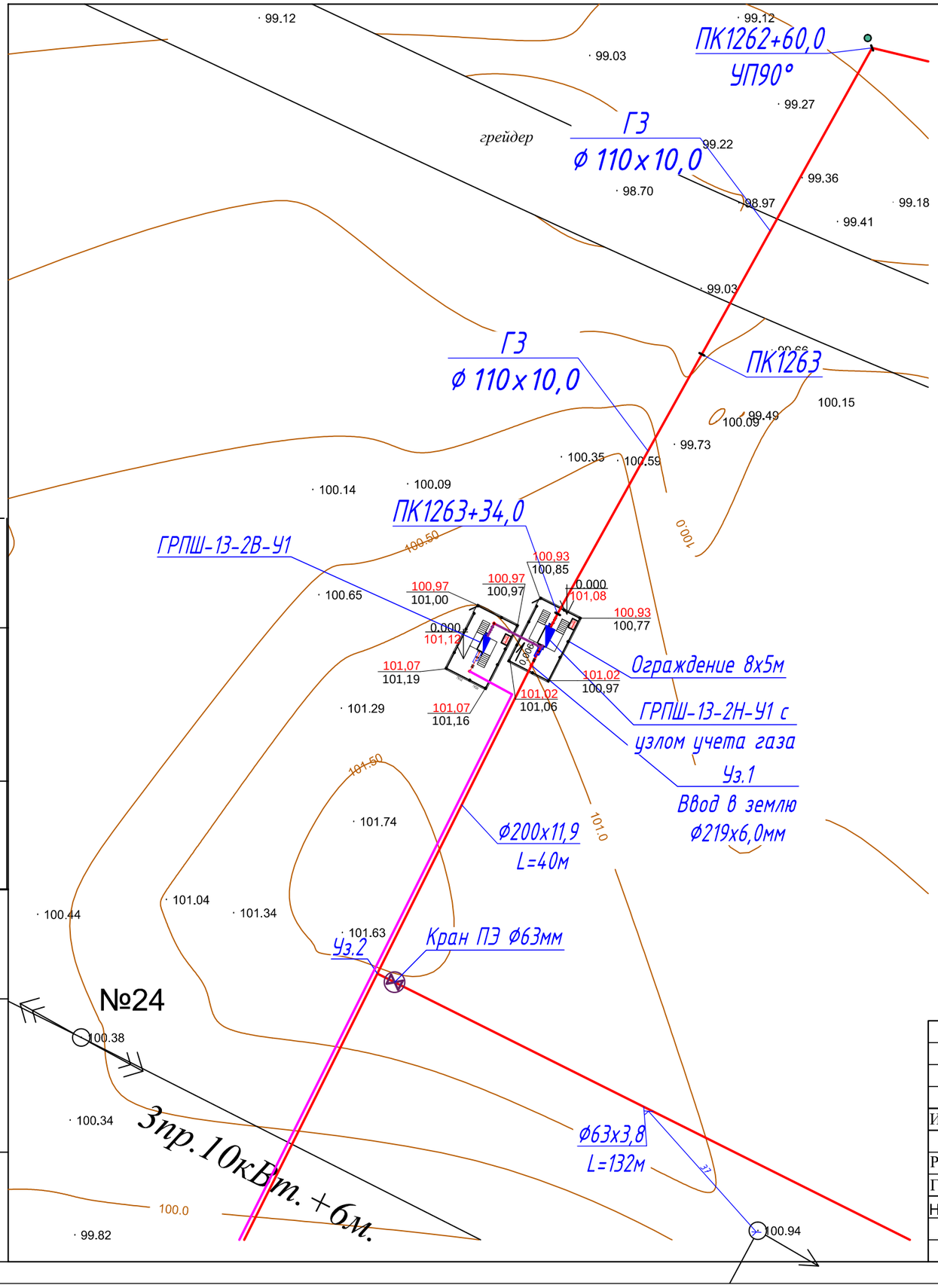

Условные обозначения

-ГРПШ с ограждением Н=1,6м

-Щебеночное покрытие

246,63 / 246,60 -Проектная отметка -Существующая отметка

0,000 / 246,70 -Отметка нуля верха покрытия площадки

Примечание:

План организации рельефа площадок ГРПШ 13-2Н-У1 и ГРПШ 13-2В-У1на ПК1263+34,0 выполнен на топографической съемке 2024г, ТОО "Турымтай" ГСЛ №17006976 от 24.04. 2017г. Съемка выполнена в масштабе 1:1000, в 1 сантиметре 10 метров. Сплошные горизонтали проведены через 0,5 метра. Система высот Балтийская 1977г. Система координат местная.

Вертикальная планировка площадки выполнена в границах отведенного участка методом проектных горизонталей с учетом рельефа местности. Вертикальная планировка участка проведена с учетом максимального сохранения рельефа путем использования подсыпки грунта вытесненного конструкциями сооружений и одеждами покрытий.

Вертикальная привязка выполнена определением абсолютной отметки 0,00 соответствующей отметке верха покрытия площадки:

-для ГРПШ 13-2Н-У1 абсолютная отметка 101,08.

-для ГРПШ 13-2В-У1 абсолютная отметка 101,12.

Генеральный план участка разработан в соответствии с основными требованиями нормативных документов ГОСТ 21.508-93,системы проектной документации для строительства(СПДС)"Правила выполнения рабочих чертежей генеральных планов предприятий, сооружений и жилищно-гражданских объектов.

Все размеры на чертеже даны в метрах.

					8-2024-ГП			
					"Строительство подводящего и внутрипоселкового газопровода к с. Кок уй, с.Жиренкопа Кобдинского района Актюбинской области (с перспективой газоснабжения 12 сел)"			
Изм	Лист	№ документа	Подпись	Дата				
					Сети газопровода	Стадия	Лист	Листов
Разраб.		Мальцева И.				РП	11	
ГИП.		Булайчиков Ю.						
Н.контр.		Хабибуллина Н.			План организации рельефа площадок ГРПШ 13-2Н-У1 и ГРПШ 13-2В-У1 на ПК 1263+34,0, М1:500	ТОО "Инженерное проектирование" 06 ГСЛ №000424		

Подпись и дата	Курмантаев	согласовано
отдел смеж.	ГСН	
Взам. инв. №	№	
Подпись и дата		
Инв. № подл.	№	

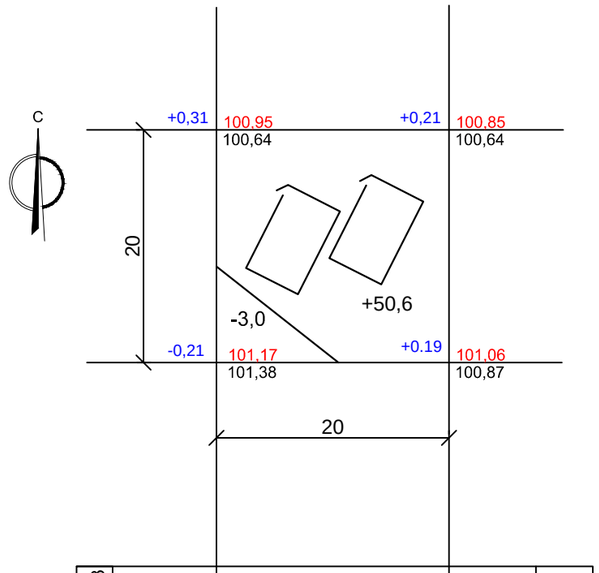

Итого,м3	насыпь (+)	+50,6	+50,6	Всего, м3
	выемка (-)	-3,0	-3,0	

Ведомость земляных масс

Наименование	Количество м3				Примеч.
	Насыпь(+)	Выемка(-)	Насыпь(+)	Выемка(-)	
1 Грунт планировки территории	50,6	3,0			
2 Вытесненный грунт:					
а)от устройства подземных частей зданий и сооружений	-	-			
б)автодорожных покрытий	-	-			
в)от устройства подземных сетей	-	-			
3 Грунт используемый для обвалований сооружений:					
4 Всего пригодного грунта	50,6	3,0			
5 Недостаток пригодного грунта		47,6			
6 Грунт непригодный для устройства насыпи оснований зданий, сооружений и подлежащий удалению с территории					
7 Плодородный грунт, всего, в том числе:		80,0			
а) Используемый для озеленения территории	80,0				
б) Избыток плодородного грунта					
Итого прерабатываемого грунта	130,6	130,6			

1. Картограмма земляных масс выполнена без учета снятия растительного грунта. Красные отметки приняты по верху вертикальной планировки.
2. Черные отметки определены методом интерполяции между отметками высот на топооснове.
3. Сетка для подсчета объемов перемещаемого грунта разбита квадратами со сторонами 20х2 м и по геометрическим фигурам.
5. Отсыпка насыпи производится послойно, слоем Н-0.30 м с уплотнением пневмокатками весом 25 т, за 6-8 проходов с поливкой водой. Коэффициент уплотнения должен быть не менее 0.90.

УСЛОВНЫЕ ОБОЗНАЧЕНИЯ

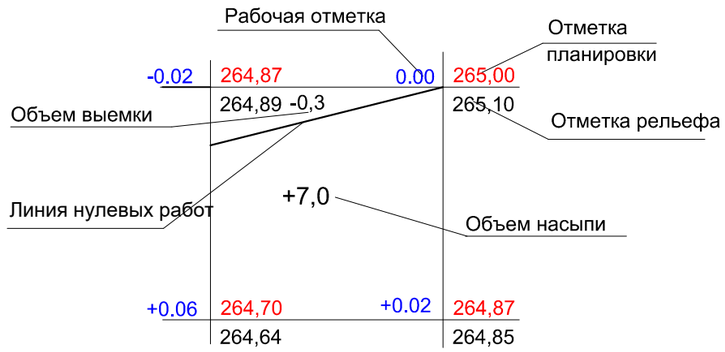

Изм	Лист	№ документа	Подпись	Дата
Разраб.		Мальцева И.		
ГИП.		Булайчиков Ю.		
Н.контр.		Хабибуллина Н		

8-2024-ГП

"Строительство подводящего и внутрипоселкового газопровода к с. Кок уй, с.Жиренкопа Кобдинского района Актюбинской области (с перспективой газоснабжения 12 сел)"

Внутриплощадочные сети газопровода

Стадия	Лист	Листов
РП	12	

План перемещения земляных масс на площадках ГРПШ 13-2Н-У1 и ГРПШ 13-2В-У1 на ПК 1263+34,0, М1:500

ТОО "Инженерное проектирование" 06 ГСЛ №000424

отдел смеж.	ГСН	
Подпись и дата	Курмантаев	
Взам. инв. №	№	
Подпись и дата		
Инв. № подл.	№	

согласовано