Утвержден приказом
Министра по инвестициям и развитию
Республики Казахстан
от 24 апреля 2017 года № 234
форма

Акт приемки объекта в эксплуатацию

"29" декабрь 2025 года

Заказчик: ***КГУ «Аральский районный отдел строительства, архитектуры и градостроительства», БИН: 060140013789, Тел.: +7(72433)23218, почтовый индекс 120100 , Кызылординская область, Аральский район, г. Аральск, Астана 35***

фамилия, имя, отчество (при его наличии) ИИН, телефон – для физических лиц, наименование организации – для юридических лиц, БИН, телефон, почтовый индекс, область, город, район, населенный пункт, наименование улицы, номер дома/здания (стационарного помещения)

на основании:

Декларации о соответствии (прилагается) ***от «26»декабрь 2025г. ТОО «Алтын Айдарлы», директор-Егізбайұлы Ергали, г.Кызылорда, мкр. Левый берег, дом 3, офис 21А, БИН060840008183, Тел.: +77472401010***

дата подписания декларации, наименование подрядной (генподрядной) организации, фамилия, имя, отчество (при его наличии) руководителя, юридический адрес, БИН, телефон

Заключения о качестве строительно-монтажных работ (прилагается) от ***от «26»декабрь 2025г. ТОО «АрхДизайнСтройИнжиниринг» - Жақсылық Ақылбек Рысбекұлы, Аттестат: KZ60VJE00084283;KZ01VJE00046933;KZ28VJE00046932 от 12.2023, 27.05.2019 27.05.2019., БИН-160340002503, Тел-8-701-797-43-34***

дата подписания заключения, наименование организации, фамилия, имя, отчество (при его наличии) экспертов технического надзора, № и дата получения аттестатов, БИН, телефон

Заключения о соответствии выполненных работ проекту (прилагается) ***от «26»декабрь 2025г. ТОО «ГорСервисПроект», эксперт Жусупов Б. Б. действующего на основании приказа №4 от 12.05.2025г., БИН-170340006092, Тел-8-778-344-55-55***

дата подписания заключения, наименование организации, фамилия, имя, отчество (при его наличии) экспертов авторского надзора, № и дата получения аттестатов, БИН, телефон

произведя осмотр готовности предъявленного подрядчиком (генеральным подрядчиком) к приемке в эксплуатацию объекта: «***Строительство водовода, насосной станции, резервуаров, водонапорной башни, водопроводной сети в н.п. Еримбетжага сельского округа Каракум Аральского района Кызылординской области», новое строительство, II (нормальный) уровень ответственности, технический не сложный***

наименование объекта, вид строительства (новое, расширение, реконструкция, техническое перевооружение, модернизация, капитальный ремонт), уровень ответственности, техническая и технологическая сложность объекта

Республика Казахстан, Кызылординская область, Аральский район, Каракумский с.о., село Еримбетжага

(область, район, населенный пункт, микрорайон, квартал, улица, номер дома (корпуса)

проверив комплектность исполнительной технической документации, в том числе посредством электронного модуля исполнительной технической документации "_____"_____20_____ года, дата ознакомления подтверждает что:

1. Строительство объекта осуществлено на основании:

1) правоустанавливающего документа на земельный участок "19" февраля 2023 года № 02;
документ, подтверждающий наступление юридических фактов (юридических составов), на основании которых возникают, изменяются или прекращаются права на земельный участок, в том числе договоры, решения судов, правовые акты исполнительных органов, свидетельство о праве на наследство, передаточный акт или разделительный баланс при реорганизации негосударственных юридических лиц, владеющих земельным участком на праве собственности или выкупивших право временного возмездного землепользования (аренды).

либо решения о реконструкции (перепланировке, переоборудовании) помещений (отдельных частей) существующих зданий от "___"_____20___года №_____;
наименование органа вынесшего решение

2) талона о приеме уведомления о начале строительно-монтажных работ
КГУ «Управление государственного архитектурно-строительного контроля Кызылординской области»» от 19.05.2025г., №KZ96REA00471143
наименование органа принявшего уведомление, дата и № принятия талона

3) проекта (проектно-сметной документации) ***ТОО «ГорСервисПроект», №22012319***
наименование проектной организации, номер проекта

утвержденного(й)
КГУ "Аральский районный отдел строительства, архитектуры и градостроительства", №95-НКБ от 09.09.2024г
дата и номер проекта, наименование организации утвердившей (переутвердившей) проект и дата утверждения

2. Строительно-монтажные работы осуществлены в сроки:
начало работ ***21.05.2025 года;;***
месяц, год
окончание работ ***26.12.2025 года;***
месяц, год
при продолжительности строительства, месяц:
по норме или по проекту организации строительства, месяц: ***12***
фактически, месяц: ***7***

3. Объект (комплекс) имеет следующие основные технико-экономические показатели(мощность, производительность, производственная площадь, протяженность, вместимость, объем, пропускная способность, провозная способность, число рабочих мест и тому подобное, заполняется по всем объектам (кроме жилых домов) в единицах измерения соответственно целевой продукции или основным видам услуг):

Наименование показателей	Единица измерения	По проекту		Фактически	
		общая (с учетом ранее принятых)	в том числе пускового комплекса или очереди	общая (с учетом ранее принятых)	в том числе пускового комплекса или

					очереди
Магистральный водопровод:					
Труба полиэтиленовая ПЭ100 SDR17 Ø160х9,5	м	17427		17427	
Колодцы Ø1500	комплект	33		33	
Внутри поселковые разводящие сети:					
Труба полиэтиленовая ПЭ100 SDR17 Ø110х6,6	м	3921		3921	
Труба полиэтиленовая ПЭ100 SDR17 Ø25х4	м	1800		1800	
Колодцы Ø1500	комплект	32		32	
Протяженность ВЛ-10кВ	м	534		534	
Протяженность КЛ-0,4кВ	м	190		190	
Протяженность КЛ-освещение	м	229		229	
Опоры СВ105-3,5	шт	54		54	
КТПН 10/0,4 63кВа	шт	1		1	
Линейная ячейка 10 кВ наружного исполнения, КРУ-10кВ К-4	шт	1		1	
Дизельная электростанция ДЭС 50кВА	шт	1		1	
Водонапорная башня V=15м^3	шт	1		1	
Резервуар для воды V=150м^3	шт	2		2	
КПП	шт	1		1	
Насосная станция II-го подъема	шт	1		1	
Надворная уборная на 1 очко	шт	1		1	
Мусорный контейнер	шт	1		1	

Выпуск продукции (оказания услуг), предусмотренной проектом в объеме, соответствующем нормам освоения проектных мощностей в начальный период

_____;

факт начала выпуска продукции с указанием объема

Жилой дом имеет следующие показатели:

Показатели	Единица измерения	По проекту	Фактически
Общая площадь	метр в квадрате (далее – м2)		
Число этажей	этаж		
Общий строительный объем	метр в кубе (далее – м3)		
В том числе подземной части	м3		
Площадь встроенных, встроенно-пристроенных и пристроенных помещений	м2		

Показатели	По проекту			Фактически		
	число квартир	площадь квартир, м2		число квартир	площадь квартир, м2	
		общая	жилая		общая	жилая
Всего квартир, в том числе: однокомнатных двухкомнатных трехкомнатных четырехкомнатных и более						

4. Технологические и архитектурно-строительные решения по объекту характеризуются следующими данными:

Система водоснабжения объекта объединенная, хозяйственно-питьевая – производственная и противопожарная. По степени обеспеченности подачи воды потребителям относятся III категорий. Существующая поселковая водопроводная сеть кольцевая низкого давления.

Насосная станция 2-го подъема-1шт. Водонапорная башня емкостью 25м3 Н=15м. Резервуары воды емк. 150м3 – 2 шт. Электроснабжение: КЛ-0,4кВ протяженность – 190м., ВЛ-10кВ протяженность – 534м, количество опор ВЛ-10кВ – 54 шт., Подстанция КТПН-10/0,4 63кВа – 1комплект. Дизельная электростанция – 50кВт -1шт., Магистральный водопровод в 1 нитку от существующей магистральной сетей водопровода «Токабай-Абай» до насосной станции 2-го

подъема - трубы полиэтиленовые ПЭ100SDR17-Ø160х9,5мм – протяженностью 17427м. Водопроводные колодцы магистрального водопровода из сборного железобетона д.1500мм – 33шт; Внутри поселковые разводящие водопроводные сети - ПЭ100SDR17-Ø110х6,6мм – протяженностью 3921м., ПЭ100SDR17 –Ø25 – протяженностью 1800м.

Водопроводные колодцы из сборного железобетона д.1500мм – 32 шт;

Пожарные гидранты – 12шт. По периметру зоны водопроводных сооружений предусмотрено ограждение из глухих железобетонных панелей высотой 2,0 м с насадкой из колючей проволоки на высоту 0,5 м по серии 3.017-3 в.1.
Для организации зоны санитарной охраны проложено тропа наряда с внутренней стороны ограждения шириной 1,0 м с покрытием песка.
Сети 10 кВ:
Согласно ТУ №0301 от 14.06.2024г. точка подключение предусмотрен от РУ-10 кВ ПС-35/10 кВ «Еримбет».В РУ-10 кВ установлен линейная ячейка 10 кВ. От точки подключении до проектируемый КТПН-10/0,4 кВ прокладывается воздушная линия ВЛЗ-10 кВ. На объекте установлен комплектная трансформаторная подстанция КТПН-10/0,4 кВ с мощностью 63 кВА.

Воздушная линия ВЛЗ-10 кВ выполнена сталеалюминиевыми не изолированными проводами марки СИП-3 1х50мм2 подвешенными на железобетонных опорах по типовой серии 3.407.1-143.2. и «КАЗСЭП ЭНСТО» Воздушная линия ВЛ-10кВ выполняется исходя из климатических условий (IV - ветровой, II-гололедный район) населенной местности с длиной расчетных пролетов не более -55м. Опоры выполнены с применением стоек СВ105-3,5. Закрепление опор ВЛ-10 кВ выполняется в основном без ригелей, в сверленые котлованы диаметром 350-450 мм.

Сети 0,4 кВ:
От РУ-0,4 кВ КТПН-10/0,4 кВ до насосной станции II-го подъема ЩС АВР прокладывается кабель марки АВБбШв-0,66 4х50мм2 Н-1.
Для резервного питания проектом предусматривается дизель генератор ДЭС-0,4кВ мощностью 50кВт. От ДЭС-0,4кВ до насосной станции II-го подъема прокладывается кабель марки АВБбШв-0,66 4х50мм2.
Наружное освещение:
Освещение территории выполнен светодиодным светильникам-60Вт. Светильник устанавливается на стойке СТВ-5 с кронштейном ИВА-1,5. Управление освещение выполняется от ЯУО (в комплекте с КТПН).Питание светильников выполнена кабелем марки АВБбШв-0,66.

5. На объекте установлено предусмотренное проектом оборудование в количестве согласно актам о его приемке после индивидуального испытания и комплексного опробования;
6. Наружные инженерные коммуникации (холодное и горячее водоснабжение, канализация, теплоснабжение, газоснабжение, электроснабжение и связь) обеспечивают нормальную эксплуатацию объекта (здания, сооружения, помещения) и приняты городскими эксплуатационными организациями.
7. Сметная стоимость по утвержденному проекту (проектно-сметной документации):
всего 1 062 780,347 тысяч тенге, в том числе: строительно-монтажных работ 736 644,638 тысяч тенге, оборудования, инструмента и инвентаря 58 067, 496 тысяч тенге; прочее 268 068, 213 тысяч тенге.
8. Сметная стоимость основных фондов, принимаемых в эксплуатацию 996 108,312 тысяч тенге, в том числе: стоимость строительно-монтажных работ 690 432,269 тысяч тенге; стоимость оборудования, инструмента и инвентаря 54 424,713 тысяч тенге; прочее 251 251,329 тысяч тенге.
9. Доля местного содержания предусмотрена в проектно-сметной документации 95% и фактически применено 80% (на объектах, финансируемых за счет государственных инвестиций и средств квазигосударственного сектора);
10. Класс энергоэффективности здания: не имеет;
11. Объект построен в соответствии с утвержденным проектом (проектно-сметной документацией) и требованиям государственных нормативных документов в области архитектуры, градостроительства и строительства.

РЕШИЛ: ***«Строительство водовода, насосной станции, резервуаров, водонапорной башни, водопроводной сети в н.п. Еримбетжага сельского округа Каракум Аральского района Кызылординской области»***

наименование объекта (комплекса)

принять в эксплуатацию

Заказчик: ***КГУ "Аральский районный отдел строительства,архитектуры и градостроительства", и.о руководителя Абекенов К.Д.***

фамилия, имя, отчество (при его наличии), подпись руководителя

Место печати (при наличии)

Технический надзор:

1) аттестованный (-ые) эксперт (-ы) ***Жаксылык Акылбек Рысбекулы, Аттестат: KZ60VJE00084283;KZ01VJE00046933;KZ28VJE00046932 от 12.2023, 27.05.2019, 27.05.2019***

Технический надзор по объектам второго и третьего уровня ответственности - в части несущих и ограждающих конструкций, технологического оборудования и в части инженерных сетей

(фамилия, имя, отчество (при его наличии) эксперта, специализация аттестата, подпись, дата)

Место печати (при наличии)

2) аккредитованная организация

ТОО «АрхДизайнСтройИнжиниринг», директор – Куздеубаева И.Т.

(наименование организации) имеющей в своем составе аттестованного (-ых) эксперта (-ов), фамилия, имя, отчество) (при его наличии) руководителя, подпись, дата

Место печати (при наличии)

(фамилия, имя, отчество (при его наличии) эксперта, специализация аттестата), подпись, дата

Место печати (при наличии)

Авторский надзор:

1) разработчик проекта ***ТОО «ГорСервисПроект», директор Жусупов Б. Б.***

(наименование организации, фамилия, имя, отчество (при его наличии), должность), подпись, дата

Место печати (при наличии)

2) организация ***ТОО «ГорСервисПроект», директор Жусупов Б. Б.***

(наименование организации) имеющей в своем составе аттестованного (-ых) эксперта (-ов), фамилия, имя, отчество (при его наличии) руководителя, подпись, дата

Место печати (при наличии)

эксперт Жусупов Б. Б., действующего на основании ***приказа №4 от 12.05.2025г.***

(фамилия, имя, отчество (при его наличии) эксперта, специализация аттестата), подпись, дата

Место печати (при наличии)

3) аттестованный (-ые) эксперт (-ы)

(фамилия, имя, отчество (при его наличии) эксперта, специализация аттестата), подпись, дата

Место печати (при наличии)

Подрядчик (генеральный подрядчик)

ТОО Алтын Айдарлы, директор - Егізбайулы Е.

фамилия, имя, отчество (при его наличии), подпись руководителя

Место печати (при наличии)

Приложение 3 к акту приемки
объекта в эксплуатацию
форма

Технические характеристики объекта (линии электропередач)

«Строительство водовода, насосной станции, резервуаров, водонапорной башни, водопроводной сети в н.п. Еримбетжага сельского округа Каракум Аральского района Кызылординской области»
(Водопровод и канализация)

№ п/п	Наименование	Единица измерения	Количество
1	2	3	4
1	Воздушные ЛЭП низкого напряжения …	киломерт (далее – км)	
2	Воздушные ЛЭП Высокого напряжения 10 кВ	км	1,632
3	Кабельные ЛЭП низкого напряжения …	км	0,190
4	Кабельные ЛЭП высокого напряжения 10 кВ (двухцепная)	км	
5	Площадь опор	м 2	
6	Опоры:		
	1) металлические	штук (далее – шт)	
	2) деревянные с деревянными приставками	шт	
	3) деревянные с железобетонными приставками	шт	
	4) железобетонные - СВ105-3,5	шт	54
	5) тросовые подвесы	шт	
7	Провода:		
	1) медные	км	
	2) Провод самонесущий СИП-3 1х50 мм	км	5,142
	3) Провод	км	
8	Кронштейны для светильников:		
	1) железобетонные	шт	
	2) металлические	шт	14
9	Арматура уличного освещения:		
	1) светильники с лампами накаливания	шт	14
	2) светильники с ртутными лампами	шт	
	3) светильники с люминесцетными лампами	шт	
10	Кабели:		
	1) Кабель марки АВБбШв-0,66 4х50мм2	км	0,140
	2) Кабель марки АВБбШв-0,66 5х2,5мм2	км	0,05
	3) Кабель марки АВБбШв-0,66 4х2,5мм2	км	0,180
	4) Кабель марки АВВГ-0,66 3х2,5мм2	км	0,049
11	Муфты соединительные...	шт	
12	Муфты концевые	шт	4
13	Контуры заземления	шт	

14	Устройства грозозащиты	шт	
15	Дорожные покрытия кабельных сетей:		
	1) асфальтобетонные	м 2	
	2) булыжные	м 2	
	3) тротуары	м 2	

Заказчик: ***ГГУ «Аршалынский районный отдел строительства, архитектуры и градостроительства», и.о. руководителя Абекенов К.Д.***

фамилия, имя, отчество (при наличии), подпись руководителя

Место печати (при наличии)

Авторский надзор: ***ТОО «ГорСервисПроект», эксперт Жусупов Б.Б.***

фамилия, имя, отчество (при наличии), подпись эксперта

Место печати (при наличии)

Приложение 13 к акту приемки
объекта в эксплуатацию
форма

Технические характеристики объекта (сети, водоводы, коллекторы и тому подобное)
«Строительство водовода, насосной станции, резервуаров, водонапорной башни, водопроводной сети в н.п. Еримбетжага сельского округа Каракум Аральского района Кызылординской области»
(Водопровод и канализация)

№ п/п	Наименование	Единицы измерения	Количество, протяженность	Примечание
1	2	3	4	5
Водопровод				
1	Водоводы (общая протяженность)	м	17427	
	1) из стальных труб	м		
	2) из чугунных труб	м		
	3) из асбестоцементных труб	м		
	4) из железобетонных труб	м		
	5) из полиэтиленовых труб ПЭ100 SDR17 Ø160x9,5		17427	
2	Распределительная сеть (общая протяженность)	м	5721	
	1) из стальных труб	м		
	2) из чугунных труб	м		
	3) из асбестоцементных труб	м		
	4) из полиэтиленовых труб ПЭ100 SDR17 Ø110x6,6	м	3921	
	5) из полиэтиленовых труб ПЭ100 SDR17 Ø25x4	м	1800	
	Смотровой колодец d-2,0	комплект		
	Смотровой колодец d-1,5	комплект	65	
	Смотровой колодец d-1,0	комплект		
	Задвижки d-			
	“ d-150	шт	6	

	“ d-100	шт	7	
	d-50	шт	14	
	Вентили (краны) d-25	шт	55	
	“ d-50	шт	16	
	“ d-40	шт	21	
	Гидрант	шт	12	
	Водопроводный ввод	шт	3	
	Водоразборная колонка	шт		
	Стальной футляр	шт		
	Питьевой фонтанчик	шт		
Канализация				
1	Коллекторы (общаяпротяженность)	м		
	1) из полиэтиленовых труб д110 (напорка)	м		
	2) из чугунных труб	м		
	3) из бетонных труб	м		
	4) из асбестоцементных труб	м		
	5) из железобетонных труб	м		
2	Канализационная сеть (общая протяженность)	м		
	1) из полиэтиленовых труб д110 (напорка)	м		
	2) из полиэтиленовых труб	м		
	3) из полиэтиленовых труб д160	м		
	4) из асбестоцементных труб	м		
	5) Трубы чугунные канализационные с раструбом	м		
	6) Трубы чугунные канализационные с раструбом	м		
3	Прочие устройства			

	Охлаждающий колодец d-1,5	шт			
	Смотровой колодец d-1,0	шт			
	Выпуск	шт			

Горизонтальный разрез колодца	Вертикальный разрез колодца
Масштаб _____	Масштаб _____
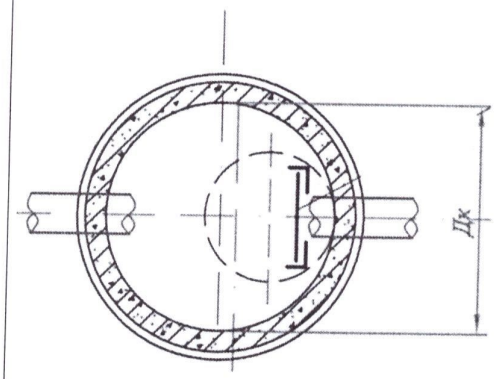	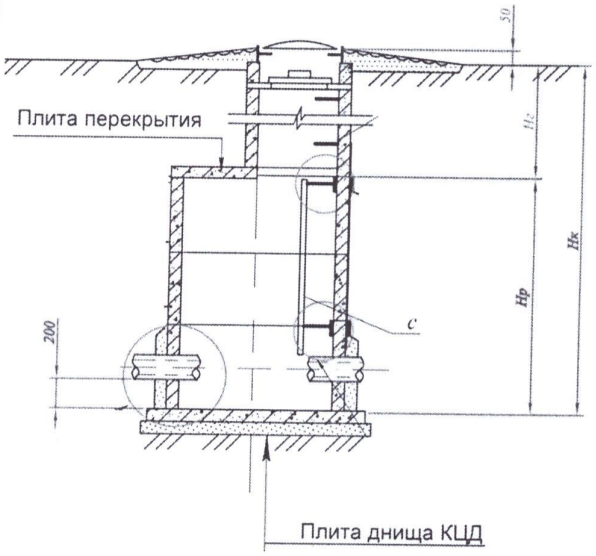

Спецификация

№ п/п	Наименование	Марка	Материал	Диаметр (мм) (размеры)	Количество	Примечание
Водопровод						
1	Смотровой колодец	ВК	Сборные ж/б конструкции	Ø1500мм	65	

Схема привязки колодца к постоянным точкам-ориентирам

Заказчик: ***КГУ «Аральский районный отдел строительства, архитектуры и градостроительства», и.о. руководителя Абекенов К.Д.***

фамилия, имя, отчество (при наличии), подпись руководителя

Место печати (при наличии)

Авторский надзор: ***ТОО «ГорСервисПроект», эксперт Жусупов Б.Б.***

фамилия, имя, отчество (при наличии), подпись эксперта

Место печати (при наличии)

Приложение 2
к приказу Министра
по инвестициям и развитию
Республики Казахстан
от 24 апреля 2017 года № 235
форма

Заключение о соответствии выполненных работ проекту

«26» 12 2025 года

Авторский надзор: ***ТОО «ГорСервисПроект», директор Жусупов Б. Б., Казахстан, Кызылординская область, город Кызылорда, садоводческое товарищество Шугыла, Д. 27***
наименование организации, фамилия, имя, отчество (при наличии) руководителя
в лице эксперта ***Жусупова Б. Б.***
фамилия, имя, отчество (при наличии) экспертов, № аттестатов и дата получения
действующего на основании ***приказа №4 от 12.05.2025г.***
№ договора и дата
по объекту «***Строительство водовода, насосной станции, резервуаров, водонапорной башни, водопроводной сети в н.п. Еримбетжага сельского округа Каракум Аральского района Кызылординской области» , Республика Казахстан, Кызылординская область, Аральский район, каракумский с.о., село Еримбетжага***
наименование и местонахождение объекта
заказчиком которого является ***КГУ "Аральский районный отдел строительства,архитектуры и градостроительства", и.о. руководителя Абекенов К. Д.***
наименование организации, фамилия, имя, отчество (при наличии) руководителя
подтверждает, что:
1. Строительство объекта осуществлялось
1) подрядчиком (генеральным подрядчиком) ***ТОО «Алтын Айдарлы», №19022557 от 15.11.2019г.***
наименование организации, № лицензии и дата получения
в лице ***директора Егізбайұлы Е.***
фамилия, имя, отчество (при наличии) руководителя
2) субподрядными организациями
ТОО «Фирма» МТО-Центр», ГСЛ №16003106 от 17.02.2016г.
наименование организации, № лицензии и дата получения
в лице директора ***Жалгасбаев Н.С.***
ТОО « АСАР», ГСЛ №15004878 от 12.03.2015г.
наименование организации
в лице директора ***Ширданов Р.М.***
ТОО«Алжан Орда», ГСЛ №24021035 от 11.06.2024 г
в лице директора ***Кеналашев А.Б.***
2. Строительно-монтажные работы осуществлены в сроки:
начало работ ***май 2025 года;***месяц, год
окончание работ ***декабрь 2025 года;***месяц, год
при продолжительности строительства, месяц:
по норме или по проекту организации строительства, месяц: ***12***
фактически, месяц: ***7***

3. Примененные строительные материалы, конструкции, оборудование и изделия соответствуют требованиям проекта;
4. Замечания, выданные авторским надзором в процессе строительства, устранены;
5. Внесенные изменения в проект (проектно-сметную документацию) в процессе строительства выполнены в соответствии с требованиями нормативов в области архитектуры, градостроительства и строительства;
6. Объект построен в соответствии с проектом (проектно-сметной документацией)
ТОО «ГорСервисПроект», №22012319
наименование проектной организации, номер проекта
утвержденным(ой) заказчиком ***КГУ "Аральский районный отдел строительства,архитектуры и градостроительства", №95-НКБ от 09.09.2024г.***

Авторский надзор:

ТОО «ГорСервисПроект», директор Жусупов Б.Б.

наименование организации, фамилия, имя, отчество (при наличии) руководителя, подпись, дата

Место печати (при наличии)

эксперт(ы) по авторскому надзору:

Жусупов Б.Б., в соответствии с приказом №4 от 12.05.2025г.

фамилия, имя, отчество (при наличии) эксперта (экспертов), № аттестатов, подпись, дата

Место печати (при наличии)

Приложение 1
к приказу Министра
по инвестициям и развитию
Республики Казахстан
от 24 апреля 2017 года № 235
Форма

Заключение о качестве строительно-монтажных работ

«26»декабрь 2025 года

Технический надзор ***ТОО «АрхДизайнСтройИнжиниринг», директор – Кузденбаева И.Т., Республика Казахстан, Кызылординская область, Кызылорда г. Абулхаир хан 153***
наименование организации, фамилия, имя, отчество (при наличии) руководителя, юридический адрес
в лице эксперта ***ТОО «АрхДизайнСтройИнжиниринг» - Жақсылық Ақылбек Рысбекұлы, Аттестат: KZ60VJE00084283;KZ01VJE00046933;KZ28VJE00046932 от 12.2023, 27.05.2019 27.05.2019***
фамилия, имя, отчество (при наличии) экспертов, № аттестатов, дата получения
действующего на основании договора ***№10 от 08.04.2025 г.***
№ договора и дата
по объекту: «***Строительство водовода, насосной станции, резервуаров, водонапорной башни, водопроводной сети в н.п. Еримбетжага сельского округа Каракум Аральского района Кызылординской области» , Республика Казахстан, Кызылординская область, Аральский район, Каракумский с.о., село Еримбетжага***
наименование и местонахождение объекта
заказчиком которого является ***КГУ "Аральский районный отдел строительства, архитектуры и градостроительства", и.о. руководителя Абекенов К.Д.***
наименование организации, фамилия, имя, отчество (при наличии) руководителя
подтверждает, что:
1. Строительство объекта осуществлялось
1) подрядчиком (генеральным подрядчиком) ***ТОО «Алтын Айдарлы», №19022557 от 15.11.2019 г.***
наименование организации, № лицензии и дата получения
в лице ***директора Егізбайұлы Е.***
фамилия, имя, отчество (при наличии) руководителя
2) субподрядными организациями
ТОО «Фирма» МТО-Центр», ГСЛ №16003106 от 17.02.2016г.
наименование организации, № лицензии и дата получения
в лице директора ***Жалгасбаев Н.С.***
ТОО « АСАР», ГСЛ №15004878 от 12.03.2015г.
наименование организации
в лице директора ***Ширданов Р.М.***
ТОО«Алжан Орда», ГСЛ №24021035 от 11.06.2024 г
в лице директора ***Кемалашев А.Б.***
2. Строительно-монтажные работы осуществлены в сроки:
начало работ ***май 2025 года;***
месяц, год
окончание работ ***декабрь 2025 года;***
месяц, год
при продолжительности строительства, месяц:
по норме или по проекту организации строительства, месяц: ***12***
фактически, месяц: ***7***
3. Сметная стоимость по утвержденному проекту (проектно-сметной документации):
всего 1 062 780,347 тысяч тенге, в том числе: строительно-монтажных работ 736 644,638 тысяч тенге, оборудования, инструмента и инвентаря 58 067, 496 тысяч тенге; прочее 268 068, 213 тысяч тенге.
4. Сметная стоимость основных фондов, принимаемых в эксплуатацию 996 108,312 тысяч тенге, в том числе: стоимость строительно-монтажных работ 690 432,269 тысяч тенге; стоимость оборудования, инструмента и инвентаря 54 424,713 тысяч тенге; прочее 251 251,329 тысяч тенге.
5. Объект построен в соответствии с проектом (проектно-сметной документацией)
ТОО «ГорСервисПроект», №22012319
наименование проектной организации, номер проекта
утвержденным(ой) заказчиком ***КГУ "Аральский районный отдел строительства,архитектуры и градостроительства", №95-НКБ от 09.09.2024 г.***
наименование организации, утвердившей (переутвердившей) проект и дата утверждения
и требованиями государственных нормативных документов в области архитектуры, градостроительства и строительства;
6. Примененные строительные материалы, конструкции, оборудование и изделия соответствуют проекту и требованиям государственных нормативов;
6-1. Доля местного содержания предусмотрена в проектно-сметной документации 95% и фактически применено 80% (на объектах финансируемых за счет государственных инвестиций и средств квазигосударственного сектора);

7. Исполнительная техническая документация имеется в полном объеме, в том числе в электронном модуле;

8. Замечания, выданные техническим надзором в процессе строительства, устранены;

9. Завершенный строительством объект обеспечивает прочность, устойчивость и надежность на протяжении всего срока службы (эксплуатации, использования, применения) и соответствует требованиям государственных нормативов направленных на обеспечение интересов и безопасности собственников (пользователей) и общества в целом.

Технический надзор:

ТОО «АрхДизайнСтройИнжиниринг», директор – Куздеубаева И.Т.

наименование организации, фамилия, имя, отчество (при наличии) руководителя, подпись, дата

Место печати (при наличии)

эксперт(ы) по техническому надзору

Жақсылық Ақылбек Рысбекұлы

Аттестат: KZ60VJE00084283;KZ01VJE00046933;KZ28VJE00046932 от 08.12.2023; KZ34VJE00084169 от .12.2023, 27.05.2019 ,27.05.2019

фамилия, имя, отчество (при наличии) эксперта (экспертов) № аттестатов, подпись, дата

Место печати (при наличии)