ТОО "Промэнергопроект"

Республика Казахстан

ГСЛ 20016517 от 03 ноября 2020 г.

Рабочий проект

Капитальный ремонт кровли (крыши) здания ГККП Городской дворец культуры «Мирас», расположенного по адресу: г. Костанай, улица Маяковского 119

Том II

Альбом 1

АС – Архитектурно-строительная часть

25-01/42-АС

2025 г.

ТОО "Промэнергопроект"

Республика Казахстан

ГСЛ 20016517 от 03 ноября 2020 г.

Рабочий проект

Капитальный ремонт кровли (крыши) здания ГККП Городской дворец культуры «Мирас», расположенного по адресу: г. Костанай, улица Маяковского 119

Том II

Альбом 1

АС – Архитектурно-строительная часть

25-01/42-АС

Директор Калистратова А.А.

ГИП Калистратова А.А.

2025 г.

Ведомость основных комплектов рабочих чертежей

Обозначение	Наименование	Примечание
25-01/42-АС	Архитектурно-строительные решения	Альбом 1
25-01/42-ОВ	Отопление и вентиляция	Альбом 2

Ведомость рабочих чертежей основного комплекта

Лист	Наименование	Примечания
1	Общие данные	
2	Обмерочный план кровли	
3	План кровли	
4	Фрагмент плана кровли. Зона 1	
5	Фрагмент плана кровли. Зона 2	
6	Фрагмент плана кровли. Зона 3	
7	Фрагмент плана кровли. Зона 6	
8	Фрагмент плана кровли. Зона 7	
9	Слуховое окно СО-1	
10	Ограждение кровли ОГ-1	
11	Фасонные элементы	
12	Узел крепления водосточных систем 1, 2, 3. Спецификация	
13	Узел крепления водосточной системы 4. Спецификация	
14	Ведомость объемов демонтажных работ	
15	Ведомость объемов монтажных работ	

Ведомость ссылочных и прилагаемых документов

Обозначение	Наименование	Примечание
МСТ ГОСТ 21.501-2018	СПДС. Правила выполнения рабочей документации архитектурных и конструктивных решений	
СН РК 1.04-26-2022	Реконструкция, капитальный и текущий ремонт жилых и общественных зданий	
СН РК 3.02-07-2014	Общественные здания и сооружения	
СН РК 3.02-37-2013 СП РК 3.02-137-2013	Крыши и кровли	
СП РК 2.04-01-2017	Строительная климатология	
СН РК 2.02-01-2023 СП РК 2.02-101-2022	Пожарная безопасность зданий и сооружений	

Данный проект разработан в соответствии с государственными нормативными требованиями, действующими в Республике Казахстан и обеспечивает безопасную эксплуатацию зданий и сооружений при соблюдении предусмотренных проектом мероприятий.

Главный инженер проекта _____ Калистратова А.А.

Согласовано

Гр. ОВ	Райханов	
Гр. ПОС	Райханов	

Взам. инв.N

Подпись и дата

Инв.N подл.

Общие данные

Рабочий проект «Капитальный ремонт кровли (крыши) здания ГККП Городской дворец культуры «Мирас», расположенного по адресу: г. Костанай, улица Маяковского 119» разработан на основании задания на проектирование заказчика, технического паспорта здания, технического заключения по проведению инструментального детального технического обследованию состояния конструкций здания КГКП Городской дворец культуры «Мирас», выполненного ТОО «ЭНЕРГОИНФОРМПРОЕКТ» в 2024 году и дефектного акта №1.

Место реализации проекта: Костанайская область, г. Костанай, ул. Маяковского 119.

- расчетная снеговая нагрузка – 1,5 КПа
- расчетная ветровая нагрузка – 0,77 КПа
- сейсмичность района – до 6 баллов.
- расчетная температура наружного воздуха наиболее холодной пятидневки с обеспеченностью 0,92 составляет минус 33,5°С.

Уровень ответственности сооружений – II (нормальный). Здание относится к технологически сложному объекту.

Степень огнестойкости здания – II.

Существующие положение

Здание Городской дворец культуры «Мирас», отдельностоящее, прямоугольной конфигурации в плане. Размеры габаритные 63,20 х 36,00 м. Согласно техническому паспорту площадь застройки – 2262,3 м2, объем здания – 39101,0 м3, общая площадь – 3929,6 м2. Фундамент ленточный железобетонный, стены кирпичные, перекрытия – сборные железобетонные.

Кровля здания многоуровневая и разных конструктивных схем.

- над витражами в осях 1-2/В-К (Зона 0) с пологим скатом выполнена с покрытием из профилированного листа.
- над входной группой в осях 1-4/Б-И (Зона 1) плоская из рулонных материалов.
- в осях 4-6/А-В (Зона 2) деревянная односкатная с покрытием из профилированного листа.
- в осях 2-6/В-К (Зона 3) деревянная двухскатная с покрытием из профилированного листа.
- в осях 6-11/Д-И (Зона 4) плоская из рулонных материалов.
- в осях 11-15/Д-И (Зона 5) плоская из рулонных материалов.
- в осях 6-17/Б-К (Зона 6) деревянная чердачная с покрытием из металлочерепицы.
- над входной группой 10-11/А-Б (Зона 7) плоская из рулонных материалов.

По результатам экспертного заключение необходимо выполнить следующие работы:

- демонтировать всю кровлю из металлочерепицы и профлиста
- демонтировать паропроницаемую пленку и обрешетку
- выполнить слуховые окна треугольной формы
- выполнить устройство кровли из металлочерепицы с устройством обрешетки с паропроницаемой пленкой
- вокруг вентшахт выполнить сплошную обрешетку с воротником из оцинкованного листа
- по оси «6» в осях «В-Г», «И-К» разобрать парапеты для организации водостока на кровлю первого уровня
- кровлю в этих местах выполнить четырехскатную с ендовыми в сторону водостока
- исправить угол мягкой кровли на пилонах главного входа, на козырьке входа с пандусом и на площадках пожарных лестниц на кровле
- выполнить стяжку по утеплителю на чердаке.

Проектные решения

Проектом предусматривается капитальный ремонт кровли здания ГККП «Городской дворец культуры «Мирас» отдела культуры и развития языков акимата города Костаная.

В рамках капитального ремонта выполняются следующие работы по кровле:

Зона 1: Замена ковра плоской кровли из рулонных материалов с устройством разуклонки из керамзитового гравия и защитной ц/п стяжки. Со стороны витражей устраивается бортик из керамического кирпича. В бетонном парапете пробиваются отверстия для монтажа системы водослива. Устройство системы водослива.

Зона 2: Демонтаж конструкций деревянной скатной кровли. Устройство плоской кровли с разуклонкой из керамзитового гравия, защитной ц/п стяжки и ковра из рулонных материалов.

Зона 3: Демонтаж конструкций деревянной скатной кровли. Устройство плоской кровли с разуклонкой из керамзитового гравия, защитной ц/п стяжки и ковра из рулонных материалов. По оси 6 между осями В-Г и И-К демонтируется кирпичный перепет.

Зона 6: Полная замена покрытий из металлочерепицы, деревянной обрешетки, контробрешетки и паропроницаемой пленки. Замена конструкций слуховых окон. Ремонтно-восстановительных работ по деревянному каркасу не требуется. Деревянные конструкции кровли обрабатываются огнезащитными средствами типа Контакт Петрова керосиновый ГОСТ 463-77 или их аналогом. Кровля оборудуется ограждением Ог-1 с функцией снегозадержания. Над утеплителем в полу чердака выполняется защитная ц/п стяжка, армированная сеткой ⌀4 Вр1 100х100. Замена водосточной системы.

Зона 7: Замена ковра плоской кровли из рулонных материалов с устройством разуклонки из керамзитового гравия и защитной ц/п стяжки. В бетонном парапете пробивается отверстие для монтажа системы водослива. Устройство системы водослива.

При производстве кровельных работ соблюдать требования СН РК 3.02-37-2013 «Крыши и кровли», СП РК 3.02-137-2013 «Крыши и кровли».

Изм.	Кол.уч.	Лист	№ док.	Подп.	Дата	25-01/42-АС			
						Капитальный ремонт кровли (крыши) здания ГККП Городской дворец культуры «Мирас», расположенного по адресу: г. Костанай, улица Маяковского 119			
ГИП		Калистратова			06.25	Городской дворец культуры «Мирас»	Стадия	Лист	Листов
Разработал		Райханов Н.А.			06.25		РП	1	15
Проверил		Калистратова			06.25	Общие данные	ТОО "Промэнергопроект"		

Копировал

630х297

Обмерочный план кровли (1:100)

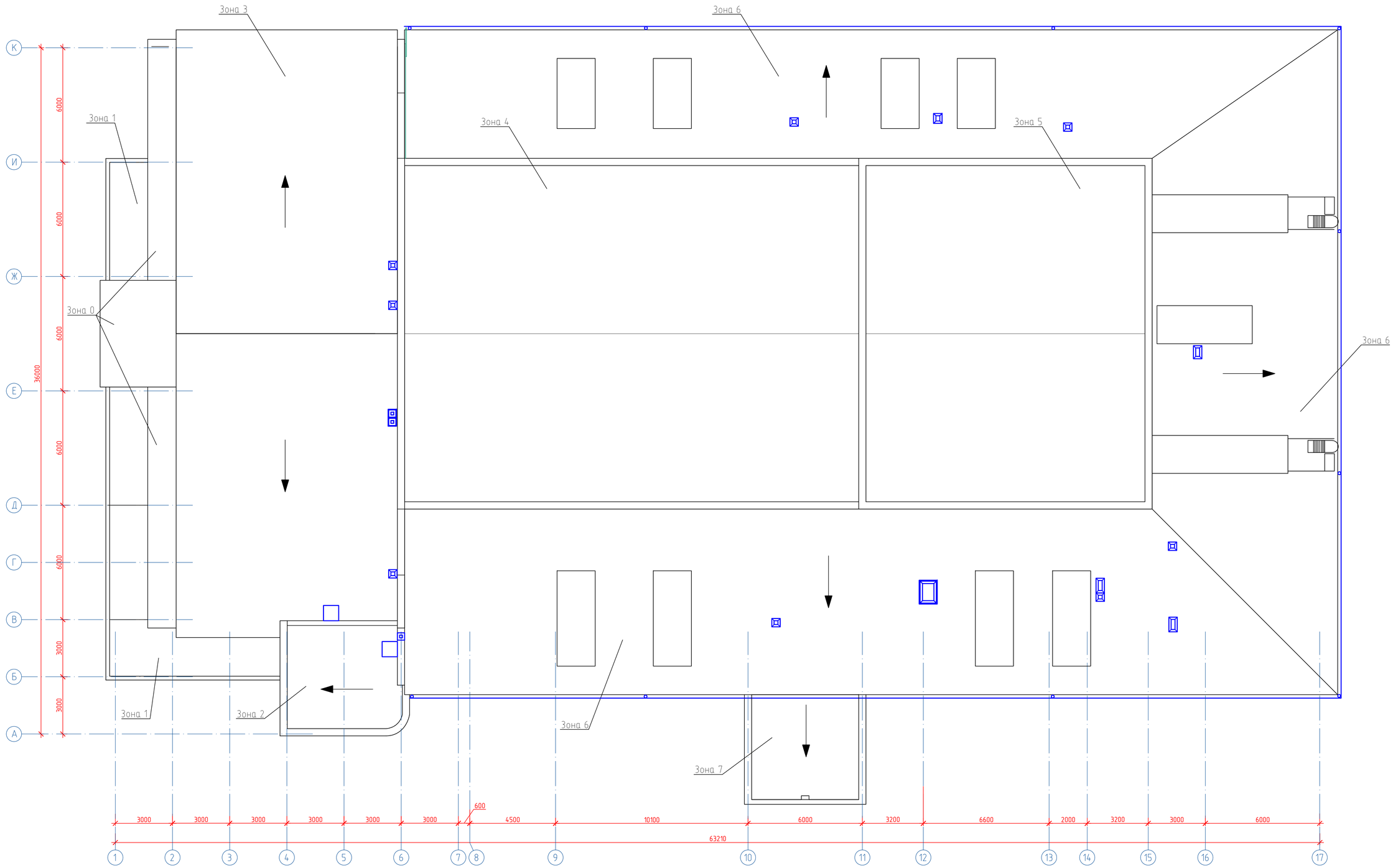

1. Кровля здания многоуровневая и разных конструктивных схем.
– Кровля над витражами в осях 1–2/В–К (Зона 0) с пологим скатом выполнена с покрытием из профилированного листа.
– Кровля над входной группой в осях 1–4/Б–И (Зона 1) плоская из рулонных материалов.
– Кровля в осях 4–6/А–В (Зона 2) деревянная односкатная с покрытием из профилированного листа.
– Кровля в осях 2–6/В–К (Зона 3) деревянная двухскатная с покрытием из профилированного листа.
– Кровля в осях 6–11/Д–И (Зона 4) плоская из рулонных материалов.
– Кровля в осях 11–15/Д–И (Зона 5) плоская из рулонных материалов.
– Кровля в осях 6–17/Б–К (Зона 6) деревянная чердачная с покрытием из металлочерепицы.
– Кровля над входной группой 10–11/А–Б (Зона 7) плоская из рулонных материалов.

Изм.	Кол.уч.	Лист	№ док.	Подп.	Дата	25-01/42-АС		
						Капитальный ремонт кровли (крыши) здания ГККП Городской дворец культуры «Мирас», расположенного по адресу: г. Костанай, улица Маяковского 119		
						Городской дворец культуры «Мирас»	Стадия	Лист	Листов
							РП	2	
Разработал		Райханов Н.А.			06.25	Обмерочный план кровли	ТОО "Промэнергопроект"		
Проверил		Калистратова			06.25				

Копировал

А1

Взам. инв. №

Подп. и дата

Инв. № подл.

План кровли (1:100)

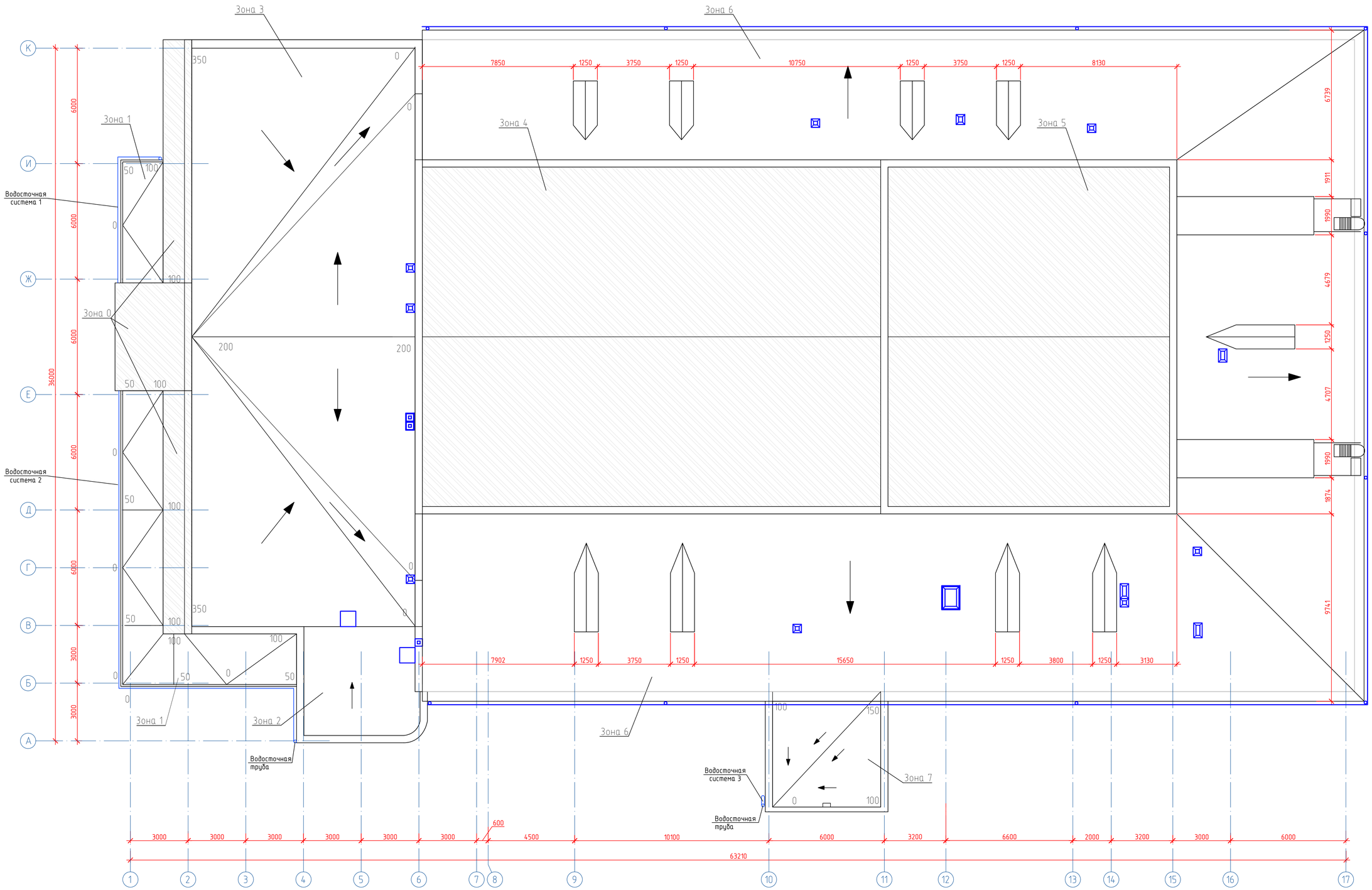

2. В рамках капитального ремонта выполняются следующие работы по кровле:

Зона 0: Ремонтно-восстановительных работ не требуется.

Зона 1: Замена ковра плоской кровли из рулонных материалов с устройством разуклонки из керамзитового гравия и защитной ц/п стяжки. Со стороны витражей устраивается бортик из керамического кирпича. В бетонном парапете пробиваются отверстия для монтажа системы водослива. Устройство системы водослива. Устройство декоративной облицовки водосливной системы плоскими хризотилцементными листами по металлическому каркасу.

Зона 2: Демонтаж конструкций деревянной скатной кровли. Устройство плоской кровли с разуклонкой из керамзитового гравия, защитной ц/п стяжки и ковра из рулонных материалов.

Зона 3: Демонтаж конструкций деревянной скатной кровли. Устройство плоской кровли с разуклонкой из керамзитового гравия, защитной ц/п стяжки и ковра из рулонных материалов. По оси 6 между осями В-Г и И-К демонтируется кирпичный перепет.

Зона 4: Ремонтно-восстановительных работ не требуется.

Зона 5: Ремонтно-восстановительных работ не требуется.

Зона 6: Полная замена покрытий из металлочерепицы, деревянной обрешетки, контрейки и паропроницаемой пленки. Замена конструкций слуховых окон. Ремонтно-восстановительных работ по деревянному каркасу не требуется. Деревянные конструкции кровли обрабатываются огнезащитными средствами типа Контакт Петрова керосиновый ГОСТ 463—77 или их аналогом. Кровля оборудуется ограждением Ог-1 с функцией снегозадержания. Над утеплителем в полу чердака выполняется защитная ц/п стяжка, армированная сеткой Ф4 Вр1 100х100 по слою из рубероида РКП-350Б (гидроизоляция). Полная замена наружной организованной водосточной системы.

Зона 7: Замена ковра плоской кровли из рулонных материалов с устройством разуклонки из керамзитового гравия и защитной ц/п стяжки. В бетонном парапете пробивается отверстие для монтажа системы водослива. Устройство системы водослива.

Указания по технической эксплуатации крыши:

а) Для обеспечения технически исправного состояния и предупреждения преждевременного износа кровли следует производить своевременное технические осмотры весной (после таяния снега) и осенью (до образования снежного покрова). А так же своевременно очищать от снега поверхность кровли.

б) При производстве работ выполнять поэтапный контроль с записью в журнал работ и составления актов на скрытые работы с участием представителя заказчика.

в) Ремонт крыш выполнять в сухую погоду при среднесуточной температуре наружного воздуха не ниже +5°С, производя работы отдельными захватами.

г) Выполнение капитального ремонта крыши должно производиться соблюдением действующих норм и правил по организации, производству и приемке ремонтно-строительных работ, правил охраны труда и противопожарной безопасности.

Изм.	Кол.уч.	Лист	№ док.	Подп.	Дата	25-01/42-АС		
						Капитальный ремонт кровли (крыши) здания ГККП Городской дворец культуры «Мирас», расположенного по адресу: г. Костанай, улица Маяковского 119		
Разработал		Райханов Н.А.			06.25	Городской дворец культуры «Мирас»	Стадия: РП	Лист: 3 / Листов:
Проверил		Калистратова			06.25	План кровли	ТОО "Промэнергопроект"	

Взам. инв. №

Подп. и дата

Инв. № подл.

Копировал

А1

Фрагмент плана кровли. Зона 1 (1:100)

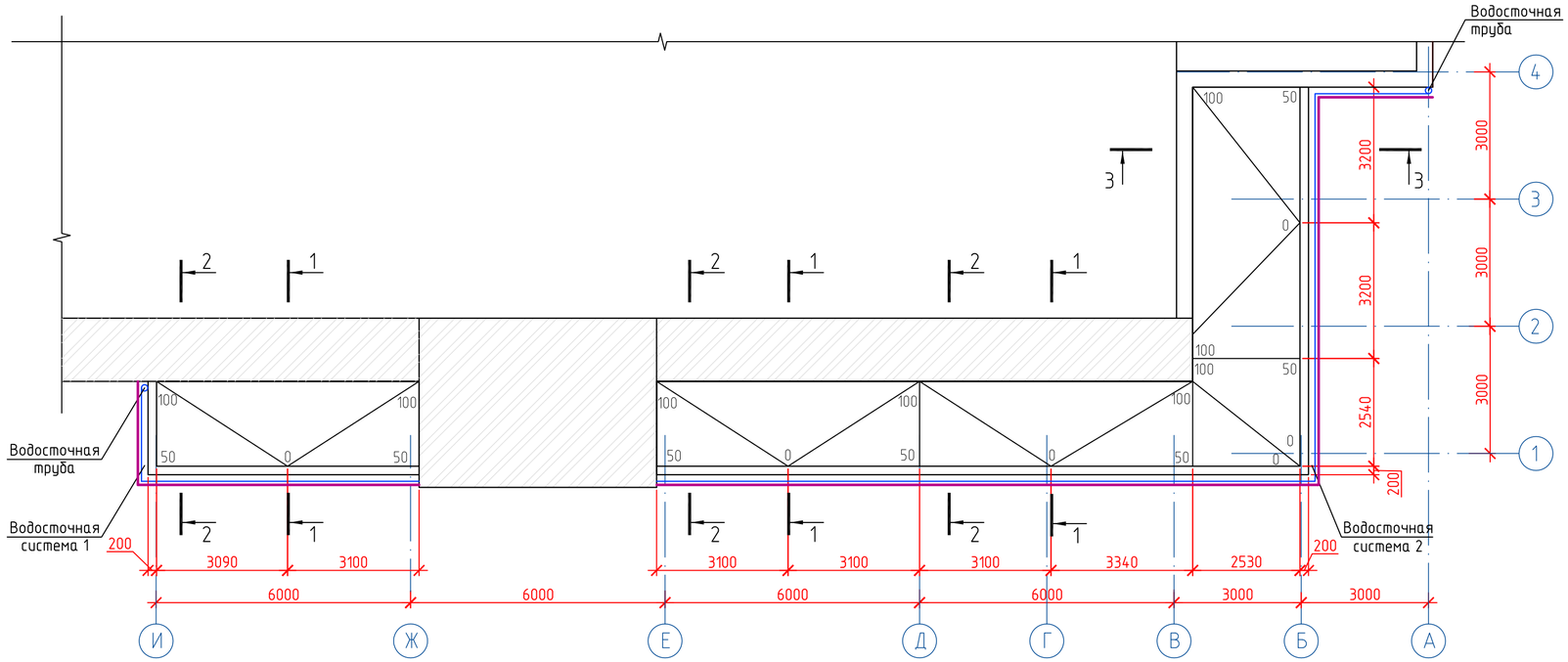

Спецификация элементов

Поз.	Обозначение АГСК-3	Наименование	Ед. изм.	Кол.	Приме-чание
1	235-103-0120	Наплавляемый рулонный материал ЭКП-4,0- 1 слой	м2	63,53	
2	235-103-0211	Наплавляемый рулонный материал ЭПП-4,0- 2 слоя	м2	63,53	
3	235-103-0211	Наплавляемый рулонный материал ЭПП-4,0 - 3 слоя	м2	32,70	Примыкания
4		Цементно-песчаная стяжка М 100, толщиной 25 мм	м3	1,59	
5	211-302-0202	Керамзитовый гравий g = 600 кг/м3	м3	4,52	2712,00 кг
6	235-101-0603	Рубероид РКП-350Б - 1 слой	м2	63,53	
7	213-101-0103	Кирпич керпмический КР-Р-ПО 1НФ/150/2,0/50	м3	0,30	525,00 кг
8	214-203-0202	Швеллер 16, L = 300 мм	шт.	6,00	25,56 кг
9	231-102-0508	Подсистема профильная алюминиевая для навесных вентилируемых фасадов	м2	44,00	
10	217-505-0204	Лист хризотилцементный плоский, t = 8 мм	м2	44,00	645,33 кг

ПРИМЕЧАНИЕ:

1. Демонтировать существующее покрытие кровли из трех слоев рулонных материалов.
2. Устройство бортика со стороны витражей из керамического кирпича, высотой 150 мм и толщиной 120 мм.
3. Пробивка отверстия в бетонном парапете, размерами 160x130(h) мм. В отверстие устанавливается водосливной желоб из швеллера №16, длиной 300 мм.
4. По существующему кровельному пирогу выполнить пароизоляцию из 1 слоя рубероида РКП-350Б.
5. Устройство разуклонки из керамзита 0-100 мм.
6. Устройство выравнивающей цементно-песчаной М 100, толщиной 25 мм.
7. Кровельный ковер из 2-х слоев наплавляемого рулонного материала ЭПП-4,0 и одного слоя с ЭКП-4,0. Края рулонного материала подвернуть и заклеить битумом на боковую поверхность карнизной плиты.
8. Примыкания кровли со стенами зданий покрываются тремя дополнительными слоями наплавляемого кровельного материала ЭПП-4,0.
9. Устройство наружной водосточной системы 1 и 2.
10. Устройство декоративной облицовки водосточной системы хризотилцементными плоскими листами (RAL 7047), толщиной 8 мм по металлическому каркасу. Металлический каркас из крепежных профилей КПГ-60x44x3000, расположенных горизонтально в 2 ряда с расстоянием между ними 800 мм. Крепежные профили крепятся к крепежным кронштейнам ККУ-90x80x230 мм с шагом установки 600 мм.

Наплавляемый рулонный материал ЭКП-4,0- 1 слой
Наплавляемый рулонный материал ЭПП-4,0- 2 слоя
Цементно-песчаная стяжка М100 - 25 мм
Керамзитовый гравий g = 600кг/м - по уклону 100-0 мм
Пароизоляция - 1 слой рубероида РКП -350 Б
Существующий кровельный пирог

1-1 (1:50)

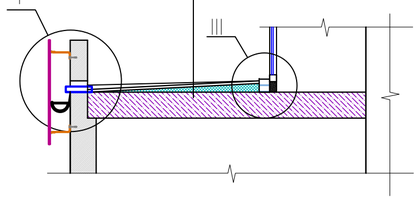

2-2 (1:50)

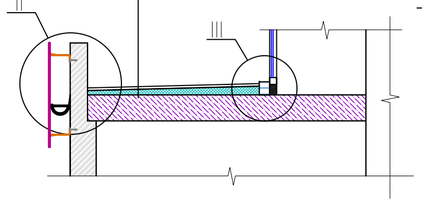

3-3 (1:50)

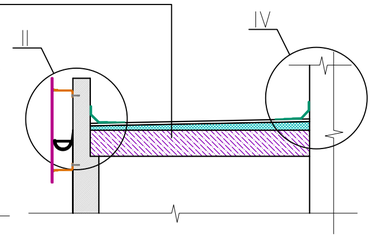

I (1:20)

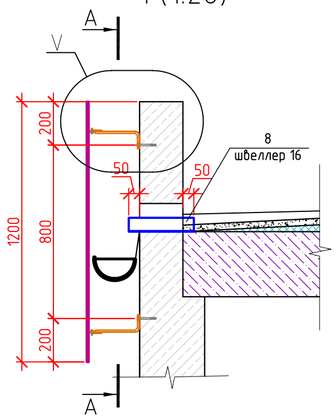

II (1:20)

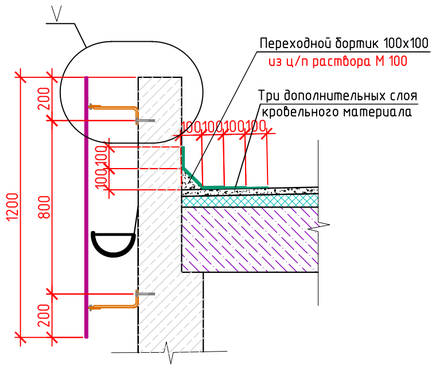

III (1:20)

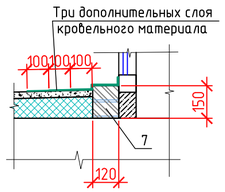

IV (1:20)

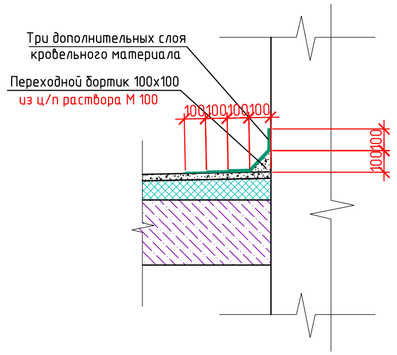

V (1:10)

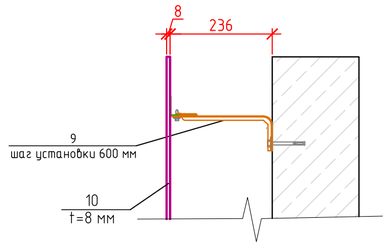

A-A (1:10)

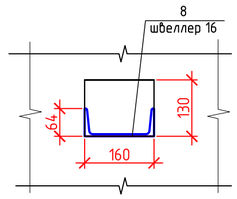

Изм.	Кол.уч.	Лист	№ док.	Подп.	Дата	25-01/42-АС		
						Капитальный ремонт кровли (крыши) здания ГККП Городской дворец культуры «Мирас», расположенного по адресу: г. Костанай, улица Маяковского 119		
Разработал	Райханов Н.А.				06.25	Городской дворец культуры «Мирас»	Стадия: РП	Лист: 4 / Листов:
Проверил	Калистратова				06.25	Фрагмент плана кровли. Зона 1	ТОО "Промэнергопроект"	

Взам. инв.N | Подпись и дата | Инв.N подл.

Копировал | A2

Фрагмент плана кровли. Зона 2 (1:100)

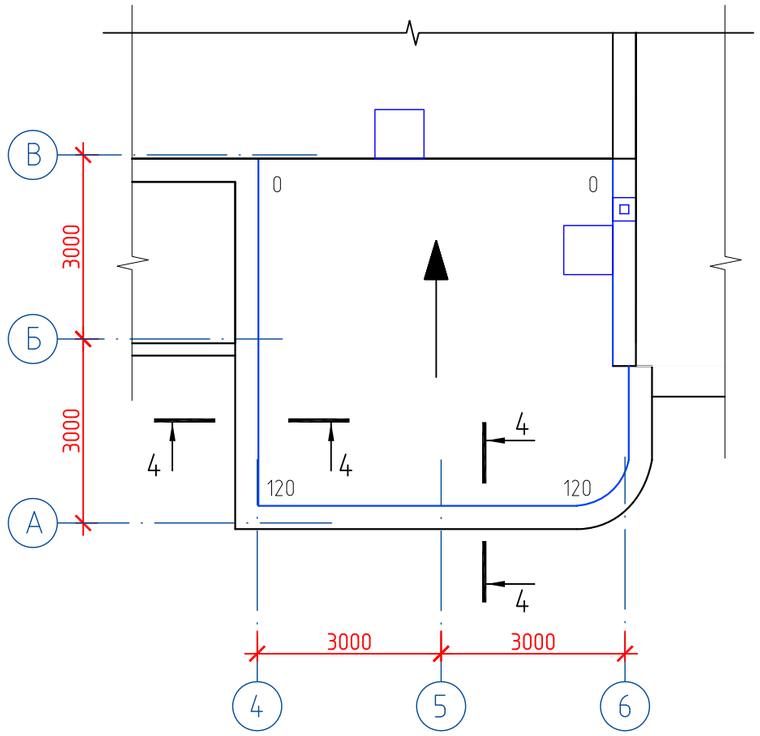

Кронштейн парапетный (костыль) 1:10

КП-1

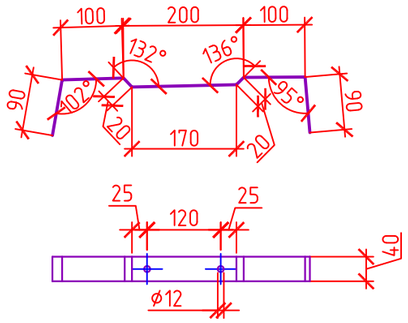

Спецификация элементов

Поз.	Обозначение АГСК-3	Наименование	Ед. изм.	Кол.	Приме-чание
1	235-103-0120	Наплавляемый рулонный материал ЭКП-4,0- 1 слой	м2	40,53	
2	235-103-0211	Наплавляемый рулонный материал ЭПП-4,0- 2 слоя	м2	40,53	
3	235-103-0211	Наплавляемый рулонный материал ЭПП-4,0 – 3 слоя	м2	8,70	Примыкания
4		Цементно-песчаная стяжка М100, толщиной 25 мм	м3	1,01	
5	211-302-0202	Керамзитовый гравий д = 600 кг/м3	м3	2,06	1236,00 кг
6	235-101-0603	Рубероид РКП-350Б – 1 слой	м2	40,53	
7	224-105-0501	Краевая рейка алюминиевая, L = 2,00 м	шт.	9,00	
КП-1	246-301-0501	Кронштейн парапетный (костыль) из стали полосовой 4х40 мм, L = 590 мм	шт.	30,00	22,23 кг

4-4 (1:50)

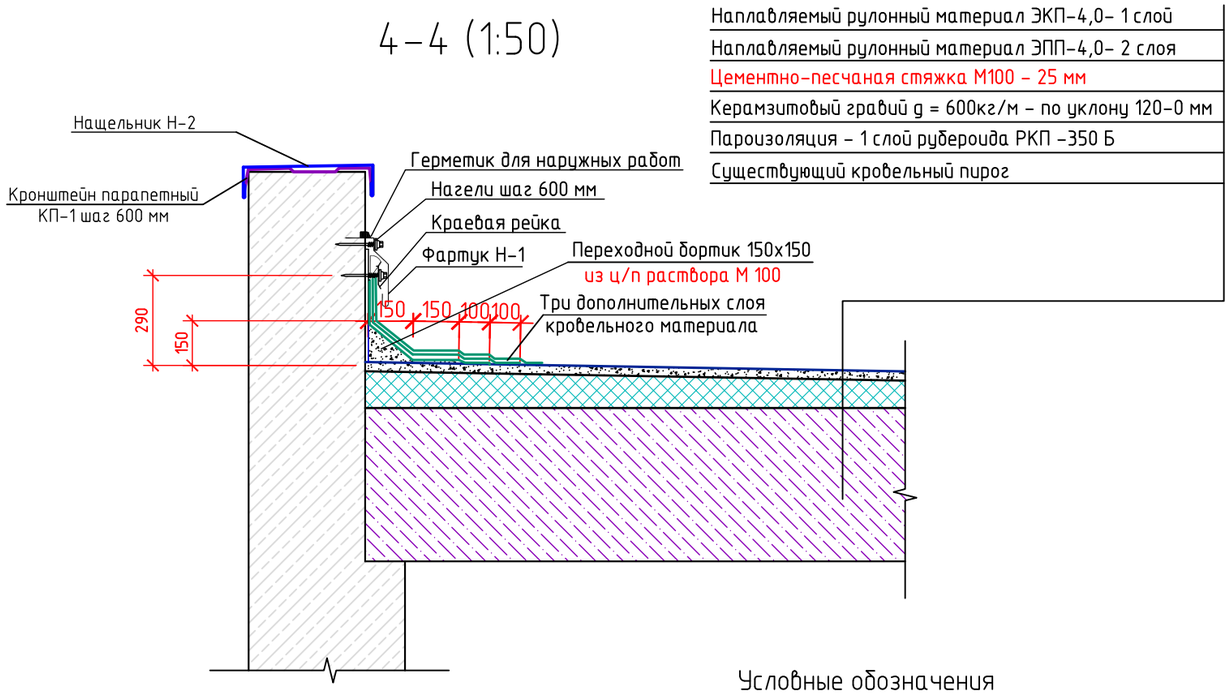

Условные обозначения

– Нащельник парапета (фасонный элемент Н-2)

ПРИМЕЧАНИЕ:

1. Перед монтажом кровли выполнить демонтаж односкатной деревянной кровли с покрытием из профилированного настила.
2. По существующему кровельному пирогу выполнить пароизоляцию из 1 слоя рубероида РКП-350Б.
3. Устройство разуклонки из керамзита 0-120 мм.
4. Устройство выравнивающей цементно-песчаной стяжки М100, толщиной 25 мм.
5. Кровельный ковер из 2-х слоев наплавляемого рулонного материала ЭПП-4,0 и одного слоя с ЭКП-4,0. Края рулонного материала подвернуть и заклеить битумом на боковую поверхность карнизной плиты.
6. Примыкания кровли со стенами зданий покрываются тремя дополнительными слоями наплавляемого кровельного материала ЭПП-4,0. Верх дополнительных слоев прижимаются к парапету краевой рейкой, которая защищается фартуком из оцинкованного листа Н-1 (L = 17,4 м). Объем Н-1 учтен в спецификации фасонных элементов на листе 11.
7. Парапет сверху закрывается парапетным листом (нащельником) Н-2 (L = 17,4 м) из оцинкованной листовой стали, толщиной 0,55 мм. Объем Н-2 учтен в спецификации фасонных элементов на листе 11. Н-2 крепятся к парапету при помощи парапетных кронштейнов (костылей) КП-1 из полосовой стали 40х4 (ГОСТ 103-2006). Костыли крепятся к парапету анкерами (по 2 штуки). Шаг установки костылей – 600 мм.

Изм.	Кол. уч.	Лист	№ док.	Подп.	Дата
Разработал		Райханов Н.А.			06.25
Проверил		Калистратова			06.25

25-01/42-АС

Капитальный ремонт кровли (крыши) здания ГККП Городской дворец культуры «Мирас», расположенного по адресу: г. Костанай, улица Маяковского 119

Городской дворец культуры «Мирас»

Стадия	Лист	Листов
РП	5	

Фрагмент плана кровли. Зона 2

ТОО "Промэнергопроект"

Взам. инв.N | Подпись и дата | Инв.N подл.

Копировал | А3

Фрагмент плана кровли. Зона 3 (1:100)

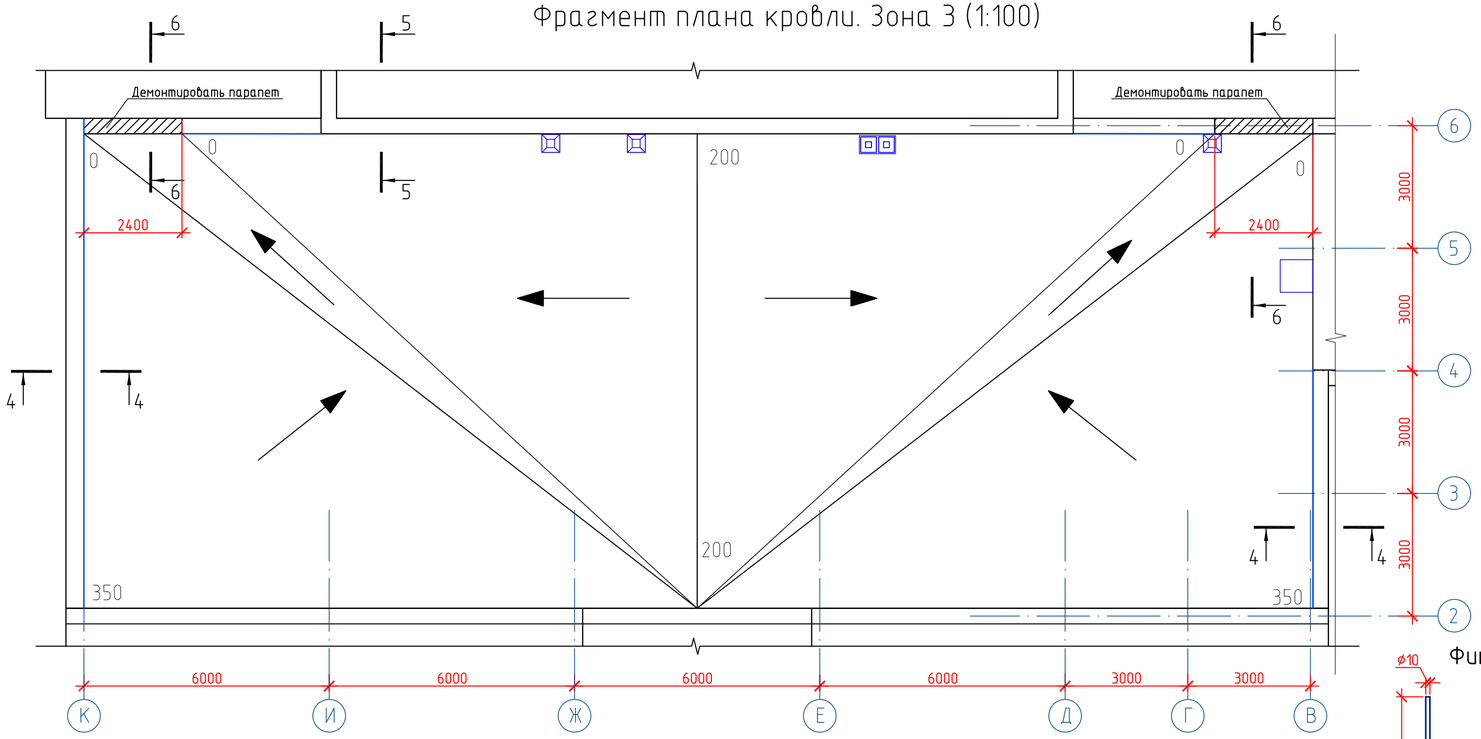

Фиксатор поз. 9 (1:10)

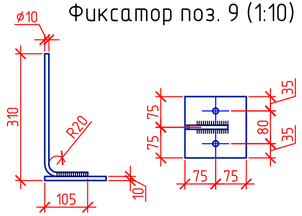

4–4 (1:50)

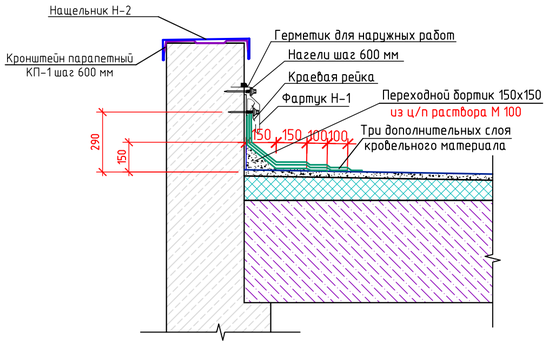

5–5 (1:20)

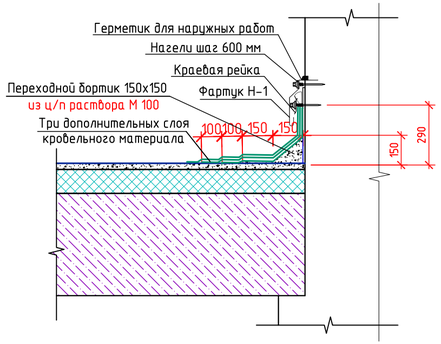

6–6 (1:20)

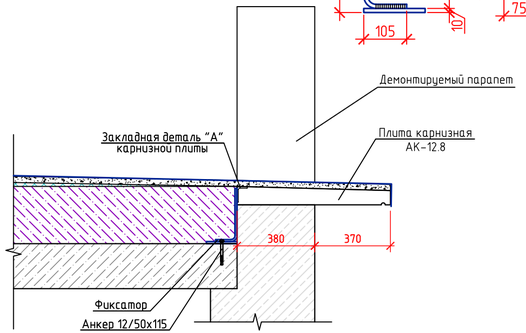

Спецификация элементов

Поз.	Обозначение АГСК-3	Наименование	Ед. изм.	Кол.	Приме-чание
1	235-103-0120	Наплавляемый рулонный материал ЭКП-4,0- 1 слой	м2	348,66	
2	235-103-0211	Наплавляемый рулонный материал ЭПП-4,0- 2 слоя	м2	348,66	
3	235-103-0211	Наплавляемый рулонный материал ЭПП-4,0 - 3 слоя	м2	39,24	Примыкания
4		Цементно-песчаная стяжка М 100, толщиной 25 мм	м3	8,72	
5	211-302-0202	Керамзитовый гравий д = 600 кг/м3	м3	72,14	43284,00 кг
6	235-101-0603	Рубероид РКП-350Б - 1 слой	м2	348,66	
7	224-105-0501	Краевая рейка алюминиевая, L = 3,00 м	шт.	26,00	
8	222-105-0103	Плита карнизная АК-12.8	шт.	4,00	720,00 кг
9	222-509-1001	Фиксатор: Круг ø10 мм, L = 400 мм Лист t=10 мм, 150х150 мм	шт.	8,00	16,16 кг
КП-1	246-301-0501	Кронштейн парапетный (костыль) из стали полосовой 4х40 мм, L = 590 мм	шт.	54,00	40,02 кг

1. Перед монтажом кровли выполнить демонтаж двухскатной деревянной кровли с покрытием из профилированного настила.
2. По оси 6 между осями В-Г и И-К демонтируются участки парапетов из кирпича до уровня поверхности существующей кровли. Длина демонтируемых участков по 2,4 м.
3. На дно демонтированных участков парапета укладываются плиты карнизные АК-12.8 (серия 1.138-3 выпуск 1) на растворе М75. Плита дополнительно удерживается фиксаторами, выполненными из уголка стального круга ø10мм и листа t = 10 мм, соединенные между собой электродуговой сваркой. Фиксаторы верхней частью прута приваариваются к закладной детали "А" парапетной плиты АК-12.8. Нижней частью (листом с отверстиями) крепятся к плите перекрытия двумя распорными болтами (анкерами) 12/50х115 мм. Расход 2 фиксатора на плиту.
4. По существующему кровельному пирогу выполнить пароизоляцию из 1 слоя рубероида РКП-350Б.
5. Устройство разуклонки из керамзита 0-350 мм.
6. Устройство выравнивающей цементно-песчаной стяжки М 100, толщиной 25 мм.
7. Кровельный ковер из 2-х слоев наплавляемого рулонного материала ЭПП-4,0 и одного слоя с ЭКП-4,0. Края рулонного материала подвернуть и заклеить битумом на боковую поверхность карнизной плиты.
8. Примыкания кровли со стенами зданий покрываются тремя дополнительными слоями наплавляемого кровельного материала ЭПП-4,0. Верх дополнительных слоев прижимаются к парапету краевой рейкой, которая защищается фартуком из оцинкованного листа Н-1 (L = 72,8 м). Объем Н-1 учтен в спецификации фасонных элементов на листе 11.
9. Парапет сверху, а также боковые поверхности парапета в демонтированных местах (откосы) закрывается парапетным листом (нащельником) Н-2 (L = 28,3 м) из оцинкованной листовой стали, толщиной 0,55 мм. Объем Н-2 учтен в спецификации фасонных элементов на листе 11. Н-2 крепятся к парапету при помощи парапетных кронштейнов (костылей) КП-1 из полосовой стали 40х4 (ГОСТ 103-2006). Костыли крепятся к парапету анкерами (по 2 штуки). Шаг установки костылей - 600 мм. Чертеж КП-1 на листе 5.

Условные обозначения

— Нащельник парапета (фасонный элемент Н-2)

Изм.	Кол.уч.	Лист	№ док.	Подп.	Дата	25-01/42-АС			
						Капитальный ремонт кровли (крыши) здания ГККП Городской дворец культуры «Мирас», расположенного по адресу: г. Костанай, улица Маяковского 119			
						Городской дворец культуры «Мирас»	Стадия	Лист	Листов
							РП	6	
Разработал		Райханов Н.А.			06.25	Фрагмент плана кровли. Зона 3	ТОО "Промэнергопроект"		
Проверил		Калистратова			06.25				

Взам. инв.N

Подпись и дата

Инв.N подл.

Копировал

630х297

Фрагмент плана кровли. Зона 6 (1:100)

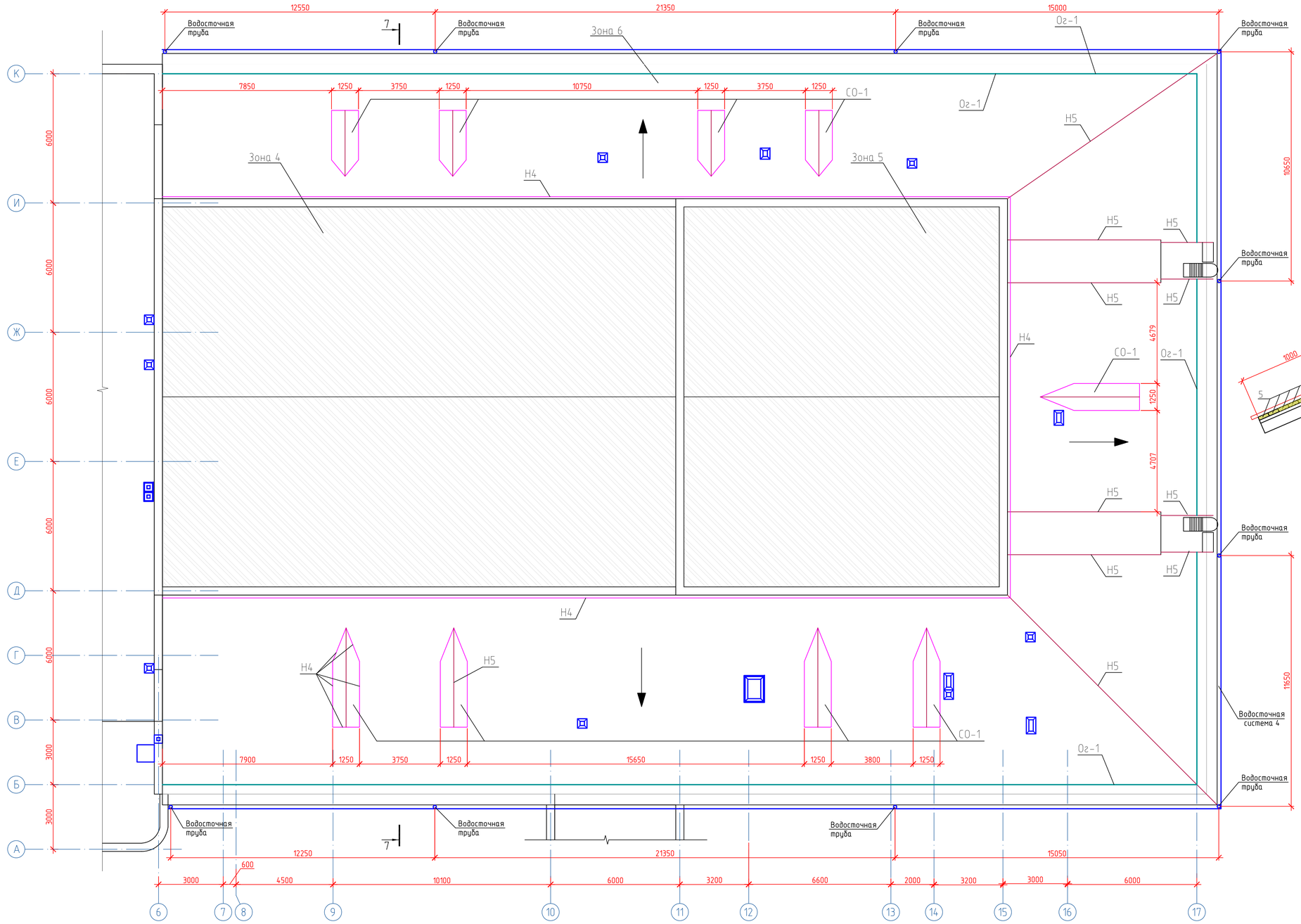

Спецификация элементов

Поз.	Обозначение АГСК-3	Наименование	Ед. изм.	Кол.	Приме-чание
1		Цементно-песчаная стяжка М 100, толщиной 25 мм	м3	21,70	
2	214-403-0101	Сетка из проволоки Ф4 Вр I с ячейкой 100х100 мм	м2	867,89	1596,92 кг
3	235-104-0104	Мембрана профилированная из полиэтилена высокой плотности t = 0,55 мм	м2	1067,66	
4	215-202-0701	Контрейка 30х50 мм, шаг 1000 мм	м3	1,60	
5	215-202-0801	Обрешетка 32х100 мм, шаг 350 мм	м3	12,63	
6	224-101-0401	Металлочерепица 0,55 мм Zn 275 ПЭ 23 RAL 3003	м2	1067,66	
7					

VI (1:20)

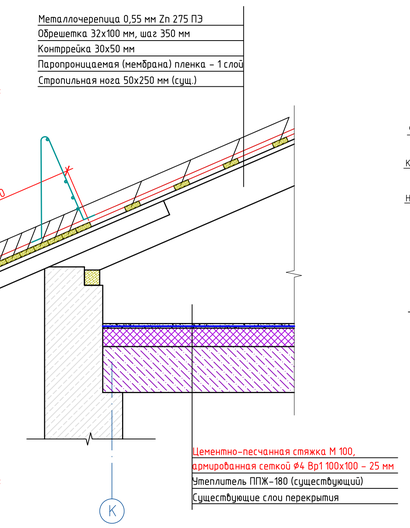

VII (1:20)

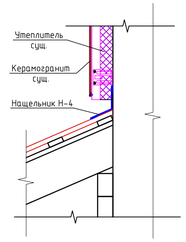

1. Произвести покрытий из металлочерепицы, деревянной обрешетки, контрреёки и паропроницаемой пленки.
2. Произвести демонтаж слуховых окон (9 шт.).
3. Произвести демонтаж наружной водосточной системы.
4. Устройство выравнивающей цементно-песчаной стяжки М 100, толщиной 25 мм, армированной сеткой из проволоки Ф4 Вр I с ячейкой 100х100 мм.
5. Устройство слуховых окон новой конструкции (9 шт.).
6. Устройство паропроницаемой пленки (мембрана профилированная из полиэтилена высокой плотности t = 0,55 мм.).
7. Устройство контрреёки из брусков 30х50 мм по существующим стропилам, шаг 1000 мм (шаг стропил).
8. Устройство деревянной обрешетки с прозорами из доски 32х100 мм, шаг 350 мм.
9. Обработка деревянных конструкций огнезащитными средствами типа Контакт Петрова керосиновый ГОСТ 463—77 или их аналогом.
10. Устройство покрытия из металлочерепицы 0,55 мм Zn 275 ПЭ 23 СТ РК 2083-2011 RAL 3004. Металлочерепица крепится саморезами (кровельными шурупами с резиновой прокладкой) вместе прилегания к обрешетке.
11. Примыкания покрытия из металлочерепицы на углах поворота (конек/ендова), со стенами зданий, со слуховыми окнами и т.д. закрываются фасонными элементами (нащельниками) Н-4, Н-5 (Код АГСК-3: 224-104-0305). Конфигурация и объемы фасонных элементов см. на листе 11.
12. Кровля оборудуется ограждением Ог-1 с функцией снегозадержания (см. лист 10).
13. Устройство водосточной системы 4 (см. лист 13).

ПРИМЕЧАНИЕ:

Существующий фасад облицован керамогранитом по металлическому каркасу (вентилируемый фасад) с утеплителем из каменной ваты. При устройстве примыканий со стенами фасада необходимо демонтировать нижний ряд керамогранитных плит и утеплителя за ним. Пароизоляционную пленку демонтировать не нужно, ее можно отогнуть. Площадь демонтируемого керамогранита 100,55 м2. Объем демонтируемого утеплителя - 12,07 м3. После устройства примыканий мягкой кровли и кровли из металлочерепицы к стене ранее снятый утеплитель и керамогранитные плиты смонтировать на место. При этом 10% материала необходимо заменить на новый из-за естественного износа и боя (повреждения) при демонтаже и монтаже. Площадь монтируемого керамогранита 100,55 м2, из них 10,06 м2 нового материала и 89,95 м2 ранее снятого. Объем монтируемого утеплителя 12,07 м3, из них нового материала 1,21 м3 и 10,86 м3 ранее снятого.

7-7 (1:100)

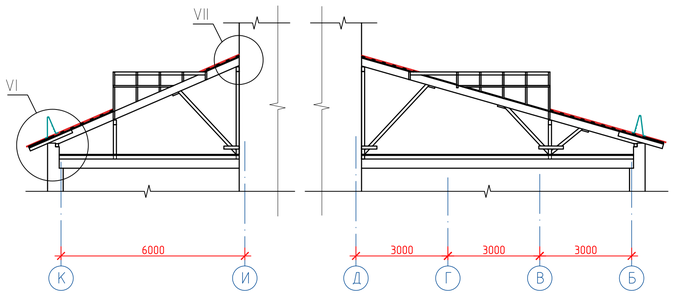

Узел вентканалов

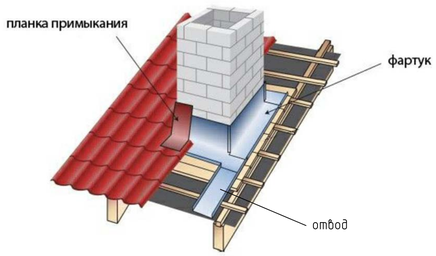

Для герметичного примыкания вентиляционных труб с кровлей на скате крыши по периметру монтируются фартуки. Отвод (желоб) монтируется в стык с краем фартука.
После устройства покрытия из металлочерепицы щель между покрытием и венттрубой по периметру прикрываются планкой примыкания.
Фартук, отвод и планка примыкания выполняются из листов оцинкованной стали с полимерным покрытием, толщиной 0,55 мм. Стальные листы подрезаются по месту и закрепляются саморезами.

Тип по проекту	Эскиз	Шири-на раз-верт-ки, мм.	Расход, п. м.	Место расположения
Фартук	Лист t=0,55	310	32,14	Фартук вентрубы (оцинкованный лист с полимерным покрытием)
Отвод	Лист t=0,55	170	45,68	Желоб отвода воды (оцинкованный лист с полимерным покрытием)
Планка примыкания	Лист t=0,55	225	32,14	Нащельник вентрубы (оцинкованный лист с полимерным покрытием)

Условные обозначения

- Примыкание к стене (фасонный элемент Н-4)
- Конек/ендова (фасонный элемент Н-5)

Изм.	Кол.уч.	Лист	№ док.	Подп.	Дата	25-01/42-АС		
						Капитальный ремонт кровли (крыши) здания ГККП Городской дворец культуры «Мирас», расположенного по адресу: г. Костанай, улица Маяковского 119		
Разработал	Райханов Н.А.				06.25	Городской дворец культуры «Мирас»	Стадия: РП	Лист: 7 / Листов:
Проверил	Хамистратова				06.25	Фрагмент плана кровли. Зона 6	ТОО "Промэнергопроект"	

Копировал

А1

Фрагмент плана кровли. Зона 7 (1:100)

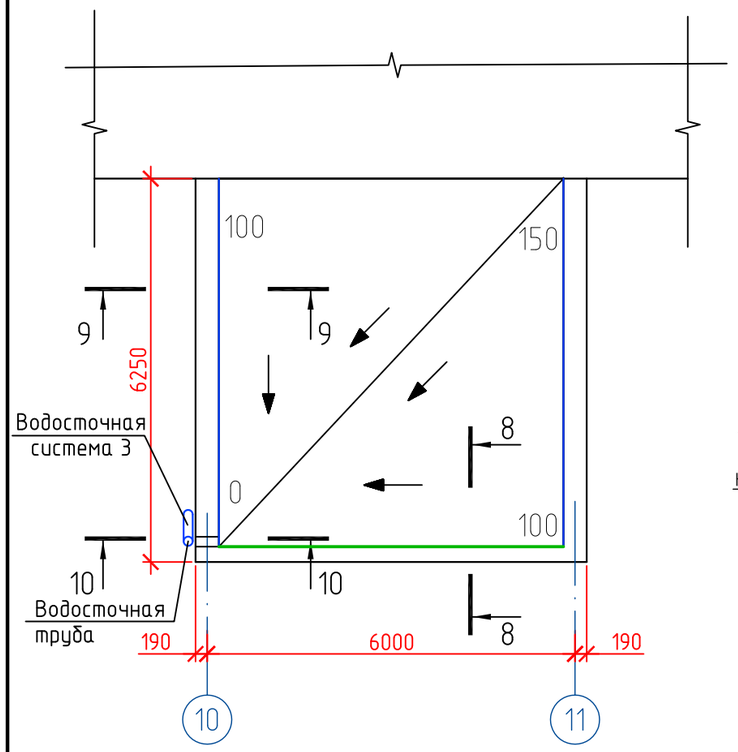

КП-2

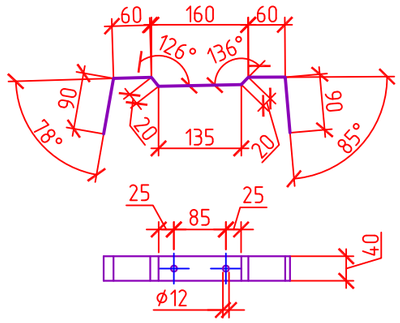

8-8 (1:50)

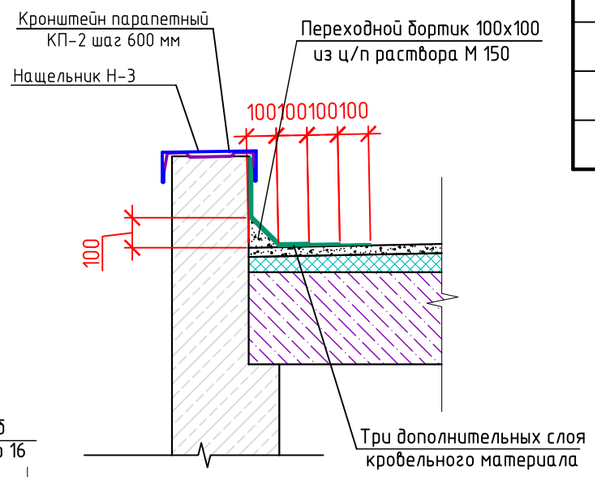

А (1:10)

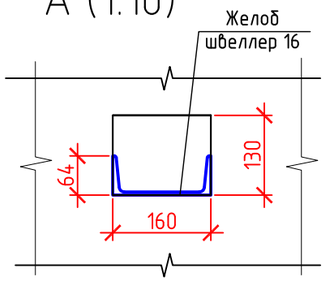

9-9 (1:50)

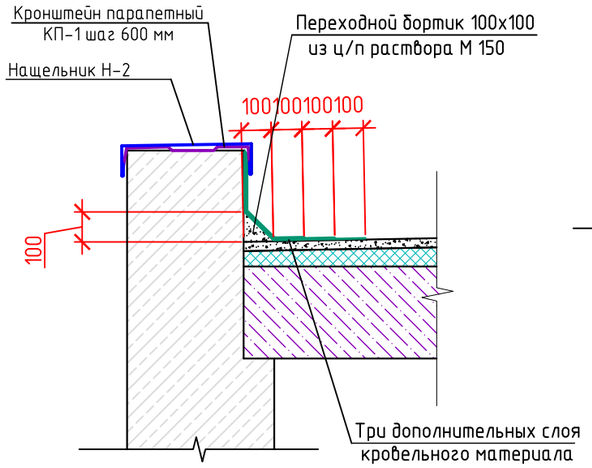

10-10 (1:50)

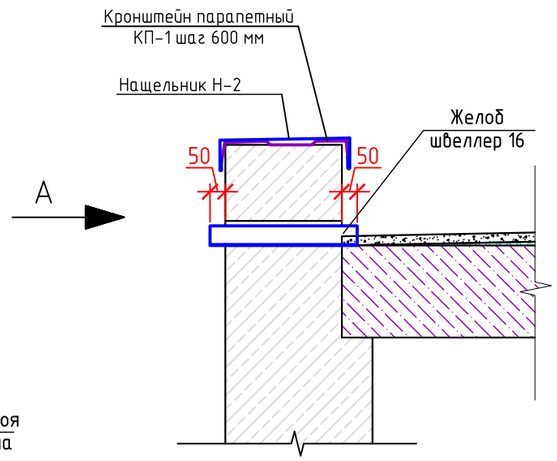

Спецификация элементов

Поз.	Обозначение АГСК-3	Наименование	Ед. изм.	Кол.	Приме-чание
1	235-103-0120	Наплавляемый рулонный материал ЭКП-4,0- 1 слой	м2	36,00	
2	235-103-0211	Наплавляемый рулонный материал ЭПП-4,0- 2 слоя	м2	36,00	
3	235-103-0211	Наплавляемый рулонный материал ЭПП-4,0 – 3 слоя	м2	12,00	Примыкания
4		Цементно-песчаная стяжка М 100, толщиной 25 мм	м3	0,90	
5	211-302-0202	Керамзитовый гравий д = 600 кг/м3	м3	3,60	648,00 кг
6	235-101-0603	Рубероид РКП-350Б – 1 слой	м2	36,00	
7	214-203-0202	Швеллер 16, L = 480 мм	шт.	1,00	6,82 кг
КП-1	246-301-0501	Кронштейн парапетный (костыль) из стали полосовой 4х40 мм, L = 590 мм	шт.	22,00	16,30 кг
КП-2	246-301-0501	Кронштейн парапетный (костыль) из стали полосовой 4х40 мм, L = 500 мм	шт.	11,00	6,91 кг

1. Демонтировать фасонные элементы парапета из из оцинкованной стали с полимерным покрытием, толщиной 0,7 мм.
2. Демонтировать существующее покрытие кровли из трех слоев рулонных материалов.
3. Пробивка отверстия в кирпичном парапете, размерами 160х130(h) мм. В отверстие устанавливается водосливной желоб из швеллера №16, длиной 500 мм.
4. По существующему кровельному пирогу выполнить пароизоляцию из 1 слоя рубероида РКП-350Б.
5. Устройство разуклонки из керамзита 0-150 мм.
6. Устройство выравнивающей цементно-песчаной М 100, толщиной 25 мм.
7. Кровельный ковер из 2-х слоев наплавляемого рулонного материала ЭПП-4,0 и одного слоя с ЭКП-4,0. Края рулонного материала подвернуть и заклеить битумом на боковую поверхность карнизной плиты.
8. Примыкания кровли со стенами зданий покрываются тремя дополнительными слоями наплавляемого кровельного материала ЭПП-4,0. Верх дополнительных слоев со стороны стены прижимаются к парапету краевой рейкой, которая защищается фартуком из оцинкованного листа Н-1 (L = 6,0 м). Объем Н-1 учтен в спецификации фасонных элементов на листе 11.
9. Парапет сверху закрывается фасонным элементом (нащельником) Н-2 (L = 12,5 м), Н-3 (L = 6,0 м) из оцинкованной листовой стали, толщиной 0,55 мм. Объемы Н-2 и Н-3 учтены в спецификации фасонных элементов на листе 11. Нащельник крепятся к парапету при помощи парапетных кронштейнов (костылей) КП-1, КП-2 из полосовой стали 40х4 (ГОСТ 103-2006). Костыли крепятся к парапету анкерами (по 2 штуки). Шаг установки костылей – 600 мм. Чертеж КП-1 на листе 5, КП-2 на этом листе.
10. Устройство водослива на листе 12.

Условные обозначения

- Нащельник парапета (фасонный элемент Н-2)
- Нащельник парапета (фасонный элемент Н-3)

Взам. инв.N	Подпись и дата	Инв.N подл.

Изм.	Кол. уч.	Лист	№ док.	Подп.	Дата	25-01/42-АС		
						Капитальный ремонт кровли (крыши) здания ГККП Городской дворец культуры «Мирас», расположенного по адресу: г. Костанай, улица Маяковского 119		
						Городской дворец культуры «Мирас»	Стадия	Лист	Листов
							РП	8	
Разработал		Райханов Н.А.			06.25	Фрагмент плана кровли. Зона 7	ТОО "Промэнергопроект"	
Проверил		Калистратова			06.25			

Копировал

А3

СО-1

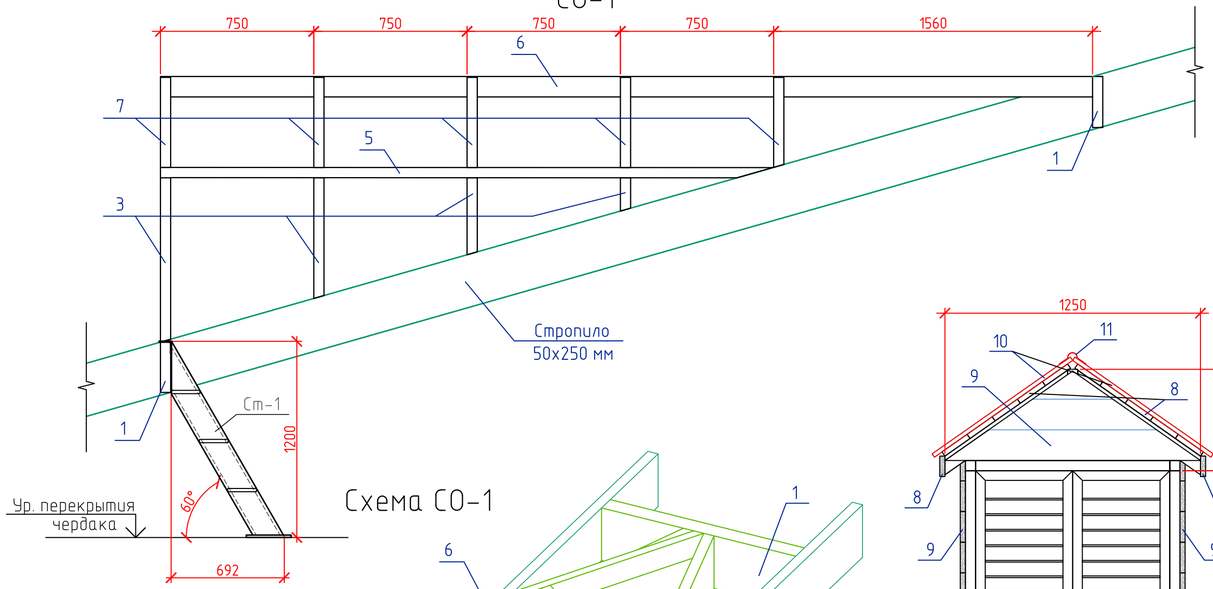

Схема СО-1

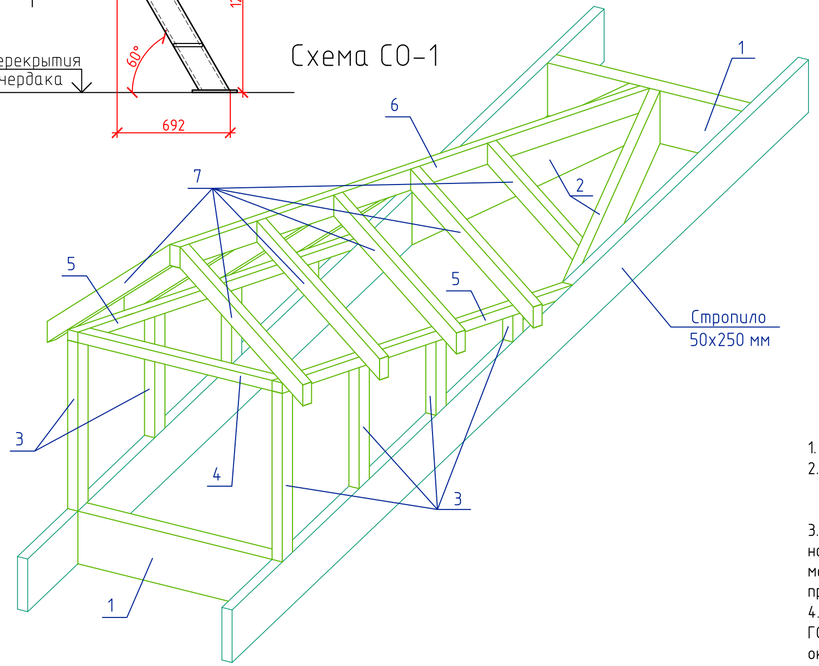

ОК-1

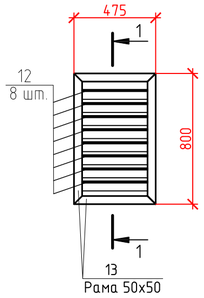

1-1

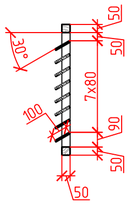

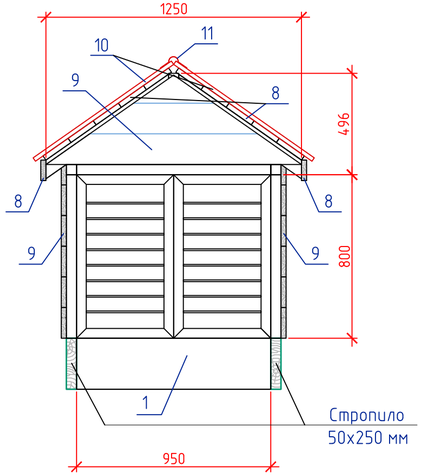

Ст-1

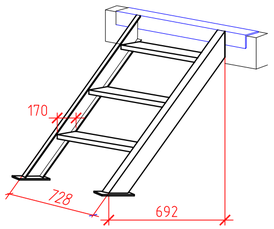

Спецификация к схеме расположения элементов слухового окна СО1 (на одно окно)

Марка, поз.	Наименование	Длина, мм	Сечение, ВхН, мм	Кол. шт.	Объем ед, м3	Объем всего,м3	Примечание
Слуховое окно СО-1							
1	Поперечина	950	50х250	2	0,012	0,024	
2	Диагональ	1580	50х250	2	0,020	0,040	
3	Стойка	3900	50х50	–	–	0,010	общая длина
4	Балка	950	50х50	1	0,002	0,002	
5	Балка	3000	50х50	2	0,0075	0,015	
6	Конек	4560	50х100	1	0,023	0,023	
7	Стропило	750	50х75	10	0,003	0,030	
8	Лобовая доска	3000	50х100	2	0,015	0,030	
9	Обшивка	–	25х150	–	–	0,216	8,64 м2
10	Металлочерепица 0,55 мм	–	t=0,55 мм	–	м2	6,320	
11	Коньковая деталь	4560	t=0,55 мм	1	–	–	
Окно ОК-1 (переплет)							
12	Доска	400	10х100	16	0,0004	0,0064	
13	Брусок	–	50х50	–	–	0,013	п.м. 5,2

Ведомость отправочных элементов

Поз.	Обозначение	Наименование	Кол.	Масса ед.кг	Примеч.
	см. данный лист	Слуховое окно	9		
Ст-1	серия 1.450.3-7.94.2-КМ1.2	ЛГФ(В,Р)60-12.7	9	56,6 кг	509,4 кг
	ГОСТ 8509-93	Уголок 50х50х5 мм, L = 1000 мм	9	3,77 кг	33,93 кг

1. Данный лист читать совместно с листом 7.
2. Материал покрытия слуховых окон СО-1 – Металлочерепица 0,55 мм Zn 275 ПЭ 23 RAL 3003. Расход материала на 1 окно – 6,32 м2. Открывающиеся створки слухового окна навешиваются на раму при помощи металлических петель по 2 шт. на створку. Общее количество на одно слуховое окно – 4 шт.
3. Для герметичного примыкания слухового окна с кровлей на скате крыши выполнить внутренний и наружный фартуки из листов оцинкованной стали с полимерным покрытием. Стальные листы подрезаются по месту и закрепляются саморезами. Для исключения протечек на пересечении продольных и поперечных листов предусмотреть нахлесты 150 мм. Край планки по периметру обработать кровельным герметиком.
4. Стремянка Ст1 крепится к деревянной поперечине сечением 50х250 мм (поз. 1), через уголок 50х50х5 мм ГОСТ 8509-93. Крепление стремянки выполнить болтами М10, расход на слуховое окно – 6 шт. Стремянки окрасить масляной краской для наружных работ, расход на 1 стремянку – 1,64 м2.

Изм.	Кол. уч.	Лист	№ док.	Подп.	Дата	25-01/42-АС		
						Капитальный ремонт кровли (крыши) здания ГККП Городской дворец культуры «Мирас», расположенного по адресу: г. Костанай, улица Маяковского 119		
						Городской дворец культуры «Мирас»	Стадия: РП	Лист: 9 / Листов:
Разработал		Райханов Н.А.			06.25			
Проверил		Калистратова			06.25	Слуховое окно СО-1	ТОО "Промэнергопроект"	

Взам. инв.N | Подпись и дата | Инв.N подл.

Копировал | 630х297

Ограждение кровли Ог-1

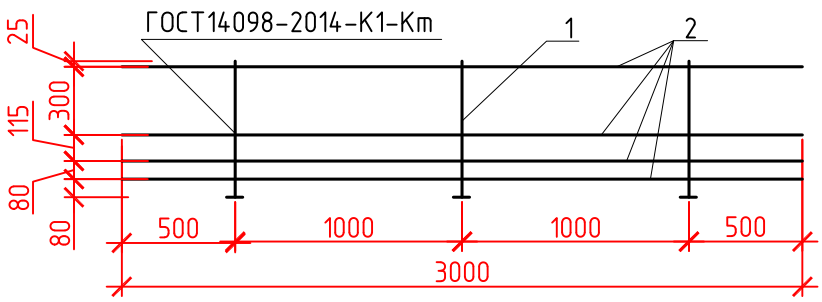

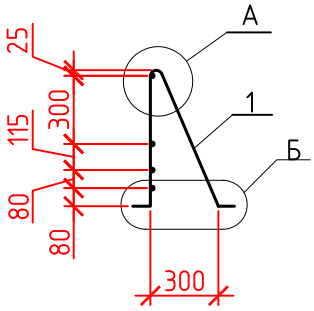

поз. 1 – развертка

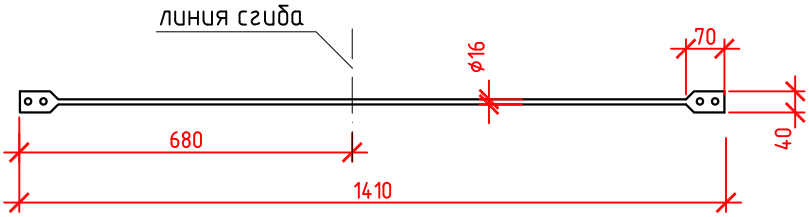

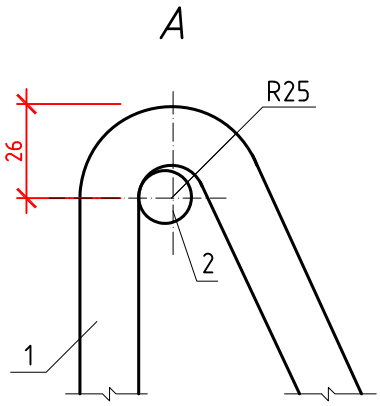

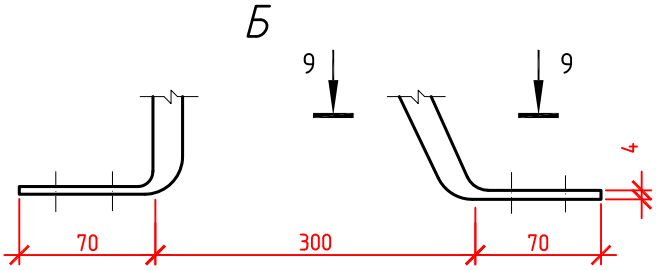

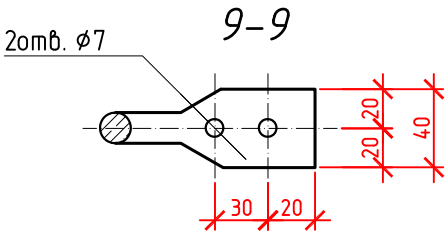

Спецификация элементов ограждения кровли

Марка Поз.	Обозначение	Наименование	Кол-во	Масса ед. кг.	Примеч.
		Ограждение ОГ-1	26	21,21	551,46
1	ГОСТ 34028–2016	⌀16 А240, L=1410 мм	3	2,23	6,69
2	ГОСТ 34028–2016	⌀14 А240, L=3000 мм	4	3,63	14,52

1. Общие данные см. лист АС-1.
2. Ограждение кровли с функцией снегозадержания.
3. Соединение металлических элементов производить ручной дуговой эл. сваркой электродами Э-42А ГОСТ 9467-75, катет сварного шва по наименьшей толщине свариваемых изделий.
4. Все металлические элементы покрыть краской БТ 177 за 2 раза, по грунтовке ГФ-021.

Взам. инв. №

Подп. и дата

Инв. № подл.

Изм.	Кол. уч.	Лист	№ док.	Подп.	Дата
Разработал		Райханов Н.А.			06.25
Проверил		Калистратова			06.25

25-01/42-АС

Капитальный ремонт кровли (крыши) здания ГККП Городской дворец культуры «Мирас», расположенного по адресу: г. Костанай, улица Маяковского 119

Городской дворец культуры «Мирас»

Стадия	Лист	Листов
РП	10	

Ограждение кровли ОГ-1

ТОО "Промэнергопроект"

Копировал

А4

Спецификация фасонных элементов

Тип по проекту	Эскиз	Ширина развертки, мм.	Расход, п. м.	Место расположения
Н-1	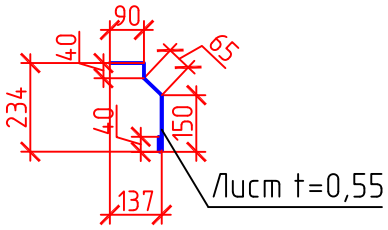	385	96,20	Фартук краевой рейки (оцинкованный лист с полимерным покрытием)
Н-2	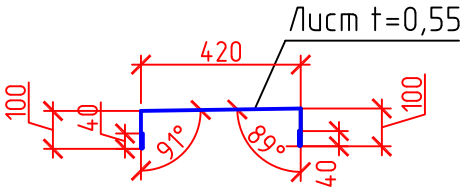	700	58,20	Нащельник парапета (оцинкованный лист с полимерным покрытием)
Н-3	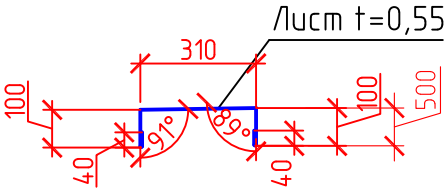	590	6,00	Нащельник парапета (оцинкованный лист с полимерным покрытием)
Н-4	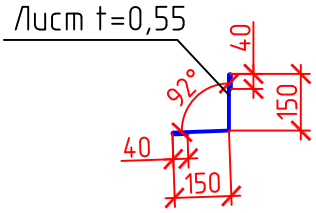	380	182,30	Примыкание металлочерепицы к стене (оцинкованный лист с полимерным покрытием)
Н-5	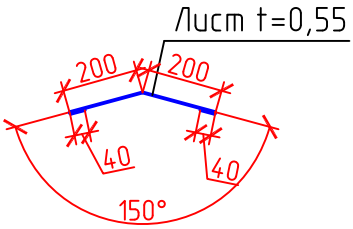	480	99,00	Наружное примыкание металлочерепицы (конек) (оцинкованный лист с полимерным покрытием)

Обозначение по коду АГСК-3 фасонных элементов – 224-104-0305

Взам. инв. №

Подп. и дата

Инв. № подл.

Изм.	Кол. уч.	Лист	№ док.	Подп.	Дата
Разработал		Райханов Н.А.			06.25
Проверил		Калистратова			06.25

25-01/42-АС

Капитальный ремонт кровли (крыши) здания ГККП Городской дворец культуры «Мирас», расположенного по адресу: г. Костанай, улица Маяковского 119

Городской дворец культуры «Мирас»

Стадия	Лист	Листов
РП	11	

Фасонные элементы

ТОО "Промэнергопроект"

Копировал

А4

Узел крепления водосточной системы

Водосточная система 1 и 2

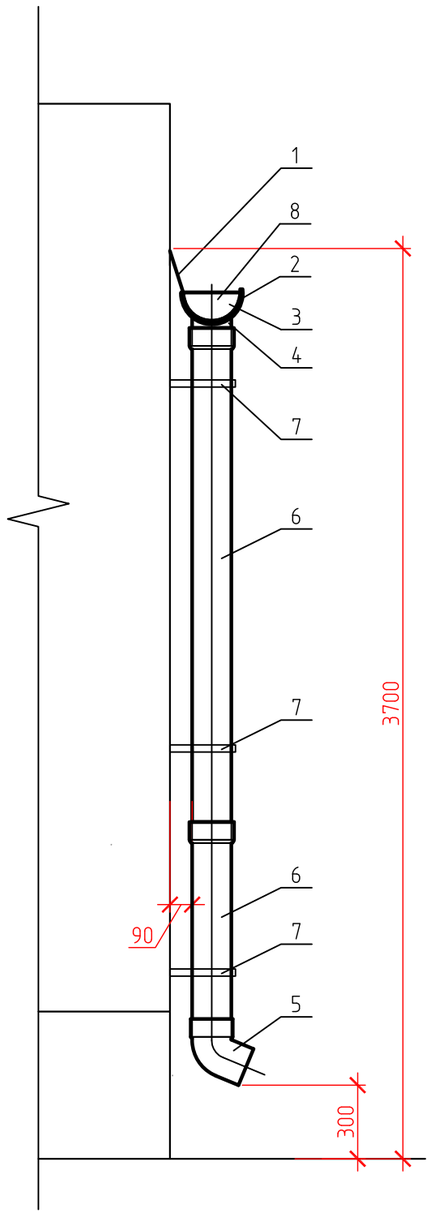

Водосточная система 3

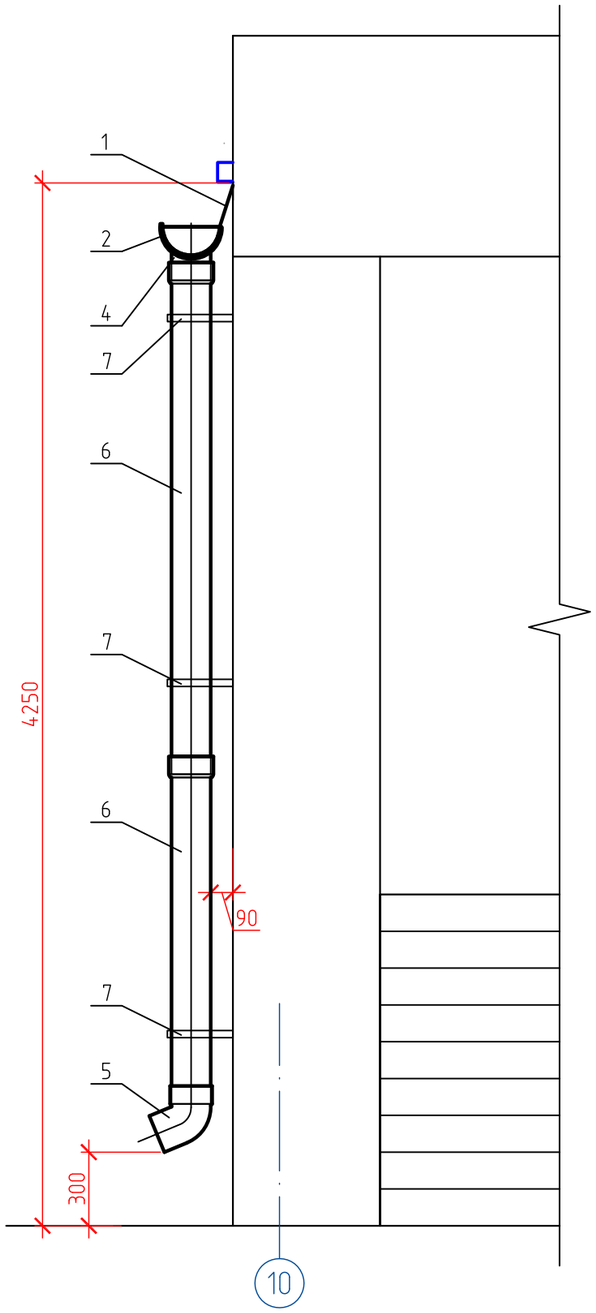

Проектируемый наружный организованный водоотвод предусматривается для отвода вод из зоны 1 (водосточные системы 1 и 2) и зоны 7 (водосточная система 3). Ранее в этих зонах был внутренний водосток. Но при реконструкции здания в зоне 1 на главном фасаде были устроены витражи, и внутренний водослив остался внутри пространства витражей и перестал работать. В зоне 7 водосточная система пришла в негодность в следствии конструктивного несовершенства системы. Существующая система наружного организованного водостока из скатной кровли зоны 6 работоспособная и ремонтно-восстановительные работы по ней не требуются.

Спецификация элементов водосточной системы

Поз.	Обозначение АГСК-3	Наименование	Кол.	Масса, ед., кг	Приме-чание
		Водосточная система 1, 2, 3			
1	224-106-0207	Держатель желоба металлический	66,0		1 – 16,0 шт.
					2 – 48,0 шт.
					3 – 2,0 шт.
2	224-106-0201	Водосточный желоб ⌀ 185, м.п.	36,8		1 – 8,8 м
					2 – 27,4 м
					3 – 0,6 м.
3	224-106-0205	Угол желоба 90°	6,0		1 – 1,0 шт.
					2 – 2,0 шт.
4	224-106-0204	Водоприемная воронка	3,0		
5	224-106-0203	Колено 45° ⌀150	3,0		
6	224-106-0202	Водосточная труба ⌀ 150, L = 2000 мм.	6,0		Подрезать по месту
7	224-106-0208	Хомут крепления трубы	9,0		
8	224-106-0209	Заглушка желоба водосточного	6,0		

Водосточная система

- Поз. 1: Держатель желоба (кронштейн) металлический-используется для монтажа желоба водостока на карнизе кровли.
- Поз. 2: Водосточный желоб ⌀ 185 фиксируется на кронштейнах, установленных с промежутком 500 мм и обеспечивающих уклон 1 см на 3,5 м.
- Поз. 3: Водоприемная воронка-служит для соединения желобов и трубы в целях отвода воды из водосборной в водосливную систему.
- Поз. 4: Колено 45° ⌀150 предназначено для изменения направления стока по трубе.
- Поз. 5: Водосточная труба ⌀ 150, L = 2000 мм организует вертикальный сток дождевой воды. Нижняя труба подрезается под необходимый размер по месту.
- Поз. 6: Хомут крепления трубы-предназначен для фиксации трубы к фасаду.

Изм.	Кол. уч.	Лист	№ док.	Подп.	Дата	25-01/42-АС			
						Капитальный ремонт кровли (крыши) здания ГККП Городской дворец культуры «Мирас», расположенного по адресу: г. Костанай, улица Маяковского 119			
						Городской дворец культуры «Мирас»	Стадия	Лист	Листов
							РП	12	
Разработал		Райханов Н.А.			06.25				
Проверил		Калистратова			06.25	Узел крепления водосточной системы. Спецификация	ТОО "Промэнергопроект"		

Взам. инв.N

Подпись и дата

Инв.N подл.

Формат А3

Узел крепления водосточной системы

Водосточная система 4

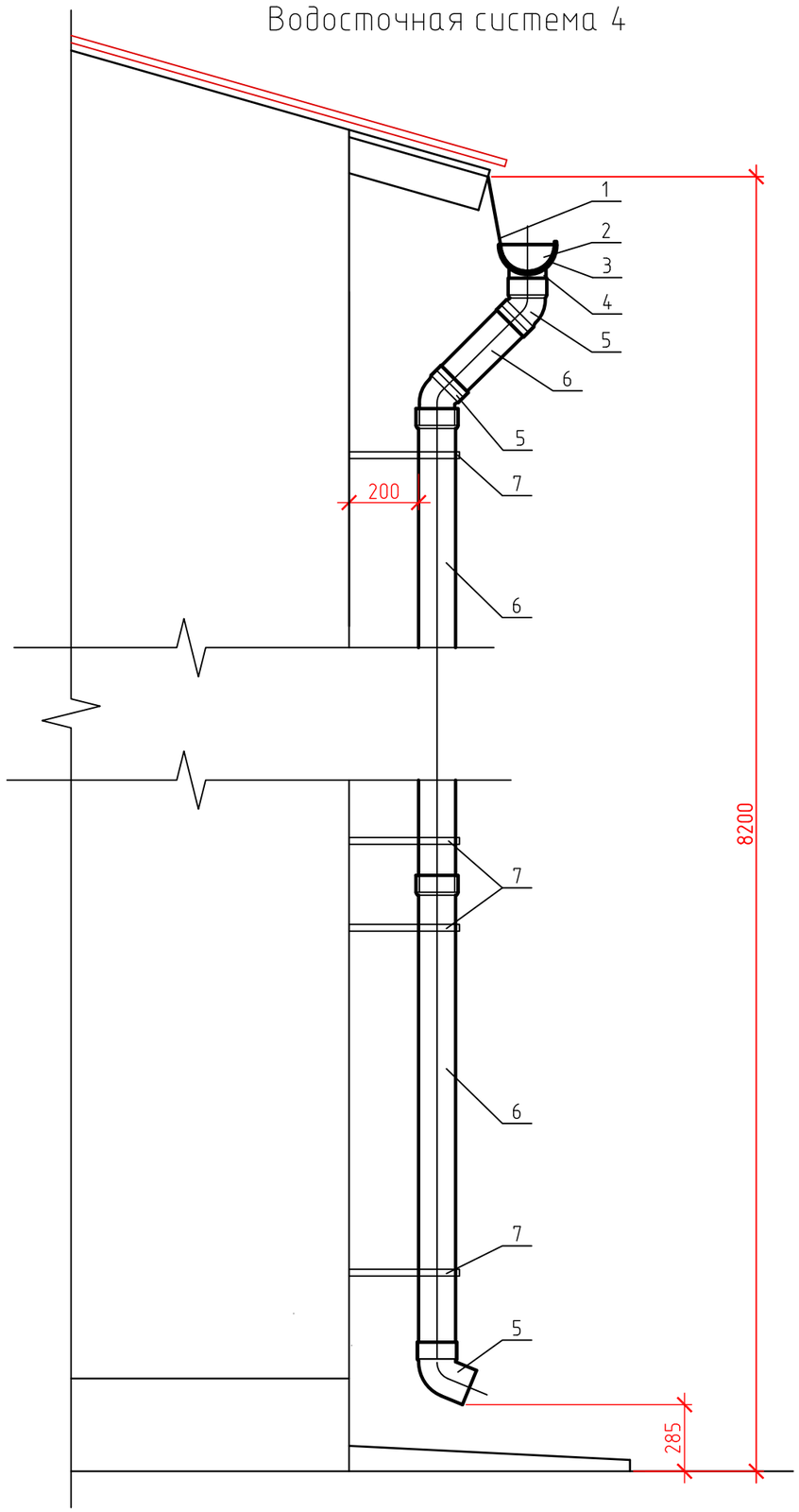

Спецификация элементов водосточной системы

Поз.	Обозначение АГСК-3	Наименование	Кол.	Масса, ед., кг	Приме-чание
		Водосточная система 4			
1	224-106-0207	Держатель желоба металлический	266,0		
2	224-106-0201	Водосточный желоб ⌀ 185, м.п.	133,0		
3	224-106-0205	Угол желоба 90°	2,0		
4	224-106-0204	Водоприемная воронка	10,0		
5	224-106-0203	Колено 45° ⌀150	30,0		
6	224-106-0202	Водосточная труба ⌀ 150, L = 2000 мм.	40,0		Подрезать по месту
7	224-106-0208	Хомут крепления трубы	80,0		
8	224-106-0209	Заглушка желоба водосточного	2,0		

Водосточная система

- Поз. 1: Держатель желоба (кронштейн) металлический-используется для монтажа желоба водостока на карнизе кровли.
- Поз. 2: Водосточный желоб ⌀ 185 фиксируется на кронштейнах, установленных с промежутком 500 мм и обеспечивающих уклон 1 см на 3,5 м.
- Поз. 3: Водоприемная воронка-служит для соединения желобов и трубы в целях отвода воды из водосборной в водосливную систему.
- Поз. 4: Колено 45° ⌀150 предназначено для изменения направления стока по трубе.
- Поз. 5: Водосточная труба ⌀ 150, L = 2000 мм организует вертикальный сток дождевой воды. Нижняя труба подрезается под необходимый размер по месту.
- Поз. 6: Хомут крепления трубы-предназначен для фиксации трубы к фасаду.

Изм.	Кол. уч.	Лист	№ док.	Подп.	Дата
Разработал		Райханов Н.А.			06.25
Проверил		Калистратова			06.25

25-01/42-АС

Капитальный ремонт кровли (крыши) здания ГККП Городской дворец культуры «Мирас», расположенного по адресу: г. Костанай, улица Маяковского 119

Городской дворец культуры «Мирас»

Стадия	Лист	Листов
РП	13	

Узел крепления водосточной системы. Спецификация

ТОО "Промэнергопроект"

Взам. инв.N

Подпись и дата

Инв.N подл.

Формат А3

Ведомость демонтажных работ

N п.п.	Наименование работ	Ед. изм.	Кол-во	Примечание
	Зона 1			
1	Разборка покрытия кровли из трех слоев рулонных материалов	м2	63,53	
	Зона 2			
1	Демонтаж покрытий из профилированного листа	м2	40,53	
2	Демонтаж деревянной обрешетки из брусков	м2	40,53	
3	Демонтаж деревянной стропильной системы (стропила, стойки, подкосы, прогоны, мауэрлаты)	м2	40,53	
4	Устройство кровельного ковра из 2-х слоев наплавляемого рулонного материала ЭПП-4,0	м2	40,53	
5	Разборка фасонных элементов парапета из оцинкованной стали с полимерным покрытием, толщиной 0,55 мм	м2	12,18	
	Зона 3			
1	Демонтаж покрытий из профилированного листа	м2	382,00	
2	Демонтаж деревянной обрешетки из брусков	м2	382,00	
3	Демонтаж деревянной стропильной системы (стропила, стойки, подкосы, прогоны, мауэрлаты)	м2	382,00	
4	Демонтаж кирпичного парапета	м3	3,65	
5	Демонтаж водосточного желоба	м.п.	18,00	
6	Демонтаж водосливных труб	м.п.	30,00	
	Зона 6			
1	Демонтаж покрытий из металлочерепицы	м2	1067,66	
2	Демонтаж деревянной обрешетки из брусков	м2	1067,66	
3	Демонтаж деревянной контробрешетки	м2	1067,66	
4	Демонтаж паропроницаемой пленки	м2	1067,66	
5	Демонтаж слуховых окон	шт.	9,00	
6	Демонтаж водосточной системы	м.п.	133,00	
7	Демонтаж водосливных труб	м.п.	40,00	
8	Демонтаж облицовки из керамогранита 600х600х10 мм	м2	100,55	
9	Демонтаж утеплителя из минераловатных плит	м3	12,07	

Ведомость демонтажных работ

N п.п.	Наименование работ	Ед. изм.	Кол-во	Примечание
	Зона 7			
1	Разборка покрытия кровли из трех слоев рулонных материалов	м2	36,00	
2	Разборка фасонных элементов парапета из оцинкованной стали с полимерным покрытием, толщиной 0,55 мм	м2	12,60	

Взам. инв.N

Подпись и дата

Инв.N подл.

Изм.	Кол.уч.	Лист	№ док.	Подп.	Дата
Разработал		Райханов Н.А.			06.25
Проверил		Калистратова			06.25

25-01/42-АС

Капитальный ремонт кровли (крыши) здания ГККП Городской дворец культуры «Мирас», расположенного по адресу: г. Костанай, улица Маяковского 119

Городской дворец культуры «Мирас»

Стадия	Лист	Листов
РП	14	

Ведомость объемов демонтажных работ

ТОО "Промэнергопроект"

Формат А3

Ведомость монтажных работ

N п.п.	Наименование работ	Ед. изм.	Кол-во	Примечание
	Зона 1			
1	Устройство кирпичного бортика	м3	0,30	18,93 м.п.
2	Пробивка отверстий 130х160 мм в бетонном парапете, толщиной 200 мм.	шт.	6,00	
3	Установка (заделка) водоотводящих желобов в отверстия на парапете. С16, L = 300 мм .	шт.	6,00	
4	Устройство пароизоляции из слоя рубероида РКП-350 Б по существующей поверхности	м2	63,53	
5	Устройство разуклонки из керамзита 0-100 мм	м3	4,52 м3	63,53 м2
6	Устройство выравнивающей цементно-песчаной стяжки М100, толщиной 25 мм.	м2	63,53	1,59 м3
7	Устройство кровельного ковра из 2-х слоев наплавляемого рулонного материала ЭПП-4,0	м2	63,53	
8	Устройство кровельного ковра из одного слоя наплавляемого рулонного материала ЭКП-4,0	м2	63,53	
9	Устройство примыканий из 3-х слоев наплавляемого рулонного материала ЭПП-4,0	м2	32,70	65,40 м.п.
10	Монтаж водосточной системы 1 и 2	м.п.	37,50	
11	Монтаж декоративной облицовки водосточной системы из плоских хризотилцементных листов	м2	44,00	
	Зона 2			
1	Устройство пароизоляции из слоя рубероида РКП-350 Б по существующей поверхности	м2	40,53	
2	Устройство разуклонки из керамзита 0-120 мм	м3	2,06 м3	40,53 м2
3	Устройство выравнивающей цементно-песчаной стяжки М100, толщиной 25 мм.	м2	40,53	1,01 м3
4	Устройство кровельного ковра из 2-х слоев наплавляемого рулонного материала ЭПП-4,0	м2	40,53	
5	Устройство кровельного ковра из одного слоя наплавляемого рулонного материала ЭКП-4,0	м2	40,53	
6	Устройство примыканий из 3-х слоев наплавляемого рулонного материала ЭПП-4,0	м2	8,70	17,40 м.п.
7	Монтаж фасонных элементов парапета из оцинкованной стали с полимерным покрытием, толщиной 0,55 мм	м.п.	17,40 м.п.	12,18 м2
8				
	Зона 3			
1	Монтаж карнизных АК-12.8	шт.	4,00	
2	Устройство пароизоляции из слоя рубероида РКП-350 Б по существующей поверхности	м2	348,66	
3	Устройство разуклонки из керамзита 0-350 мм	м3	72,14 м3	348,66 м2
4	Устройство выравнивающей цементно-песчаной стяжки М100, толщиной 25 мм.	м2	348,66	8,72 м3
5	Устройство кровельного ковра из 2-х слоев наплавляемого рулонного материала ЭПП-4,0	м2	348,66	
6	Устройство кровельного ковра из одного слоя наплавляемого рулонного материала ЭКП-4,0	м2	348,66	
7	Устройство примыканий из 3-х слоев наплавляемого рулонного материала ЭПП-4,0	м2	39,24	78,48 м.п.
8	Монтаж фасонных элементов парапета из оцинкованной стали с полимерным покрытием, толщиной 0,55 мм	м.п.	37,88 м.п.	26,52 м2
9	Монтаж фасонных элементов из оцинкованного металлического листа, толщиной 0,55 мм	м.п.	25,30 м.п.	9,62 м2
10				

Ведомость монтажных работ

N п.п.	Наименование работ	Ед. изм.	Кол-во	Примечание
	Зона 6			
1	Устройство выравнивающей цементно-песчаной стяжки М100, толщиной 25 мм, армированной сеткой ⌀4 Вр1 100х100.	м2	867,89	21,70 м3 стяжки
2	Монтаж слуховых окон	шт.	9,00	
3	Устройство контрреек из брусков 30х50 мм по существующим стропилам, шаг 1000 мм (шаг стропил)	м3	1,60	
4	Устройство деревянной обрешетки 32х100 мм (шаг 350 мм)	м3	12,63	
5	Нанесение огнезащитного состава на деревянные конструкции на два раза.	м2	1067,66	
6	Устройство паропроницаемой пленки	м2	1067,66	
7	Устройство покрытий из металлочерепицы 0,55 мм Zn 275 ПЭ	м2	1067,66	
8	Монтаж фасонных элементов из оцинкованного металлического листа, толщиной 0,55 мм	м2	131,87	
9	Монтаж ограждения кровли	м.п.	126,00	
10	Устройство водосточной системы 4	м.п.	133,00	
11	Монтаж утеплителя из минераловатных плит П-125 (ранее демонтированных/новых)	м3	10,86/1,21	
12	Монтаж керамогранитных плит 600х600х10 на существующий металлический каркас (ранее демонтированных/новых)	м2	89,95/10,06	
13				
	Зона 7			
1	Пробивка отверстий 130х160 мм в кирпичном парапете, толщиной 380 мм.	шт.	1,00	
2	Установка (заделка) водоотводящих желобов в отверстия на парапете. С16, L = 500 мм .	шт.	1,00	
3	Устройство пароизоляции из слоя рубероида РКП-350 Б по существующей поверхности	м2	36,00	
4	Устройство разуклонки из керамзита 0-150 мм	м3	3,60 м3	36,00 м2
5	Устройство выравнивающей цементно-песчаной стяжки М100, толщиной 25 мм.	м2	36,00	0,90 м3
6	Устройство кровельного ковра из 2-х слоев наплавляемого рулонного материала ЭПП-4,0	м2	36,00	
7	Устройство кровельного ковра из одного слоя наплавляемого рулонного материала ЭКП-4,0	м2	36,00	
8	Устройство примыканий из 3-х слоев наплавляемого рулонного материала ЭПП-4,0	м2	12,00	24,00 м.п.
9	Монтаж фасонных элементов парапета из оцинкованной стали с полимерным покрытием, толщиной 0,55 мм	м.п.	18,00 м.п.	12,60 м2
10	Монтаж водосточной системы 3	шт.	1,0	

Взам. инв.N

Подпись и дата

Инв.N подл.

Изм.	Кол.уч.	Лист	№ док.	Подп.	Дата
Разработал		Райханов Н.А.			06.25
Проверил		Калистратова			06.25

25-01/42-АС

Капитальный ремонт кровли (крыши) здания ГККП Городской дворец культуры «Мирас», расположенного по адресу: г. Костанай, улица Маяковского 119

Городской дворец культуры «Мирас»

Стадия	Лист	Листов
РП	15	

Ведомость объемов монтажных работ

ТОО "Промэнергопроект"

Формат А3