Республика Казахстан
Кызылординская область

ХТ ПТ "Мекен и Компания"

# РАБОЧИЙ ПРОЕКТ

## «Ограждающие работы кладбищ вблизи села Миялы (Бәйсеу, Еспақмола, Сақал ата, Бәйгетөбе, Ескі бекет зираты) Кызылкогинского района Атырауской области»

Архитектурно-строительные решения

г. Кызылорда 2024 г.

Республика Казахстан
Кызылординская область

ХТ ПТ "Мекен и Компания"

# РАБОЧИЙ ПРОЕКТ

## «Ограждающие работы кладбищ вблизи села Миялы (Бәйсеу, Еспақмола, Сақал ата, Бәйгетөбе, Ескі бекет зираты) Кызылкогинского района Атырауской области»

Архитектурно-строительные решения

Директор Базарбайулы Т.

ГИП Базарбайулы Т.

г. Кызылорда 2024 г.

## ОБЩИЕ УКАЗАНИЯ

Рабочий проект: "Кладбище Ески бекет" разработан на основании:

- задания на проектирование, технического заключения, дефектного акта утвержденного заказчиком.

Степень огнестойкости - II.

Класс пожарной опасности строительных конструкций - С0.

Природные условия строительства:

- климатический район - IV Г (СП РК 2.04-01-2017);
- значение веса снегового покрова - 0.8 кПа, I зона (НТП РК 01.01-3.1(4.1)-2017);
- значение ветрового давления - 0.56 кПа, III зона (НТП РК 01.01-3.1(4.1)-2017);
- температура наиболее холодной пятидневки 0,92 - минус 26,6 °С (СП РК 2.04-01-2017);
- сейсмичность района - 6 баллов.

## Ограждение территории

Ворота металлическое индивидуального изготовления размером 4000х2000(h).

Калитка металлическое индивидуального изготовления размером 1000х2000(h).

Проектируемое ограждение ж/бетонное принято высотой 2,0м по серии 3.017-3.

Ограждение - панель ж/бетонное высотой 2,0м., типа ЗПБ по серии 3.017-3.

Ворота - металлическое размером 4000х1800(h), типа ВМГ по серии 3.017-3.

Калитка - металлическое размером 1000х1800(h) из стального листа.

Фундамент - ж/бетонный, с размерами по подошве 1,2х07м., высотой 0,45м.

Доборные элементы ограждения:

Кирпичные стены - кирпич КР-р-по 250х120х65/1НФ/75/2.0/25 ГОСТ 530-2012 на цементно-песчаном растворе М50 толщиной 250мм.

Фундаменты кирпичных стен - монолитные ленточные сечением 0,3х0,75h из бетона кл. С12/15, W4, F75

## ВЕДОМОСТЬ ССЫЛОЧНЫХ И ПРИЛАГАЕМЫХ ДОКУМЕНТОВ

| Обозначение | Наименование | Примечание |
|---|---|---|
| | ССЫЛОЧНЫЕ ДОКУМЕНТЫ | |
| Серия 3.017-3.1-3 | Ограждения площадок и участков предприятий, зданий и сооружений. Выпуск 1. | |
| Серия 3.017-3.1-3 | Ограждения площадок и участков предприятий, зданий и сооружений. Выпуск 5. | |
| СН РК 2.01-01-2013 | Защита строительных конструкций от коррозий | |
| ГОСТ 5264-80 | Ручная дуговая сварка. Соединения сварные | |

Рабочий проект выполнен в соответствии с действующими нормами и правилами и предусматривает мероприятия, обеспечивающие взрывопожарную и пожарную безопасность при эксплуатации объекта, при соблюдений мероприятий предусмотренных проектом.

Гл. инженер проекта: Базарбайулы Т.

## Ведомость чертежей основного комплекта АС

| Лист | Наименование | Примечание |
|---|---|---|
| АС-1 | Общие данные | |
| АС-2 | Схема расположения элементов ограждения. Спецификация к схеме ограждения территории | |
| АС-3 | Фрагмент ограждения. Ворота. Калитка. Узел 1. Сеч. 1-1, 2-2, 3-3, 4-4. | |
| АС-4 | Фрагмент кирпичной кладки. Стойки Ст 1. Спецификация материалов. | |
| АС-5 | Калитка К-1. Спецификация материалов | |
| | | |

## Мероприятия по защите строительных конструкций от коррозии.

Мероприятия по защите конструкции от коррозии предусмотрены в соответствии с требованиями СН РК 2.01-01-2013, ГОСТ 9.015-74:

Все подземные бетонные и железобетонные конструкции изготавливаются с применением сульфатостойкого портландцемента с окраской всех боковых поверхностей, соприкасающихся с грунтом, горячим битумом за 2 раза.

Под всеми фундаментами выполнена щебеночная подготовка толщ. - 100 мм, насыщенная битумом.

Боковые поверхности бетонных и железобетонных конструкций соприкасающиеся с грунтом обмазать горячим битумом за 2 раза.

Открытие поверхности стальных и соединительных изделий защищаются лакокрасочным покрытием из эмали типа ПФ-115 (ГОСТ 6465-76) по грунтовке ГФ 021 (ГОСТ 25129-82).

Надземная часть монолитных бетонных, ж/бетонных конструкций, за исключением особооговоренных, затирается цементным раствором.

Сварку металлических элементов производить электродами Э-42 по ГОСТ14098-2014. Толщину сварного шва принять по наименьшей толщине свариваемых элементов.

Обратную засыпку пазух фундаментов производить местным непунистым грунтом слоями по 200мм с тщательным уплотнением каждого слоя до плотности 1,65тс/м$^3$.

Все открытые поверхности стальных элементов окрасить лаком ПФ 170 с 15% содержанием алюминиевой пудры за 2 раза по грунтовке ГФ-021.

| Изм. | Кол.уч | Лист | №док. | Подп. | Дата |
|---|---|---|---|---|---|
| ГИП | | Т.Базарбай | | | |
| Исполнитель | | Жолмагамбет. | | | |
| Проверил | | Г.Болатбек | | | |
| Норм.контр | | Б.Жусупов | | | |

Заказ: -АС

Кладбище "Ескі бекет"

Ограждение территории

| Стадия | Лист | Листов |
|---|---|---|
| РП | 1 | 5 |

Общие данные

ХТ ПТ "Мекен и К"

Взамен инв. №

Подп. и дата

Инв. № подл.

Формат А3

## Схема расположения элементов ограждения

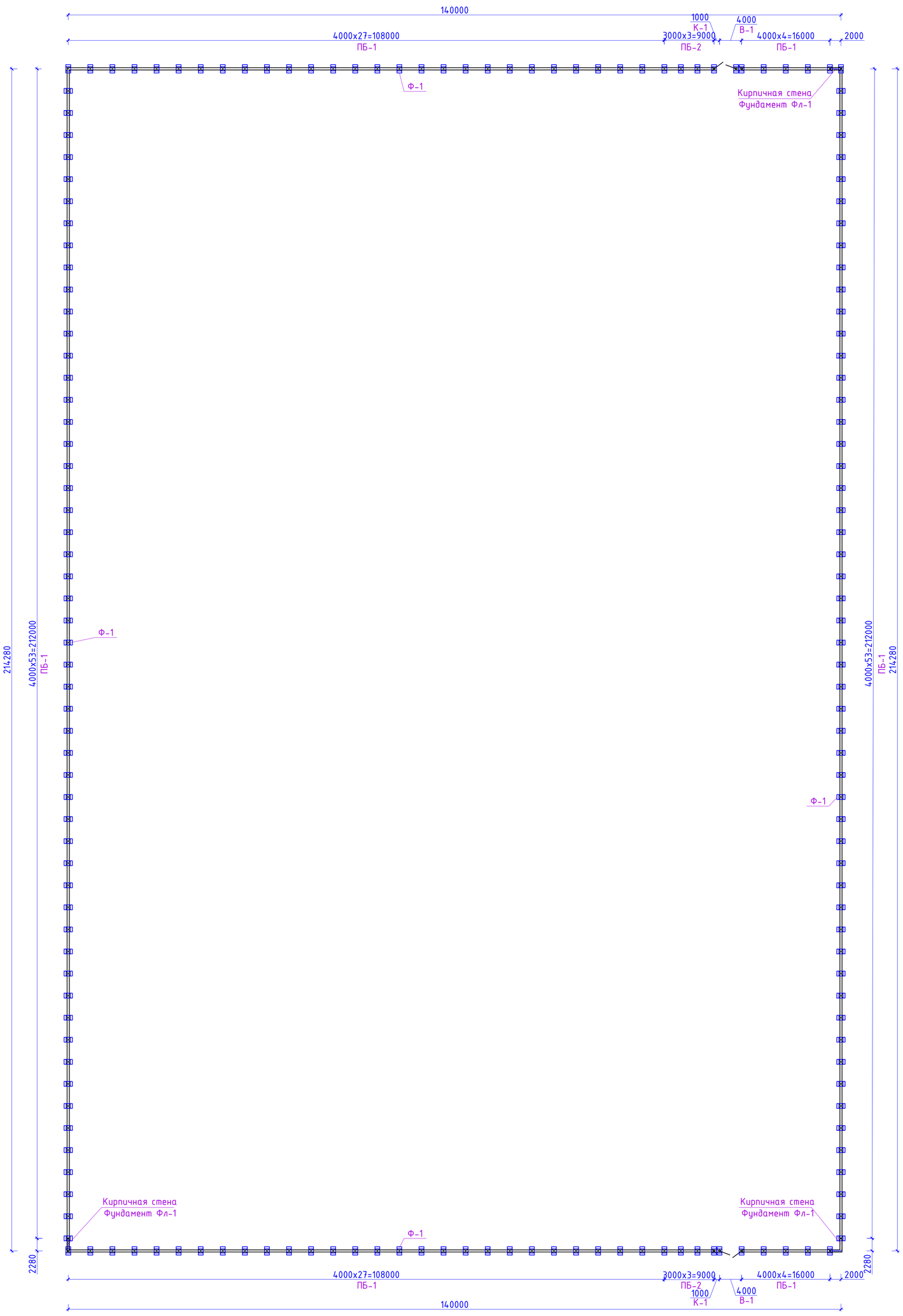


## Спецификация к схеме ограждения территории

| Поз. | Обозначение | Наименование | Кол.-во, шт. | Масса, ед. кг | Примечание |
|---|---|---|---|---|---|
| | | Ж/бетонное ограждение | | | 708,6 п.м. |
| К-1 | Лист 5 | Калитка металлическая 1000x1900(h) | 2 | 56,92 | |
| В-1 | Серия 3.017-3 вып. 1 | Ворота ВМГ 4,5x1,8 | 2 | 176,00 | выполнить шириной 4,0м |
| Ст-1 | Лист 4 | Стойка металлическая | 6 | 74,34 | |
| ПБ-1 | Серия 3.017-3 вып. 1 | Панель 3 ПБ 40.20 | 168 | 2100,00 | |
| ПБ-2 | Серия 3.017-3 вып. 1 | Панель 3 ПБ 30.20 | 6 | 1700,00 | |
| Ф-1 | Серия 3.017-3 вып. 1 | Фундамент Ф 12.7.5 | 181 | 580,00 | |
| Фл-1 | Лист 4 | Фундамент ленточный Фл-1, п.м. | 8,6 | | |
| | Кирпичная стена H=1,9м | Кирпич КР-р-по 250x120x65/1НФ/75/2.0/25 ГОСТ 530-2012 на цементно-песчаном растворе М50 толщиной 250мм, п.м. | 8,6 | | |
| 4 | ГОСТ 34028-2015 | Ф10 А240, L=400 | 182 | 0,25 | |
| 5* | ГОСТ 34028-2015 | Ф10 А240, L=350 | 8 | 0,22 | См.п.5 |
| | Заделка фундамента | Бетон кл. С12/15, W4, F75, м3 | 7,3 | | |

1. Данный лист см. совместно с л. АС- 3-5.
2. Поз. 5 приварить к монтажным петлям ж.б. панелей и заложить в кирпичную кладку.

## Ведомость деталей

| Поз. | Эскиз |
|---|---|
| 5* | 250 / 100 |

| Изм. | Кол.уч. | Лист | №док. | Подп. | Дата | | | | |
|---|---|---|---|---|---|---|---|---|---|
| ГИП | | Т.Базарбай | | | | Заказ: -АС | | | |
| Исполнитель | | Жолмагамбет | | | | Кладбище "Ескі бекет" | | | |
| Проверил | | Г.Болатбек | | | | Ограждение территории | Стадия | Лист | Листов |
| | | | | | | | РП | 2 | 5 |
| Норм.контр | | Б.Жусупов | | | | Схема расположения элементов ограждения | ХТ ПТ "Мекен и К" | | |

Взамен инв. №

Подп. и дата

Инв. № подл.

Формат А1

## Фрагмент ограждения

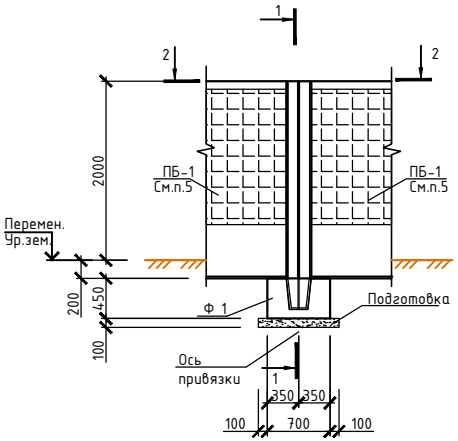


## 1-1

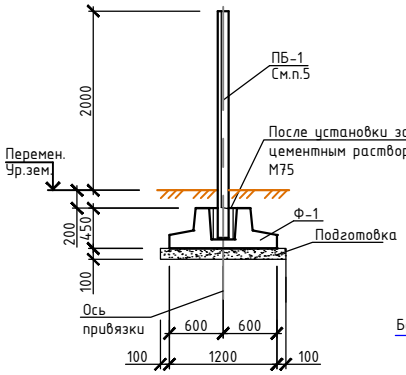


## Узел 1

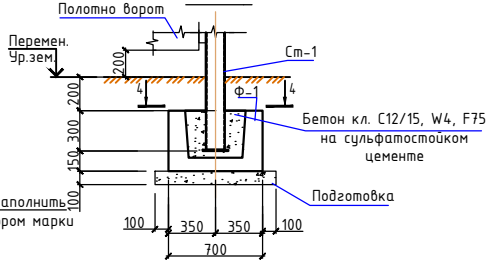


## 2-2

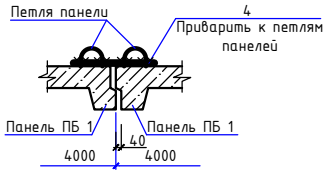


## 4-4

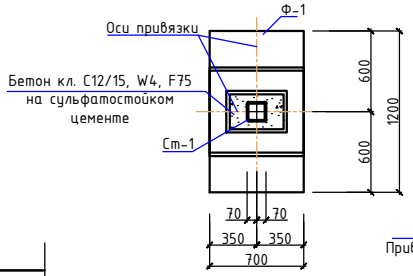


## 3-3

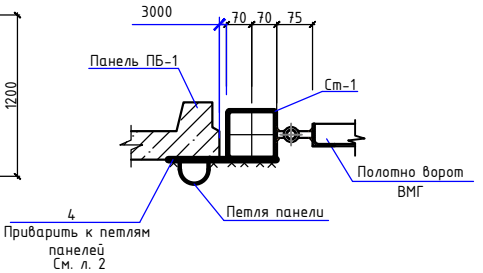


## Ворота В-1

## Калитка

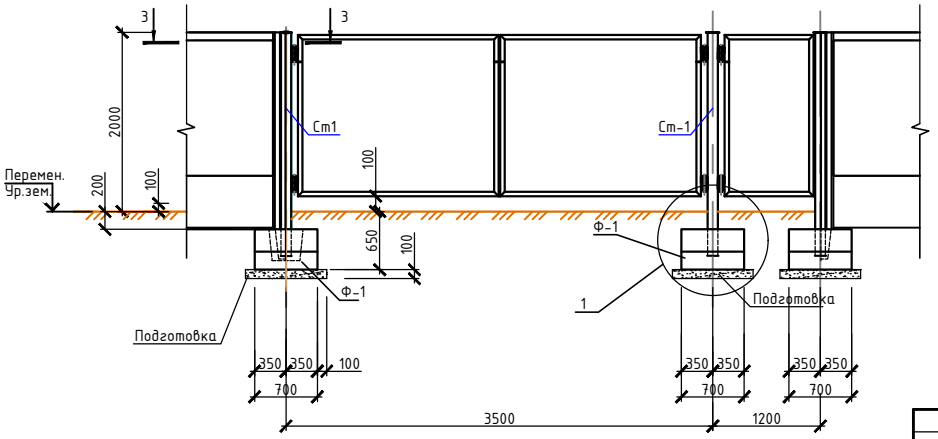


1. Общие указания см. лист 2.
2. Все сварные швы Kf принимать по наименьшей толщине свариваемых элементов.
3. Сварку производить электродами Э42 А ГОСТ 9467-75*.
4. Данный лист читать совместно с листами 1, 2, 4, 5.
5. Все панели ПБ 1 и ПБ 2 окрасить с двух сторон известковой краской за 2 раза.
6. Грунт на нижней границе уплотненной зоны должен иметь объемный вес скелета в сухом состоянии не менее 1,70 т/м3.
7. Подготовку под подошвами фундаментов выполнять превышающей габариты подошвы на 100мм в каждую сторону, толщиной 100мм из щебня, пропитанного битумом до полного насыщения.
8. Наружные поверхности бетонных и ж/б элементов,соприкасающихся с грунтом, обмазать горячим битумом БН 70/30 за 2 раза общей толщиной 1,5 мм по грунтовке из 40% раствора битума в керосине.
9. В случае обнаружения в основании фундаментов грунтов, отличных от принятых в проекте, следует поставить в известность авторов проекта для принятия соответствующих решений.
10. Обратную засыпку выполнять сухим непучинистым грунтом без включений строительного мусора с послойным уплотнением до плотности сухого грунта не менее 1,6т/м$^3$. Толщина слоев 20...25см.
11. Данный лист см. совместно с листами АС- 2.

| Изм. | Кол.уч | Лист | №док. | Подп. | Дата | Заказ: | -АС |
|---|---|---|---|---|---|---|---|
| | | | | | | Кладбище "Ескі бекет" | |
| ГИП | | Т.Базарбай | | | | Ограждение территории | Стадия: РП; Лист: 3; Листов: 5 |
| Исполнитель | | Жолмагамбет | | | | | |
| Проверил | | Г.Болатбек | | | | | |
| Норм.контр | | Б.Жусупов | | | | Фрагмент ограждения. Ворота. Калитка. Узел 1. Сеч. 1-1, 2-2, 3-3, 4-4. | ХТ ПТ "Мекен и К" |

Взамен инв. №

Подп. и дата

Инв. № подл.

Формат А3

## Фрагмент кирпичной кладки

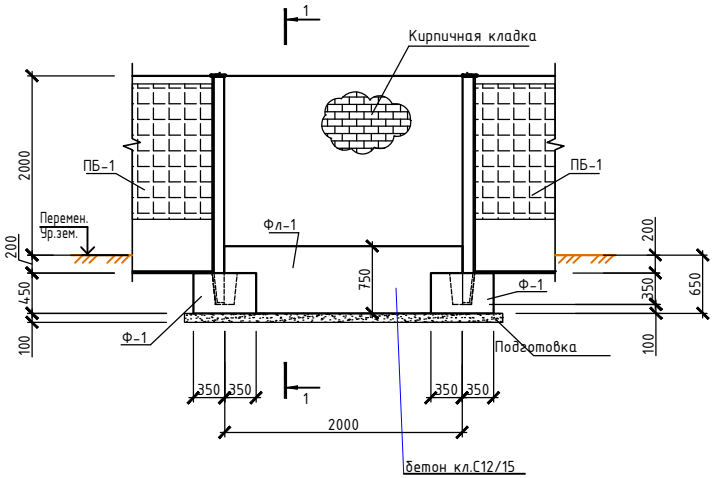


## 1-1

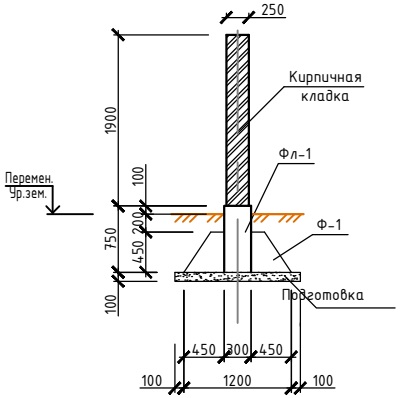


## Стойки Ст-1

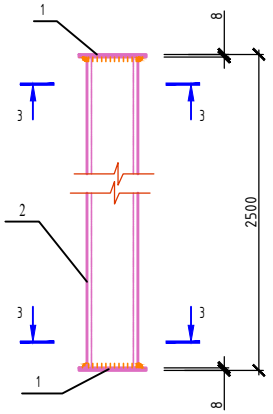


## 3-3

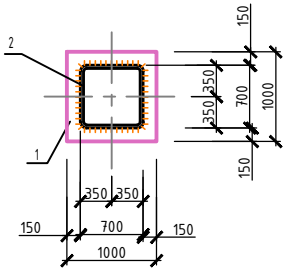


## Спецификация

| Поз. | Обозначение | Наименование | Кол. | Масса ед, кг | Примечание |
|---|---|---|---|---|---|
| | | Стойка металлическая Ст-1 | | 74.34 | |
| 1 | | Лист $\frac{8x200x200\ ГОСТ\ 19903-2015}{С235\ ГОСТ\ 27772-88*}$ | 2 | 2,51 | |
| 2 | | Гн $\frac{140x\ 7\ ГОСТ\ 30245-2003}{С245\ \ ГОСТ\ 27772-88}$ L=2484 | 1 | 69,32 | |
| | | Фундамент ленточный Фл-1 | | | |
| | Материал | Бетон кл. С12/15, W4, F75, м3 | 1,94 | | |
| | кладка | Кирпич КР-р-по 250x120x65/1НФ/75/2.0/25 ГОСТ 530-2012 на цементно-песчаном растворе М50 толщиной 250мм, м3 | 4,1 | | |
| | кирпичная стена | Улучшенная штукатурка с последующей фасадной краской Фасаген, с обеих сторон, м2 | 32,7 | | |

1. Общие технические требования читать на листе АС-1.
2. Данный лист см. совместно с листом АС- 3.
3. Все сварные швы Kf принимать по наименьшей толщине свариваемых элементов.
4. Сварку производить электродами Э42 А ГОСТ 9467-75*.
5. По верху кирпичной кладки выполнить гидроизоляцию с уклоном i=0.25 из цементно-песчаного раствора толщиной 10...40мм.

| Изм. | Кол.уч | Лист | №док. | Подп. | Дата |
|---|---|---|---|---|---|
| ГИП | | Т.Базарбай | | | |
| Исполнитель | | Жолмагамбет. | | | |
| Проверил | | Г.Болатбек | | | |
| Норм.контр | | Б.Жусупов | | | |

Заказ: -АС

Кладбище "Ескі бекет"

Ограждение территории

| Стадия | Лист | Листов |
|---|---|---|
| РП | 4 | 5 |

Фрагмент кирпичной кладки. Стойки Ст-1. Спецификация материалов.

ХТ ПТ "Мекен и К"

## Калитка

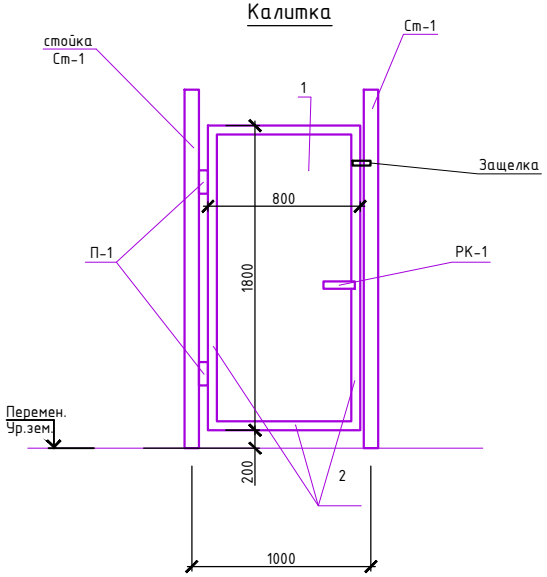


## Спецификация конструктивных элементов

| Поз. | Обозначение | Наименование | Кол.-во, шт. | Масса, ед. кг | Примечание |
|---|---|---|---|---|---|
| К-1 | | Калитка | 2 | 56,92 | |
| 1 | ГОСТ 19903-2015 | Стальной лист t=2мм, $м^2$ | 1.8 | 15,7 | 28.26 |
| 2 | ГОСТ 8509-93 | L50x50x5, п.м. | 5,6 | 3.77 | 21.11 |
| П-1 | Серия 3.017-1.05.110.100 СБ | Петля | 2 | 2,00 | |
| Рк-1 | Серия 3.017-1.05.110.300 СБ | Ручка | 1 | 2,95 | |
| | Серия 3.017-1.05.110.200 СБ | Защелка | 1 | 2,60 | |
| | | | | | |

1. Общие технические требования читать на листе АС-1.
2. Данный лист см. совместно с листами АС- 4.
3. Соединение металлических элементов между собой произвести на сварке ($h_{шв}$=6мм) электродами Э-42. Длину сварных швов принять равной длине стыков соединяемых элементов.
4. Все открытые поверхности стальных элементов окрасить лаком ПФ 170 с 15% содержанием алюминиевой пудры за 2 раза по грунтовке ГФ-021.

| | | | | | | | | | |
|---|---|---|---|---|---|---|---|---|---|
| | | | | | | Заказ: | | | -АС |
| | | | | | | Кладбище "Ескі бекет" | | | |
| Изм. | Кол.уч | Лист | №док. | Подп. | Дата | | | | |
| ГИП | | Т.Базарбай | | | | Ограждение территории | Стадия | Лист | Листов |
| Исполнитель | | Жолмагамбет. | | | | | РП | 5 | 5 |
| Проверил | | Г.Болатбек | | | | | | | |
| Норм.контр | | Б.Жусупов | | | | Калитка К-1. Спецификация материалов | ХТ ПТ "Мекен и К" | | |

Рис. 1

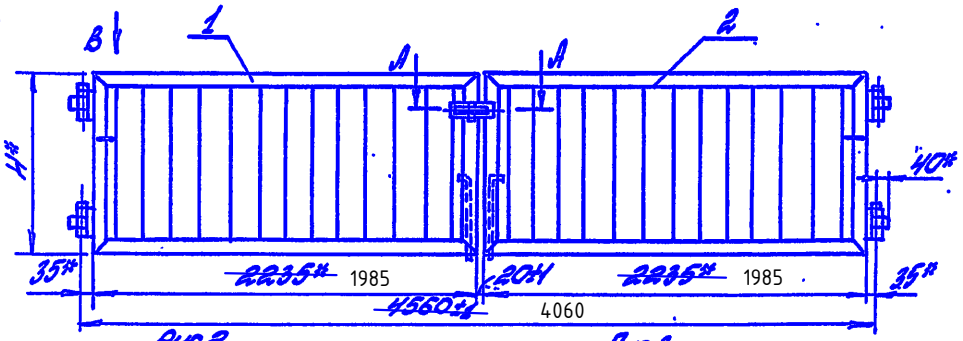


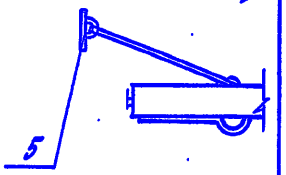


Рис. 2
Остальное - см. Рис. 1

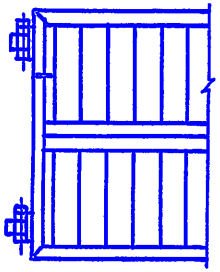

Рис. 3
Остальное - см. Рис. 1

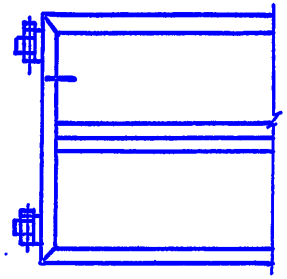

| Обозначение | Марка | Рис. | H, мм | масса, кг |
|---|---|---|---|---|
| 3.017-3.5-00.00.00 | ВМС - 4,5 × 1,0 | 1 | 1000 | 85 |
| -01 | ВМС - 4,5 × 1,4 | 2 | 1400 | 134 |
| -02 | ВМС - 4,5 × 1,8 | 2 | 1800 | 160 |
| -03 | ВМГ - 4,5 × 1,8 | 3 | | 176 |

А-А (1:2,5)

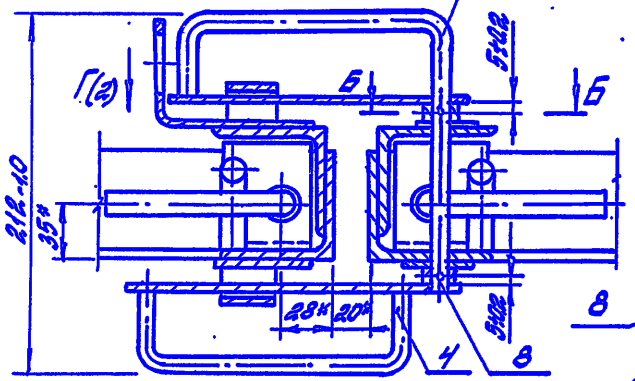


Б-Б (1:1)

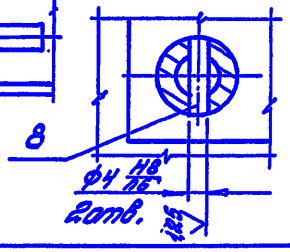


*Размеры для справок.

Привязан: Заказ:
ГИП
Привязан: Колмогамбет
Инв.N

| | | | | | |
|---|---|---|---|---|---|
| ГИП | Поповлов | | 3.017-3.5-00.00.00 СБ | | |
| Н.контр. | Мусаирович | | Ворота распашные металлические шириной 4,5 м. Сборочный чертеж | Стадия: Р | Масса: см. табл. | Масштаб: — |
| Гл.арх. | Мусаирович | | | Лист 1 | Листов 2 |
| Вед.инж. | Сидорчин | | | ЦНИИПромзданий | |

Копировал: Полеха

Цоотов-06 10 Формат А3

Инв.N подл. | Подпись и дата | Взам.инв.N