Республика Казахстан
Кызылординская область

ХТ ПТ "Мекен и Компания"

РАБОЧИЙ ПРОЕКТ

«Ограждающие работы кладбищ вблизи села Миялы (Бәйсеу, Еспақмола, Сақал ата, Бәйгетөбе, Ескі бекет зираты) Кызылкогинского района Атырауской области»

Архитектурно-строительные решения

г. Кызылорда 2024 г.

Республика Казахстан
Кызылординская область

ХТ ПТ "Мекен и Компания"

РАБОЧИЙ ПРОЕКТ

«Ограждающие работы кладбищ вблизи села Миялы (Бәйсеу, Еспақмола, Сақал ата, Бәйгетөбе, Ескі бекет зираты) Кызылкогинского района Атырауской области»

Архитектурно-строительные решения

Директор Базарбайулы Т.

ГИП Базарбайулы Т.

г. Кызылорда 2024 г.

ОБЩИЕ УКАЗАНИЯ

Рабочий проект: "Кладбище Еспак мола" разработан на основании:

- задания на проектирование, технического заключения, дефектного акта утвержденного заказчиком.

Степень огнестойкости - II.

Класс пожарной опасности строительных конструкций - С0.

Природные условия строительства:

- климатический район - IV Г (СП РК 2.04-01-2017);
- значение веса снегового покрова - 0.8 кПа, I зона (НТП РК 01.01-3.1(4.1)-2017);
- значение ветрового давления - 0.56 кПа, III зона (НТП РК 01.01-3.1(4.1)-2017);
- температура наиболее холодной пятидневки 0,92 - минус 26,6 °С (СП РК 2.04-01-2017);
- сейсмичность района - 6 баллов.

Ограждение территории

Ворота металлическое индивидуального изготовления размером 4000х2000(h).

Калитка металлическое индивидуального изготовления размером 1000х2000(h).

Проектируемое ограждение ж/бетонное принято высотой 2,0м по серии 3.017-3.

Ограждение - панель ж/бетонное высотой 2,0м., типа ЗПБ по серии 3.017-3.

Ворота - металлическое размером 4000х1800(h), типа ВМГ по серии 3.017-3.

Калитка - металлическое размером 1000х1800(h) из стального листа.

Фундамент - ж/бетонный, с размерами по подошве 1,2х07м., высотой 0,45м.

Доборные элементы ограждения:

Кирпичные стены - кирпич КР-р-по 250х120х65/1НФ/75/2.0/25 ГОСТ 530-2012 на цементно-песчаном растворе М50 толщиной 250мм.

Фундаменты кирпичных стен - монолитные ленточные сечением 0,3х0,75h из бетона кл. С12/15, W4, F75

ВЕДОМОСТЬ ССЫЛОЧНЫХ И ПРИЛАГАЕМЫХ ДОКУМЕНТОВ

Обозначение	Наименование	Примечание
	ССЫЛОЧНЫЕ ДОКУМЕНТЫ	
Серия 3.017-3.1-3	Ограждения площадок и участков предприятий, зданий и сооружений. Выпуск 1.	
Серия 3.017-3.1-3	Ограждения площадок и участков предприятий, зданий и сооружений. Выпуск 5.	
СН РК 2.01-01-2013	Защита строительных конструкций от коррозий	
ГОСТ 5264-80	Ручная дуговая сварка. Соединения сварные	

Рабочий проект выполнен в соответствии с действующими нормами и правилами и предусматривает мероприятия, обеспечивающие взрывопожарную и пожарную безопасность при эксплуатации объекта, при соблюдений мероприятий предусмотренных проектом.

Гл. инженер проекта: Базарбайулы Т.

Ведомость чертежей основного комплекта АС

Лист	Наименование	Примечание
АС-1	Общие данные	
АС-2	Схема расположения элементов ограждения. Спецификация к схеме ограждения территории	
АС-3	Фрагмент ограждения. Ворота. Калитка. Узел 1. Сеч. 1-1, 2-2, 3-3, 4-4.	
АС-4	Фрагмент кирпичной кладки. Стойки Ст 1. Спецификация материалов.	
АС-5	Калитка К-1. Спецификация материалов	

Мероприятия по защите строительных конструкций от коррозии.

Мероприятия по защите конструкции от коррозии предусмотрены в соответствии с требованиями СН РК 2.01-01-2013, ГОСТ 9.015-74:

Все подземные бетонные и железобетонные конструкции изготавливаются с применением сульфатостойкого портландцемента с окраской всех боковых поверхностей, соприкасающихся с грунтом, горячим битумом за 2 раза.

Под всеми фундаментами выполнена щебеночная подготовка толщ. - 100 мм, насыщенная битумом.

Боковые поверхности бетонных и железобетонных конструкций соприкасающиеся с грунтом обмазать горячим битумом за 2 раза.

Открытие поверхности стальных и соединительных изделий защищаются лакокрасочным покрытием из эмали типа ПФ-115 (ГОСТ 6465-76) по грунтовке ГФ 021 (ГОСТ 25129-82).

Надземная часть монолитных бетонных, ж/бетонных конструкций, за исключением особооговоренных, затирается цементным раствором.

Сварку металлических элементов производить электродами Э-42 по ГОСТ14098-2014. Толщину сварного шва принять по наименьшей толщине свариваемых элементов.

Обратную засыпку пазух фундаментов производить местным непунистым грунтом слоями по 200мм с тщательным уплотнением каждого слоя до плотности 1,65тс/м^3.

Все открытые поверхности стальных элементов окрасить лаком ПФ 170 с 15% содержанием алюминиевой пудры за 2 раза по грунтовке ГФ-021.

Изм.	Кол.уч	Лист	№док.	Подп.	Дата
ГИП		Т.Базарбай			
Исполнитель		Жолмагамбет.			
Проверил		Г.Болатбек			
Норм.контр		Б.Жусупов			

Заказ: -АС

Кладбище "Еспак Мола"

Ограждение территории

Стадия	Лист	Листов
РП	1	5

Общие данные

ХТ ПТ "Мекен и К"

Взамен инв. №

Подп. и дата

Инв. № подл.

Формат А3

Схема расположения элементов ограждения

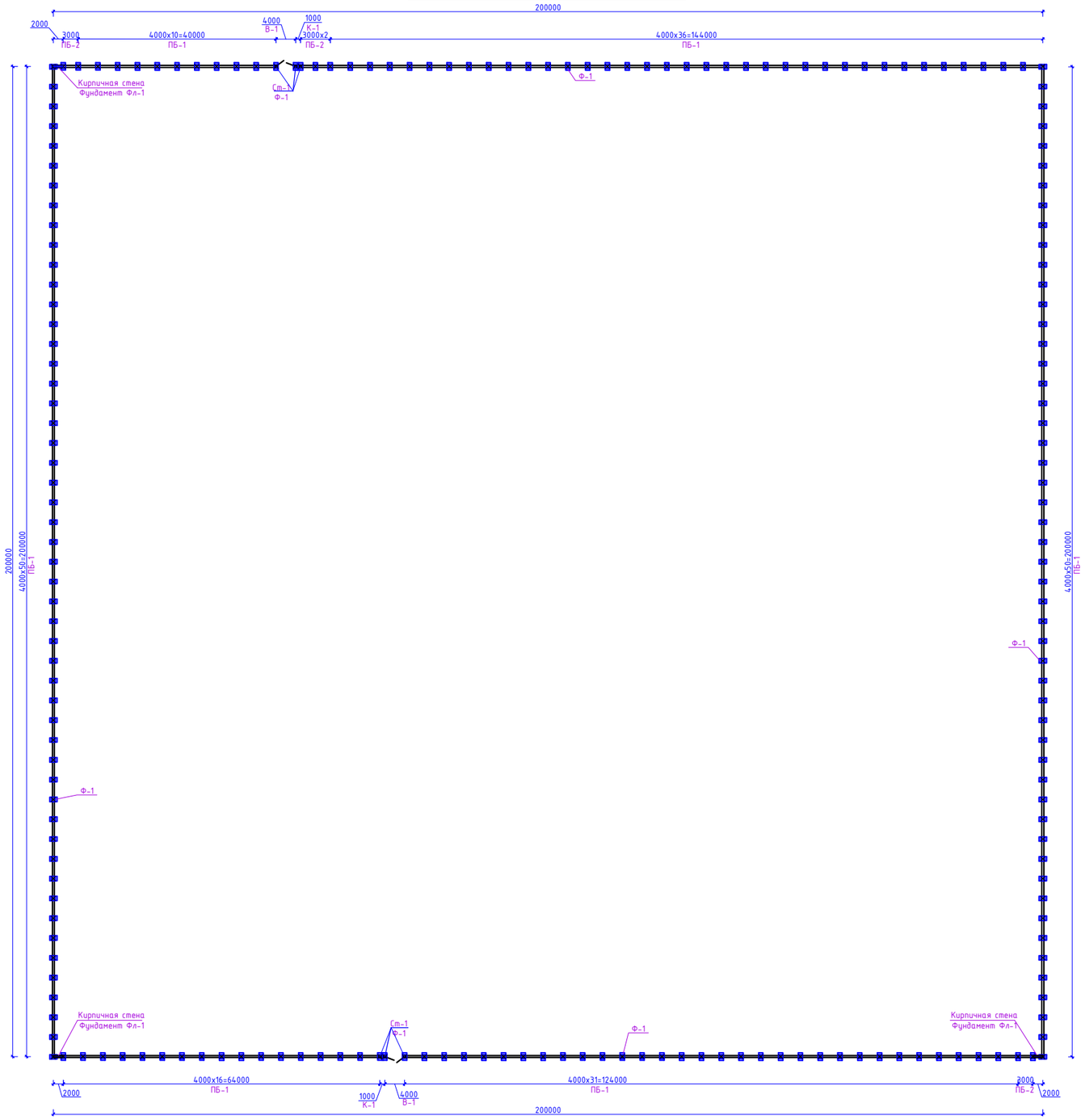

Спецификация к схеме ограждения территории

Поз.	Обозначение	Наименование	Кол.-во, шт.	Масса, ед кг	Примечание
		Ж/бетонное ограждение			800,0 п.м.
К-1	Лист 5	Калитка металлическая 1000x1900(h)	2	56,92	
В-1	Серия 3.017-3 вып. 1	Ворота ВМГ 4,5x1,8	2	176,00	выполнить шириной 4,0м
Ст-1	Лист 4	Стойка металлическая	6	74,34	
ПБ-1	Серия 3.017-3 вып. 1	Панель 3 ПБ 40.20	193	2100,00	
ПБ-2	Серия 3.017-3 вып. 1	Панель 3 ПБ 30.20	4	1700,00	
Ф-1	Серия 3.017-3 вып. 1	Фундамент Ф 12.7.5	204	580,00	
Фл-1	Лист 4	Фундамент ленточный Фл-1, п.м.	6		
	Кирпичная стена Н=1,9м	Кирпич КР-р-по 250x120x65/1НФ/75/2.0/25 ГОСТ 530-2012 на цементно-песчаном растворе М50 толщиной 250мм, п.м.	6		
4	ГОСТ 34028-2015	Ф10 А240, L=400	204	0,25	
5*	ГОСТ 34028-2015	Ф10 А240, L=350	6	0,22	См.п.5
	Заделка фундамента	Бетон кл. С12/15, W4, F75, м3	8,5		

1. Данный лист см. совместно с л. АС- 3-5.
2. Поз. 5 приварить к монтажным петлям ж.б. панелей и заложить в кирпичную кладку.

Ведомость деталей

Поз.	Эскиз
5*	250 / 100

Изм.	Кол.уч	Лист	№док.	Подп.	Дата	Заказ: -АС	
						Кладбище "Еспак Мола"	
ГИП		Г.Базарбай				Ограждение территории	Стадия: РП; Лист: 2; Листов: 5
Исполнитель		Холмагамбет					
Проверил		Г.Болатбек					
Норм.контр		Б.Жусупов				Схема расположения элементов ограждения	ХТ ПТ "Мекен и К"

Взамен инв. №

Подп. и дата

Инв. № подл.

Формат А1

Фрагмент ограждения

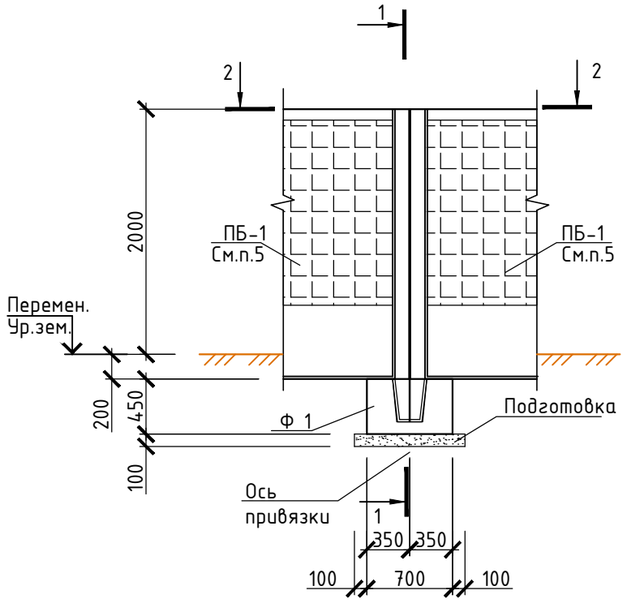

1-1

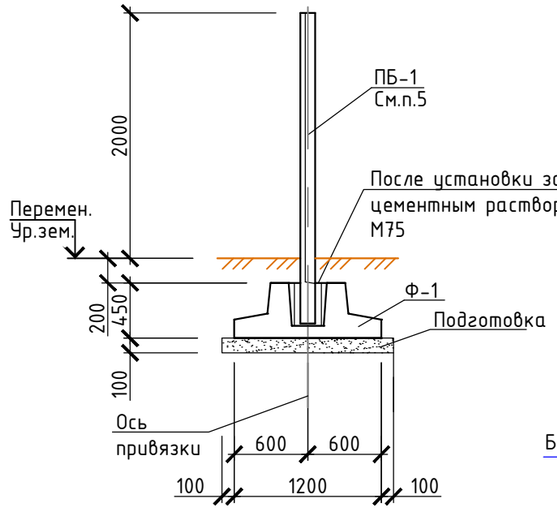

Узел 1

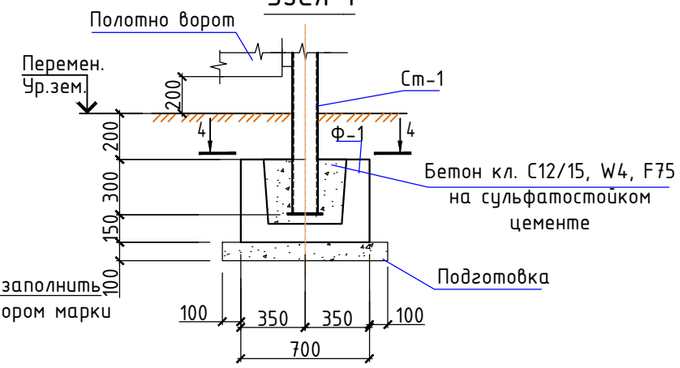

2-2

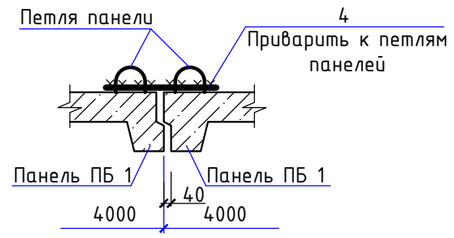

4-4

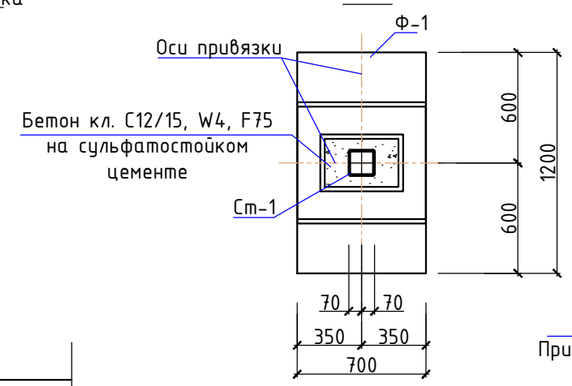

3-3

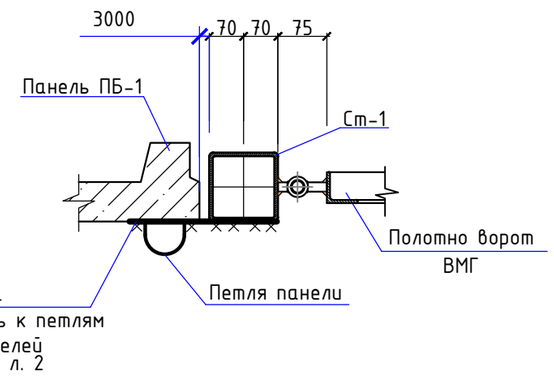

Ворота В-1 Калитка

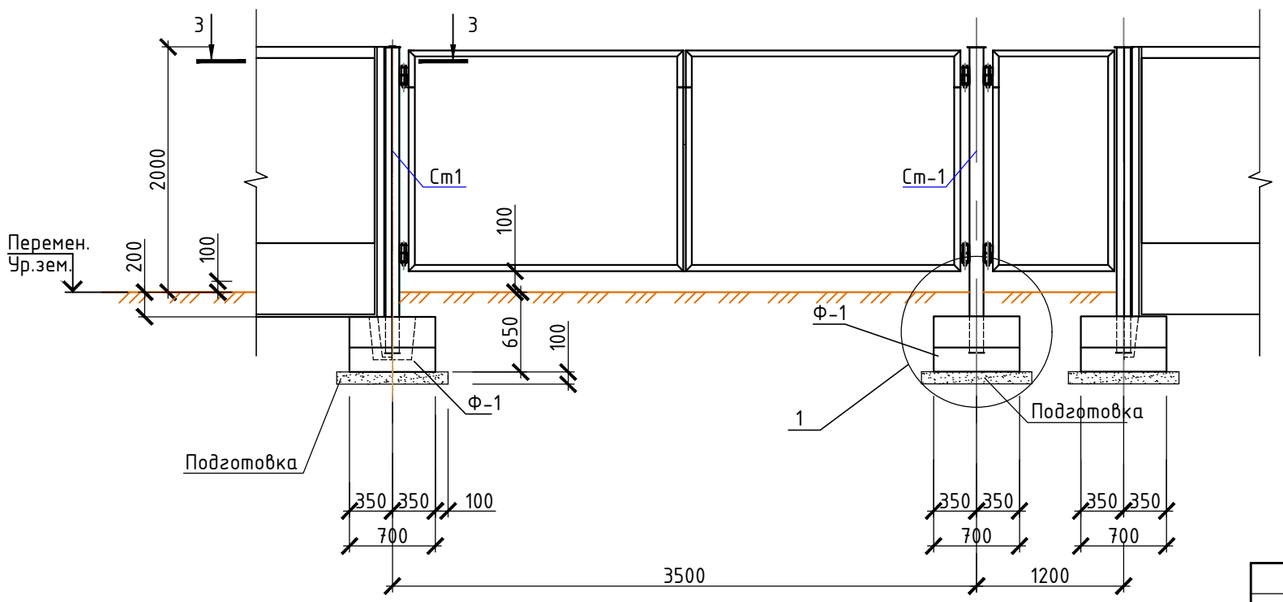

1. Общие указания см. лист 2.
2. Все сварные швы Kf принимать по наименьшей толщине свариваемых элементов.
3. Сварку производить электродами Э42 А ГОСТ 9467-75*.
4. Данный лист читать совместно с листами 1, 2, 4, 5.
5. Все панели ПБ 1 и ПБ 2 окрасить с двух сторон известковой краской за 2 раза.
6. Грунт на нижней границе уплотненной зоны должен иметь объемный вес скелета в сухом состоянии не менее 1,70 т/м3.
7. Подготовку под подошвами фундаментов выполнять превышающей габариты подошвы на 100мм в каждую сторону, толщиной 100мм из щебня, пропитанного битумом до полного насыщения.
8. Наружные поверхности бетонных и ж/б элементов,соприкасающихся с грунтом, обмазать горячим битумом БН 70/30 за 2 раза общей толщиной 1,5 мм по грунтовке из 40% раствора битума в керосине.
9. В случае обнаружения в основании фундаментов грунтов, отличных от принятых в проекте, следует поставить в известность авторов проекта для принятия соответствующих решений.
10. Обратную засыпку выполнять сухим непучинистым грунтом без включений строительного мусора с послойным уплотнением до плотности сухого грунта не менее 1,6т/м^3. Толщина слоев 20...25см.
11. Данный лист см. совместно с листами АС- 2.

						Заказ:			-АС
						Кладбище "Еспак Мола"			
Изм.	Кол.уч	Лист	№док.	Подп.	Дата				
ГИП		Т.Базарбай				Ограждение территории	Стадия	Лист	Листов
Исполнитель		Жолмагамбет.					РП	3	5
Проверил		Г.Болатбек							
Норм.контр		Б.Жусупов				Фрагмент ограждения. Ворота. Калитка. Узел 1. Сеч. 1-1, 2-2, 3-3, 4-4.	ХТ ПТ "Мекен и К"		

Взамен инв. №

Подп. и дата

Инв. № подл.

Формат А3

Фрагмент кирпичной кладки

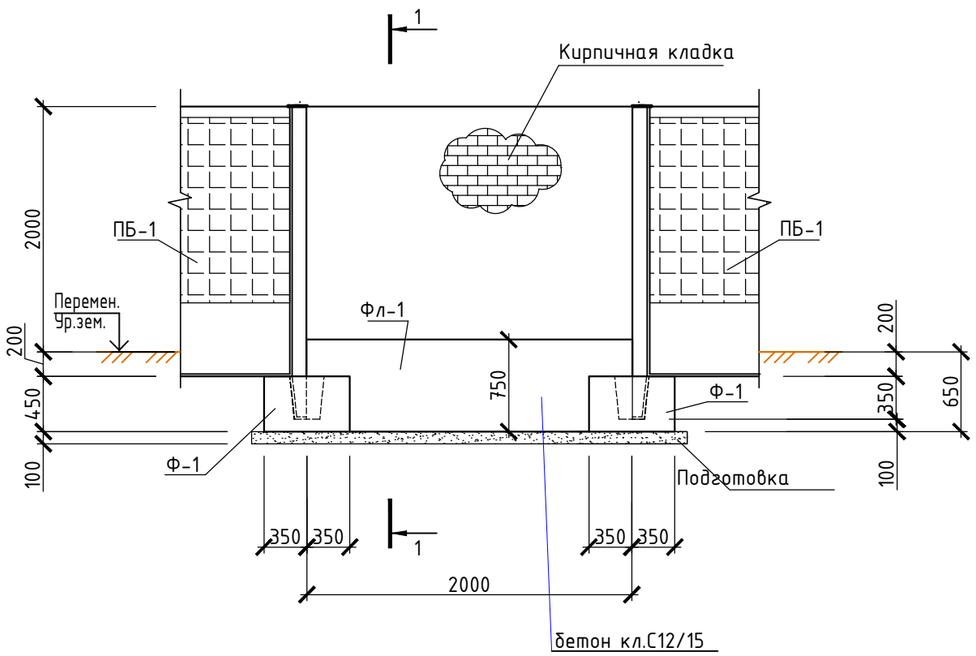

1-1

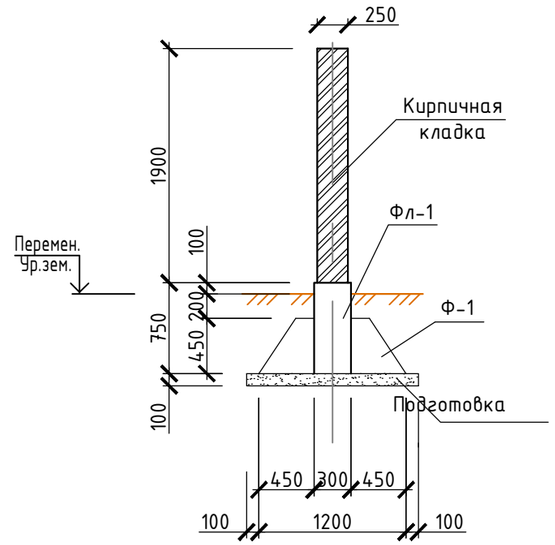

Стойки Ст-1

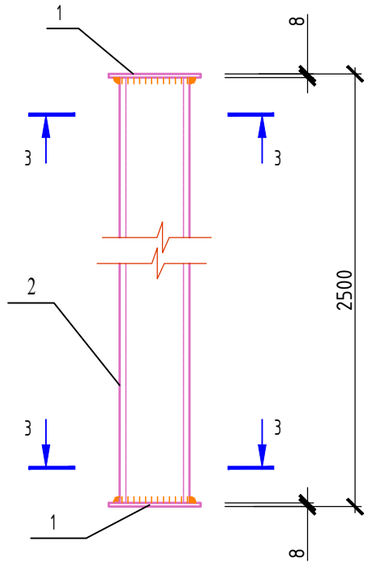

3-3

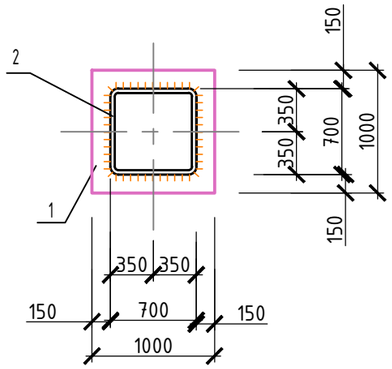

Спецификация

Поз.	Обозначение	Наименование	Кол.	Масса ед., кг	Примечание
		Стойка металлическая Ст-1		74.34	
1		Лист $\frac{8x200x200\ ГОСТ\ 19903-2015}{С235\ ГОСТ\ 27772-88*}$	2	2,51	
2		Гн $\frac{140x\ 7\ ГОСТ\ 30245-2003}{С245\ \ ГОСТ\ 27772-88}$ L=2484	1	69,32	
		Фундамент ленточный Фл-1			
	Материал	Бетон кл. С12/15, W4, F75, м3	1,35		
	кладка	Кирпич КР-р-по 250x120x65/1НФ/75/2.0/25 ГОСТ 530-2012 на цементно-песчаном растворе М50 толщиной 250мм, м3	2,85		
	кирпичная стена	Улучшенная штукатурка с последующей фасадной краской Фасаген, с обеих сторон, м2	22,8		

1. Общие технические требования читать на листе АС-1.
2. Данный лист см. совместно с листом АС- 3.
3. Все сварные швы Kf принимать по наименьшей толщине свариваемых элементов.
4. Сварку производить электродами Э42 А ГОСТ 9467-75*.
5. По верху кирпичной кладки выполнить гидроизоляцию с уклоном i=0.25 из цементно-песчаного раствора толщиной 10...40мм.

Изм.	Кол.уч	Лист	№док.	Подп.	Дата
ГИП		Т.Базарбай			
Исполнитель		Жолмагамбет.			
Проверил		Г.Болатбек			
Норм.контр		Б.Жусупов			

Заказ: -АС

Кладбище "Еспак Мола"

Ограждение территории

Стадия	Лист	Листов
РП	4	5

Фрагмент кирпичной кладки. Стойки Ст-1. Спецификация материалов.

ХТ ПТ "Мекен и К"

Калитка

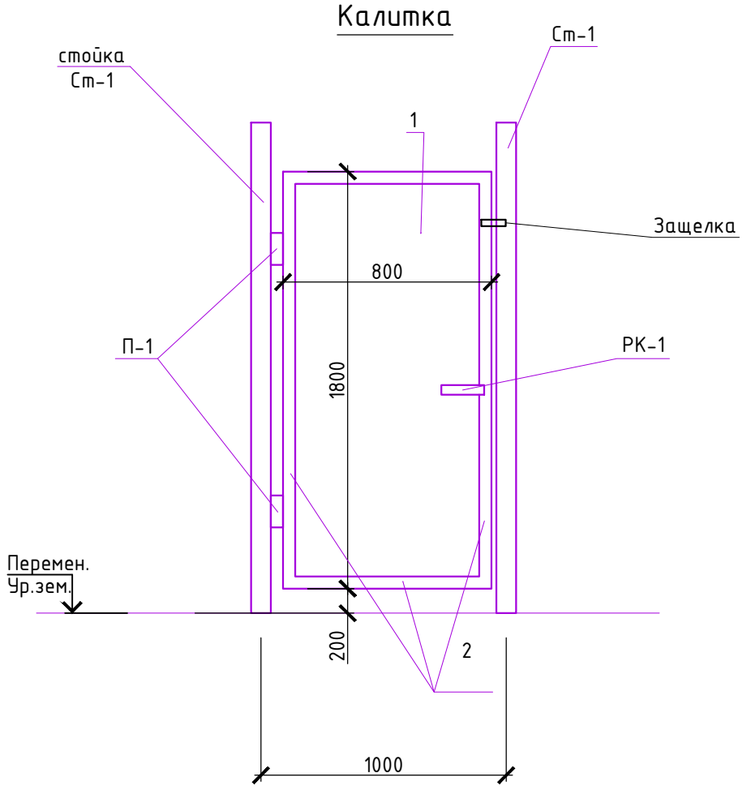

Спецификация конструктивных элементов

Поз.	Обозначение	Наименование	Кол.-во, шт.	Масса, ед. кг	Примечание
К-1		Калитка	2	56,92	
1	ГОСТ 19903-2015	Стальной лист t=2мм, $м^2$	1.8	15,7	28.26
2	ГОСТ 8509-93	L50x50x5, п.м.	5,6	3.77	21.11
П-1	Серия 3.017-1.05.110.100 СБ	Петля	2	2,00	
Рк-1	Серия 3.017-1.05.110.300 СБ	Ручка	1	2,95	
	Серия 3.017-1.05.110.200 СБ	Защелка	1	2,60	

1. Общие технические требования читать на листе АС-1.
2. Данный лист см. совместно с листами АС- 4.
3. Соединение металлических элементов между собой произвести на сварке ($h_{шв}$=6мм) электродами Э-42. Длину сварных швов принять равной длине стыков соединяемых элементов.
4. Все открытые поверхности стальных элементов окрасить лаком ПФ 170 с 15% содержанием алюминиевой пудры за 2 раза по грунтовке ГФ-021.

Изм.	Кол.уч	Лист	№док.	Подп.	Дата	Заказ: -АС			
						Кладбище "Еспак Мола"			
ГИП		Т.Базарбай				Ограждение территории	Стадия	Лист	Листов
Исполнитель		Жолмагамбет.					РП	5	5
Проверил		Г.Болатбек							
Норм.контр		Б.Жусупов				Калитка К-1. Спецификация материалов	ХТ ПТ "Мекен и К"		

Рис. 1

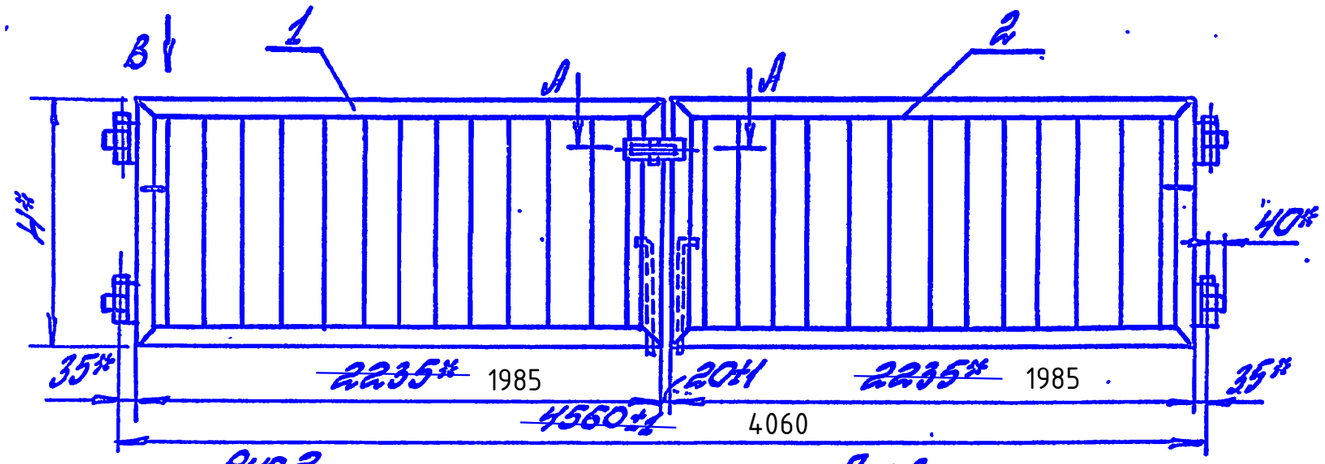

В (1:10)

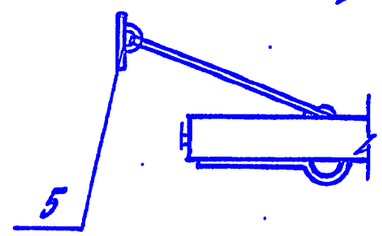

Рис. 2
Остальное - см. Рис. 1

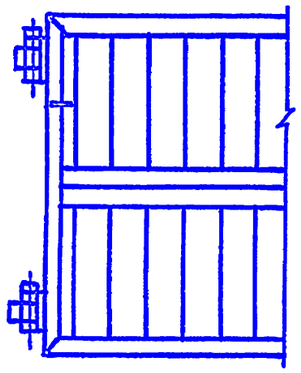

Рис. 3
Остальное - см. Рис. 1

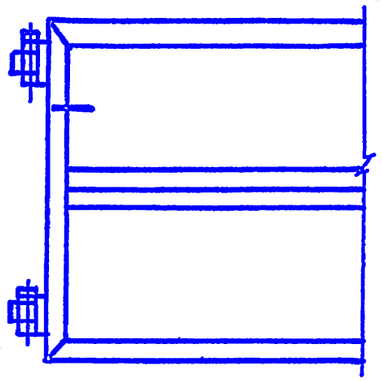

А-А (1:2,5)

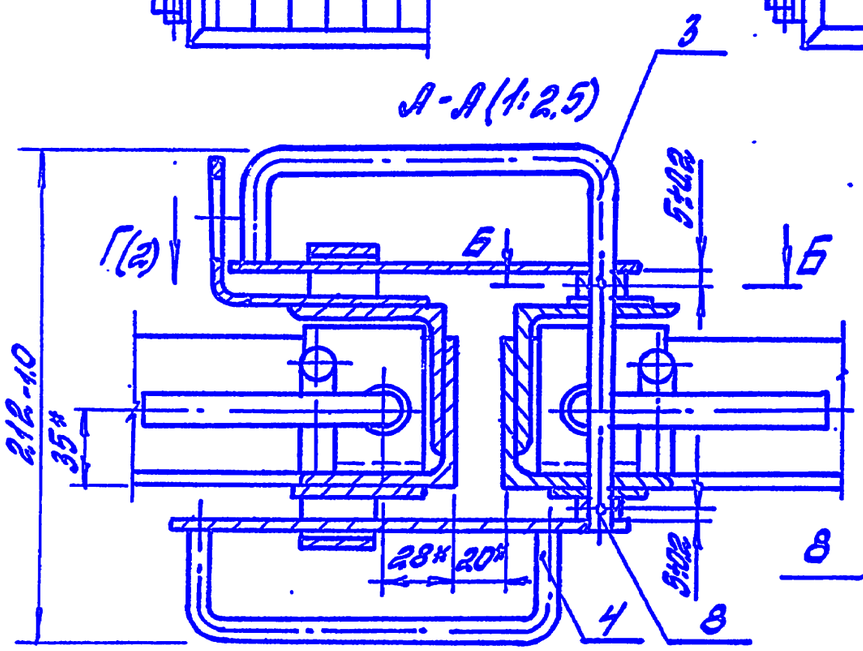

Б-Б (1:1)

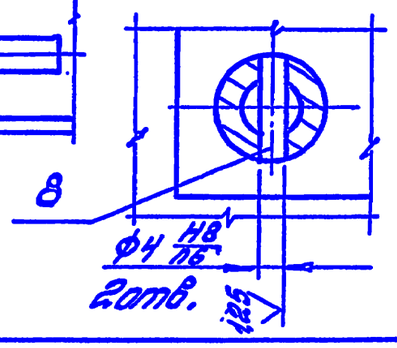

Обозначение	Марка	Рис.	Н, мм	Масса, кг
3.017-3.5-00.00.00	ВМС - 4,5 х 1,0	1	1000	85
-01	ВМС - 4,5 х 1,4	2	1400	134
-02	ВМС - 4,5 х 1,8	2	1800	150
-03	ВМГ - 4,5 х 1,8	3		176

*Размеры для справок.

Привязан: Заказ:
ГИП
Привязал Жолмагамбет
Инв.N

ГИП	Погорелов		
Н.контр.	Лукашевич		
Гл.спец.	Лукашевич		
Вед.инж.	Смирягин		

3.017-3.5-00.00.00 СБ

Ворота распашные металлические шириной 4,5м. Сборочный чертеж

Стадия	Масса	Масштаб
Р	см. табл.	—
Лист 1	Листов 2	

ЦНИИПромзданий

Инв.N подл. | Подпись и дата | Взам.инв.N

Копировал: Полеха

Ц00108-06 10 Формат А3