Республика Казахстан
Кызылординская область

ХТ ПТ "Мекен и Компания"

РАБОЧИЙ ПРОЕКТ

«Ограждающие работы кладбищ вблизи села Миялы (Бәйсеу, Еспақмола, Сақал ата, Бәйгетөбе, Ескі бекет зираты) Кызылкогинского района Атырауской области»

Генеральный план

г. Кызылорда 2024 г.

Республика Казахстан
Кызылординская область

ХТ ПТ "Мекен и Компания"

РАБОЧИЙ ПРОЕКТ

«Ограждающие работы кладбищ вблизи села Миялы (Бәйсеу, Еспақмола, Сақал ата, Бәйгетөбе, Ескі бекет зираты) Кызылкогинского района Атырауской области»

Генеральный план

Директор Базарбайулы Т.

ГИП Базарбайулы Т.

г. Кызылорда 2024 г.

Ведомость основного комплекта чертежей марки ГП

Лист	Наименование	Примечание
1	Общие данные	
2.1-2.5	Ситуационная схема	
3.1-3.5	Генеральный план	
4.1-4.5	Разбивочный план	
5.1-5.5	План организации рельефа. Ведомость объемов земляных масс	

Ведомость ссылочных и прилагаемых документов

Обозначение	*Наименование*	*Примечание*
СН РК 3.01-01-2013	*Градостроительство. Планировка и застройка городские и сельских населенных пунктов*	
ГОСТ 21.508-93	*Правила выполнения рабочей документации генеральных планов предприятий, сооружений и жилищно-гражданских объектов*	
СН РК 3.01-05-2013	*Благоустройство территорий населенных пунктов*	
*СП РК 3.06-101-2012**	*Проектирование зданий и сооружений с учетом доступности для маломобильных групп населения. общие положения*	

Технико-экономические показатели

№ П/П	Наименование показателей	Ед. изм.	В границе участка	% к общ. площ.	Примечание
1	Площадь проектируемого участка:	м2	44998.00	100.00	
2	Площадь грунтового покрытия:	м2	44998.00	100.00	

Часть проекта выполнена в соответствии с действующими нормами и правилами и предусматривает мероприятия , обеспечивающие взрывопожарную и пожарную безопасность при эксплуатации объекта.

Главный инженер проекта Базарбайулы Т.

ОБЩИЕ ДАННЫЕ

Генеральный план объекта разработан на основе:

1. Задания на проектирование, утвержденный заказчиком;
2. Архитектурно-планировочного задания (АПЗ);
3. Эскизного проекта;
4. Топосъемки масштаба 1:500 и инженерно-геологических изысканий, выполненной 2024 года. Система высот - условная, система координат - местная.

1. Описание существующего генерального плана

Площадка строительства находится по адресу: село Миялы, Кызылкогинский район, Атырауская область.

2. Планировочные решения

Проектом предусматриваются строительство железобетонной ограждений по периметру кладбищ. Разделом генеральный план предусмотрено насып под проектируемой ограждений.

Список кладбищ по проекту:

1)Кладбище Сақал ата
2)Кладбище Ескі бекет
3)Кладбище Бәйгітөбе
4)Кладбище
5)Кладбище

Изм.	Кол. уч.	Лист	№ док.	Подп.	Дата
ГИП		Базарбаев			08.24
Проверил		Базарбаев			08.24
Разработал		Молдияр Н			08.24
Н.контр		Базарбаев			08.24

Заказ: -ГП

Кладбище "Сақал ата"

Стадия	Лист	Листов
РП	1	

Общие данные

ХТ ПТ «Мекен и К»
г. Кызылорда, 2024 г.

Взам. инв. N | Подпись и дата | Инв. N подл.

А3

Ситуационная схема

Территория по государственному акту

Взам. инв. N	
Подпись и дата	
Инв. N подл.	

Изм.	Кол. уч.	Лист	№ док.	Подп.	Дата
ГИП		Базарбаев			08.24
Проверил		Базарбаев			08.24
Разработал		Молдияр Н			08.24
Н.контр		Базарбаев			08.24

Заказ: -ГП

Кладбище "Сақал ата"

Кладбище Сақал ата

Стадия	Лист	Листов
РП	2.1	

Ситуационная схема

ХТ ПТ «Мекен и К»
г. Кызылорда, 2024 г.

Формат А3

Генеральный план М1:1000

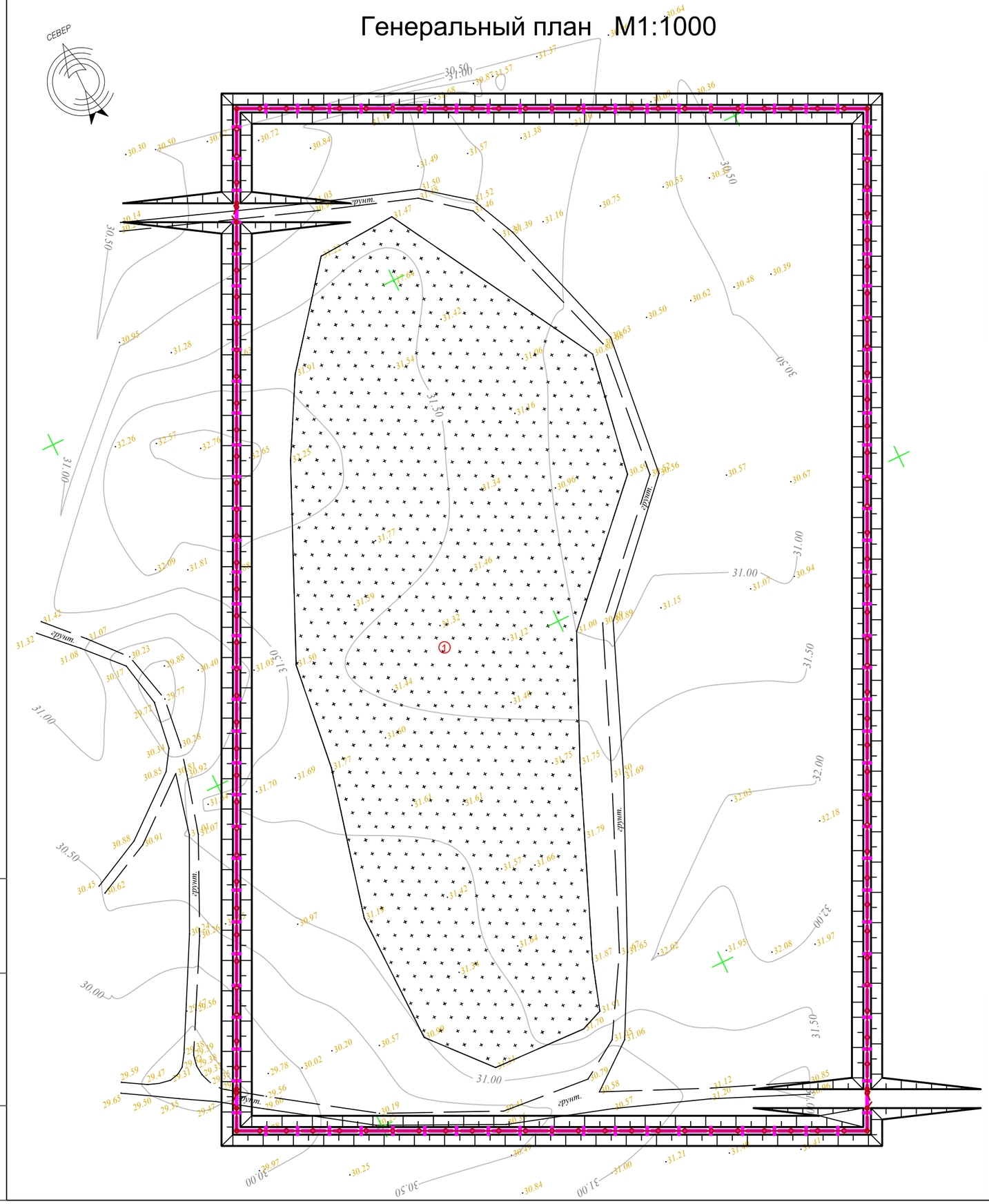

Ведомость жилых и общественных зданий и сооружений

Номер на плане	Наименование и обозначение	Этажность	Количество			Площадь, м²				Строительный объем, м³	
			зданий	квартир		застройки		общая норми-руемая		здания	
				здания	всего	здания	всего	здания	всего		
Проектируемые здания и сооружения											
1	Кладбище "Сакал ата" (существующий)	-	1			-		-		-	

УСЛОВНЫЕ ОБОЗНАЧЕНИЯ

- Проектируемая железобетонная ограждения
- Проектируемая калитка
- Проектируемая ворота
- Территория по государственному акту

Взам. инв. N	Подпись и дата	Инв. N подл.

Изм.	Кол. уч.	Лист	№ док.	Подп.	Дата
ГИП		Базарбаев			08.24
Проверил		Базарбаев			08.24
Разработал		Молдияр Н			08.24
Н.контр		Базарбаев			08.24

Заказ: -ГП

Кладбище "Сакал ата"

Кладбище Сакал ата

Стадия	Лист	Листов
РП	3.1	

Генеральный план М1:1000

ХТ ПТ «Мекен и К»
г. Кызылорда, 2024 г.

330x470

Разбивочный план М1:1000

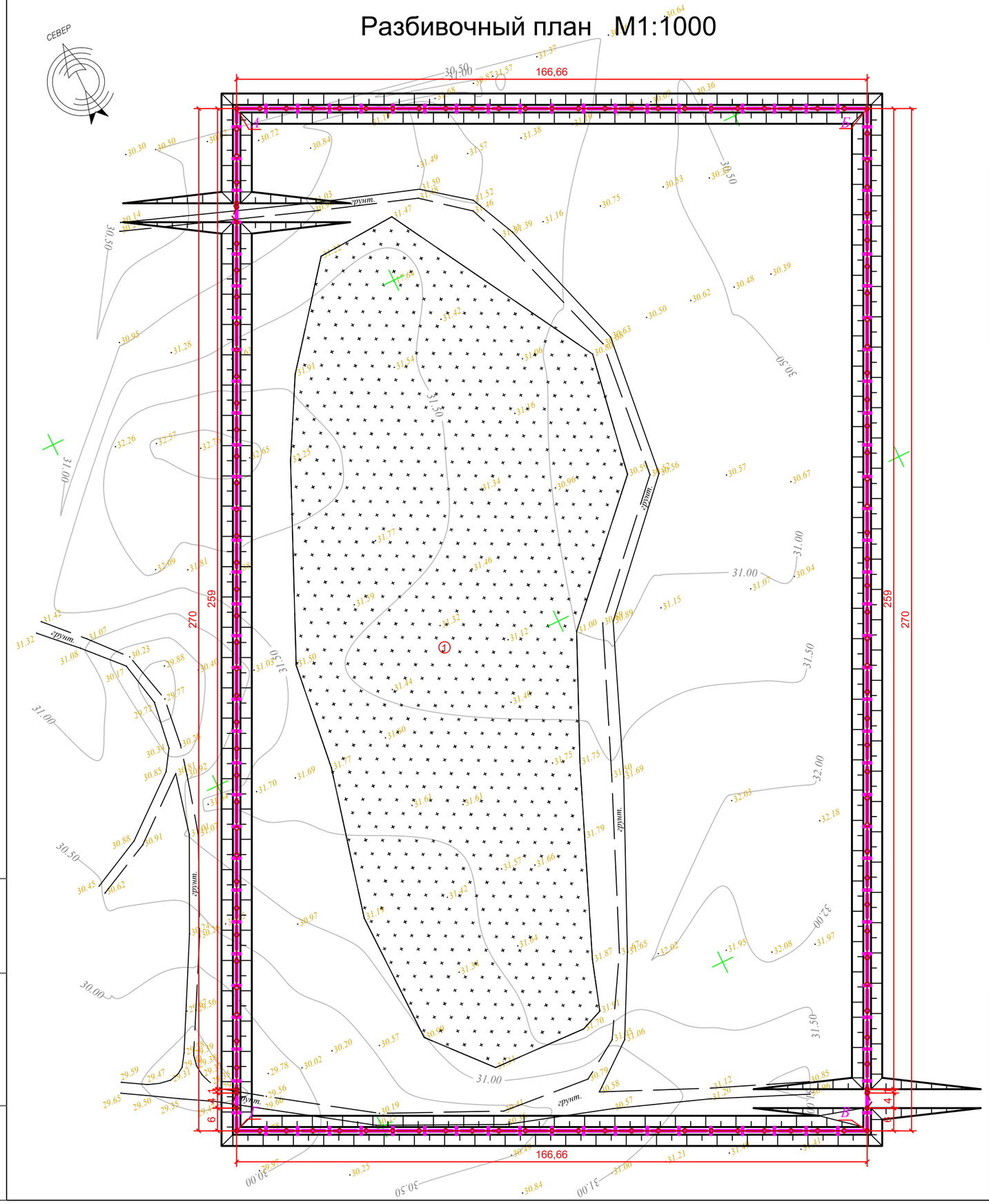

Ведомость жилых и общественных зданий и сооружений

Номер на плане	Наименование и обозначение	Этажность	Количество			Площадь, м²				Строительный объем, м³	
			зданий	квартир		застройки		общая норми-руемая		здания	
				здания	всего	здания	всего	здания	всего		
Проектируемые здания и сооружения											
1	Кладбище "Сакал ата" (существующий)	-	1			-		-		-	

УСЛОВНЫЕ ОБОЗНАЧЕНИЯ

- Проектируемая железобетонная ограждения
- Проектируемая калитка
- Проектируемая ворота
- Территория по государственному акту

Таблица значений координат

№ Точки	X	Y
А	267882.2776	5422558.8643
Б	268032.3705	5422486.4235
В	267915.0116	5422243.2633
Г	267764.9187	5422315.7041

Примечание: 1. Размеры даны в метрах.
2. Основой для переноса проекта в натуру служат координаты углов проектируемого участка.

Изм.	Кол. уч.	Лист	№ док.	Подп.	Дата
ГИП		Базарбаев			08.24
Проверил		Базарбаев			08.24
Разработал		Молдияр Н			08.24
Н.контр		Базарбаев			08.24

Заказ: -ГП

Кладбище "Сакал ата"

Кладбище Сакал ата

Стадия	Лист	Листов
РП	4.1	

Разбивочный план М1:1000

ХТ ПТ «Мекен и К» г. Кызылорда, 2024 г.

Взам. инв. N | Подпись и дата | Инв. N подл.

330x470

План организации рельефа М1:1000

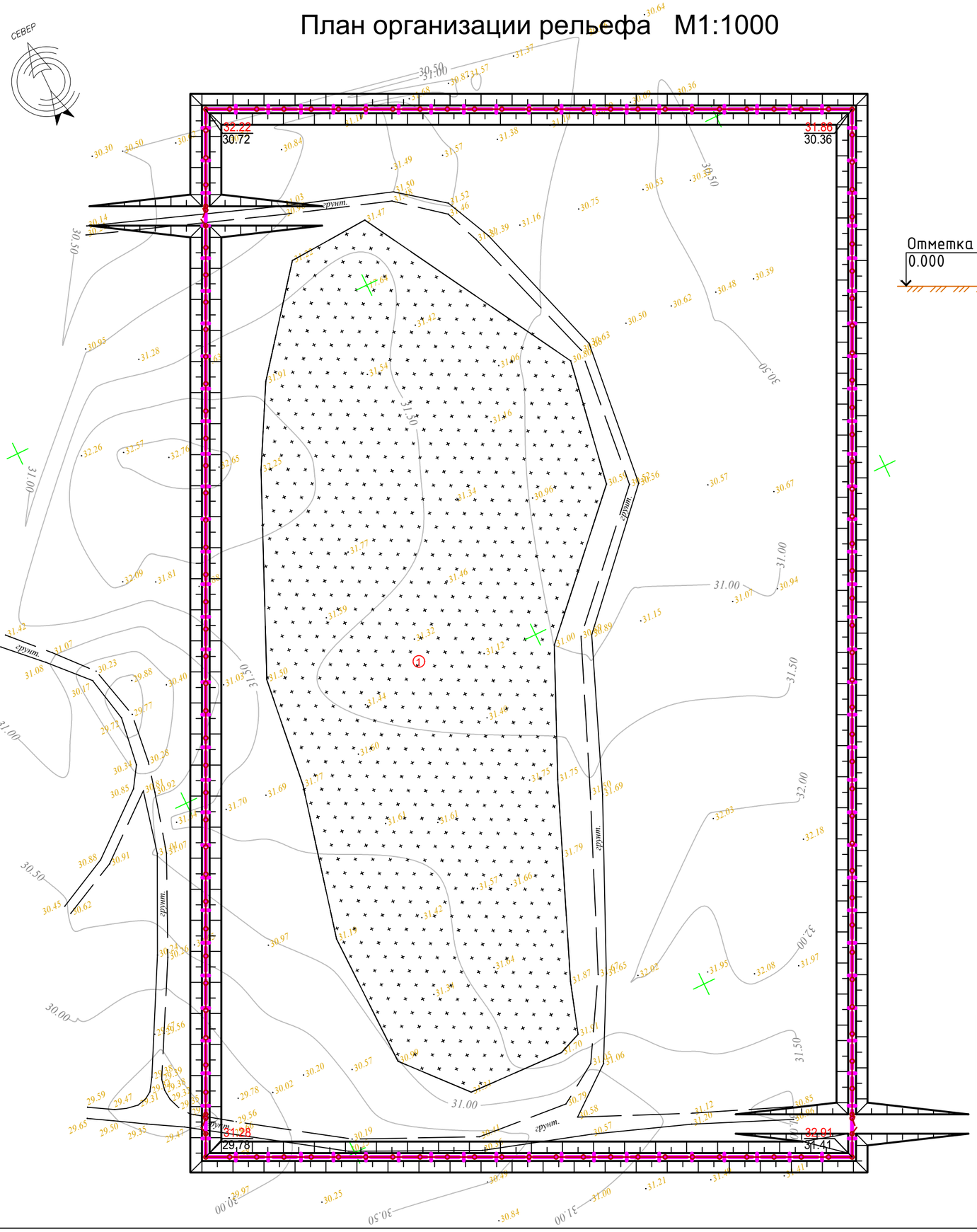

РАЗРЕЗ НАСЫПИ ПОД ПРОЕКТИРУЕМОЙ ЖЕЛЕЗОБЕТОННОЙ ОГРАЖДЕНИЙ

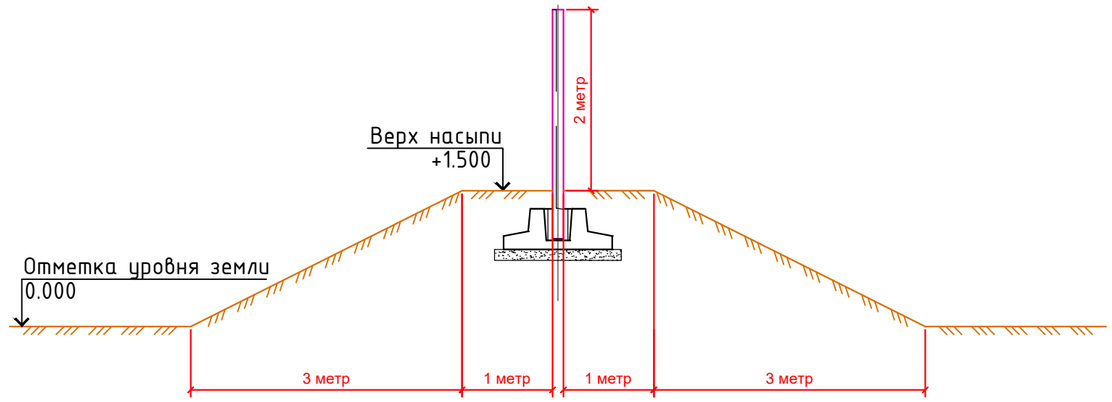

УСЛОВНЫЕ ОБОЗНАЧЕНИЯ

100.50	Проектная (красная), верх насыпи
100.00	Существующая (черная)

Ведомость объемов земляных масс

Наименование	Количество, м3				Примечание
	в участке				
	Насыпь (+)	Выемка (-)	Насыпь (+)	Выемка (-)	
1. Грунт планировки территории	-	-	-		
2. Вытесненный грунт в т. ч. при устройстве		-			
а.) подземных частей зданий сооружений		497			
б.) автодорожных покрытий		-			см.раздел ГП
3. Грунт для устройства высоких полов зданий и обвалований сооружений	7100				
4. Поправка на уплотнение	710		-		
Всего пригодного грунта	7810	497	-		
5. Недостаток пригодного грунта		7313			
6.Итого перерабатываемого грунта	7810	7810			

2. Объем земляных работ в связи с малым объемом работ посчитан в проектных отметках.

Изм.	Кол. уч.	Лист	№ док.	Подп.	Дата
ГИП		Базарбаев			08.24
Проверил		Базарбаев			08.24
Разработал		Молдияр Н			08.24
Н.контр		Базарбаев			08.24

Заказ: -ГП

Кладбище "Сақал ата"

Кладбище Сақал ата

Стадия	Лист	Листов
РП	5.1	

План организации рельефа М1:1000

ХТ ПТ «Мекен и К»
г. Кызылорда, 2024 г.

Взам. инв. N

Подпись и дата

Инв. N подл.

330x470