Форма
в редакции приказа Министра индустрии и инфраструктурного развития Республики Казахстан
от 8 февраля 2021 года № 53
Утвержден приказом
Министра по инвестициям и развитию
Республики Казахстан
от 24 апреля 2017 года № 234

Акт приемки объекта в эксплуатацию

с.Домбыралы «30»ноября2024 г.

Заказчик**ГУ «Отдел строительства Аккольского района», БИН041040003519, Тел. 8 716 3820390, РК, Акмолинская область, Аккольский район, г.Акколь, Нурмагамбетова, 94;**

фамилия, имя, отчество (при его наличии) ИИН, телефон – для физических лиц, наименование организации – для юридических лиц, БИН, телефон, почтовый индекс область, город, район, населенный пункт, наименование улицы, номер дома/здания (стационарного помещения)

на основании:

Декларации о соответствии (прилагается) **от «30»ноября2024года, ТОО «Спецстрой Групп ЛТД»,руководительКабдрахмановаАнарЕртаевна,РК, Павлодарская область, г.Экибастуз, улица Абая, дом 72, кв. 184, БИН 081240018254, сот. 8 705 7074940;**

дата подписания декларации, наименование подрядной (генподрядной) организации, фамилия, имя, отчество (при его наличии) руководителя, юридический адрес, БИН, телефон

Заключения о качестве строительно-монтажных работ (прилагается)**от «30» ноября 2024 года,ТОО «Есиль-Строй-Экспертиза», Кирибаев Б.Ш.аттестат №KZ91VJE00071503 от 29.12.2021 г., №KZ72VJE00062048 от 05.02.2021 г., №KZ18VJE00071944 от 31.01.2022 г.,БИН040140001355, Тел. 8-7152-34-00-88;**

дата подписания заключения, наименование организации, фамилия, имя, отчество (при его, наличии) экспертов технического надзора, № и дата получения аттестатов, БИН, телефон

Заключения о соответствии выполненных работ проекту(прилагается) **от «30» ноября 2024 года,ТОО «Гражданпроект ЗИ», эксперт авторского надзора Тулегенов КайратКалышович,лицензия №22013355, от 15.07.2022 г.,БИН050640006396, 8 778 5001570;**

дата подписания заключения, наименование организации, фамилия, имя, отчество (при его наличии) экспертов авторского надзора, № и дата получения аттестатов, БИН, телефон

произведя осмотр готовности предъявленного подрядчиком (генеральным подрядчиком) к приемке в эксплуатацию объекта:**«Реконструкция водопроводных сетей в с. Домбыралы Аккольского района (корректировка сметной документации)»,уровень ответственности объекта II нормальный, технический несложный**

наименование объекта и вид строительства (новое, расширение, реконструкция,техническое перевооружение, модернизация, капитальный ремонт), уровень ответственности,техническая и технологическая сложность объекта

по адресу**Акмолинская область, Аккольский район, с.Домбыралы.**

(область, район, населенный пункт, микрорайон, квартал, улица, номер дома (корпуса)

проверив комплектность исполнительной технической документации,в том числепосредством электронного модуля исполнительной технической документации "__"_____20__ года, дата ознакомления подтверждает, что:

1. Строительство объекта осуществлено на основании:

1) правоустанавливающего документана земельный участок:

– акт №021415040 на право временного возмездного (долгосрочного, краткосрочного) землепользования (аренды) на земельный участок, площадью 1,5140 га, с целевым назначением – для проектирования и строительства водовода (кадастровый номер 01-001-009-461);

– акт №021415039 на право временного возмездного (долгосрочного, краткосрочного) землепользования (аренды) на земельный участок, площадью 0,4380 га, с целевым назначением – для проектирования и строительства водовода (кадастровый номер 01-001-009-462);

– земельно-кадастровый план земельного участка, площадью 1,0000 га, с целевым назначением - для строительства водопровода, (кадастровый номер 01-001-006-894);

– земельно-кадастровый план земельного участка, площадью 1,0000 га, с целевым назначением - для строительства водопровода, (кадастровый номер 01-001-006-893);

– земельно-кадастровый план земельного участка, площадью 4,5764 га, с целевым назначением - для строительства водопровода, (кадастровый номер 01-001-006-895);

– акт №02141515 на право временного безвозмездного землепользования на земельный участок, площадью 0,0152 га, с целевым назначением – для реконструкции электроснабжения для водопроводных сетей (кадастровый номер 01-001-009-467);

– акт №02141514 на право временного безвозмездного землепользования на земельный участок, площадью 0,0068 га, с целевым назначением – для реконструкции электроснабжения для водопроводных сетей (кадастровый номер 01-001-006-902);

– акт №02141516 на право временного безвозмездного землепользования на земельный участок, площадью 0,0020 га, с целевым назначением – для реконструкции электроснабжения для водопроводных сетей (кадастровый номер 01-001-009-468).

документ, подтверждающий на вступление юридических фактов (юридических составов), на основании которых возникают, изменяются или прекращаются права на земельный участок, в том числе договоры, решения судов, правовыеакты исполнительных органов, свидетельство о праве на наследство,передаточный акт или разделительный баланс при реорганизации негосударственных юридических лиц, владеющих земельным участкомна праве собственности или выкупивших право временного возмездногоземлепользования (аренды).

2) талона о приеме уведомления о начале строительно-монтажных работГУ «Управление государственного архитектурно-строительного контроля Акмолинской области», талон№KZ56REA00336257 от 08.06.2023г., № KZ81REA00388963 от 13.05.2024 г., № KZ17REA00423871 от 10.10.2024 г., № KZ66REA00430555 от 11.11.2024 г;

наименование органа, принявшего уведомление, дата выдачи талона

3) проекта (проектно-сметной документации)ТОО «Гражданпроект ЗИ»,проект №2020-09-08;

наименование проектной организации, номер проекта

ГУ «Отдел строительства Аккольского района», приказ №72-П от 17.08.2021 г., №124 от 25.08.2023 г.;

дата и номер проекта, наименование организации утвердившей (переутвердившей) проект и дата утверждения

2. Строительно-монтажные работы осуществлены в сроки:

начало работ июнь2023;

месяц, год

окончание работ ноябрь2024;

месяц, год

при продолжительности строительства, месяца:

по норме или по проекту организации строительства, месяц: 8;

фактически, месяц: 8;

3. Объект (комплекс) имеет следующие основные технико-экономическиепоказатели(мощность, производительность, производственная площадь,протяженность, вместимость, объем, пропускная способность, провознаяспособность, число рабочих мест и тому подобное, заполняется по всемобъектам (кроме жилых домов) в единицах измерения соответственно целевой продукции или основным видам услуг):

Мощность, производительность и так далее	Единица измерения	По проекту		Фактически	
		общая (с учетом ранее принятых)	в том числе пускового комплекса или очереди	общая (с учетом ранее принятых)	в том числе пуско-вого ком-плекса или очереди
Труба полиэтиленовая для водоснабжения PE 100 SDR 17 ГОСТ 18599-2001 размерами 140х8,3 мм	м	7 104,0		9 558,0	
Труба полиэтиленовая для водоснабжения PE 100 SDR 17 ГОСТ 18599-2001 размерами 110х6,6 мм	м	8 439,0		7 169,0	
Труба полиэтиленовая для водоснабжения PE 100 SDR 17 ГОСТ 18599-2001 размерами 125х7,4 мм	м	1 304,0		1 248,0	
Труба полиэтиленовая для водоснабжения PE 100 SDR 13,6 ГОСТ 18599-2001 размерами 25х2,0 мм	м	0		6 600,0	
Счетчик холодной воды одноструйный класса С, DN 15, Qn 1,5 м3/ч, Tmax 30°С	шт	294		294	
Гидрант пожарный подземный ГОСТ 8220-85 Н 2500 мм	шт	55		50	
Колодец диаметром 1500 мм	шт	84		131	
Колодец диаметром 2000 мм	шт	72		9	
Подстанция комплектная трансформаторная, без силовых трансформаторов, наружной установки тупиковая, номинальное напряжение на стороне ВН 6; 10 кВ, номинальное напряжение на стороне НН 0,4 кВ типа КТПН-25-40 кВА, с Трансформатором распределительный трехфазный двухобмоточный масляный, с алюминиевой обмоткой, напряжение 10 (6) кВ ГОСТ 11677-85 типа ТМ-40/6(10)/0,4 и герметичного исполнения с гофростенкой типа ТМГ-40/6(10)/0,4, номинальная мощность 40 кВА	шт	2		2	
Провод самонесущий защитный с токопроводящей жилой из алюминиевого сплава, с защитной изоляцией из светостабилизированного сшитого полиэтилена, для воздушных линий электропередачи, напряжение 20 кВ СТ РК 2794-2015, марки СИП-3, 1х35-20	км	7,5705		13,358	
Стойка для опор высоковольтных линий электропередачи СТ РК 2387-2013 марки СВ105-3,5	шт	34		62	
Люк из композитных материалов полимерно-песчаный тип Т	шт			141	
Насос скважинный ЭЦВ 5-4-75 Qном=4 м3/ч, Ннom==75 м	шт	2		2	
Шкаф управления для двумя насосными агрегатами, мощностью электродвигателя одного насоса 2,2 кВт, с двумя преобразователями частоты и пускорегулирующей аппаратурой.	шт	1		1	
Шкаф управления тремя электромагнитными клапанами с пускорегулирующей аппаратурой. Регулирование, включение и выключение клапанами осуществляют поплавковое реле (3 шт)	шт	1		1	

Клапан электромагнитный Smart HF-6502? Пилотный 2 1/2" Ду65 Ру12 чугун, нормально-закрытый, AC 220v	шт			3	
Насос дренажный QDX 10-10-0,55LA (0,55кВт)	шт	4		4	
Автоматическая насосная станция СН-3-КЛЕТЕ-СР190-40-380-К-0-0 сосотоящая из двух рабочих и одного резервного центробежных насосов СР190 (парметры насоса Qном=7,45м3/ч, Ннoм=30м, N=1.5кВт), со шкафом управления пускорегулирующей аппаратурой. Станция смонитрована на прочном основании с онтивибрационными подставками, укомплектована всасывающим и напорным коллекторами, обратными клапанами, монометром и запорной арматурой	шт	1		1	
Выключатель поплавковый FLO-01 (5м)	шт			1	
Гидроаккумулятор 100FTT, 100 л	шт			1	
Станция насосная СН-3П-КЕЛЕТ-XST40-200/75-0-380-0 пожаротушения, состоящая из двух рабочих и одного резервного горизонтальных насосов XST40-200/75 (параметры каждого насоса Qном=31м3/ч, Ннoм=45м). Станция оснащена коллекторами, запорной арматурой, защитой от сухого хода	шт	1		1	
Шкаф управления для СН-3П-КЕЛЕТ-XST40-200/75-0-380-0, двух рабочих и одного резервного горизонтальных насосов XST40-200/75, с прямым пуском. Рабочий насос включается вручную. При включении рабочего насоса станция работает без режима поддержания заданного давления до включения вручную. Резервный насос включается автоматический при выходе из строя рабочего. Станция водоснабжения отключается при включении станции пожаротушения	шт	1		1	
Дизель генераторная установка мощностью 20 кВт	шт	1		1	
Резервуар чистой (питьевой) воды ПОЛИПЛАСТИК РЧВ 2800 SN2 – 17320 – 100/103,4	шт	2		2	

Выпуск продукции (оказания услуг), предусмотренной проектом в объеме, соответствующем нормам освоения проектных мощностей в начальный период_____;

факт начала выпуска продукции с указанием объема

Жилой дом имеет следующие показатели:

Жилой дом имеет следующие показатели:

Показатели	Единица измерения	По проекту	Фактически
Общая площадь	метр в квадрате (далее–м2)		
Число этажей	этаж		
Общий строительный объем	метр в кубе (далее–м3)		
В том числе подземной части	м3		
Площадь встроенных, встроенно- пристроенных и пристроенных помещений	м2		

Показатели	По проекту		Фактически	
	число	площадь квартир, м2	число	площадь квартир, м2

	квартир			квартир		
		общая	жилая		общая	жилая
Всего квартир, в том числе: однокомнатных двухкомнатных трехкомнатных четырехкомнатных и более						

4. Технологические и архитектурно-строительные решения по объекту характеризуются следующими данными:

Для водоснабжения с.Домбыралы принята объединенная система хозяйственно-питьевого-противопожарного кольцевого водопровода.

Водоснабжение села принято по следующей схеме:

- вода из двух проектируемых водозаборных скважин (одна рабочая, одна резервная), оборудованных погружными скважинными насосами подается в резервуары чистой воды;

- из РЧВ насосами, расположенными в проектируемой отдельно стоящей насосной станции II подъёма, вода подаётся в проектируемые поселковые сети;

- водопроводные сети запроектированы кольцевыми из полиэтиленовых труб по ГОСТ 18599-2001 ПЭ100 SDR17 Д=110х6.6, 125х7.4, 140х8.3;

- для учета поступающей в село воды предусмотрена установка счетчиков воды в насосной станции на водозаборной скважине;

- для водозаборных и водопроводных сооружений предусмотрена организация зон санитарной охраны с ограждением первого пояса строгого режима.

Работа сооружений запроектирована в зависимости от уровня воды в РЧВ:

- при достижении верхнего уровня воды в резервуарах, происходит отключение погружного насоса насосной станции на водозаборной скважине;

- при достижении среднего уровня регулирующего запаса воды происходит включение погружного насоса на водозаборной скважине.

Работа насосной станции II подъёма запроектирована от давления в сети водопровода.

По степени обеспеченности подачи воды система водоснабжения относится к III категории.

НС 1 подъема

Представляет собой два одноэтажных здания из сэндвич панелей на металлическом каркасе с размерами в плане 3,1 х 3,1 м, высотой до низа несущих конструкций 2,5 м.

Устанавливается на сборные ленточные фундаменты из блоков ФБС.

Проектом предусмотрено бурение двух скважин и устройство над ними зданий насосных станции (1 рабочая, 1 резервная), оборудованных скважинными погружными насосами ЭЦП 5-4-75 производительностью 4,0 м3/час, и напором 75 м. Дебит скважины – 1,5 л/с, глубина установки насоса – 40 м.

В наземном павильоне насосной станции запроектированы трубопроводы с запорной арматурой, обратным клапаном, вантузом, водомером Д=32 мм, аппаратура электрооборудования, электрообогревательные печи.

В случае затопления здания насосной станции предусмотрен приямок для сбора стоков.

Для откачки стоков предусмотрен погружной насос производительность 6,25 м3/час.

Герметизация устья скважины осуществляется с помощью герметичного оголовка, для учета воды запроектирован расходомер Ду=32 мм.

НС 2 подъема

Представляет собой одноэтажное здание из сэндвич панелей на металлическом каркасе с размерами в плане 5,15 х 5,15 м, высотой до низа несущих конструкций 2,5 м.

Устанавливается на сборные ленточные фундаменты из блоков ФБС.

Насосы II подъема предназначены для подачи воды из резервуаров чистой воды в сеть без регулирующей емкости с использованием насосов с частотным преобразователем.

Установка насосов II подъема предусмотрена в отдельно-стоящей насосной станции.

Проектом предусмотрена установка трех групп насосов:

- группа хозяйственно-питьевых насосов;

- противопожарных насосов;

- дренажный насос.

Для откачки аварийных вод из приямка машинного зала при аварии на запорной арматуре или на насосе, принят дренажный насос (1 рабочий, 1 резервный).

Производительность дренажного насоса принята из условия откачки воды из машинного зала не более 2-х часов при слое воды 0,5м.

Для обеззараживания подземных вод проектом принята установка колодца с хлор-сатуратором.

Резервуар

Резервуар чистой (питьевой) воды ПОЛИПЛАСТИК РЧВ 2800 SN2 – 17320 – 100/103,4, Резервуар емк. 100 м3, габаритная высота 6560 мм, ширина 3060 мм, длина – 17920 мм.

Водоводы и внутрипоселковые поселковые сети

Наружное пожаротушение предусматривается от пожарных гидрантов, смонтированных в колодцах на водопроводной сети.

Трехчасовой запас воды на пожаротушение села хранится в 2-х проектируемых резервуарах чистой воды емк. 100 м3, расположенных на площадке водозаборных сооружений.

Высота пожарных гидрантов 2500 мм.

Для обеспечения бесперебойной подачи воды на хозяйственно-питьевые-противопожарные нужды села водовод от площадки насосной станции 1го подъема до водопроводных сооружений проложен водовод в две нитки диаметром 140х8,3 мм из полиэтиленовых ПЭ 100 SDR 17 питьевых труб по ГОСТ 18599-2001.

Поселковые сети приняты кольцевыми диаметром 110х6.6, 125х7.4 из полиэтиленовых ПЭ100 SDR17 питьевых труб по ГОСТ 18599-2001.

Колодцы оборудованы вторыми утепляющими крышками Ø700 мм.

На сетях предусмотрена установка водопроводных колодцев из сборных железобетонных элементов диаметром 1500 и 2000 мм по ТП 901-09-11.84 с установкой в них необходимой запорной арматурой.

Сети подведены непосредственно к границам участков потребителей.

Опорожнение сети в мокрые колодцы предусмотрено в пределах ремонтных участков.

Краткие технические характеристики по особенностям его размещения, по основным материалам и конструкциям, инженерному и технологическому оборудованию

5. На объекте установлено предусмотренное проектом оборудование в количестве согласно актам о его приемке после индивидуального испытания и комплексного опробования;

6. Наружные инженерные коммуникации (холодное и горячее водоснабжение, канализация, теплоснабжение, газоснабжение, электроснабжение и связь) обеспечивают нормальную эксплуатацию объекта (здания, сооружения, помещения) и приняты городскими эксплуатационными организациями;

7. Сметная стоимость по утвержденному проекту (проектной-сметной документации): всего 1 000 372,477 тыс.тенге, в том числе строительно-монтажных работ 865 278,790 тыс.тенге, оборудования, инструмента и инвентаря 33 479,215 тыс.тенге; прочих затрат 101 614,472 тыс.тенге.

8. Сметная стоимость основных фондов, принимаемых в эксплуатацию 932 862,369 тыс. тенге, в том числе: стоимость строительно-монтажных работ 863 309,293 тыс. тенге; стоимость оборудования, инструмента и инвентаря 25 730,890 тыс. тенге; прочих затрат 43 822,186 тыс. тенге.

9. Доля местного содержания предусмотрена в проектно-сметной документации 100% и фактически применено 100% (на объектах, финансируемых за счет государственных инвестиций и средств квазигосударственного сектора);

10. Класс энергоэффективности здания _____;

11. Объект построен в соответствии с утвержденным проектом (проектно-сметной документацией) и требованиями государственных нормативных документов в области архитектуры, градостроительства и строительства.

РЕШИЛ **«Реконструкция водопроводных сетей в с. Домбыралы Аккольского района (корректировка сметной документации)»** принять в эксплуатацию

наименование объекта (комплекса)

Заказчик

Вр.и.о. руководителя отдела Даукенова А.К.

фамилия, имя, отчество (при его наличии), подпись руководителя

Место печати (при наличии)

Технический надзор:

1) Аттестованный (-ые) эксперт (-ы) ТОО «Есиль-Строй-Экспертиза», Кирибаев Б.Ш. аттестат №KZ91VJE00071503 от 29.12.2021 г., №KZ72VJE00062048 от 05.02.2021 г., №KZ18VJE00071944 от 31.01.2022 г.

(фамилия, имя, отчество (при его наличии) эксперта, специализация аттестата, подпись, дата

Место печати (при наличии)

2) Аккредитованная организация ТОО «Есиль-Строй-Экспертиза», директор Бекенов Самат Дулатович

имеющей в своем составе аттестованного (-ых) эксперта (-ов), фамилия, имя, отчество (при его наличии) руководителя, подпись, дата

Место печати (при наличии)

ТОО «Есиль-Строй-Экспертиза», Кирибаев Б.Ш. аттестат №KZ91VJE00071503 от 29.12.2021 г., №KZ72VJE00062048 от 05.02.2021 г., №KZ18VJE00071944 от 31.01.2022 г.

(фамилия, имя, отчество (при его наличии) эксперта, специализация аттестата), подпись, дата

Место печати (при наличии)

Авторский надзор:

1) разработчик проекта ТОО «Гражданпроект ЗИ», Директор Сеитов Алимжан Шораевич

(наименование организации, фамилия, имя, отчество (при его наличии) должность), подпись, дата)

Место печати (при наличии)

2) организация ТОО «Гражданпроект ЗИ», эксперт авторского надзора Тулегенов Кайрат Калышович

(наименование организации, имеющей в своем составе аттестованного (-ых) эксперта (-ов), фамилия, имя, отчество (при его наличии), должность, подпись, дата

Место печати (при наличии)

3) аттестованный (-ые) эксперт (-ы) ТОО «Гражданпроект ЗИ», эксперт авторского надзора Тулегенов Кайрат Калышович

(фамилия, имя, отчество (при его наличии) эксперта, специализация аттестата), подпись, дата

Подрядчик (генеральный подрядчик)

Директор ТОО «Спецстрой Групп ЛТД» Кабдрахманова Анар Ертаевна

фамилия, имя, отчество (при наличии), подпись руководителя

Место печати (при наличии)

Приложение 3 к акту приемки
объекта в эксплуатацию

форма

Технические характеристики объекта (линии электропередач)

№ п/п	Наименование	Единица измерения	Количество
1	2	3	4
1	Воздушные ЛЭП низкого напряжения …	киломерт (далее – км)	
2	Воздушные ЛЭП Высокого напряжения 20 кВ СТ РК 2794-2015, марки СИП-3 1х35-20	км	13,358
3	Кабельные ЛЭП низкого напряжения:	км	0,857
	Кабель силовой число жил 5, напряжение 0,66 кВ ГОСТ 31996-2012, марки ВВГ 5х2,5 (ок)-0,66	км	0,12
	Кабель силовой число жил 5, напряжение 0,66 кВ ГОСТ 31996-2012, марки ВВГ 5х4,0 (ок)-0,66	км	0,2
	Кабель силовой число жил 3, напряжение 0,66 кВ ГОСТ 31996-2012, марки ВВГ 3х4,0 (ок)-0,66	км	0,162
	Кабель силовой число жил 3, напряжение 0,66 кВ ГОСТ 31996-2012, марки ВВГ 3х16 (мк)-0,66	км	0,04
	Кабель силовой число жил 3, напряжение 0,66 кВ ГОСТ 31996-2012, марки ВВГ 3х35+1х16 (ок)-0,66	км	0,028
	Кабель силовой число жил 2, напряжение 0,66 кВ ГОСТ 31996-2012, марки ВВГ 2х2,5 (ок)-0,66	км	0,175
	Кабель силовой число жил 3, напряжение 0,66 кВ ГОСТ 31996-2012, марки ВВГ 3х2,5 (ок)-0,66	км	0,112
	Кабель контрольный с пластмассовой изоляцией и оболочкой, число жил 7, напряжение 0,66 кВ ГОСТ 26411-85, марки КВВГ 7х1,5-0,66	км	0,02
4	Кабельные ЛЭП высокого напряжения…	км	
5	Площадь опор	м 2	
6	Опоры:		
	1) Стойка стальная оцинкованная, граненная, коническая, фланцевая для уличного освещения, толщиной 3 мм ГОСТ 23118-2012, типа СГКФ 9-3 70/169-Б высотой 9000 мм, диаметром 70/169 мм, тип фланца Б	штук (далее – шт)	13
	2) деревянные с деревянными приставками	шт	
	3) деревянные с железобетонными приставками	шт	
	4) железобетонные СВ105-3,5	шт	62
	5) тросовые подвесы	шт	
7	Провода:		
	1) медные	км	
	2) алюминиевые	км	
	3) сталеалюминиевые	км	
8	Кронштейны для светильников:		
	1) железобетонные	шт	
	2) металлические	шт	
9	Арматура уличного освещения:		

	1) светильники с лампами накаливания	шт	
	2) светильники с ртутными лампами	шт	
	3) светильники с люминесцетными лампами	шт	
	4) Светильник уличный светодиодный ГОСТ IEC 60598-1-2017, типа ДКУ-LED 02-150W, мощность 150 Вт, IP67	шт	13
10	Кабели:		
	1) марки… напряжением…	км	
	2) марки… напряжением…	км	
11	Муфты соединительные…	шт	
12	Муфты концевые	шт	
13	Контуры заземления	шт	
14	Устройства грозозащиты	шт	
15	Дорожные покрытия кабельных сетей:		
	1) асфальтобетонные	м 2	
	2) булыжные	м 2	
	3) тротуары	м 2	
16	Подстанция комплектная трансформаторная, без силовых трансформаторов, наружной установки тупиковая, номинальное напряжение на стороне ВН 6; 10 кВ, номинальное напряжение на стороне НН 0,4 кВ типа КТПН-25-40 кВА, мощность силового трансформатора 40 кВА, исполнение по вводу - воздушный, исполнение по выводу - воздушный	шт	2
17	Трансформатор распределительный трехфазный двухобмоточный масляный, с алюминиевой обмоткой, напряжение 10 (6) кВ ГОСТ 11677-85 типа ТМ-40/6(10)/0,4 и герметичного исполнения с гофростенкой типа ТМГ-40/6(10)/0,4, номинальная мощность 40 кВА	шт	2
18	Дизель генераторная установка Max Power MPR-27 U-400 В,50 Гц мощностью 20 кВт в защитном кожухе	шт	1

Заказчик

Вр.и.о. руководителя отдела Даукенова А.К.

фамилия, имя, отчество (при его наличии), подпись руководителя

Место печати (при наличии)

Авторский надзор:

ТОО «Гражданпроект ЗИ», эксперт авторского надзора Тулегенов Кайрат Калыщович

фамилия, имя, отчество (при его наличии), подпись эксперта

Место печати (при наличии)

Приложение 13 к акту приемки
объекта в эксплуатацию
форма

Технические характеристики объекта (сети, водоводы, коллекторы и тому подобное)

№ п/п	Наименование	Единицы измерения	Количество, протяженность	Примечание
1	2	3	4	5
1	Водоводы (общая протяженность)	м		
	1) из стальных труб	м		
	2) из чугунных труб	м		
	3) из асбестоцементных труб	м		
	Труба полиэтиленовая для водоснабжения PE 100 SDR 17 ГОСТ 18599-2001 размерами 140х8,3 мм	м	6241,0	9 558,0
2	Распределительная сеть (общая протяженность)	м		
	1) из стальных труб	м		
	2) из чугунных труб	м		
	3) из асбестоцементных труб	м		
	4) Труба полиэтиленовая для водоснабжения PE 100 SDR 17 ГОСТ 18599-2001 размерами 110х6,6 мм	м	7 169,0	
	5) Труба полиэтиленовая для водоснабжения PE 100 SDR 17 ГОСТ 18599-2001 размерами 125х7,4 мм	м	1 248,0	
	6) Труба полиэтиленовая для водоснабжения PE 100 SDR 13,6 ГОСТ 18599-2001 размерами 25х2,0 мм	м	6 600,0	
	7) Труба полиэтиленовая для водоснабжения PE 100 SDR 17 ГОСТ 18599-2001 размерами 140х8,3 мм	м	3 317,0	
3	Прочие устройства			
	Колодец диаметром 1500 мм	шт	130	
	Колодец диаметром 2000 мм	шт	9	
	Задвижка d-100	шт	20	
	" d-125	шт	13	
	Вентили d-	шт		
	Кран d-50	шт	37	
	" d-25	шт	548	
	Гидрант пожарный подземный ГОСТ 8220-85 Н 2500 мм	шт	50	
	Водопроводный ввод	шт		
	Водоразборная колонка	шт		
	Стальной футляр d-273	м	315	
	" d-325	м	338	
	Питьевой фонтанчик	шт		
Канализация				
1	Коллекторы (общая протяженность)	м		
	1) из керамических труб	м		
	2) из чугунных труб	м		
	3) из бетонных труб	м		
	4) из асбестоцементных труб	м		
	5) из железобетонных труб	м		

2	Канализационная сеть (общая протяженность)	м		
	1) из керамических труб	м		
	2) из чугунных труб	м		
	3) из бетонных труб	м		
	4) из асбестоцементных труб	м		
	5) из железобетонных труб	м		
	6)	м		
3	Прочие устройства			
	Смотровой колодец	шт		
	Выпуск	шт		
	Счетчик холодной воды одноструйный класса С, DN 15, Qn 1,5 м3/ч, Tmax 30°С	шт	294	
	Насос скважинный ЭЦВ 5-4-75 Qном=4 м3/ч, Ннom==75 м	шт	2	
	Шкаф управления для двумя насосными агрегатами, мощностью электродвигателя одного насоса 2,2 кВт, с двумя преобразователями частоты и пускорегулирующей аппаратурой.	шт	1	
	Шкаф управления тремя электромагнитными клапанами с пускорегулирующей аппаратурой. Регулирование, включение и выключение клапанами осуществляют поплавковое реле (3 шт)	шт	1	
	Клапан электромагнитный Smart HF-6502? Пилотный 2 1/2" Ду65 Ру12 чугун, нормально-закрытый, АС 220v	шт		
	Насос дренажный QDX 10-10-0,55LA (0,55кВт)	шт	4	
	Автоматическая насосная станция СН-3-КЛЕТЕ-СР190-40-380-К-0-0 сосотоящая из двух рабочих и одного резервного центробежных насосов СР190 (парметры насоса Qном=7,45м3/ч, Ннom=30м, N=1.5кВт), со шкафом управления пускорегулирующей аппаратурой. Станция смонитрована на прочном основании с онтивибрационными подставками, укомплектована всасывающим и напорным коллекторами, обратными клапанами, монометром и запорной арматурой	шт	1	
	Выключатель поплавковый FLO-01 (5м)	шт	1	
	Гидроаккумулятор 100FTT, 100 л	шт	1	
	Станция насосная СН-3П-КЕЛЕТ-XST40-200/75-0-380-0 пожаротушения, состоящая из двух рабочих и одного резервного горизонтальных насосов XST40-200/75 (параметры каждого насоса Qном=31м3/ч, Ннom=45м). Станция оснащена коллекторами, запорной арматурой, защитой от сухого хода	шт	1	
	Шкаф управления для СН-3П-КЕЛЕТ-XST40-200/75-0-380-0, двух рабочих и одного резервного горизонтальных насосов XST40-200/75, с прямым пуском. Рабочий насос включается вручную. При включении рабочего насоса станция работает без режима поддержания заданного давления до включения вручную. Резервный насос включается автоматический при выходе из строя рабочего. Станция водоснабжения отключается при включении станции пожаротушения	шт	1	
	Резервуар чистой (питьевой) воды ПОЛИПЛАСТИК РЧВ	шт	2	

	2800 SN2 – 17320 – 100/103,4			

Горизонтальный разрез колодца	Вертикальный разрез колодца
Масштаб __б/м____	Масштаб __б/м____

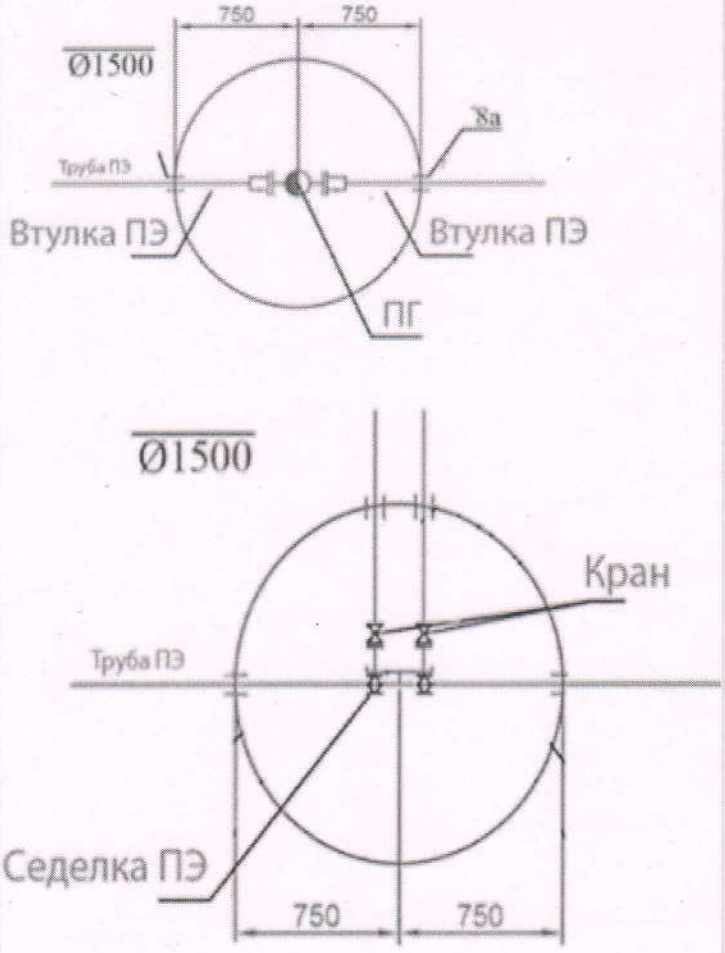

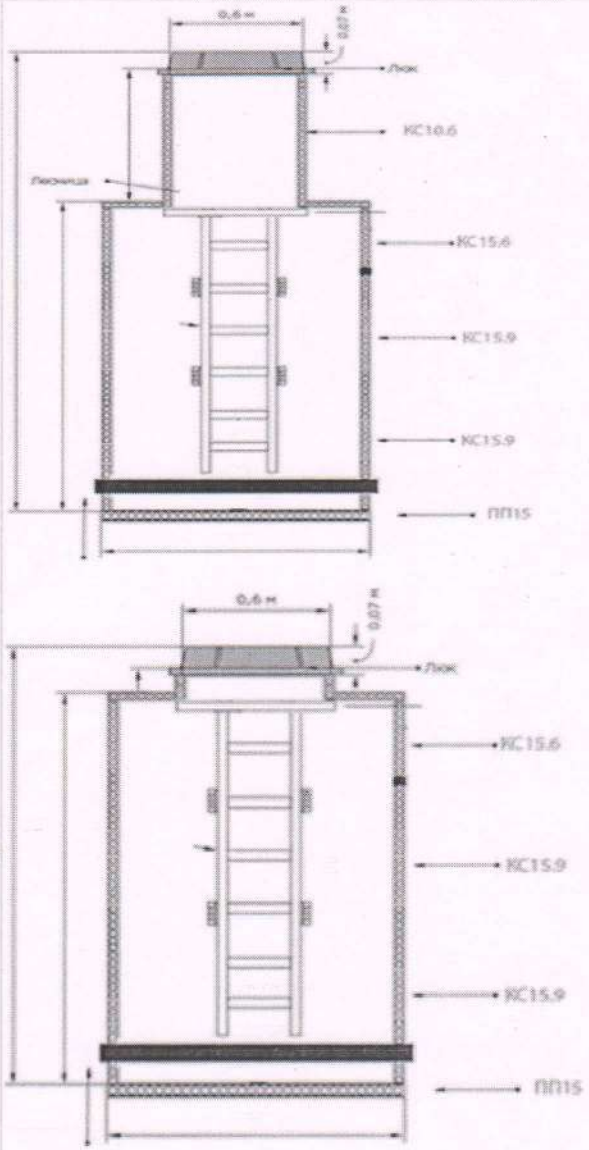

Спецификация

№ п/п	Наименование	Марка	Материал	Диаметр (мм) (размеры)	Количество	Примечание
1	Водопроводный колодец	В-1	бетон	1500	130	
2	Водопроводный колодец	В-1	бетон	2000	9	

Схема привязки колодца к постоянным точкам-ориентирам

Заказчик

Вр.и.о. руководителя отдела Даукенова А.К._____

фамилия, имя, отчество (при его наличии), подпись руководителя

Место печати (при наличии) _____

Авторский надзор:

ТОО «Гражданпроект ЗИ», эксперт авторского надзора Тулегенов Кайрат Калышович

фамилия, имя, отчество (при его наличии), подпись эксперта

Место печати (при наличии) _____

ҚазақстанРеспубликасыИндустрияжә
неинфрақұрылымдықдамуминистріні
ң
2021 жылғы 8 ақпандағы № 53
бұйрығының редакциясында

ҚазақстанРеспубликасы
Инвестицияларжәнедамуминистрінің
2017 жылғы 24 сәуірдегі
№ 234 бұйрығыменбекітілген

нысан

Объектініпайдалануғақабылдауактісі

Домбыралы а. 2024 жылғы «30 »қараша

Тапсырыс беруші «Аққөл аудандық құрылыс бөлімі» мемлекеттік мекемесі,ұялы.8 716 382 0390, БСН 041040003519, ҚР, Ақмола облысы, Аққөл ауданы, Аққөл қ., Нұрмағамбетова, 94;

жеке тұлға үшін - тегі, аты, әкесінің аты (ол болған жағдайда) ЖСН, телефон, заңды тұлға үшін - ұйымның атауы, БСН, телефон, пошталық индексі, облысы, қаласы, ауданы, елді мекені, көше атауы, үй/ғимарат (стационарлық үй-жайлар) нөмірі

Сәйкестік туралы декларация (қоса беріледі) бастап2024 жылы 30»қараша, «Спецстрой Групп ЛТД» ЖШС, Басшысы Кабдрахманова Анар Ертаевна, Қазақстан Республикасы, Павлодар облысы, Екібастұз қаласы, Абай көшесі, 72 үй, 184 пәтер, БСН081240018254, сот. 8 705 707 4940;

декларацияға қол қойылған күні, мердігер (бас мердігер) ұйымның атауы, басшының тегі, аты, әкесінің аты (ол болған жағдайда), заңды мекенжайы, БСН, телефон

Құрылыс-монтаж жұмыстарының сапасы туралы қорытынды (қоса беріледі) 2024 жылы 30»қараша,«Есиль-Строй-Экспертиза» ЖШС, Кирибаев Б.Ш. 29.12.2021ж. №KZ91VJE00071503, 05.02.2021 ж. №KZ72VJE00062048, 31.01.2022 ж. №KZ18VJE00071944 аттестаты, БСН040140001355, Тел. 8-7152-34-00-88;

қорытындыға қол қойылған күні, ұйымның атауы, техникалық қадағалау сарапшыларының тегі, аты, әкесінің аты (ол болған жағдайда), аттестаттар №, алған күні, БСН, телефон

Орындалған жұмыстардың жобаға сәйкестігі туралы қорытынды (қоса беріледі)2024 жылы« 30 »қараша,«Гражданпроект ЗИ» авторлық қадағалау сарапшысы Тулегенов Кайрат Калышович, лицензия №22013355 15.07.2022 ж., БСН 050640006396,ұялы.8 778 500 1570 негізінде;

қорытындыға қол қойылған күні, ұйымның атауы, авторлық қадағалау сарапшыларының тегі, аты, әкесінің аты (ол болған жағдайда), аттестаттар №, алған күні, БСН, телефон мердігердің (бас мердігердің) пайдалануға қабылдауға ұсынған:

Ақмола облысы, Аққөл ауданы, Домбыралы ауылымекенжайы бойынша

(облыс, аудан, елді мекен, шағын аудан, орам, көше, үйдің (корпустың) нөмірі)

«Аққөл ауданының Домбыралы ауылында сүкүбыр желілерін реконструкциялау» (сметалық құжаттаманы түзету)», объектінің жауапкершілік деңгейі II қалыпты, техникалық жағынан күрделі емес

объектінің атауы, құрылыстың түрі (жаңадан салу, кеңейту, реконструкциялау, техникалық қайта жарақтандыру, жаңғырту, күрделі жөндеу), объектінің жауапкершілік деңгейі, техникалық және технологиялық күрделігі

объектінінің атқарушылық техникалық құжаттамасының жиынтығын, оның ішінде атқарушылық техникалық құжаттамасын электрондық модуль арқылы "___" _____ тексеріп, дайындығына тексеру жүргізе отырып және танысқан күнімыналарды:

1. Объектінің құрылысы:

1) акт №021415040 жер учаскесіне уақытша өтеулі (ұзақ мерзімді, қысқа мерзімді) жер пайдалану (жалға алу) құқығына, ауданы 1,5140 га, мақсатты мақсаты – су құбырын жобалау және салу үшін (Кадастрлық нөмірі 01-001-009-461);

акт №021415039 жер учаскесіне уақытша өтеулі (ұзақ мерзімді, қысқа мерзімді) жер пайдалану (жалға алу) құқығына, ауданы 0,4380 га, су құбырын жобалау және салу үшін нысаналы мақсаты бар (кадастрлық нөмірі 01-001-009-462);

жер учаскесінің жер-кадастрлық жоспары, ауданы 1,0000 га, нысаналы мақсаты - су құбырын салу үшін, (Кадастрлық нөмірі 01-001-006-894);

жер учаскесінің жер-кадастрлық жоспары, ауданы 1,0000 га, нысаналы мақсаты - су құбырын салу үшін, (Кадастрлық нөмірі 01-001-006-893);

жер учаскесінің жер-кадастрлық жоспары, ауданы 4,5764 га, нысаналы мақсаты - су құбырын салу үшін, (Кадастрлық нөмірі 01-001-006-895);

су құбыры желілері үшін электрмен жабдықтауды реконструкциялау үшін – нысаналы мақсаты 0,0152 га жер учаскесіне уақытша өтеусіз жер пайдалану құқығына арналған №02141515 акт (кадастрлық нөмірі 01-001-009-467);

акт №02141514 жер учаскесіне уақытша өтеусіз жер пайдалану құқығына, ауданы 0,0068 га, нысаналы мақсаты – су құбыры желілері үшін электрмен жабдықтауды реконструкциялау үшін (Кадастрлық нөмірі 01-001-006-902);

акт № 02141516 жер учаскесіне уақытша өтеусіз жер пайдалану құқығына, ауданы 0,0020 га, нысаналы мақсаты – су құбыры желілері үшін электрмен жабдықтауды реконструкциялау үшін (Кадастрлық нөмірі 01-001-009-468).*жер учаскесіне құқықтар туындайтын, өзгертілетін немесе тоқтатылатын заңдық фактілердің (заңдық құрамдарының) басталғанын растайтын құжат, оның ішінде шарттар, соттардың шешімдері, атқарушы органдардың құқықтық актілері, мұрагерлікке құқық туралы куәлік, меншік құқығымен жер учаскесіне иеленген немесе уақытша өтеулі жер пайдалану (жалдау) құқығын сатып алған мемлекеттік емес заңды тұлғаларды қайта ұйымдастыру кезіндегі табыстау актісі немесе бөлу балансы жер учаскесіне құқық белгілейтін құжат немесе қолданыстағы гимараттардың үй-жайларын (жеке бөліктерін) реконструкциялау (қайта жоспарлау, қайта жабдықтау) туралы*

2) «Ақмола облысының мемлекеттік сәулет-құрылыс бақылау басқармасы» мемлекеттік мекемесі 08.06.2023 ж. №KZ56REA00336257, 13.05.2024 ж. №KZ81REA00388963, 10.10.2024 ж. № KZ17REA00423871, 11.11.2024 ж. № KZ66REA00430555; талоны қызметті немесе белгілі бір іс-қимылды жүзеге асыра бастағаны немесе тоқтатылғаны туралы хабарламаны қабылдау туралы;

хабарлама қабылдаған ұйымның атауы, талон берген күні

3) «Аккөл аудандық құрылыс бөлімі» мемлекеттік мекемесі 17.08.2021 ж №72-П, 25.08.2023 ж. №124 бұйрығымен бекітілген;

бекітілген жобаны бекіткен (қайта бекіткен) ұйымның атауы және бекітілген күні

«Гражданпроект ЗИ» ЖШС, жоба №2020-09-08;

жобалаушы ұйымның атауы, жобаның нөмірі жоба (жобалау-сметалық құжаттамасы) негізінде жүзеге асырылған.

2. Құрылыс-монтаждау жұмыстары мынадай мерзімде жүзеге асырылды:

жұмыстың басталуы маусым 2023 ж.;

айы, жылы

жұмыстың аяқталуы қараша 2024 ж.;

айы, жылы

құрылыстың ұзақтығы, ай:

құрылысты ұйымдастыру нормасы бойынша немесе жобасы бойынша 8 ай;

нақты 8 ай;

3. Объектінің (кешеннің) мынадай негізгі техникалық-экономикалық көрсеткіштері бар (қуаттылық, өнімділік, өндірістік алаң, ұзындық, сыйымдылық, көлем, өткізу қабілеттілігі, тасымалдау қабілеттілігі, жұмыс орындарының саны және сол сияқты) барлық объектілер (тұрғын үйлерден басқа) бойынша (нысаналы өнімдерге немесе көрсетілетін қызметтердің негізгі түрлеріне сәйкес өлшем бірліктерімен толтырылады):

Қуаттылық, өнімділік және т.б.	Өлшем бірлігі	Жоба бойынша		Нақты	
		жалпы (бұрын қабылданған-дарды ескере отырып)	оның ішінде іске қосу кешені немесе кезегі	жалпы (бұрын қабылданған-дарды ескере отырып)	оның ішінде іске қосу кешені немесе кезегі
Сумен жабдықтауға арналған полиэтилен құбыры PE 100 SDR 17 ГОСТ 18599-2001 өлшемдері 140х8, 3 мм	м	7 104,0		9 558,0	
Сумен жабдықтауға арналған полиэтилен құбыры PE 100 SDR 17 ГОСТ 18599-2001 өлшемдері 110х6, 6 мм	м	8 439,0		7 169,0	
Сумен жабдықтауға арналған полиэтилен құбыры PE 100 SDR 17 ГОСТ 18599-2001 өлшемдері 125х7, 4 мм	м	1 304,0		1 248,0	
Сумен жабдықтауға арналған полиэтилен құбыры PE 100 SDR 13,6 ГОСТ 18599-2001 өлшемдері 25х2, 0 мм	м	0		6 600,0	
Суық су есептегіш бір ағынды сынып С, DN 15, Qn 1,5 м3 / сағ, Tmax 30°С	шт	294		294	
Жерасты өрт гидранты ГОСТ 8220-85 h 2500 мм	шт	55		50	
Диаметрі 1500 мм құдық	шт	84		130	
Диаметрі 2000 мм құдық	шт	72		9	
Толық трансформаторлық қосалқы станция, күштік трансформаторларсыз, сыртқы қондырғысы тұйық, ВН 6 жағындағы номиналды кернеу; 10 кВ, НН жағындағы номиналды кернеу 0,4 кВ типті КТПН-25-40 кВА, трансформаторы бар тарату үш фазалы екі орамалы май, алюминий орамасы бар, кернеуі 10 (6) кВ МЕМСТ 11677-85 типті ТМ-40/6(10)/0,4 және ТМГ-40/6 (10)/0,4 типті гофростенкамен герметикалық орындалған, номиналды қуаты 40 кВА	шт	2		2	
Электр берудің әуе желілері үшін жарық тұрақтандырылған тігілген полиэтиленнен жасалған қорғаныш оқшаулағышы бар алюминий қорытпасынан жасалған өткізгіш тұрғын үймен өзін-өзі қамтамасыз ететін қорғаныс сымы, кернеуі 20 кВ ҚР СТ 2794-2015, ССП-3, 1х35-20 маркалы	км	7,5705		13,358	
ҚР СТ 2387-2013 СВ105-3,5 маркалы жоғары вольтты электр беру желілерінің тіректеріне арналған тіреу	шт	34		62	
Композиттік материалдардан жасалған Люк полимерлі-құмды түрі Т	шт			141	
Ұңғыма сорғысы ЭЦВ 5-4-75 Qном=4 м3 / сағ, Ннom= = 75 м	шт	2		2	
Екі сорғы қондырғысына арналған басқару	шт	1		1	

шкафы, бір сорғының электр қозғалтқышының қуаты 2,2 кВт, екі жиілік түрлендіргіші және іске қосу аппаратурасы бар.					
Іске қосу аппаратурасы бар үш электромагниттік клапанды басқару шкафы. Клапандармен реттеуді, қосуды және өшіруді қалқымалы реле жүзеге асырады (3 дана)	шт	1		1	
Smart HF-6502 электромагниттік клапаны? Пилоттық 2 1/2" Ду65 Ру12 шойын, қалыпты-жабық, AC 220v	шт			3	
QDX 10-10-0,55 la (0,55 кВт)дренаждық сорғы	шт	4		4	
Автоматты сорғы станциясы СН-3-КЛЕТЕ-СР190-40-380-К-0-0 Екі жұмысшыдан және бір резервтік ортадан тепкіш сорғылардан тұратын СР190 (сорғының параметрлері qном=7,45м3/сағ, Нном=30м, N=1.5 кВт), іске қосу реттеу аппаратурасын басқару шкафы бар. Станция дірілге қарсы тіректері бар берік негізде құрастырылған, сору және қысым коллекторларымен, тексеру клапандарымен, монометрмен және бекіту арматурасымен жабдықталған	шт	1		1	
Flo-01 (5м)қалқымалы қосқыш	шт			1	
100ftt аккумуляторы, 100 л	шт			1	
SN-3P-KELET-xst40 сорғы станциясы-200/75-0-380-0 Екі жұмысшыдан және бір xst40-200/75 резервтік көлденең сорғылардан тұратын өрт сөндіру (әрбір сорғының параметрлері qном=31м3 / сағ, Нном=45м). Станция коллекторлармен, бекіткіш арматурамен, құрғақ жүруден қорғаумен жабдықталған	шт	1		1	
SN-3P-KELET-xst40 басқару шкафы-200/75-0-380-0, екі жұмысшы және бір резервтік көлденең сорғы xst40-200/75, тікелей іске қосу. Жұмыс сорғысы қолмен қосылады. Жұмыс сорғысын қосқан кезде станция қолмен қосылғанға дейін берілген қысымды ұстап тұру режимінсіз жұмыс істейді. Резервтік сорғы жұмысшы істен шыққан кезде автоматты түрде қосылады. Сумен жабдықтау станциясы өрт сөндіру станциясы қосылған кезде ажыратылады	шт	1		1	
20 кВт дизельді генератор қондырғысы	шт	1		1	
Таза (ауыз) су ыдысы ПОЛИПЛАСТИК РЖВ 2800 SN2 – 17320-100/103, 4	шт	2		2	

Бастапқы кезеңде жобалық қуаттылықтарды игеру нормаларына сәйкес жобада көзделген көлемде өнім шығару (қызметтер көрсету)_____

(көлемін көрсете отырып, өнімдерді шығарудың нақты басталуы)

Тұрғын үйдің мынадай көрсеткіштері бар:

Көрсеткіштер	Өлшем бірлігі	Жоба бойынша	Нақты
Жалпы алаңы	шаршы метр (бұдан әрі – м^2)		
Қабаттар саны	қабат		
Құрылыстың жалпы көлемі	текше метр (бұдан әрі – м^3)		
Оның ішінде жерасты бөлігі	м^3		
Жапсарлас салынған, жапсарлас-жанастыра салынған және	м^2		

жанастыра салынған үй-жайлар алаңы						
Көрсеткіштер	Жоба бойынша			Нақты		
	пәтерсаны	пәтер алаңы, $м^2$		пәтер саны	пәтер алаңы, $м^2$	
		жалпы	тұрғын		жалпы	тұрғын
Барлық пәтер, оның ішінде: бір бөлмелі						
екі бөлмелі						
үш бөлмелі						
төрт бөлмелі және одан көп						

4. Объект бойынша технологиялық және сәулет-құрылыс шешімдері мынадай деректермен сипатталады:

Домбыралы ауылын сумен жабдықтау үшін шаруашылық-ауызсу-өртке қарсы айналма су құбырының біріктірілген жүйесі қабылданды.

Ауылды сумен жабдықтау мынадай схема бойынша қабылданды:

- суасты ұңғыма сорғыларымен жабдықталған екі жобаланған су алу ұңғымаларынан (бір жұмыс, бір резерв) су таза су резервуарларына беріледі;
- ржв-дан жобаланатын жеке тұрған II көтеру сорғы станциясында орналасқан сорғылармен су жобаланатын кенттік желілерге беріледі;
- су құбырлары ГОСТ 18599-2001 PE100 SDR17 d=110x6.6, 125x7.4, 140x8.3 бойынша полиэтилен құбырларынан сақиналы етіп жасалған;
- ауылға келіп түсетін суды есепке алу үшін су алу ұңғымасындағы сорғы станциясында су есептегіштерін орнату көзделген;
- су жинау және су құбыры құрылыстары үшін қатаң режимдегі бірінші белдеуді қоршаумен санитарлық қорғау аймақтарын ұйымдастыру көзделген.

Құрылыстардың жұмысы РЖВ су деңгейіне байланысты жобаланған:

- резервуарлардағы судың жоғарғы деңгейіне жеткенде су алу ұңғымасындағы сорғы станциясының суасты сорғысы ажыратылады;
- реттеуші су қорының орташа деңгейіне жеткенде су алу ұңғымасындағы суасты сорғысы қосылады.

II көтеру сорғы станциясының жұмысы су құбыры желісіндегі қысымнан жобаланған.

Сумен жабдықтауды қамтамасыз ету дәрежесі бойынша сумен жабдықтау жүйесі III санатқа жатады.

NS 1 көтеру

Бұл өлшемі 3,1 х 3,1 м, тірек құрылымдарының түбіне дейін биіктігі 2,5 м болатын металл қаңқалы сэндвич панельдерден тұратын екі қабатты ғимарат.

ФБС блоктарынан құрастырмалы таспалы іргетастарға орнатылады.

Жобада екі ұңғыманы бұрғылау және олардың үстінде өнімділігі 4,0 м3/сағ 5-4-75 ұңғымалық сүңгуір сорғылармен жабдықталған сорғы станциясының ғимараттарын (1 жұмыс, 1 резервтік) және 75 м қысыммен орнату көзделген.

Сорғы станциясының жерүсті павильонында бекіту арматурасы, кері клапаны, вантузы, д=32 мм су өлшегіші, электр жабдығының аппаратурасы, электр жылыту пештері бар құбырлар жобаланған.

Сорғы станциясының ғимараты су басқан жағдайда Ағынды суларды жинауға арналған шұңқыр қарастырылған.

Ағынды суларды сору үшін 6,25 м3/сағ суасты сорғысы бар.

Ұңғыманың аузын герметизациялау герметикалық бастың көмегімен жүзеге асырылады, суды есепке алу үшін du=32 мм шығын өлшегіш жобаланған.

NS 2 Көтеру

Бұл өлшемі 5,15 х 5,15 м, тірек құрылымдарының түбіне дейін биіктігі 2,5 м болатын металл қаңқалы сэндвич панельдерден тұратын бір қабатты ғимарат.

ФБС блоктарынан құрастырмалы таспалы іргетастарға орнатылады.

II көтергіш сорғылар жиілік түрлендіргіш сорғыларын пайдалана отырып, реттегіш сыйымдылығы жоқ таза су резервуарларынан желіге су беруге арналған.

II көтергіш сорғыларды орнату жеке сорғы станциясында қарастырылған.

Жобада сорғылардың үш тобын орнату қарастырылған:

-шаруашылық-ауыз су сорғыларының тобы;

- өртке қарсы сорғылар;

- дренаждық сорғы.

Бекіткіш арматурада немесе сорғыда апат болған кезде машина залының шұңқырынан авариялық суларды айдау үшін дренаждық сорғы қабылданды (1 Жұмысшы, 1 резервтік).

Дренаждық сорғының өнімділігі 0,5 м су қабаты кезінде машина залынан суды 2 сағаттан артық емес айдау шартынан қабылданды.

Жер асты суларын зарарсыздандыру үшін жоба хлор-сатураторы бар құдық орнатуды қабылдады.

Су қоймасы

Таза (ауыз) су резервуары ПОЛИПЛАСТИК РЧВ 2800 SN2 – 17320-100/103,4, резервуар сыйымдылығы. 100 м3, жалпы биіктігі 6560 мм, ені 3060 мм, ұзындығы-17920 ММ.

Су құбырлары және кентішілік кенттік желілер

Сыртқы өрт сөндіру су құбыры желісіндегі құдықтарға орнатылған өрт гидранттарынан көзделеді.

Ауылдың өрт сөндіруге арналған үш сағаттық су қоры жобаланатын 2 сыйымдылықтағы таза су резервуарында сақталады. 100 м3, су жинау құрылыстарының алаңында орналасқан.

Өрт гидранттарының биіктігі 2500 мм.

Ауылдың шаруашылық-ауыз су-өртке қарсы қажеттіліктеріне судың үздіксіз берілуін қамтамасыз ету үшін су құбыры сорғы станциясының 1 Мо көтеру алаңынан су құбыры құрылыстарына дейін МЕМСТ 18599-2001 бойынша полиэтилен ПЭ 100 SDR 17 ауыз құбырларынан диаметрі 140х8,3 мм екі жіпке су құбыры төселді.

Кенттік желілер диаметрі 110Х6.6, 125х7.4 полиэтилен ПЭ100 SDR17 ауыз құбырларынан ГОСТ 18599-2001 бойынша сақиналы болып қабылданды.

Ұңғымалар Ø700 ММ екінші оқшаулағыш қақпақтармен жабдықталған.

Желілерде диаметрі 1500 және 2000 мм құрама темірбетон элементтерінен 901-09-11.84 ТП бойынша оларға қажетті бекіту арматурасын орната отырып, су құбыры құдықтарын орнату көзделген.

Желілер тікелей тұтынушылар учаскелерінің шекараларына жеткізіледі.

Желіні дымқыл құдықтарға босату жөндеу учаскелері шегінде көзделген

негізгі материалдар мен конструкциялар, инженерлік және технологиялық жабдықтар бойынша оны орналастыру ерекшеліктері бойынша қысқаша техникалық сипаттамалар

5. Объектіде жобада көзделген, жеке сынақтан және кешенді байқаудан кейін оны қабылдау туралы актілерге сәйкес мөлшерде жабдық орнатылған;

6. Сыртқы инженерлік коммуникациялар (суық су және ыстық сумен жабдықтау, кәріз, жылумен жабдықтау, газбен жабдықтау, электрмен жабдықтау және байланыс) объектінің (ғимараттардың, құрылыстардың, үй-жайлардың) қалыпты пайдаланылуын қамтамасыз етеді және оларды қалалық пайдалану ұйымдары қабылдаған;

7. Бекітілген жоба (жобалау-сметалық құжаттама) бойынша сметалық құны:
барлығы 1 000 372,477 мың теңге, оның ішінде: құрылыс-монтаждау жұмыстары: 865 278,790 мың теңге, жабдықтар, құрал-саймандар мен мүкәммалдар 33 479,215 мың теңге; басқа шығындар 101 614,472 мың теңге;

8. Пайдалануға қабылданатын негізгі қорлардың сметалық құны 932 862,369 мың теңге, оның ішінде: құрылыс-монтаждау жұмыстарының құны 863 309,29 мың теңге, жабдықтар, құрал-саймандар мен мүкәммалдардың құны 25 730,890 мың теңге; басқа шығындар 43 822,186 мың теңге;

9. Жергілікті қамту үлесі жобалау-сметалық құжаттамада 100 % көзделеді және іс жүзінде 100% қолданылды (мемлекеттік инвестициялар және квазимемлекеттік сектор қаражаты есебінен қаржыландырылатын объектілерде);

10. Ғимараттың энергия тиімділігі класы _____;

11. Объект бекітілген жобаға (жобалау-сметалық құжаттамаға) және сәулет, қала құрылысы және құрылыс саласындағы мемлекеттік нормативтік құжаттардың талаптарына сәйкес салынған.

«Аккөл ауданының Домбыралы ауылында сукұбыр желілерін реконструкциялау» (сметалық құжаттаманы түзету)» пайдалануға қабылдауды ШЕШТІ.

объектінің (кешеннің) атауы

Тапсырыс беруші Бөлім басшысының міндетін уақытша атқарушы Даукенова А.К.

тегі, аты, әкесінің аты (болған жағдайда), қолы

Мөрдің орны (болған жағдайда)

Техникалық қадағалау

1) Аттестатталған сарапшы(-лар) «Есиль-Строй-Экспертиза» ЖШС, Кирибаев Б.Ш. 29.12.2021ж. №KZ91VJE00071503, 05.02.2021 ж. №KZ72VJE00062048, 31.01.2022 ж. №KZ18VJE00071944 аттестаты

(сарапшының тегі, аты, әкесінің аты (ол болған жағдайда), аттестатының мамандануы, қолы, күні

Мөрдің орны (болған жағдайда)

2) аккредиттелген ұйым «Есиль-Строй-Экспертиза» ЖШС, директоры Бекенов Самат Дулатович

аттестатталған сарапшысы(лар) бар (ұйымның атауы), басшының тегі, аты, әкесінің аты (бар болса), қолы, күні

Мөрдің орны (болған жағдайда)

«Есиль-Строй-Экспертиза» ЖШС, Кирибаев Б.Ш. 29.12.2021ж. №KZ91VJE00071503, 05.02.2021 ж. №KZ72VJE00062048, 31.01.2022 ж. №KZ18VJE00071944 аттестаты

(сарапшының тегі, аты, әкесінің аты (ол болған жағдайда), аттестатының мамандануы, қолы, күні

Мөрдің орны (болған жағдайда)

Авторлық қадағалау

1) жобаны әзірлеуші: «Гражданпроект ЗИ» ЖШС, директор Сеитов Алимжан Шораевич

ұйымның атауы, басшының тегі, аты, әкесінің аты (ол болған жағдайда), қолы, күні

Мөрдің орны (болған жағдайда)

2) ұйым: «Гражданпроект ЗИ» ЖШС, авторлық қадағалау сарапшысы Тулегенов Кайрат Калышович

(өз құрамында аттестатталған сарапшысы(лары) бар ұйымның атауы, басшының тегі, аты, әкесінің аты (ол болған жағдайда), қолы, күні

Мөрдің орны (болған жағдайда)

3) аттестатталған сарапшы(-лар) «Гражданпроект ЗИ» ЖШС, авторлық қадағалау сарапшысы Тулегенов Кайрат Калышович

(сарапшының тегі, аты, әкесінің аты (ол болған жағдайда), аттестатының мамандануы, қолы, күні

Мөрдің орны (болған жағдайда)

Мердігер (бас мердігер)

«Спецстрой Групп ЛТД» ЖШС, директор Кабдрахманова Анар Ертаевна

басшының тегі, аты, әкесінің аты (болған жағдайда), қолы

Мөрдің орны (болған жағдайда)

Объектіні пайдалануға
қабылдау актісіне
3-қосымша
нысан

Объектінің техникалық сипаттамасы (электр беру желілері)

Р/с №	Атауы	Өлшем бірлігі	Саны
1	2	3	4
1	Төмен кернеудегі әуе ӘБЖ...	километр (бұдан әрі – км)	
2	ҚР СТ 2794-2015 жоғары кернеулі 20 кВ әуе ЭБЖ, ССП-3 маркалы 1х35-20	км	13,358
3	Төмен кернеудегі кабельді ӘБЖ...	км	0,857
	Қуат кабелі жіп саны 5, кернеуі 0,66 кВ ГОСТ 31996-2012,ВВГ маркасы 5х2, 5 (ок) -0,66	км	0,12
	Қуат кабелі өзектер саны 5, кернеуі 0,66 кВ МЕМСТ 31996-2012,ВВГ маркасы 5х4, 0 (ок) -0,66	км	0,2
	Қуат кабелі 3 өткізгіш саны, кернеуі 0,66 кВ ГОСТ 31996-2012,ВВГ маркасы 3х4, 0 (ок) -0,66	км	0,162
	Қуат кабелі 3 өткізгіш саны, кернеуі 0,66 кВ МЕМСТ 31996-2012, ВВГ маркалы 3х16 (мк)-0,66	км	0,04
	Қуат кабелі 3 өткізгіш саны, кернеуі 0,66 кВ ГОСТ 31996-2012, ВВГ маркасы 3х35+1х16 (ок) -0,66	км	0,028
	Қуат кабелі өткізгіш саны 2, кернеуі 0,66 кВ ГОСТ 31996-2012,ВВГ маркасы 2х2, 5 (ок) -0,66	км	0,175
	Қуат кабелі 3 өткізгіш саны, кернеуі 0,66 кВ ГОСТ 31996-2012,ВВГ маркасы 3х2, 5 (ок) -0,66	км	0,112
	Пластикалық оқшаулағышы және қабығы бар бақылау кабелі, өткізгіш саны 7, кернеуі 0,66 кВ ГОСТ 26411-85, КВВГ маркасы 7х1, 5-0, 66	км	0,02
4	Жоғары кернеудегі кабельді ӘБЖ...	км	
5	Тіректер ауданы	$м^2$	
6	Тіректер:		
	1) Сыртқы жарықтандыруға арналған мырышталған, қырлы, конустық, фланецті Болат тірек, қалыңдығы 3 мм ГОСТ 23118-2012, СГКФ типі 9-3 70/169-Б биіктігі 9000 мм, диаметрі 70/169 мм, фланец типі Б	дана	13
	2) ағаш тіреуі бар ағаш	дана	
	3) темірбетон тіреуі бар ағаш	дана	
	4) темірбетон СВ105-3,5	дана	62
	5) сымарқанды аспалар	дана	

7	Сымдар:		
	1) мыс	км	
	2) алюминий	км	
	3) құрыш алюминий	км	
8	Шырақтар үшін кронштейндер:		
	1) темірбетон	дана	
	2) металл	дана	
9	Көше жарығы арматурасы:		
	1) қызудыру шамы бар шырағданы	дана	
	2) сынап шамды шырағданы	дана	
	3) люминесцентті шамдары бар шырағданы	дана	
	4) Көше жарықдиодты шам ГОСТ IEC 60598-1-2017, DKU-LAD 02-150W, қуаты 150 Вт, IP67	дана	13
10	Кабельдер:		
	1) ...кернеулі маркілер...	км	
	2) ...кернеулі маркілер...	км	
11	Біріктіретін жалғастырғыштар	дана	
12	Соңғы жалғастырғыштар	дана	
13	Жерге қосу схемасы	дана	
14	Найзағайдан қорғау құрылғысы	дана	
15	Кабель желілерінің жол жабыны:		
	1) асфальтбетон	$м^2$	
	2) жұмыртас	$м^2$	
	3) жаяужолдар	$м^2$	
16	Подстанция комплектная трансформаторная, без силовых трансформаторов, наружной установки тупиковая, номинальное напряжение на стороне ВН 6; 10 кВ, номинальное напряжение на стороне НН 0,4 кВ типа	дана	2

	КТПН-25-40 кВА, мощность силового трансформатора 40 кВА, исполнение по вводу - воздушный, исполнение по выводу - воздушный		
17	Трансформатор распределительный трехфазный двухобмоточный масляный, с алюминиевой обмоткой, напряжение 10 (6) кВ ГОСТ 11677-85 типа ТМ-40/6(10)/0,4 и герметичного исполнения с гофростенкой типа ТМГ-40/6(10)/0,4, номинальная мощность 40 кВА	дана	2
18	Дизель генераторная установка Max Power MPR-27 U-400 В,50 Гц мощностью 20 кВт в защитном кожухе	дана	1

Тапсырыс беруші Бөлім басшысының міндетін уақытша атқарушы Даукенова А.К.

тегі, аты, әкесінің аты (болған жағдайда), қолы

Мөрдің орны (болған жағдайда)

Авторлық қадағалау «Гражданпроект ЗИ» ЖШС, авторлық қадағалау сарапшысы Тулегенов Кайрат Калышович

сарапшының тегі, аты, әкесінің аты (ол болған жағдайда), қолы

Мөрдің орны (болған жағдайда)

Объектіні пайдалануға
қабылдау актісіне
13-қосымша
нысан

Объектінің техникалық сипаттамасы (желілер, су тартқыштары, коллекторлар және тағы басқа)

Р/с №	Атауы	Өлшем бірлігі	Саны, ұзақтығы	Ескертпе
1	2	3	4	5
	Су құбыры			
1	Су тартқыштар (жалпы ұзындығы)	м		
	1) болат құбырынан	м		
	2) шойын құбырынан	м		
	3) асбестоцемент құбырынан	м		
	Труба полиэтиленовая для водоснабжения PE 100 SDR 17 ГОСТ 18599-2001 размерами 140х8,3 мм	м	6241,0	
2	Таратқыш желі (жалпы ұзындығы)	м		
	1) болат құбырынан	м		
	2) шойын құбырынан	м		
	3) асбестоцемент құбырынан	м		
	4) PE 100 SDR 17 ГОСТ 18599-2001 өлшемдерімен 110х6,6 мм сумен жабдықтауға арналған полиэтилен құбыры	м	7 169,0	
	5) сумен жабдықтауға арналған полиэтилен құбыры PE 100 SDR 17 ГОСТ 18599-2001 өлшемдері 125х7, 4 мм	м	1 248,0	
	6) сумен жабдықтауға арналған полиэтилен құбыры PE 100 SDR 13,6 ГОСТ 18599-2001 өлшемдері 25х2, 0 мм	м	6 600,0	
	7) PE 100 SDR 17 ГОСТ 18599-2001 өлшемдерімен 140х8,3 мм сумен жабдықтауға арналған полиэтилен құбыры	м	3 317,0	
3	Өзге құрылғылар			
	Колодец диаметром 1500 мм	дана	130	
	Колодец диаметром 2000 мм	дана	9	
	Ысырма d-100	дана	20	
	" d-125	дана	13	
	Қақпалар d	дана		
	Кран d-50	дана	37	
	" d-25	дана	548	
	Жерасты өрт гидранты МЕМСТ 8220-85 h 2500 мм	дана	50	
	Су құбыры шүмегі	дана		
	Су тарататын баған			
	Болат футляр d-273	м	315	
	" d-325	м	338	
	Ішетін су бүргіш	дана		
	Кәріз			

1	Коллекторлар (жалпы ұзындығы)	м		
	1) керамика құбырларынан	м		
	2) болат құбырларынан	м		
	3) бетон құбырларынан	м		
	4) асбестоцемент құбырларынан	м		
	5) темірбетон құбырынан	м		
2	Кәріз желісі (жалпы ұзындығы)	м		
	1) керамика құбырларынан	м		
	2) болат құбырларынан	м		
	3) бетон құбырларынан	м		
	4) асбестоцемент құбырларынан	м		
	5) темірбетон құбырларынан	м		
3	Өзге құрылғылар			
	Байқау құдығы	дана		
	Жеңсырық	дана		
	Суық су есептегіш бір ағынды сынып С, DN 15, Qn 1,5 м3 /сағ, Tmax 30°C	дана	294	
	Ұңғыма сорғысы ЭЦВ 5-4-75 Qном=4 м3 / сағ, Нном= = 75 м	дана	2	
	Екі сорғы қондырғысына арналған басқару шкафы, бір сорғының электр қозғалтқышының қуаты 2,2 кВт, екі жиілік түрлендіргіші және іске қосу аппаратурасы бар.	дана	1	
	Іске қосу аппаратурасы бар үш электромагниттік клапанды басқару шкафы. Клапандармен реттеуді, қосуды және өшіруді қалқымалы реле жүзеге асырады (3 дана)	дана	1	
	Smart HF-6502 электромагниттік клапаны, Пилоттық 2 1/2" Ду65 Ру12 шойын, қалыпты-жабық, АС 220v	дана		
	QDX 10-10-0,55 la (0,55 кВт) дренаждық сорғы	дана	4	
	Автоматты сорғы станциясы СН-3-КЛЕТЕ-СР190-40-380-К-0-0 Екі жұмысшыдан және бір резервтік ортадан тепкіш сорғылардан тұратын СР190 (сорғының параметрлері qном=7,45м3/сағ, Нном=30м, N=1.5 кВт), іске қосу реттеу аппаратурасын басқару шкафы бар. Станция дірілге қарсы тіректері бар берік негізде құрастырылған, сору және қысым коллекторларымен, тексеру клапандарымен, монометрмен және бекіту арматурасымен жабдықталған	дана	1	
	Қалқымалы қосқышFLO-01 (5м)	дана	1	
	Гидроаккумулятор 100FTT, 100 л	дана	1	
	СН-3П-КЕЛЕТ-XST40-200/75-0-380-0 сорғы станциясы-200/75-0-380-0 Екі жұмысшыдан және бір xst40-200/75 резервтік көлденең сорғылардан тұратын өрт сөндіру (әрбір сорғының параметрлері Qном=31м3/ч, Нном=45м). Станция коллекторлармен, бекіткіш арматурамен, құрғақ жүруден қорғаумен жабдықталған	дана	1	
	СН-3П-КЕЛЕТ-XST40-200/75-0-380-0 басқару шкафы, екі жұмысшы және бір резервтік көлденең сорғы XST40-200/75, тікелей іске қосу. Жұмыс сорғысы қолмен қосылады. Жұмыс сорғысын қосқан кезде станция қолмен қосылғанға дейін берілген қысымды ұстап тұру режимінсіз жұмыс істейді.	дана	1	

	Резервтік сорғы жұмысшы істен шыққан кезде автоматты түрде қосылады. Сумен жабдықтау станциясы өрт сөндіру станциясы қосылған кезде ажыратылады			
	Таза (ауыз) су ыдысы ПОЛИПЛАСТИК РЖВ 2800 SN2 – 17320-100/103, 4	дана	2	

Ұңғыманың көлденең қимасы	Ұңғыманың тік кесіндісі
Масштаб _____	Масштаб _____

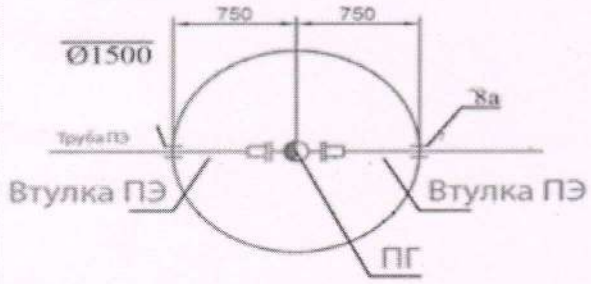

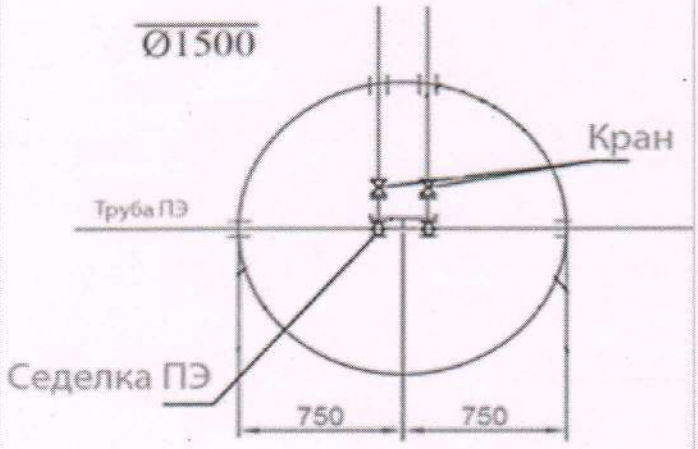

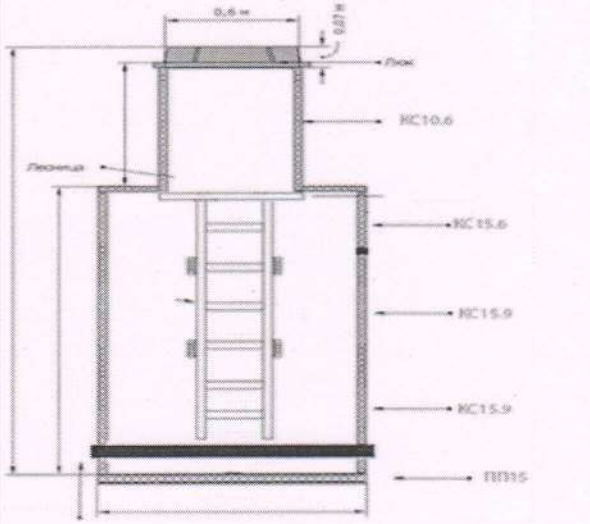

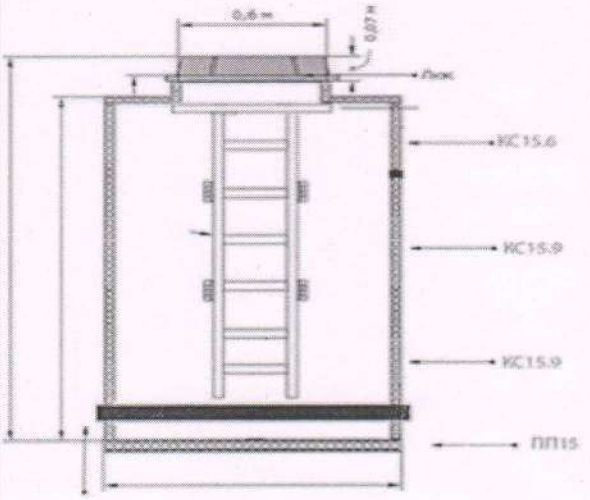

Ерекшелігі

Р/с №	Атауы	Маркасы	Материалы	Диаметрі (өлшемі), мм	Саны	Ескерту
1	Су құдығы	В-1	бетон	1500	108	
2	Су құдығы	В-1	бетон	2000	39	

Құдықты тұрақты бағдар-нүктесіне бекіту схемасы

Тапсырыс беруші Бөлім басшысының міндетін уақытша атқарушы Дауренова А.К.

тегі, аты, әкесінің аты (болған жағдайда), қолы

Мөрдің орны (болған жағдайда)

Авторлық қадағалау «Гражданпроект ЗИ» ЖШС, авторлық қадағалау сарапшысы Тулегенов Кайрат Калышович

сарапшының тегі, аты, әкесінің аты (ол болған жағдайда), қолы

Мөрдің орны (болған жағдайда)