ПРОЕКТНЫЙ ИНСТИТУТ ПРЕМИУМ

Республика Казахстан
ПК «Проектный институт Премиум»

Разработка ПСД на строительство антенно-мачтового сооружения
высотой 15 метров в с. Сарепта в Абайском районе, Карагандинской области

РАБОЧАЯ ДОКУМЕНТАЦИЯ

ТОМ 3
Конструктивный раздел

Талдыкорган-2025

ПРОЕКТНЫЙ ИНСТИТУТ ПРЕМИУМ

Республика Казахстан
ПК «Проектный институт Премиум»

Разработка ПСД на строительство антенно-мачтового сооружения
высотой 15 метров в с. Сарепта в Абайском районе, Карагандинской области

РАБОЧАЯ ДОКУМЕНТАЦИЯ

ТОМ 3
Конструктивный раздел

Председатель ПК«Проектный институт Премиум» Баекеева А.К.

ГИП ПК«Проектный институт Премиум» Баекеева А.К.

Талдыкорган-2025

Қазақстан Республикасы, 050026, Алматы қ., Исаев көш, 15/88
Тел.: + 7 (727) 3783467, 3783468, 3783475, 3783476 Факс: + 7 (727) 3783474

Республика Казахстан, 050026, г. Алматы, ул. Исаева, 15/88
Тел.: + 7 (727) 3783467, 3783468, 3783475, 3783476 Факс: + 7 (727) 3783474

050026, 15/88 Isaev str., Almaty, Republic of Kazakhstan
Tel.: + 7 (727) 3783467, 3783468, 3783475, 3783476 Fax: + 7 (727) 3783474

E-mail: info@aspmk.kz, promdep@aspmk.kz
Web: www.aspmk-519.kz

Коммерческое предложение	**233**		**ЦИБ008470**	**23.01.2025**	

1. Текстовое сообщение к коммерческому предложению

В ответ на Ваш запрос направляем на рассмотрение коммерческое предложение на интересующий Вас Товар.

2. Контактная информация о клиенте

Компания:	Проектный институт Премиум ТОО	Тел.:	
Кому:	Проектный институт Премиум ТОО Алишер	Моб.:	+7 (707) 175-19-91
Адрес:	Республика Казахстан, область Жетісу, 040004, г. Талдыкорган, ул. К. Сатпаева, дом 14	E-mail:	87102760757@mail.ru
Основание:	Строительство антенно-мачтового сооружения высотой 15 метров в с. Сарепта в Абайском районе Карагандинской области		

3. Коммерческое предложение на поставку оборудования/материалов или оказание услуг

№	Наименование товаров	Ед. Изм.	Кол-во	Цена с НДС в KZT	Сумма с НДС в KZT	Вес (кг) за ед.	Ваг.Норма	Примечание
3.1	Антенно-мачтовое сооружение АМии-15иу оцинк	шт	1	3 941 400	3 941 400	1 746,8		МКОП.06.125.00.00ПС
3.2	Комплект фундаментов ж/б для АМС (3шт Ф2АМи, 1шт Ф1АМи) из сульфатостойкого цемента с гидроизоляцией	шт	1	1 424 700	1 424 700	13 500	1/2/3 комплекта В	
3.3	Блок бетонный ФБС 12.6.6Т из сульфатостойкого цемента с гидроизоляцией	шт	3	26 600	79 800	995	68 В	ГОСТ 13579-2018
3.4	Сталь полоса 4х40 L=2600 мм оцинк.	шт	6	4 700	28 200	3,4		
Итого по разделу товары:					**5 474 100**			

4. Услуги

№	Наименование услуги	Ед. Изм.	Кол-во	Цена с НДС в KZT	Сумма с НДС в KZT	Примечание
4.1	Автоуслуги до с. Сарепта Абайского района Карагандинской области.	шт	1	1 122 000	1 122 000	
Итого по разделу услуги:					**1 122 000**	
ИТОГО ОБЩАЯ СУММА КОММЕРЧЕСКОГО ПРЕДЛОЖЕНИЯ:					**6 596 100**	

5. Условия:

5.1	Обращаем Ваше внимание, антенно-мачтовое сооружение АМии-15иу, комплект фундаментов ж/б для АМС (3шт Ф2АМи, 1шт Ф1АМи), блок бетонный 12.6.6Т, Сталь полоса 4х40 L=2600 мм, указанные в настоящем коммерческом предложении предлагаются альтернативно и подлежат обязательному согласованию Покупателем. Чертежи (паспорта) на согласование прилагаются.
5.2	При использовании цен, указанных в настоящем коммерческом предложении, для проектирования, необходимо учесть возможность удорожания Товара в будущем, при реализации проекта.
5.3	Условия оплаты: предоплата в размере 100% от общей суммы коммерческого предложения производится Покупателем в течение 5 (пять) банковских дней с даты предоставления Поставщиком счета на оплату. Другие варианты рассматриваются при заключении контракта.
5.4	Обращаем Ваше внимание, что при заключении Договора возможно рассмотрение вопроса о предоставлении скидки.
5.5	Цены на Товар сформированы и согласованы на дату предоставления коммерческого предложения, а именно, на 28.01.2025г. и действуют до 28.02.2025г. В случае изменения цен (инфляция, девальвация, удорожание стоимости металлопроката, и прочее) стоимость будет пересматриваться на дату заключения Договора на поставку Товара и размещении заказа.
5.6	В стоимость Товара не включена стоимость дополнительной маркировки, упаковки и дополнительных сертификатов, а также стоимость проведения испытаний.
5.7	Условия поставки: DDP, автотранспортом Поставщика до с.Сарепта Абайского района Карагандинской области, согласно Инкотермс 2010.
5.8	До момента начала отгрузки товара Покупатель/Грузополучатель обязан предоставить Поставщику/Грузоперевозчику оригинал Доверенности на имя Грузополучателя по форме Д1. Отсутствие оригинала доверенности может явиться причиной отказа Поставщика в выдаче товара. При этом Поставщик не несет ответственность за нарушение срока поставки
5.9	Доставка Товара до места поставки будет осуществляться исключительно автомашинами невездеходного типа при наличии ровного подъездного пути с твёрдым покрытием к месту поставки и с уклоном пути, исключающим опрокидывание Товара из кузова автотранспортного средства, а также наличием территории для разворота автомашины длиной 14 метров. Координаты места поставки должны быть предоставлены Покупателем в течение двух рабочих дней с даты получения от Поставщика уведомления о готовности Товара к отгрузке.
5.10	Покупатель обязан обеспечить разгрузку Товара с автотранспортного средства Поставщика в течение 2-х часов с момента прибытия автотранспортного средства в место поставки. В случае простоя автотранспорта, Покупатель возмещает Поставщику сумму штрафных санкций, выставленную транспортной компанией/собственником автотранспорта. Сумма штрафных санкций должна быть возмещена Покупателем в течение пяти рабочих дней с даты выставления Поставщиком счета.
5.11	Покупатель обязан обеспечить надлежащую разгрузку Товара с автотранспортного средства, обеспечивающую сохранность и целостность автотранспортного средства. В случае нанесения повреждений автотранспорту Поставщика во время разгрузки, Покупатель не позднее 10 (десяти) рабочих дней с даты получения от Поставщика письменного требования, обязан выплатить Поставщику сумму нанесённого ущерба либо за счёт собственных средств и в согласованные Сторонами сроки обеспечить устранение повреждений нанесённых автотранспортному средству.
5.12	Металлоконструкции изготавливаются в соответствии СТ ТОО 010940003672-007-2022 "Конструкции стальных мачтовых и башенных решетчатых сооружений объектов связи".
5.13	Металлоконструкции производятся из стали марки СТ3, по ГОСТ 380-2005,535-2005, С245-С255, по ГОСТ 27772-2021, согласно предоставленного Поставщиком паспорта на металлоконструкцию. Возможно наличие заводских сварных швов встык в поясах и раскосах металлоконструкций без снижения прочности конструкции.
5.14	Гарантийный срок на антикоррозийное покрытие металлоконструкций методом горячего оцинкования составляет 2 года с момента отгрузки со склада завода изготовителя, гарантия не распространяется на элементы получившие механические повреждения антикоррозийного покрытия в следствии транспортировки, хранения, погрузочно-разгрузочных работ и сборке металлоконструкции производимых Заказчиком/Покупателем.

5.15	Поставка металлоконструкций осуществляется по согласованным сторонами чертежам. Согласованные чертежи являются неотъемлемой частью настоящего коммерческого предложения. Чертежи должны быть согласованы в течение 5 (пяти) рабочих дней с даты подписания Сторонами Спецификации к Договору поставки. В случае отсутствия согласованных чертежей на дату поступления суммы предоплаты на расчетный счет Поставщика, сроки поставки на данный вид Товара отодвигаются соразмерно количеству дней, предшествующих дате согласования чертежей Сторонами.
5.16	Железобетонные изделия изготавливаются с применением сульфатостойкого цемента с применением гидроизоляции.
5.17	Гидроизоляция производится лаком ХП734 в один слой и эмалью ХП799 в два слоя в соответствии с ГОСТ 31384-2017 «Защита бетонных и железобетонных конструкций от коррозии. Общие технические требования».
5.18	Гарантийный срок завода изготовителя на гидроизоляционное покрытие железобетонных изделий составляет не более 3-х месяцев со дня отгрузки Товара со склада производителя.
5.19	Маркировка и наименование железобетонной продукции приняты в соответствии с действующим каталогом ТОО «АСПМК-519», ознакомиться с которым можно на сайте компании www.aspmk.kz. Изготовление Товара, не входящего в указанный каталог, подлежит обязательному согласованию Сторонами путем подписания чертежей.
5.20	Сопроводительная документация: сертификат (паспорт качества), сертификат соответствия, сертификат происхождения товара (формы СТ KZ), выданный на серийное производство.
5.21	При размещении заказа, просим сообщить какие сертификаты будут Вам необходимы.
5.22	Срок отгрузки: будет уточняться при размещении заказа.

6. Подготовил:	7. Утвердил:
Специалист по сбыту **Филимонова Ольга Анатольевна** ***Подписано эл. подписью***	**Начальник отдела** **ТОО "АСПМК-519"** **Нигматжанова Мадина Рафкатовна** ***Подписано эл. подписью 28.01.2025г.***

8. Контактная информация

Специалист отдела сбыта ТОО “АСПМК-519”
Филимонова Ольга
Республика Казахстан, область Жетысу,
г. Талдыкорган, ул. Абылайхана, 266.
E-mail: sale6@aspmk-519.kz
Тел./факс: +7 (7282) 23-53-00 (вн.492)
Тел: + 7 747 094 64 92
Web: https://aspmk-519.kz

ПЛАН РАСПОЛОЖЕНИЯ ФУНДАМЕНТОВ

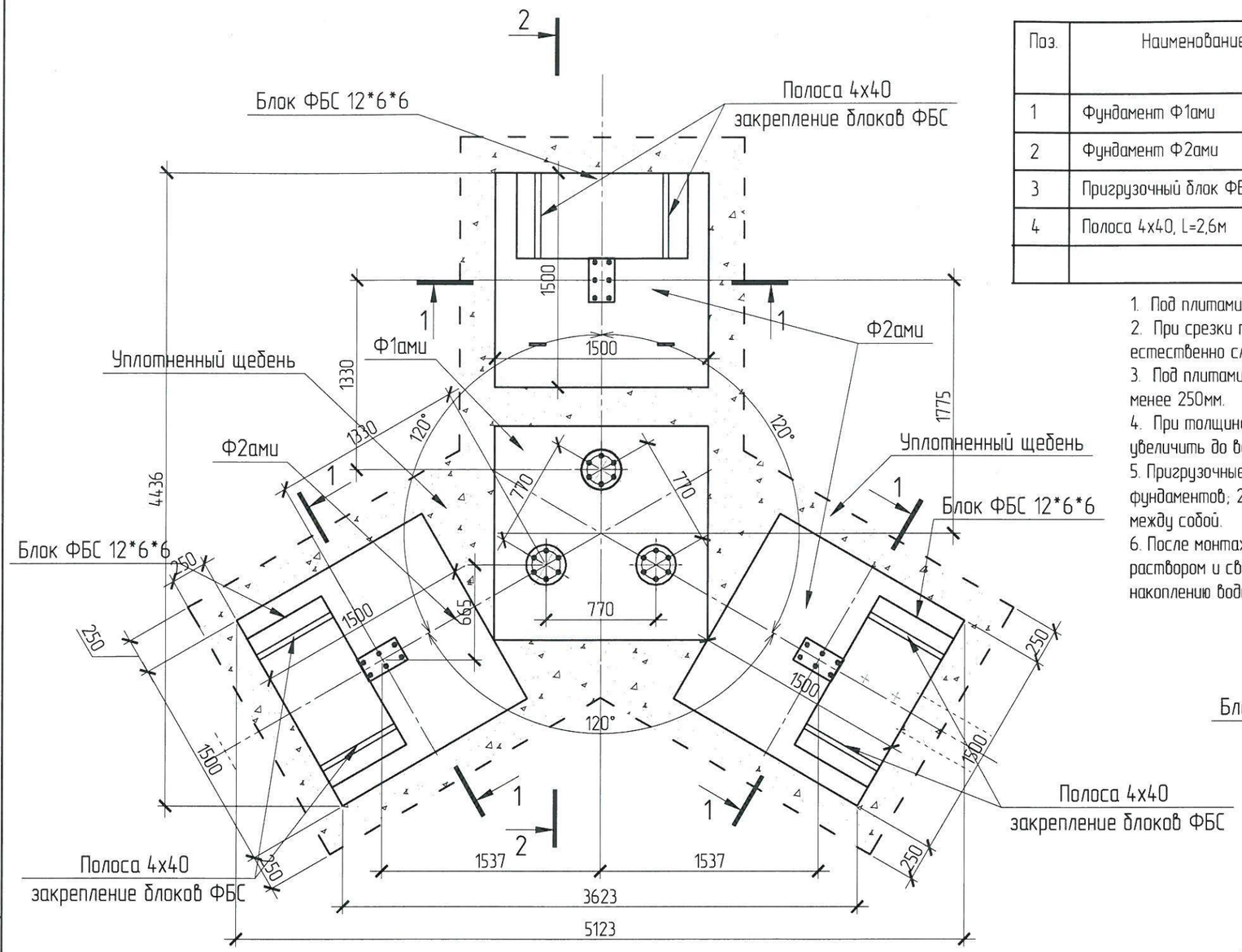

СПЕЦИФИКАЦИЯ ФУНДАМЕНТОВ

Поз.	Наименование	Кол-во	Вес, т		Примечание
			ед.	всего	
1	Фундамент Ф1ами	1	3,38	3,38	
2	Фундамент Ф2ами	3	3,38	10,14	
3	Пригрузочный блок ФБС 12*6*6	3	0,96	2,88	
4	Полоса 4х40, L=2,6м	6	0,00327	0,01962	Для закрепления блоков ФБС
	ИТОГО:			16,42	

1. Под плитами фундамента произвести срезку почвенно-растительного слоя.
2. При срезки почвенно-растительного слоя удалить весь грунт с нарушенной структурой до естественно слежавшегося грунта.
3. Под плитами фундамента предусмотреть устройство уплотненной подушки из щебня толщиной не менее 250мм.
4. При толщине почвенно-растительного слоя более 250мм толщину уплотненной подушки из щебня увеличить до величины равной глубине выбранного почвенно-растительного слоя.
5. Пригрузочные блоки ФСБ закрепить на плитах: 1) продеть полосы 4х40 в монтажные петли фундаментов; 2) установить пригрузочные блоки; 3) обвернуть полосу вокруг блока и сварить концы между собой.
6. После монтажа фундаментов углубления под монтажные петли заполнить цементно-песчаным раствором и сверху покрыть гидроизоляцией или заделать другими материалами препятствующими накоплению воды в этих углублениях.

Разрез1-1

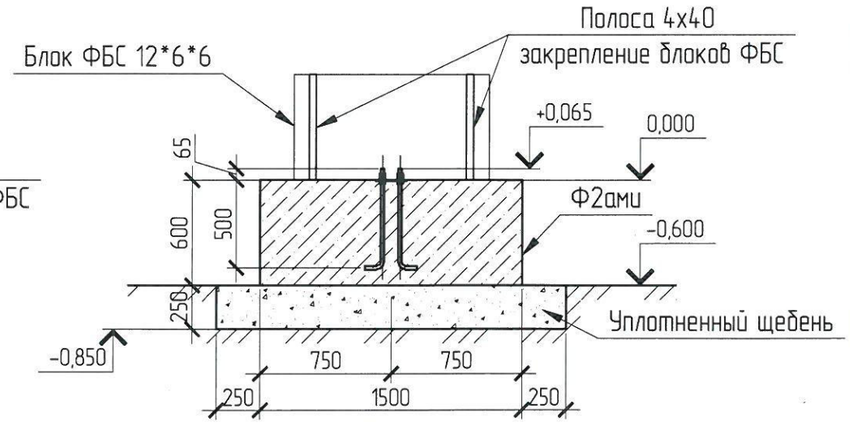

Разрез2-2

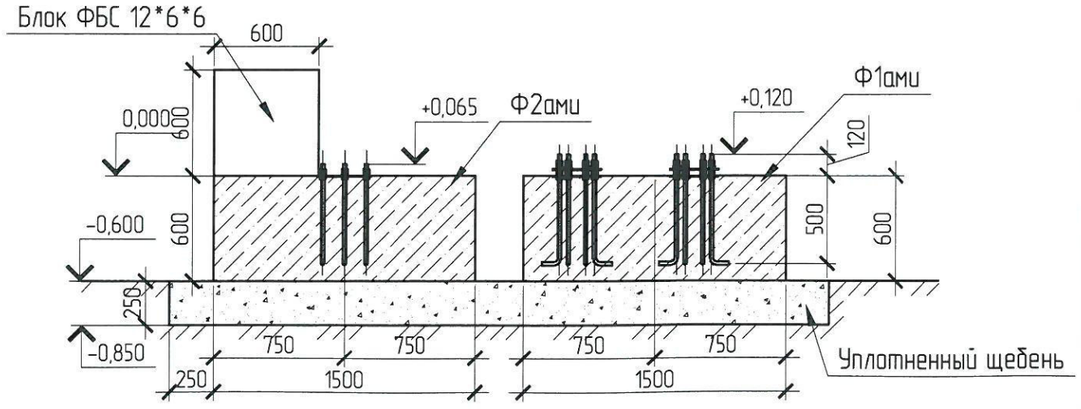

Изм.	Кол.уч	Лист	№док.	Подпись	Дата
Гл. конст.пр		Кулжабаев			
Разработал		Бредихин			
Проверил		Матайбеков			
Н.контр.		Покоякова			

275/АМии-15иу - КЖ

Вспомогательная опора радиосвязи и радиовещания, высотой 15м, тип АМии-15иу

Конструкции железобетонные. Фундамент опоры АМии-15иу.

Стадия	Лист	Листов
ТП	2	6

План расположения фундаментов.

АО "КазНИИСА"

Взам. инв. №

Подпись и дата

Инв. № подл.

МКОП.06.125.00.00 ПС

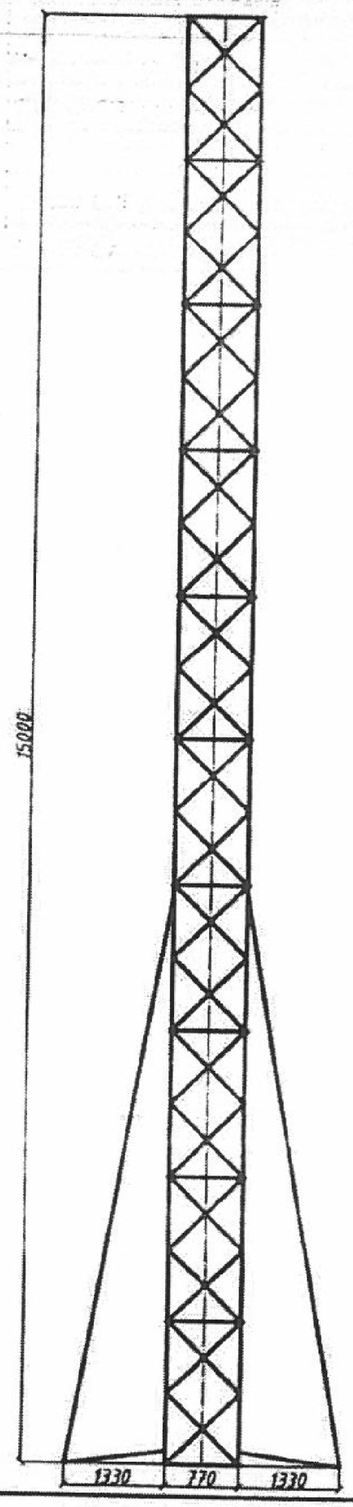

Схема расположения анкерных болтов

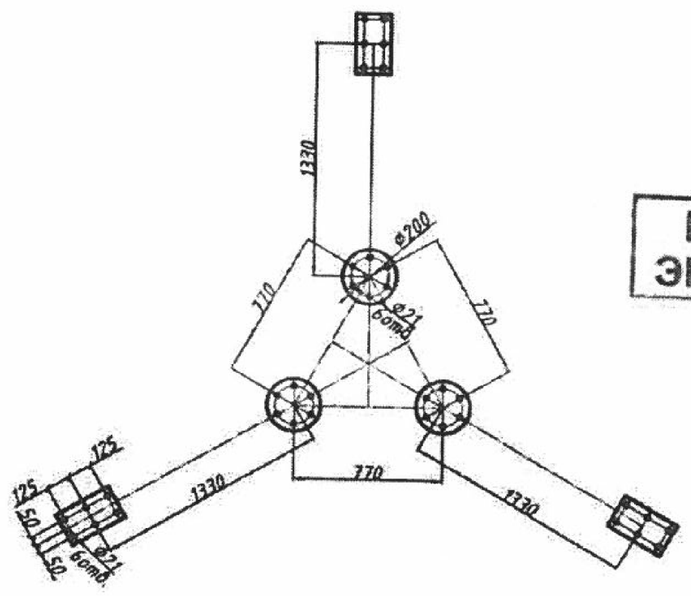

Список чертежей

№ п/п	Наименование чертежа	Шифр чертежа	Кол-во листов
1.	Монтажная схема	МКОП.06.125.00.00	1, 2
2.	Секция С1в	МКОП.06.125.01.00	1
3.	Секция С2в	МКОП.06.125.02.00	1
4.	Секция С2Б	МКОП.06.088.02.00	1
5	Секция С3	МКОП.06.089.02.00	1
6	Подкос П15А	МКОП.06.125.03.00	1
7	Молниеотвод М1и	МКОП.06.064.03.00	1
8	Лестница ЛМ31, заглушка А2111	МКОП.06.097.02.00	1
9	Лестницы ЛМ22, ЛМ23	МКОП.06.091.05.00	1
10	Лестница ЛМ11	МКОП.06.097.01.00	1
11	Люк ЗЛ-1	МКОП.06.091.03.00	1
12	Регулировочная пластина	МКОП.07.245.00	1

Выборка металла на мачту Н=15м.

№ п/п	Сечение	Количество, кг.	ГОСТ	Материал
1	L 80x6	1.7	8509-93*	С245
2	L 70x6	15.4		
3	L 63x5	30.0		
4	L 50x5	3,0		
5	L 40x4	401.75		
6	-16	21.0	19903-74*	С255
7	-10	42.3		
8	-8	166.7		С245
9	-6	118.43		
10	-4	1.19		
11	-3	3,75		
12	-4x40	81.53	103-76*	
13	ø20	3,97	2590-88*	Ст 20 ГОСТ 1050-88
14	ø18	51.94		
15	ø12	0,2		
16	ø10	0.44		
17	ø8	3,0		
18	Тр.ø140x5	279.9	8732-78*	Б Ст 4сп ГОСТ 535-88
19	Тр.ø102x4	214.5		
20	Тр.ø89x3	142.5	10704-91*	
	Всего:	1583.2		
21	Наплав. металл	21.26	9467-75*	
	Итого:	1604.46		

Масса металла на мачту, кг.	1583.2
Масса метизов,кг.	76.8
Масса наплавленного металла, кг.	21.26
Масса мачты без цинкового покрытия, кг	1681.26
Масса цинкового покрытия, кг.	65.6
Общая масса мачты, кг.	1746.86

РАБОЧИЙ ЭКЗЕМПЛЯР

Перв. примен. | Справ. № | Подп. и дата | Инв. № дубл. | Взам. инв. № | Подп. и дата | Инв. № подл.

Изм	Лист	№докум.	Подп.	Дата
Разраб.		Умирбеков		13.10.17
Пров.		Шишов Д.В.		
Т. контр.				
Н. контр.				
Утв.				

МКОП.06.125.00.00 ПС

Паспорт мачты АМии-15иу

Лит.	Масса	Масштаб

Лист | Листов

ТОО"ТК Метакон"

Копировал | ФорматА3