АҚМОЛА ОБЛЫСЫ
БІРЖАН САЛ АУДАНЫ
«СТЕПНЯК ҚАЛАСЫ
ӘКІМІНІҢ АППАРАТЫ»
МЕМЛЕКЕТТІК
МЕКЕМЕСІ

ГОСУДАРСТВЕННОЕ
УЧРЕЖДЕНИЕ
«АППАРАТ АКИМА
ГОРОДА СТЕПНЯКА»
РАЙОНА БИРЖАН САЛ
АКМОЛИНСКОЙ ОБЛАСТИ

020700, Степняк қаласы, Қасым Антаев көшесі, 22/1
тел.: 8 (71639) 2-16-90
e-mail: birzhansal_stepnyak@aqmola.gov.kz

020700, город Степняк, улица Касыма Антаева, 22/1
тел.: 8 (71639) 2-16-90
e-mail: birzhansal_stepnyak@aqmola.gov.kz

15.12.2025г. № 285

Справка – обоснование

В соответствии с подпунктом 1 пунктом 3 статьи 16 Закона Республики Казахстана «О государственных закупках» № 106-VIII ЗРК от 01.07.2024 года.

Провести государственные закупки способом из одного источника путем прямого заключения договора с ТОО «Кокшетау Энерго» за проведение оплаты по потреблению электроэнергии скважин города. Степняка.

С. Бермагамбетов

Приложение №1
к Договору электроснабжения для
потребителей, использующих электрическую
энергию не для бытовых нужд
№ _____ от «___» _____ 20___г.

Перечень приборов коммерческого учета

№ п/п	Наименование	Тип счетчика	Заводской номер	Трансформаторы тока	Расчет коэффициента
1	2	3	4	5	6
1	Насосная станция г.Степняк	NC165380	ДАЛА СА4-Э720 ТХ П	-	-
2	Скважина № 26	LM-022544	ДАЛА СА4-Э720 R T1 код LM	-	-
3	№ 18 скважина	48933260	Меркурий 230 ART-02 C(R)N	-	-

Энергопередающая (энергопроизводящая) Организация

_____

Потребитель:

_____

Приложение №3
к Договору электроснабжения для
потребителей, использующих электрическую
энергию не для бытовых нужд
№_____ от «____»_____ 20___г.

Акт
по разграничению балансовой принадлежности и эксплуатационной ответственности между Энергопередающей организацией (далее ЭПО) и Потребителем от «____»_____20___ года.

Подразделение ТОО «Кокшетау Энерго» Енбекшильдерские ЭС
(наименование ЭПО)

ГУ "Аппарат акима города Степняка" района Биржан сал , Насосная станция, Акмолинская область, район Биржан сал, г.Степняк
(наименование «Потребителя»)

1. Электроснабжение Потребителя производится ПС 110/35/10кВ «Степняк»
   1) от ЛЭП ВЛ-10кВ «Город-1»
   2)от РП/ТП
   (смотри однолинейную схему на обороте)

2. Граница балансовой принадлежности и ответственности за эксплуатацию электроустановок между ЭПО и Потребителем устанавливается:
На плашечных зажимах отпаечных шлейфов от опоры № 18/32 ВЛ-10кВ «Город-1» в сторону РЛНД-10кВ объекта
(смотри пограничные красные линии на однолинейной схеме)
   1)На соединителе проходного изолятора воздушной линии с наружной стороной в ЗРУ
   2) На натяжном зажиме портальной оттяжной гирлянды изоляторов ОРУ
   3) На наконечниках кабельных или воздушных вводов питающей или отходящей линии.
   4) На опоре основной линии, где произведена отпайка.
   5) При воздушном ответвлении на первых изоляторах, установленных на здании или трубостойке.
   6) При кабельном вводе – на наконечниках питающего кабеля на вводе в здание.

3. Место фактической установки прибора коммерческого учета:
В ГКТП 10/0,4кВ №3-15

4. На балансе Потребителя находятся следующие электроустановки:
   а) воздушные линии (марка/сечение, протяженность) ВЛ-10кВ L-0,85км, АС-35, два РЛНД-10кВ
   б) кабельные линии (марка/сечение, протяженность) КЛ-0,4кВ
   в) подстанции (мощность, кВА) ГКТП-10/0,4кВ S-2*63кВа №3-15

5. Категория электроснабжения III –категория

6.Разрешенная максимальная мощность согласно технических условий, кВт – 50кВт

Подписи представителей:

1. Потребитель Начальник Бермагамбетов С.К.
М.П. (должность, фамилия, подпись)

2. Энергопередающая организация Нач ЕЭС Зейнуллов А.Е.
М.П. (должность, фамилия, подпись)

Приложение №4
к Договору электроснабжения для
потребителей, использующих электрическую
энергию не для бытовых нужд
№_____ от «____»_____ 20___г.

Схема подключения потребителя к электрическим сетям

ГУ "Аппарат акима города Степняка" района Биржан сал, Насосная станция, Акмолинская область, район Биржан сал, г.Степняк

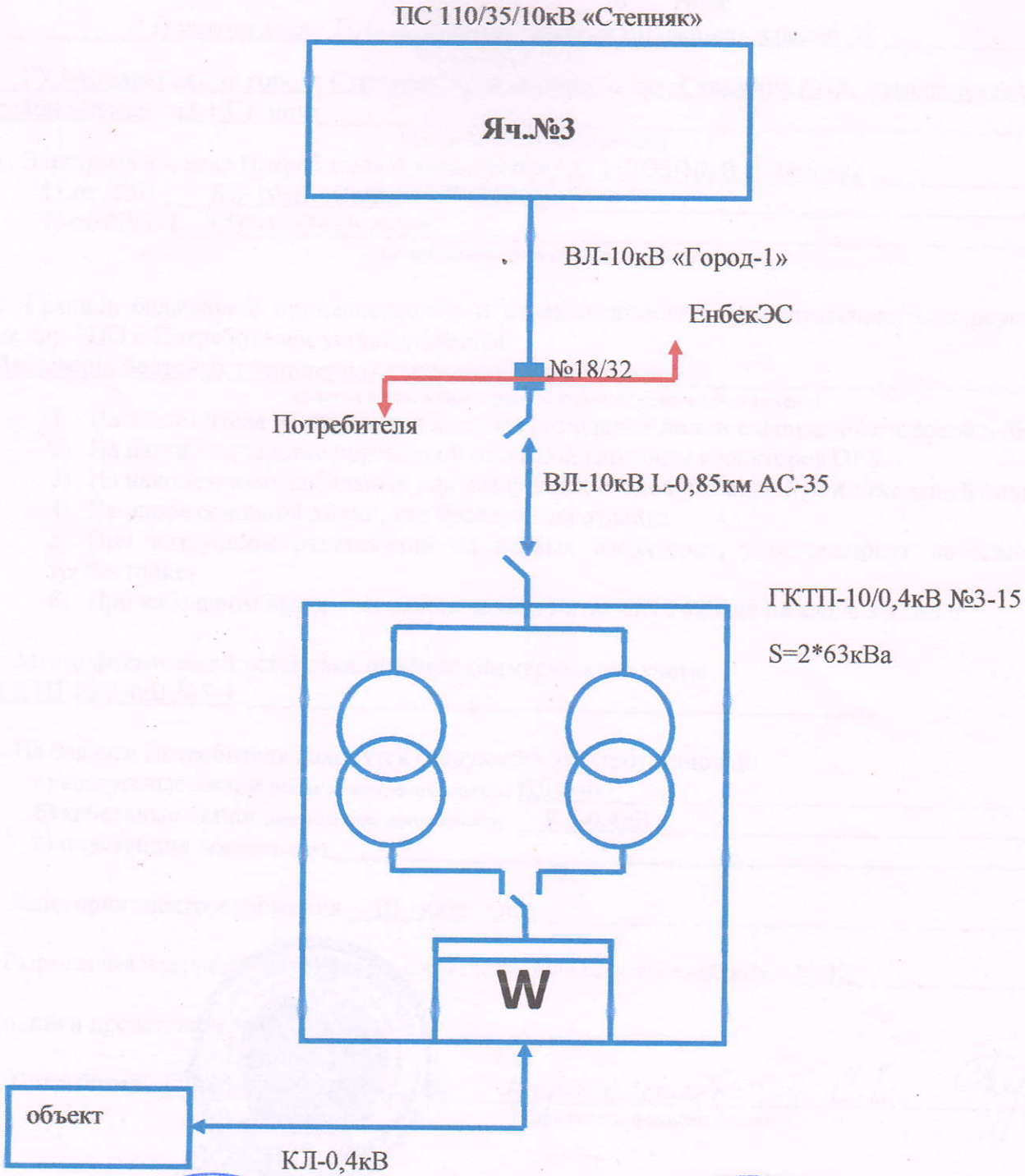

Энергопередающая организация: _____

Потребитель: _____

Приложение №3
к Договору электроснабжения для
потребителей, использующих электрическую
энергию не для бытовых нужд
№_____ от «____»_____ 20___г.

Акт
по разграничению балансовой принадлежности и эксплуатационной ответственности между Энергопередающей организацией (далее ЭПО) и Потребителем от «____»_____20___ года.

Подразделение ТОО «Кокшетау Энерго» Енбекшильдерские ЭС
(наименование ЭПО)

ГУ "Аппарат акима города Степняка" района Биржан сал, Скважина №18, Акмолинская область, район Биржан сал, г.Степняк
(наименование «Потребителя»)

1. Электроснабжение Потребителя производится ПС 110/35/10кВ «Степняк»
   1) от ЛЭП ВЛ-10кВ «Степняк - Трамбовка»
   2) от РП/ТП КТП-10/0,4кВ №5-4
   (смотри однолинейную схему на обороте)

2. Граница балансовой принадлежности и ответственности за эксплуатацию электроустановок между ЭПО и Потребителем устанавливается:
На нижних болтовых соединениях отключающего аппарата
(смотри пограничные красные линии на однолинейной схеме)
   1) На соединителе проходного изолятора воздушной линии с наружной стороной в ЗРУ
   2) На натяжном зажиме портальной оттяжной гирлянды изоляторов ОРУ
   3) На наконечниках кабельных или воздушных вводов питающей или отходящей линии.
   4) На опоре основной линии, где произведена отпайка.
   5) При воздушном ответвлении на первых изоляторах, установленных на здании или трубостойке.
   6) При кабельном вводе – на наконечниках питающего кабеля на вводе в здание.

3. Место фактической установки прибора коммерческого учета:
В КТП 10/0,4кВ №5-4

4. На балансе Потребителя находятся следующие электроустановки:
   а) воздушные линии (марка/сечение, протяженность) ВЛ-0,4кВ
   б) кабельные линии (марка/сечение, протяженность) КЛ-0,4кВ
   в) подстанции (мощность, кВА)

5. Категория электроснабжения III –категория

6.Разрешенная максимальная мощность, согласно технических условий, кВт – 10кВт

Подписи представителей:

1. Потребитель Бермаганбетов С.К.
М.П.
(должность, фамилия, подпись)

2. Энергопередающая организация гл. инж. Енб. ЭС Ерденов Б.Т.
М.П.
(должность, фамилия, подпись)

Приложение №4
к Договору электроснабжения для
потребителей, использующих электрическую
энергию не для бытовых нужд
№_____ от «____»_____ 20___г.

Схема подключения потребителя к электрическим сетям
ГУ "Аппарат акима города Степняка" района Биржан сал, Скважина №18,
Акмолинская область, район Биржан сал, г.Степняк

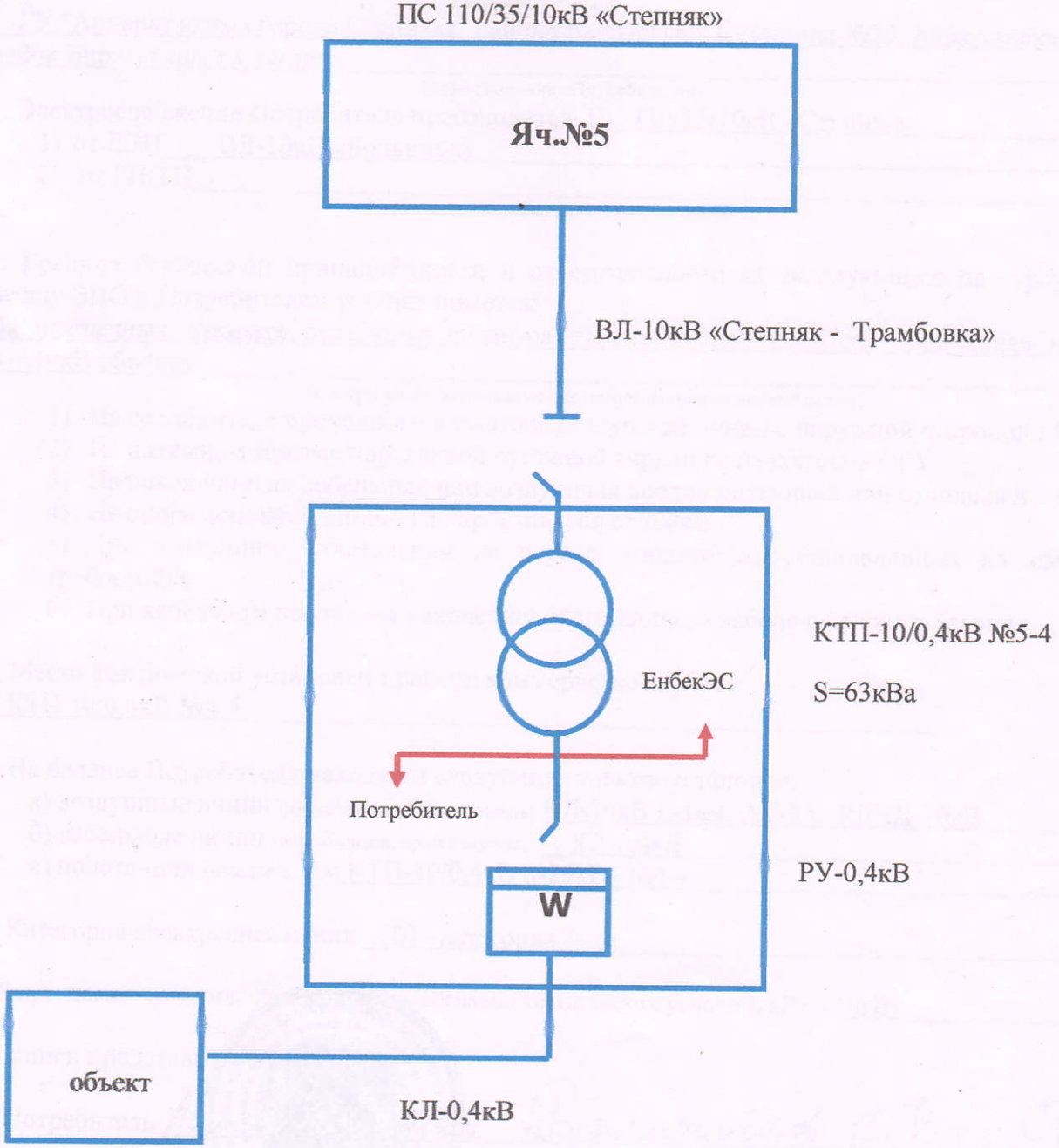

Энергопередающая организация: _____

Потребитель: _____

Приложение №3
к Договору электроснабжения для
потребителей, использующих электрическую
энергию не для бытовых нужд
№_____ от «____»_____20___г.

Акт
по разграничению балансовой принадлежности и эксплуатационной ответственности между Энергопередающей организацией (далее ЭПО) и Потребителем от «____»_____20___ года.

Подразделение ТОО «Кокшетау Энерго» Енбекшильдерские ЭС
(наименование ЭПО)

ГУ "Аппарат акима города Степняка" района Биржан сал, Скважина №26, Акмолинская область, район Биржан сал, г.Степняк
(наименование «Потребителя»)

1. Электроснабжение Потребителя производится ПС 110/35/10кВ «Степняк»
   1) от ЛЭП ВЛ-10кВ «Больница»
   2) от РП/ТП
   (смотри однолинейную схему на обороте)

2. Граница балансовой принадлежности и ответственности за эксплуатацию электроустановок между ЭПО и Потребителем устанавливается:
На плашечных зажимах отпаечных шлейфов от опоры №60 ВЛ-10кВ «Больница» в сторону ВЛ-10кВ объекта
(смотри пограничные красные линии на однолинейной схеме)
   1) На соединителе проходного изолятора воздушной линии с наружной стороной в ЗРУ
   2) На натяжном зажиме портальной оттяжной гирлянды изоляторов ОРУ
   3) На наконечниках кабельных или воздушных вводов питающей или отходящей линии.
   4) На опоре основной линии, где произведена отпайка.
   5) При воздушном ответвлении на первых изоляторах, установленных на здании или трубостойке.
   6) При кабельном вводе – на наконечниках питающего кабеля на вводе в здание.

3. Место фактической установки прибора коммерческого учета:
В КТП 10/0,4кВ №4-4

4. На балансе Потребителя находятся следующие электроустановки:
   а) воздушные линии (марка/сечение, протяженность) ВЛ-10кВ L-1км, АС-35, РЛНД-10кВ
   б) кабельные линии (марка/сечение, протяженность) КЛ-0,4кВ
   в) подстанции (мощность, кВА) КТП-10/0,4кВ S-25кВа №4-4

5. Категория электроснабжения III –категория

6.Разрешенная максимальная мощность согласно технических условий, кВт – 10кВт

Подписи представителей:

1. Потребитель Бермоламбетов С.К.
М.П.
(должность, фамилия, подпись)

2. Энергопередающая организация гл. инж. Себ. ЭС Ерденов Б.Е.
М.П.
(должность, фамилия, подпись)

Приложение №4
к Договору электроснабжения для
потребителей, использующих электрическую
энергию не для бытовых нужд
№_____ от «____»_____ 20___г.

Схема подключения потребителя к электрическим сетям
ГУ "Аппарат акима города Степняка" района Биржан сал, Скважина №26,
Акмолинская область, район Биржан сал, г.Степняк

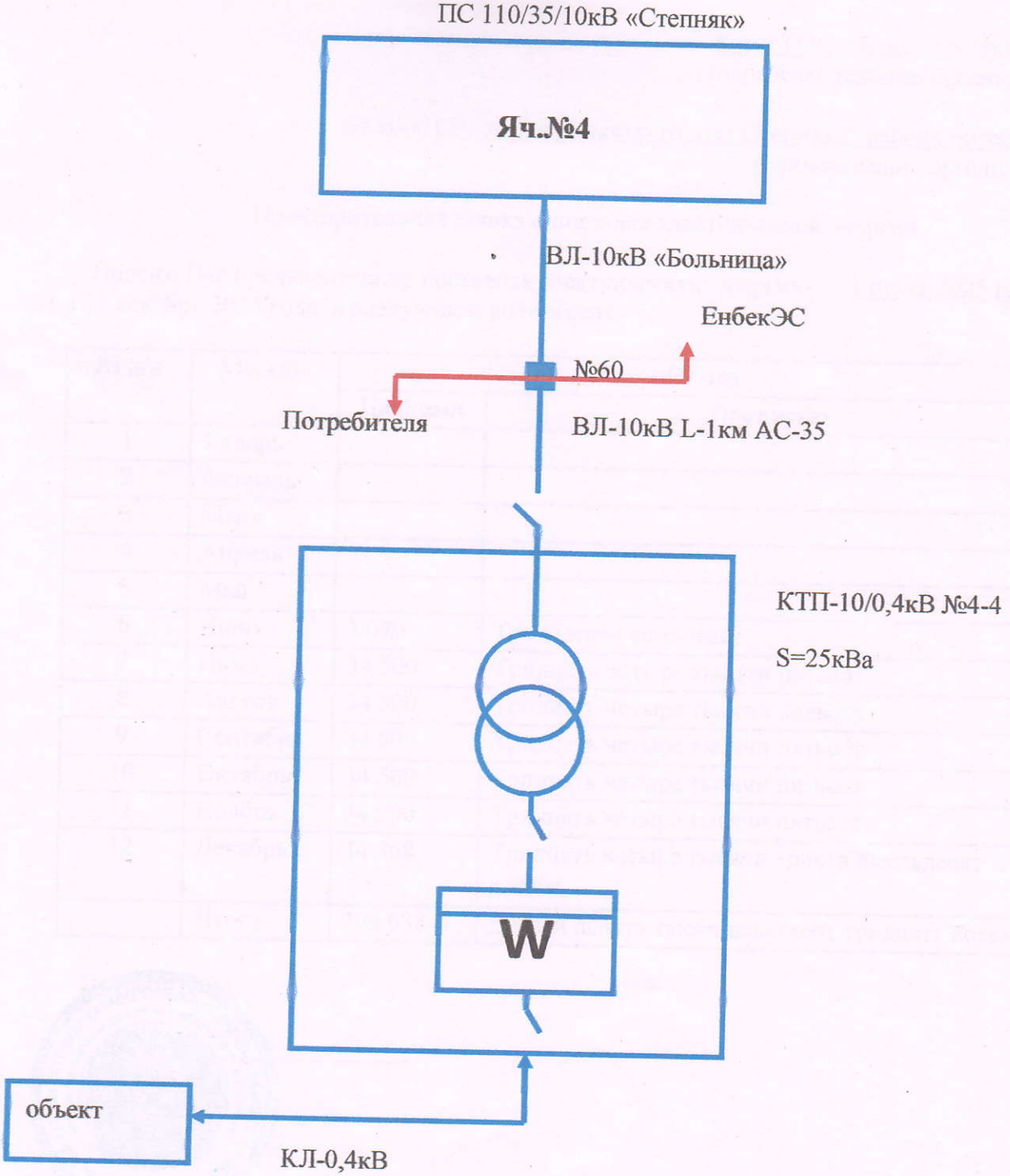

Энергопередающая организация: _____

Потребитель: _____

Приложение №2
к Договору
электроснабжения для
юридических лиц,
финансируемых из
государственного бюджета
№_____ от «____»_____ 20___г.

Форма

Кому ТОО «Кокшетау Энерго»
(энергоснабжающая организация)

от кого ГУ "Аппарат акима города Степняка" района Биржан сал
(наименование организации)

Предварительная заявка о поставке электрической энергии

Я, Бермагамбетов С.К., прошу Вас предварительно поставить электрическую энергию с 01.01.2026г по 31.12.2026г. в следующем количестве.

№п/п	Месяцы	кВт.час	
		Цифрами	Прописью
1	Январь	31050	Тридцать одна тысяча пятьдесят
2	Февраль	31050	Тридцать одна тысяча пятьдесят
3	Март	22050	Двадцать две тысячи пятьдесят
4	Апрель	22050	Двадцать две тысячи пятьдесят
5	Май	16050	Шестнадцать тысяч пятьдесят
6	Июнь	12050	Двенадцать тысяч пятьдесят
7	Июль	12050	Двенадцать тысяч пятьдесят
8	Август	12050	Двенадцать тысяч пятьдесят
9	Сентябрь	22050	Двадцать две тысячи пятьдесят
10	Октябрь	22050	Двадцать две тысячи пятьдесят
11	Ноябрь	31050	Тридцать одна тысяча пятьдесят
12	Декабрь	31050	Тридцать одна тысяча пятьдесят
	Итого	264600	Двести шестьдесят четыре тысячи шестьсот

Потребитель:
_____