ТОО «SDS Engineering» ЖШС

ГСЛ №21022090

Қазақстан Республикасы
030700, Қандыағаш қаласы
"Жастық" ш.а., 1-102
тел.: 8(747) 468-13-73
email: sds04eng@gmail.com

Республика Казахстан
030700, город Кандыагаш
мкр. "Жастык", 1-102
тел.: 8(747) 468-13-73
email: sds04eng@gmail.com

1-102, m/d "Zhastyk"
Kandyagash city
030700 Republic of Kazakhstan
phone: 8(747) 468-13-73
email: sds04eng@gmail.com

Заказчик: ГККП "Городской дом культуры г.Жем"
Заказ: 31-13-08-2024-АС

РАБОЧИЙ ПРОЕКТ

Альбом 03

АС - (Ограждение)

«Капитальный ремонт сельского клуба
по адресу: Актюбинская область, Мугалжарский район,
с.Жагабулак, ул.Нурахмет Каржаубаев, уч.6»

Директор _____ *Калимжан А.Г.*

Главный инженер проекта _____ *Сагинова А.Е.*

г.Актобе
2025 г.

Ведомость основных комплектов

Марка	Наименование	Прим.
АС	Архитектурно-строительные решения	

Ведомость чертежей основного комплекта

Лист	Наименование	Марка
АС-1	Общие данные	
АС-2	План ограждения участка	
АС-3	Ограждения ОГ -1, ОГ -2 Фундамент Ф1	
АС-4	Ворота В 1 с калиткой Фундамент Ф -1	
АС-5	Спецификация материалов Узлы А , Б.	

1. Общая часть.

Рабочий проект «Капитальный ремонт сельского клуба по адресу: Актюбинская область, Мугалжарский район, с.Жагабулак, ул.Нурахмет Каржаубаев, уч.7» разработан на основании:

- задания на проектирование, утвержденного ГККП "Городской дом культуры г.Жем"
- договор №31
- дефектный акт
- технического заключения по обследованию несущих конструкций здания

Вид строительства- капитальный ремонт

Источник финансирования - бюджетные средства

2. Характеристика площадки строительства.

При разработке проекта принято:

- Расчетная температура наружного воздуха - 31°С.
- Нормативное значение веса снегового покрова - 1,0 кПа.
- Вес снегового покрова на 1 м2 горизонтальной поверхности земли - 100 кг/м2
- Нормативное значение ветрового давления 0,38 кПа.

Настоящий проект соответствует требованиям экологических, санитарно-технических, противопожарных и других норм, действующих на территорий Республики Казахстан и обеспечивает безопасную для жизни и здоровья людей эксплуатацию объекта при соблюдении требований настоящего проекта

Главный инженер проекта Сагинова А.Е.

Изм.	Кол.уч.	Лист	№док.	Подпись	Дата
Проверил		Сагинова А.Е.			
Разработал		Мусиров М.			

31-13-08-2024-АС

«Капитальный ремонт сельского клуба по адресу: Актюбинская область, Мугалжарский район, с.Жагабулак, ул.Нурахмет Каржаубаев, уч.6»

Ограждение

Стадия	Лист	Листов
РП	2	5

Общие данные

ТОО "SDS Engineering"
ГСЛ №21022090

Подп. и дата

Инв. N подл.

План ограждения
М1:1000

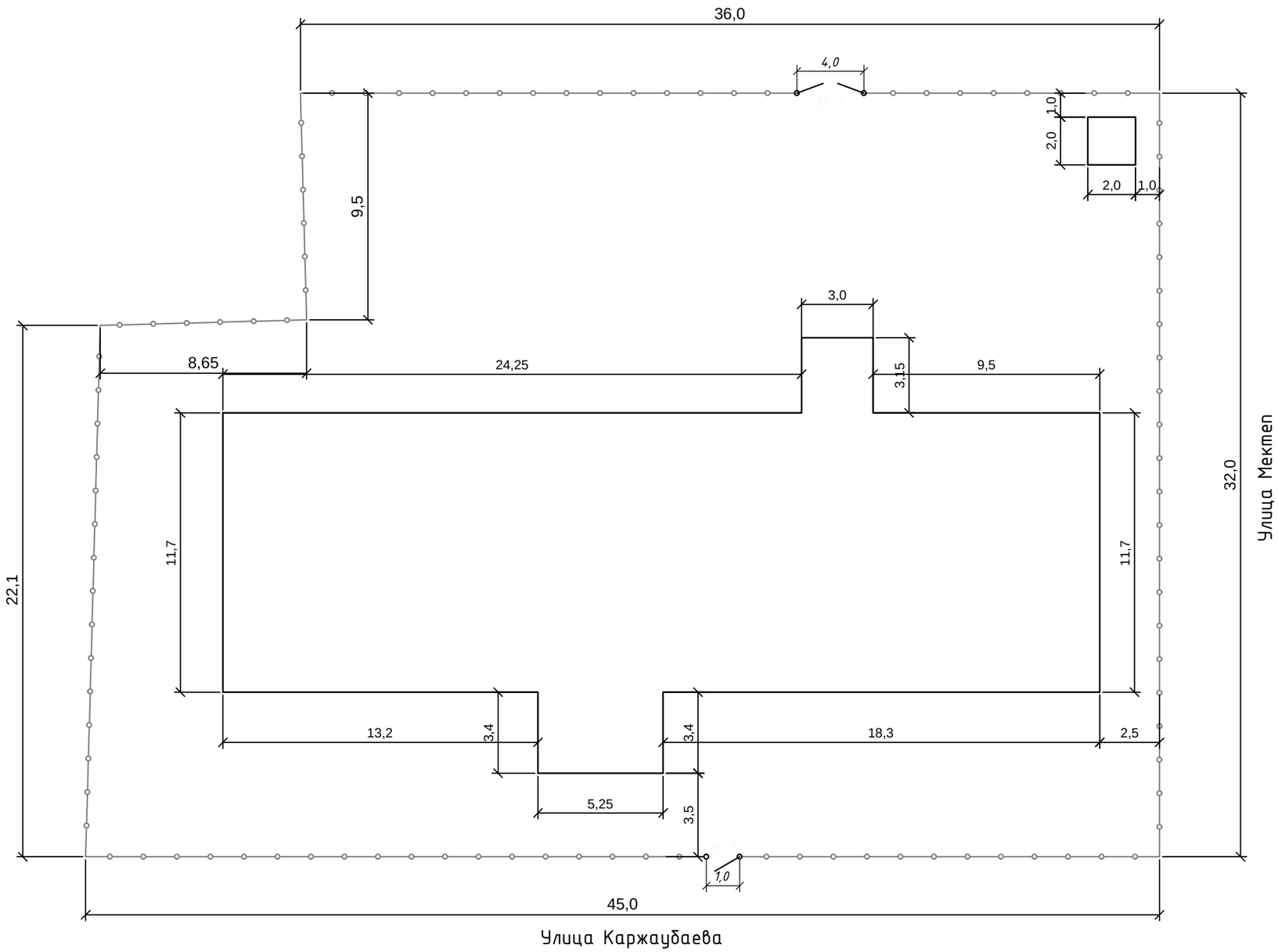

УСЛОВНЫЕ ОБОЗНАЧЕНИЯ:

- Земельный участок
- Ограждение
- Ворота В-1
- Калитка К-1

Общая длина ограждений - 150,25 м.

Ворота - 1 шт.

Колитка - 1 шт.

Изм.	Кол.уч.	Лист	№док.	Подпись	Дата	31-13-08-2024-АС
						«Капитальный ремонт сельского клуба по адресу: Актюбинская область, Мугалжарский район, с.Жагабулак, ул.Нурахмет Каржаубаев, уч.6»
Проверил		Сагинова А.Е.				Ограждение — Стадия: РП; Лист: 2; Листов: 5
Разработал		Мусиров М.				План ограждения — ТОО "SDS Engineering" ГСЛ №21022090

Подп. и дата

Инв. N подл.

Ограждение с калиткой

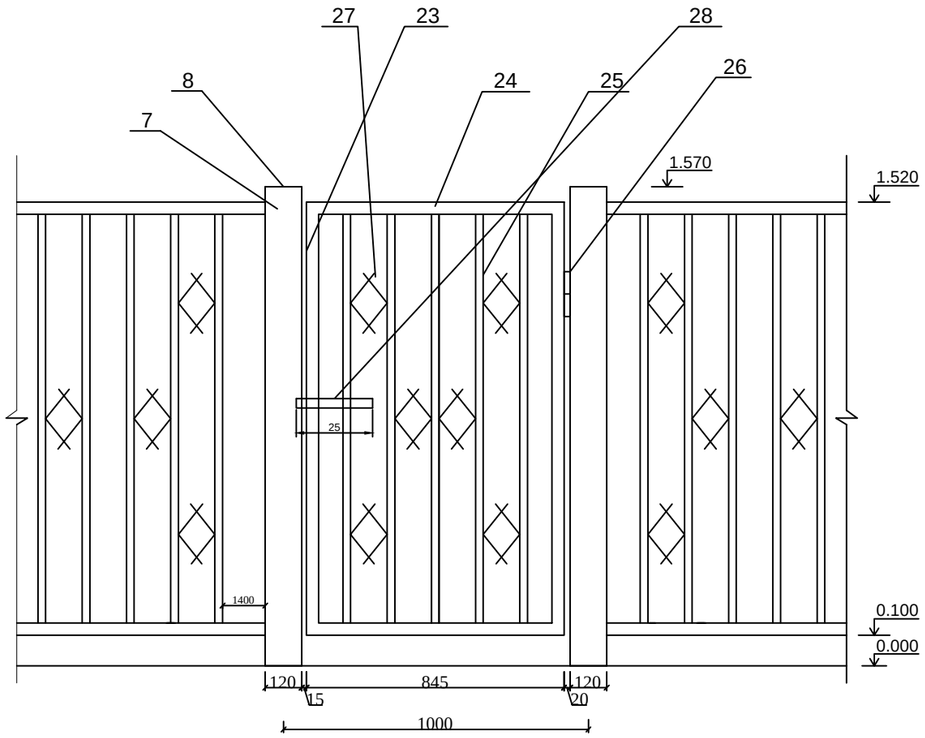

Ограждение ОГ-1

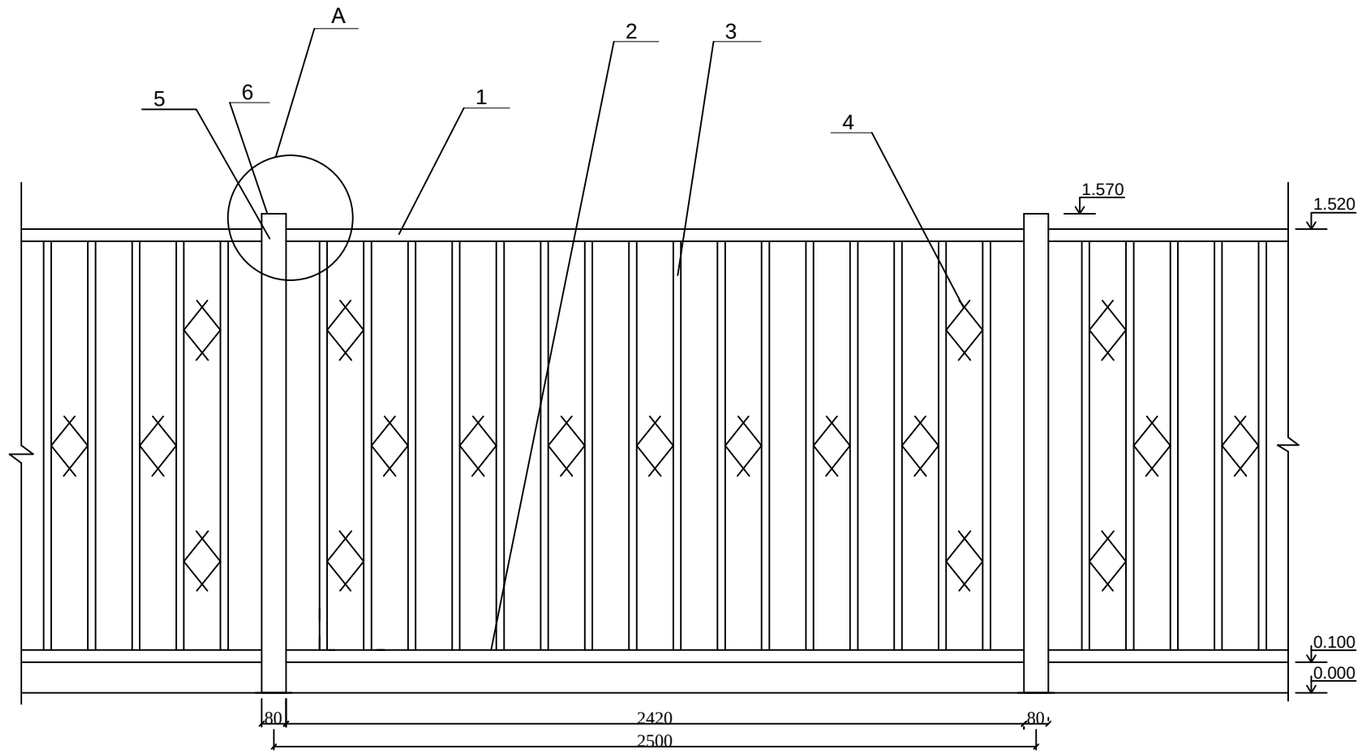

Фундамент Ф-1

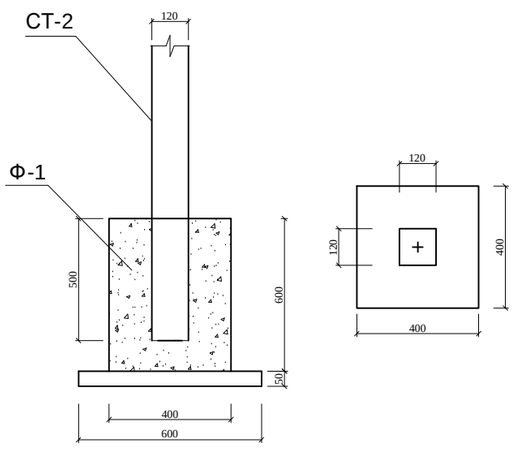

Фундамент Ф-1

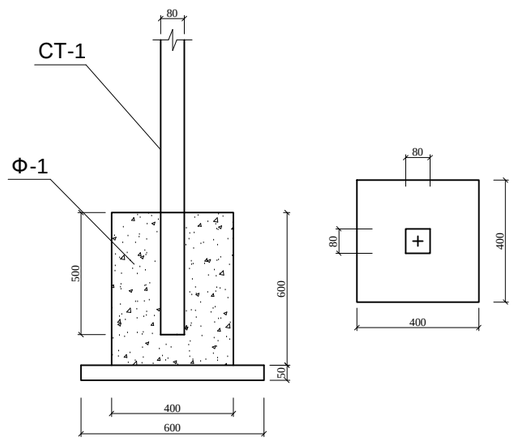

Общая протяженность ограждения - 150,25м

						31-13-08-2024-АС		
						«Капитальный ремонт сельского клуба по адресу: Актюбинская область, Мугалжарский район, с.Жагабулак, ул.Нурахмет Каржаубаев, уч.6»		
Изм.	Кол.уч.	Лист	№док.	Подпись	Дата			
						Ограждение	Стадия	Лист	Листов
							РП	3	5
Проверил		Сагинова А.Е.						
Разработал		Мусиров М.				Ограждения ОГ-1, ОГ-2 Фундамент Ф-1	ТОО "SDS Engineering" ГСЛ №21022090	

Подп. и дата

Инв. N подл.

Ворота В-1

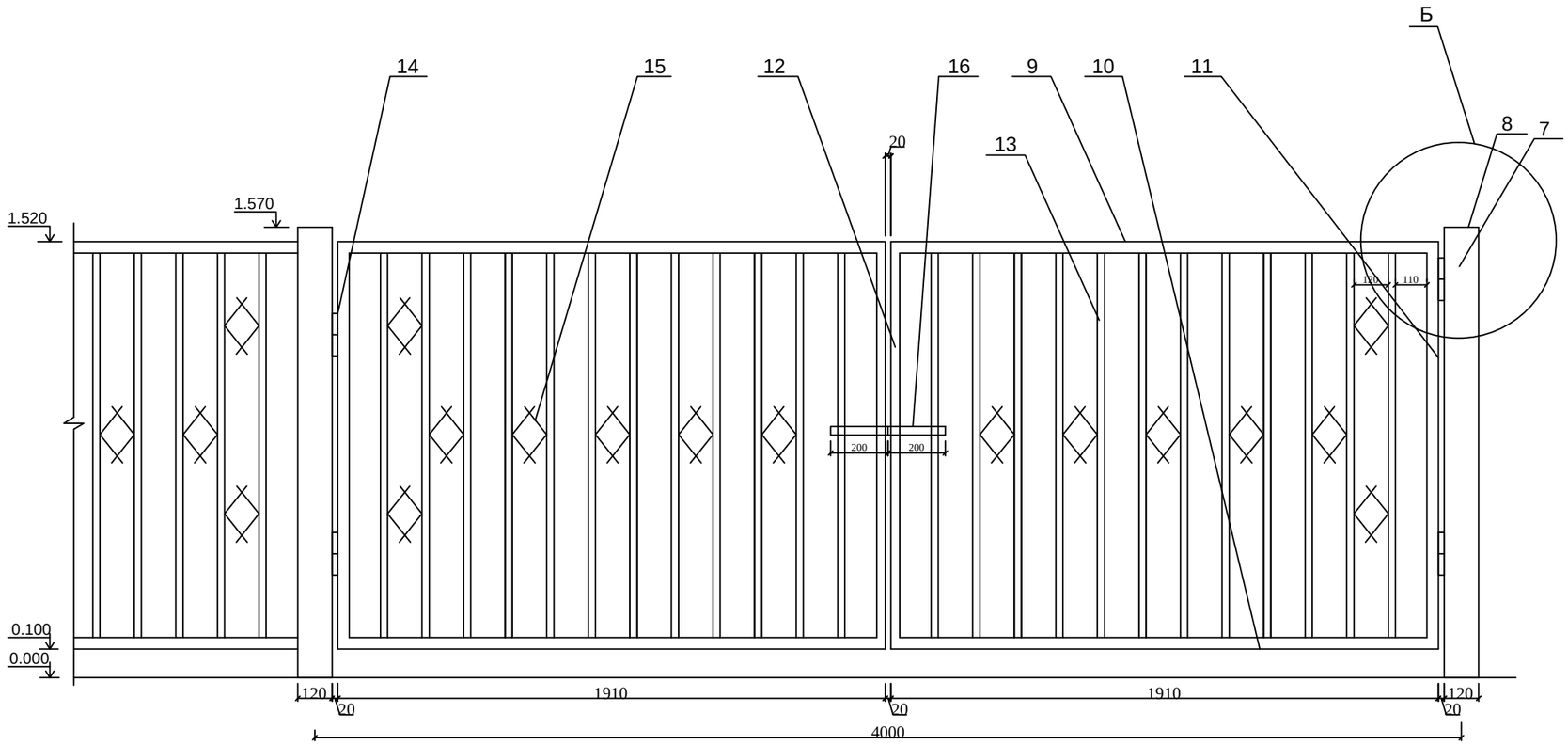

Фундамент Ф-1

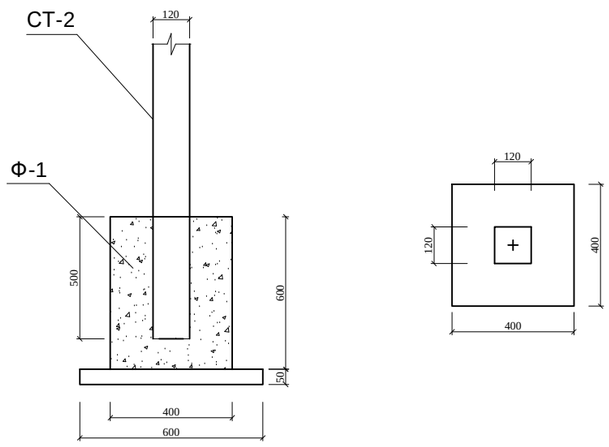

Изм.	Кол.уч.	Лист	№док.	Подпись	Дата	31-13-08-2024-АС
						«Капитальный ремонт сельского клуба по адресу: Актюбинская область, Мугалжарский район, с.Жагабулак, ул.Нурахмет Каржаубаев, уч.6»
Проверил		Сагинова А.Е.				Ограждение — Стадия: РП; Лист: 4; Листов: 5
Разработал		Мусиров М.				Ворота В-1 с калиткой. Фундамент Ф-1 — ТОО "SDS Engineering" ГСЛ №21022090

Подп. и дата

Инв. N подл.

Спецификация материалов на один элемент

№п/п	Обозначение	Наименование	Сечение мм	Длина мм	К-во шт	Общая длина м.	Масса пог./м. кг.	Масса всего кг.	Примечание
Панель ОГ-1 (на одну панель)									
1	ГОСТ 8639-82	Труба квадратная	☐ 40х40х2,0	2420	1	2,42	2,33	5,639	
2	ГОСТ 8639-82	Труба квадратная	☐ 40х40х2,0	2420	1	2,42	2,33	5,639	
3	ГОСТ 8639-82	Труба квадратная	☐ 25х25х1,5	1340	16	13,40	1,07	14,338	
4	ГОСТ 6009-74	Лента стальная(ажура)	500х25х1,4	500	11	5,50	0,275	1,513	приварить к решотке панелей
Всего панелей: 59шт.									
Стойка СТ-1 (на одну стойку)									
5	ГОСТ 8639-82	Труба квадратная	☐ 80х80х3,0	2000	1	2,00	7,13	14,26	61 столб.
6	ГОСТ 19903-74	Пластина	80х80х3,0	80	1	0,08	1,884	0,151	заглушка для стоек
Всего стоек: 61шт.									
Стойка СТ-2 (на одну стойку)									
7	ГОСТ 8639-82	Труба квадратная	☐ 120х120х4,0	2000	1	2,00	14,25	28,5	
8	ГОСТ 19903-74	Пластина	120х120х3,0	120	1	0,12	2,825	0,339	заглушка для стоек
Всего стоек: 4шт.									
Ворота (на одну створку):									
9	ГОСТ 8639-82	Труба квадратная	☐ 40х40х2,0	1910	1	1,91	2,33	4,451	
10	ГОСТ 8639-82	Труба квадратная	☐ 40х40х2,0	1910	1	1,91	2,33	4,451	
11	ГОСТ 8639-82	Труба квадратная	☐ 40х40х2,0	1420	1	1,42	2,33	3,309	
12	ГОСТ 8639-82	Труба квадратная	☐ 40х40х2,0	1420	1	1,42	2,33	3,309	
13	ГОСТ 8639-82	Труба квадратная	☐ 25х25х1,5	1340	12	12,06	1,07	12,904	
14	ГОСТ 5781-82	Круг (навесы)	Ø25	200	2	0,40	3,9	1,560	приварить к стойке
15	ГОСТ 6009-74	Лента стальная(ажура)	500х25х1,4	500	7	3,50	0,275	0,963	приварить к решотке ворот
16	ГОСТ 6009-74	Лента стальная(засов)	200х30х2,0	200	1	0,20	0,471	0,094	приварить к решотке ворот
Всего створок: 1шт.									
Калитка (на одну калитку)									
23	ГОСТ 8639-82	Труба квадратная	☐ 40х40х2,0	1620	2	3,24	2,33	7,549	
24	ГОСТ 8639-82	Труба квадратная	☐ 40х40х2,0	845	2	1,69	2,33	3,938	
25	ГОСТ 8639-82	Труба квадратная	☐ 25х25х1,5	1540	5	7,70	1,07	8,239	
26	ГОСТ 5781-82	Круг (навесы)	Ø25	200	2	0,40	3,9	1,560	приварить к стойке
27	ГОСТ 6009-74	Лента стальная(ажура)	500х25х1,4	500	6	3,00	0,275	0,825	приварить к решотке колиток
28	ГОСТ 6009-74	Лента стальная(засов)	250х30х2,0	250	1	0,25	0,471	0,118	приварить к решотке колиток
Всего калиток: 1шт.									
	ГОСТ 6009-74	Материал: Бетон			65		0,08м³	5,2 м³	
	ГОСТ 6009-74	Щебень			65		0,018м³	1,17м³	

А

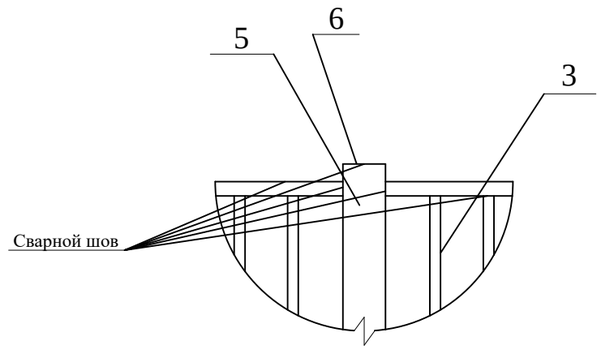

Б

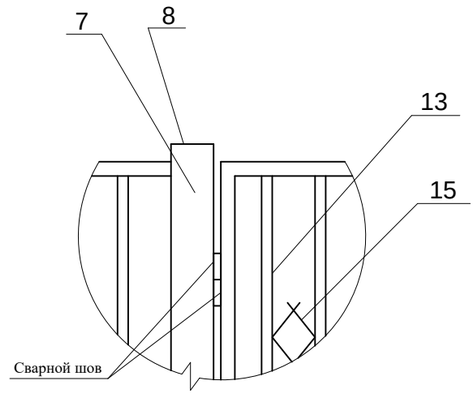

1. Сварку металлических элементов производить электродами типа Э -46 по ГОСТ 9467-75*
2. Толщину шва принимать по наименьшей толщине свариваемых элементов .
3. Металлоконструкции загрунтовать и окрасить эмалевой краской ЭП -140 ГОСТ 6465-76*

Подп. и дата

Инв. N подл.

Изм.	Кол.уч.	Лист	№док.	Подпись	Дата
Проверил		Сагинова А.Е.			
Разработал		Мусиров М.			

31-13-08-2024-АС

«Капитальный ремонт сельского клуба по адресу: Актюбинская область, Мугалжарский район, с.Жагабулак, ул.Нурахмет Каржаубаев, уч.6»

Ограждение

Стадия	Лист	Листов
РП	5	5

Спецификация материалов
Узлы А, Б.

ТОО "SDS Engineering"
ГСЛ №21022090