Приложение к приказу
Министра индустрии и
инфраструктурного развития
Республики Казахстан
от 8 февраля 2021 года № 53
Приложение 2 к перечню
некоторых приказов в сфере
строительной деятельности, в
которые вносятся
изменения и дополнения
Утвержден приказом
Министра по инвестициям и развитию
Республики Казахстан
от 24 апреля 2017 года № 234
форма

Акт приемки объекта в эксплуатацию

«30» 12 2025 года

Заказчик ГУ "Отдел строительства" акимата Костанайского района, БИН 060140005897, 110000, Костанайская область, г.Тобыл, Тауелсиздик 65, 87018966337 руководитель Исмагамбетов Нургиса Мылтыкбаевич

фамилия, имя, отчество (при его наличии) ИИН, телефон – для физических лиц, наименование организации – для юридических лиц, БИН, телефон, почтовый индекс, область, город, район, населенный пункт, наименование улицы, номер дома/здания (стационарного помещения)

на основании: договора о государственных закупках строительно-монтажных работ №112 от 04.06.2025г.

Декларации о соответствии (прилагается) от «29» 12 2025 г., ТОО «BW-invest», коммерческий директор Кокжанов Байбулат Райханович, Костанайская область, г.Костанай, Дружбы, 22 Б, БИН 190140030339, телефон 87779007439

дата подписания декларации, наименование подрядной (генподрядной) организации, фамилия, имя, отчество (при его наличии) руководителя, юридический адрес, БИН, телефон

Заключения о качестве строительно-монтажных работ (прилагается) от «29» 12 2025 г., ТОО "GREEN Delta", эксперт технического надзора Ахметжанов Аслан Танашевич № KZ53VJE00072187 от 10.02.2022г., № KZ90VJE00073073 от 17.03.2022г. БИН 011140011726, телефон +7 705 151 5815, директор Мергенбаев С.М.

дата подписания заключения, наименование организации, фамилия, имя, отчество (при его наличии) экспертов технического надзора, № и дата получения аттестатов, БИН, телефон

Заключения о соответствии выполненных работ проекту (прилагается) от «29» 12 2025 г., ТОО "Промстройпроект", эксперт авторского надзора Ребиков Д.В., Приказ №33 от 06.06.2025 года, БИН 041040002273, телефон +77776984807, директор Едревский С.А.

дата подписания заключения, наименование организации, фамилия, имя, отчество (при его наличии) экспертов авторского надзора, № и дата получения аттестатов, БИН, телефон

произведя осмотр готовности предъявленного подрядчиком (генеральным подрядчиком) к приемке в эксплуатацию объекта: «Строительство внутриплощадочных тепловых сетей мкр. Астана г. Тобыл и мкр. Байтерек села Мичуринское Костанайского района», новое строительство, уровень ответственности – второй – нормальный, здания и сооружения, не относящиеся к технически сложным объектам

наименование объекта, вид строительства (новое, расширение, реконструкция, техническое перевооружение, модернизация, капитальный ремонт), уровень ответственности, техническая и технологическая сложность объекта по адресу

Костанайская область, Костанайский район, г.Тобыл

(область, район, населенный пункт, микрорайон, квартал, улица, номер дома (корпуса)

проверив комплектность исполнительной технической документации, в том числе посредством электронного модуля исполнительной технической документации "__"_____20__ года, дата ознакомления подтверждает, что:

1. Строительство объекта осуществлено на основании:

1) правоустанавливающего документа на земельный участок № 260-р от 01.07.2024 года; выдано Аким города Тобыл;

документ, подтверждающий наступление юридических фактов (юридических составов), на основании которых возникают, изменяются или прекращаются права на земельный участок, в том числе договоры, решения судов, правовые акты исполнительных органов, свидетельство о праве на наследство, передаточный акт или разделительный баланс при реорганизации негосударственных юридических лиц, владеющих земельным участком на праве собственности или выкупивших право временного возмездного землепользования (аренды).

либо решения о реконструкции (перепланировке, переоборудовании) помещений (отдельных частей) существующих зданий от "___"_____20___года
№

наименование органа, вынесшего решение

2) талона о приеме уведомления о начале строительно-монтажных работ Государственное учреждение "Управление государственного архитектурно-строительного контроля акимата Костанайской области" KZ41REA00480863 23.06.2025г.

наименование органа, принявшего уведомление, дата и № принятия талона

3) проекта (проектно-сметной документации) ТОО "Промстройпроект", Рабочий проект 24.3-847/22-ТС

наименование проектной организации, номер проекта

утвержденного(й) ГУ "Отдел строительства" акимата Костанайского района, № 39 от 14.05.2025 года

дата и номер проекта, наименование организации, утвердившей (переутвердившей) проект и дата утверждения

2. Строительно-монтажные работы осуществлены в сроки:
начало работ 24.06.2025 года;
окончание работ 30.11.2025 года;

при продолжительности строительства, месяц:
по норме или по проекту организации строительства 5 (пять) месяцев;
фактически 6 (шесть) месяцев;

3. Объект (комплекс) имеет следующие основные технико-экономические показатели (мощность, производительность, производственная площадь, протяженность, вместимость, объем, пропускная способность, провозная способность, число рабочих мест и тому подобное, заполняется по всем объектам (кроме жилых домов) в единицах измерения соответственно целевой продукции или основным видам услуг):

Мощность, производительность и так далее	Единица измерения	По проекту		Фактически	
		общая (с учетом ранее принятых)	в том числе пускового комплекса или очереди	общая (с учетом ранее принятых)	в том числе пускового комплекса или очереди
Протяженность сетей теплоснабжения	м	1477,50	1477,50	1477,50	1477,50
Тепловые камеры	шт	18	18	18	18
Дренажные колодцы	шт	3	3	3	3

Выпуск продукции (оказания услуг), предусмотренной проектом в объеме, соответствующем нормам освоения проектных мощностей в начальный период

_____

факт начала выпуска продукции с указанием объема

Жилой дом имеет следующие показатели:

Показатели	Единица измерения	По проекту	Фактически
Общая площадь	метр в квадрате (далее – м2)		
Число этажей	этаж		
Общий строительный объем	метр в кубе (далее – м3)		
В том числе подземной части	м3		
Площадь встроенных, встроенно-пристроенных и пристроенных помещений	м2		

Показатели	По проекту			Фактически		
	число квартир	площадь квартир, м2		число квартир	площадь квартир, м2	
		общая	жилая		общая	жилая
Всего квартир, в том числе: однокомнатных двухкомнатных трехкомнатных четырехкомнатных и более						

4. Технологические и архитектурно-строительные решения по объекту характеризуются следующими данными:

Тепловые сети: Конструктивные решения тепловой камеры: плита основания - монолитная, железобетонная; стены - сборные из бетонных блоков; перекрытие - из сборных плит; балки – сборные; горловины - из сборных ж/бетонных колец. Железобетонная плита днища толщиной 100 мм из бетона С16/20 W4, F150 по бетонной подготовке из бетона С8/10 толщиной 100 мм. Сборные элементы горловин при монтаже установлены на цементно-песчаном растворе марки 100, толщиной 10мм. Неподвижные опоры выполнены монолитными железобетонными из бетона С16/20 W4, F150 по бетонной подготовке из бетона С8/10 на 31108-2020 толщиной 100 мм. Обратная засыпка пазух

производилась местным грунтом слоями по 20-25 см, с послойным трамбованием. Прокладка тепломагистрали ввыполнена бесканальная и в сборных ж/б непроходных каналах под автодорогами. При бесканальной прокладке применялись трубопроводы с тепловой изоляцией из пенополиуретана в полиэтиленовой оболочке (ПЭ): тип 1 - для труб диаметрами 325х7.0/450 мм L=534м.п., 273х7,0/400 мм L=731м.п., 159х4,5/250 мм L=196м.п., 133х4,5/225 мм L=153м.п., тип 2 -219х6.0 мм L=795м.п., 108х4.0 мм L=142м.п. Компенсация температурных удлинений трубопроводов выполнена за счет П-образных компенсаторов и углов поворота тепловой сети. В местах прокладки отводов и П-образных компенсаторов, выполнено крепление полиэтиленовых компенсационных матов. Монтаж полиэтиленовых матов осуществлялся на завершающей стадии укладки труб в ППУ изоляции в полиэтиленовой оболочке – после монтажа муфт и перед засыпкой песком траншеи. В камерах выполнены трубопроводы по ГОСТ 10704-91. Между наружной изоляцией ППУ изолированного изделия и кромкой бетонного проёма, сквозь которого в камеру заводилось трубное изделие в ППУ изоляции прокладывается манжет стенового ввода. Опорожнение трубопроводов предусматривается через дренажные колодцы, выполненные из сборных железобетонных элементов. Для контроля за влажностным состоянием изоляционного слоя смонтированна система оперативно-дистанционного контроля (СОДК). Также выполнено антикоррозийное покрытие неизолированных трубопроводов подземной прокладки в непроходных каналах и камерах (на ответвлениях теплосети): антикоррозийное покрытие - органосиликатное лакокрасочное покрытие труб типа ОС-51-03 в четыре слоя с отвердителем естественной сушки, нанесенное на предварительно очищенные от грязи и ржавчины трубы. Теплоизоляция выполнена матами минераловатными прошивными толщиной. Покровный слой для теплосети – стеклорубероид

краткие технические характеристики по особенностям его размещения, по основным материалам и конструкциям, инженерному и технологическому оборудованию

5. На объекте установлено предусмотренное проектом оборудование в количестве согласно актам о его приемке после индивидуального испытания и комплексного опробования;

6. Наружные инженерные коммуникации (холодное и горячее водоснабжение, канализация, теплоснабжение, газоснабжение, электроснабжение и связь) обеспечивают нормальную эксплуатацию объекта (здания, сооружения, помещения) и приняты городскими эксплуатационными организациями;

7. Сметная стоимость по утвержденному проекту (проектно-сметной документации): всего 561 713,0 тысяч тенге, в том числе: стоимость строительно-монтажных работ 471 452,0 тысяч тенге, оборудования, инструмента и инвентаря 90 261,0 тысяч тенге;

8. Сметная стоимость основных фондов, принимаемых в эксплуатацию 561 713,0 тысяч тенге, в том числе: стоимость строительно-монтажных работ 471 452,0 тысяч тенге, оборудования, инструмента и инвентаря 90 261,0 тысяч тенге;

9. Доля местного содержания предусмотрена в проектно-сметной документации 100% и фактически применено 100% (на объектах, финансируемых за счет государственных инвестиций и средств квазигосударственного сектора);

10. Класс энергоэффективности здания _____;

11. Объект построен в соответствии с утвержденным проектом (проектно-сметной документацией) и требованиями государственных нормативных документов в области архитектуры, градостроительства и строительства.

РЕШИЛ: «Строительство внутриплощадочных тепловых сетей мкр. Астана г. Тобыл и мкр. Байтерек села Мичуринское Костанайского района» **принять в эксплуатацию.**

наименование объекта (комплекса)

Заказчик Исмагамбетов Н. М.

фамилия, имя, отчество (при его наличии), подпись руководителя

Место печати (при наличии)

Технический надзор:

1) аттестованный (-ые) эксперт (-ы)

(фамилия, имя, отчество (при его наличии) эксперта, специализация аттестата, подпись, дата

Место печати (при наличии)

2) аккредитованная организация ТОО "GREEN Delta", директор Мергенбаев С.М.

(наименование организации)

Место печати (при наличии)

имеющей в своем составе аттестованного (-ых) эксперта (-ов)

эксперт (ы) Ахметжанов Аслан Танашевич № KZ53VJE00072187 от 10.02.2022г. – в части несущих и ограждающих конструкций, № KZ90VJE00073073 от 17.03.2022г. – в части инженерных сетей

(фамилия, имя, отчество (при его наличии) эксперта, специализация аттестата), подпись, дата

Место печати (при наличии)

Авторский надзор:

1) разработчик проекта ТОО "Промстройпроект", директор Едревский С.А.

Место печати (при наличии)

имеющей в своем составе аттестованного (-ых) эксперта (-ов)

эксперт (ы) Ребиков Д.В., Приказ №33 от 06.06.2025 года

(фамилия, имя, отчество (при его наличии) эксперта, специализация аттестата), подпись, дата

Место печати (при наличии)

2) организация

(наименование организации) имеющей в своем составе аттестованного (-ых) эксперта (-ов), фамилия, имя, отчество (при его наличии) руководителя, подпись, дата

Место печати (при наличии)

(фамилия, имя, отчество (при его наличии) эксперта, специализация аттестата), подпись, дата

Место печати (при наличии)

3) аттестованный (-ые) эксперт (-ы)

(фамилия, имя, отчество (при его наличии) эксперта, специализация аттестата), подпись, дата

Место печати (при наличии)

Подрядчик (генеральный подрядчик) ТОО «BW-invest», коммерческий директор Кокжанов Б.Р.

фамилия, имя, отчество (при его наличии), подпись руководителя

Место печати (при наличии)

Приложение 14
к акту приемки объекта
в эксплуатацию
форма

Технические характеристики объекта
(тепловая трасса)

№ п/п	Наименование	Единицы измерения	Количество, протяженность	Примечание
1	*2*	*3*	*4*	*5*
1	Протяженность тепловой трассы	м	1477,55	
	Протяженность воздушной прокладки:	м		
	1) на эстакадах	м	-	
	2) на опорах	м	-	
	Количество опор	шт.	-	
	Протяженность подземной прокладки:	м	-	
	1) в проходных каналах	м	-	
	2) в полупроходных каналах	м	-	
	3) в непроходных каналах	м	219,88	
	3) бесканальная прокладка	м	1257,67	
2	Количество колодцев (камер)	шт.	18	
3	Количество компенсаторов	шт.	20	
4	Количество вводов	шт.	-	
5	Количество задвижек	шт.	38	

Горизонтальный разрез колодца (камеры)	Вертикальный разрез камеры
Масштаб ____	Масштаб ____
Дренажный колодец ДК1 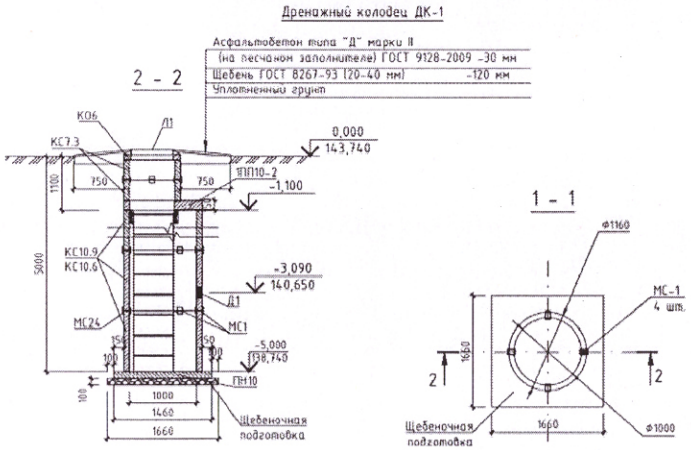	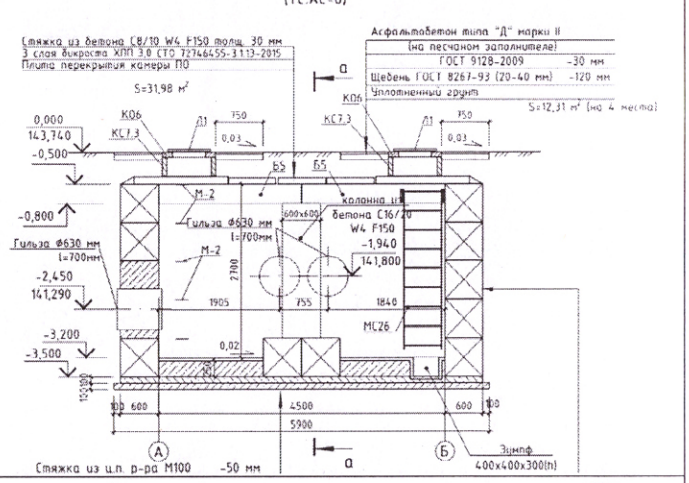
	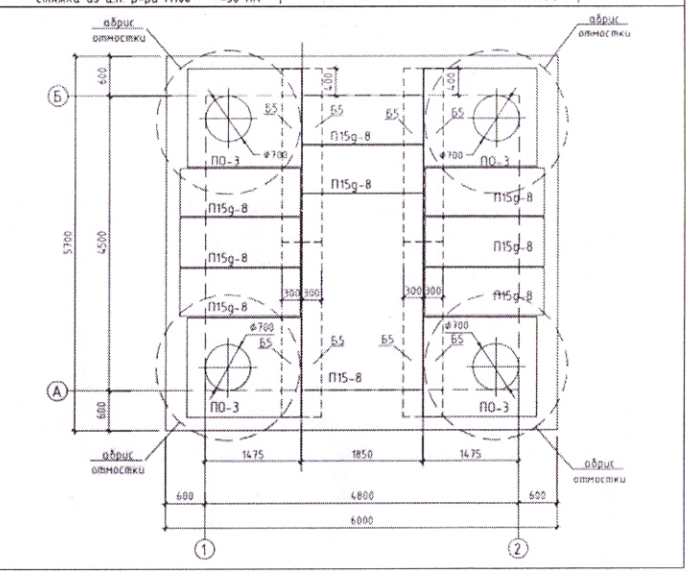

Спецификация

№ п/п	Наименование	Марка	Материал	Диаметр (мм) (размеры)	Количество	Примечание
Дренажные колодцы						
1	Дренажный колодец	ДК-1	Ж/б	1000	3 шт	
Тепловые камеры						
2	Тепловые камеры	ТК1, УТ1-УТ17	ФБС		18	
Трубы						
3	Труба		стальная электросварная в ППУ оболочке	108х4,0мм	142,0 м	
4	Труба		стальная электросварная в ППУ оболочке	133х4,0мм	153,0 м	
5	Труба		стальная электросварная в ППУ оболочке	159х4,5мм	196,0 м	
6	Труба		стальная электросварная в ППУ оболочке	219х6,0мм	795,0 м	
7	Труба		стальная электросварная в ППУ оболочке	273х7,0мм	731,0 м	
8	Труба		стальная электросварная в ППУ оболочке	325х7,0 мм	534,0 м	

Схема привязки колодца (камеры) к постоянным точкам-ориентирам

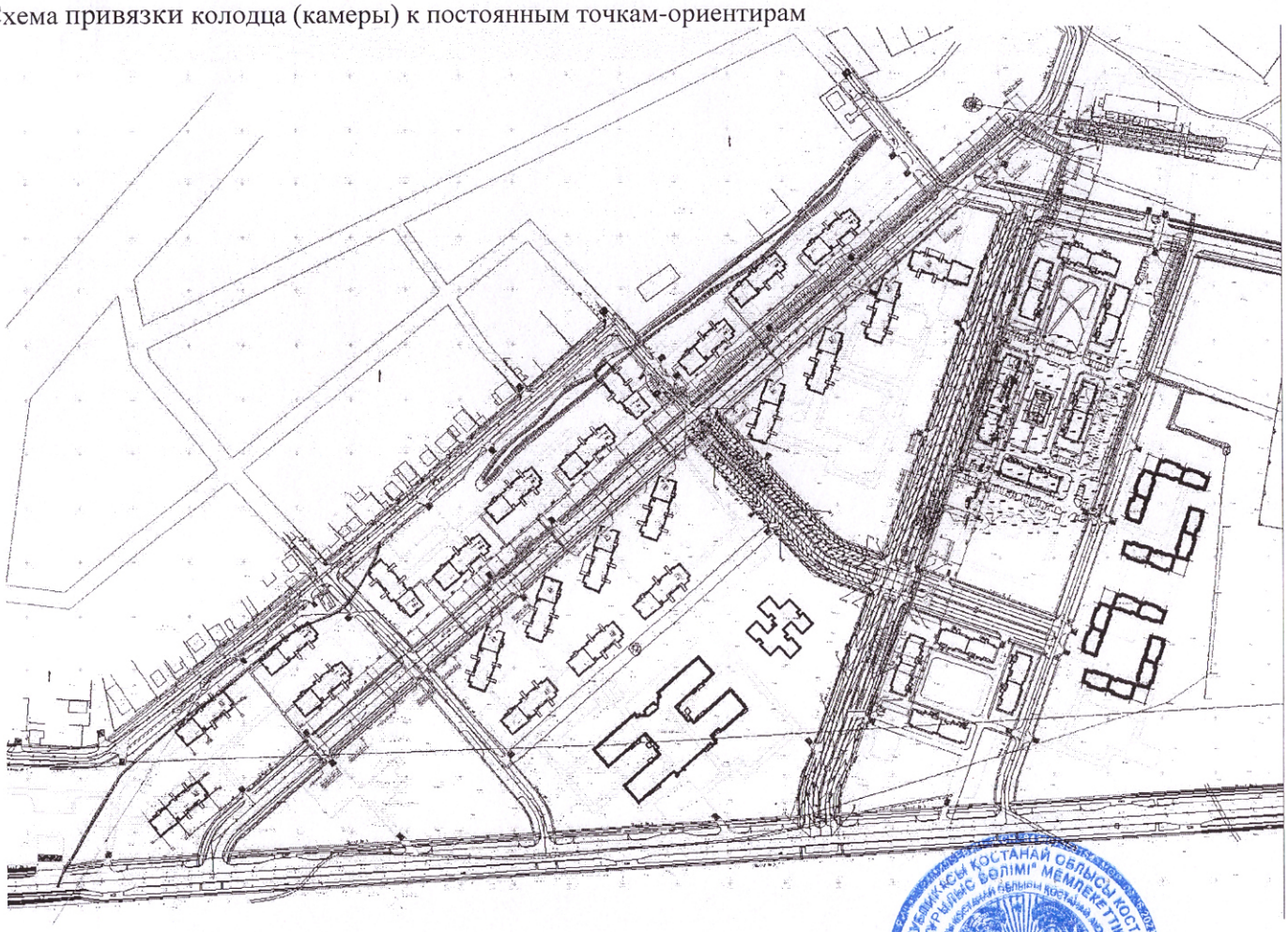

Заказчик **Исмагамбетов Нургиса Мылтыкбаевич**

фамилия, имя, отчество (при наличии), подпись руководителя

Место печати (при наличии)

Авторский надзор **Едревский Сергей Александрович**

фамилия, имя, отчество (при наличии), подпись эксперта

Место печати (при наличии)