Приложение к приказу
Министра индустрии и
инфраструктурного развития
Республики Казахстан
от 8 февраля 2021 года № 53
Приложение 2 к перечню
некоторых приказов в сфере
строительной деятельности, в
которые вносятся
изменения и дополнения
Утвержден приказом
Министра по инвестициям и развитию
Республики Казахстан
от 24 апреля 2017 года № 234

форма

Акт приемки объекта в эксплуатацию

«19» 12 2025 года

Заказчик ГУ «Отдел строительства, архитектуры и градостроительства акимата города Аркалыка» БИН 100140005906, 110300, Костанайская область, г.Аркалык, ПРОСПЕКТ АБАЯ, 29, 87143076398 И.О. руководителя Абдибеков Умиржан Кенжебекович

фамилия, имя, отчество (при его наличии) ИИН, телефон – для физических лиц, наименование организации – для юридических лиц, БИН, телефон, почтовый индекс, область, город, район, населенный пункт, наименование улицы, номер дома/здания (стационарного помещения)

на основании:
Декларации о соответствии (прилагается) от «17» 12 2025г.от подрядчика ТОО «BW-invest», коммерческий директор Кокжанов Байбулат Райханович, Костанайская область, г.Костанай, Дружбы, 22 Б; БИН 190140030339; Тел: 87779007439, ТОО «Компания Таир», директор Мухамедгалиев Жасулан Талгатбекович, Костанайская область, г.Костанай, Г.КАИРБЕКОВА, 403 БИН 171140032403; Тел: 87789456505, ТОО «СеверСтрой-Компани» директор Тюебаев Зинур Жолдашович, Северо-Казахстанская область, г.Петропавловск, Имени Жамбыла, 154 БИН 181040003715; Тел: 89995494900, ТОО «KEY TO LIFE» директор Файзуллин Руслан Зиньфирович, Костанайская область, г.Костанай, А.БОРОДИНА, 111 БИН 170940023143; Тел: 87710943467, ТОО «BK Company» директор Казиев Кайрат Жомартович, Павлодарская область, г.Павлодар, Целинная, 46 БИН 250540025241; Тел: 87789456505 ТОО «ANB STROY» директор Әділжанов Нұржан Бақыткелдіұлы, Казахстан, Алматы, Микрорайон НУРШАШКАН , Улица АЛАТАУ, 36 БИН 250440019005; Тел: 87477063990, ТОО «Nur_stroi LTD» директор Тюебаев Зинур Жолдашович, Костанайская область, г.Костанай, Г.КАИРБЕКОВА, 399/2 БИН 250440010656; Тел: 87058757288, ТОО «RR Stroy company» директор Айтмухамбетов Булат Тулебаевич, Акмолинская область, Аккольский район, Наумовский сельский округ, село Наумовка, ул. Жастар, Д. 14 БИН 250440010913; Тел: 87054501832

дата подписания декларации, наименование подрядной (генподрядной) организации, фамилия, имя, отчество (при его наличии) руководителя, юридический адрес, БИН, телефон.

Заключения о качестве строительно-монтажных работ (прилагается) от «17» 12 2025 года ТОО «GT BUILD PROD» Ибраимов Ильяс Серикович, аттестат

№KZ30VJE00063289 от 09.03.2021г. – в части несущих и ограждающих конструкций; БИН 220140014216, тел. 87059888199

дата подписания заключения, наименование организации, фамилия, имя, отчество (при его наличии) экспертов технического надзора, № и дата получения аттестатов, БИН, телефон

Заключения о соответствии выполненных работ проекту (прилагается) от «17» 12 2025 года ТОО «ДУМ-проект» Баиболов Арай Сиязбекович, в соответствии с приказом от 17.10.2025 года № 26; БИН 070840009371, тел. 87000500303

дата подписания заключения, наименование организации, фамилия, имя, отчество (при его наличии) экспертов авторского надзора, № и дата получения аттестатов, БИН, телефон

Произведя осмотр готовности предъявленного подрядчиком (генеральным подрядчиком) к приемке в эксплуатацию объекта: «Строительство водопроводных сетей в селе Уштобе города Аркалык (корректировка)». Реконструкция уровень ответственности: технически несложный второй – (нормальный)

наименование объекта, вид строительства (новое, расширение, реконструкция, техническое перевооружение, модернизация, капитальный ремонт),

по адресу: Республика Казахстан, Костанайская область, г.Аркалык, с.Уштобе

(область, район, населенный пункт, микрорайон, квартал, улица, номер дома (корпуса)

проверив комплектность исполнительной технической документации, в том числе посредством электронного модуля исполнительной технической документации «__» _____ 2025 года, дата ознакомления подтверждает, что:

1. Строительство объекта осуществлено на основании:

1) правоустанавливающего документа на земельный участок

(документ, подтверждающий наступление юридических фактов (юридических составов), на основании которых возникают, изменяются или прекращаются права на земельный участок, в том числе договоры, решения судов, правовые акты исполнительных органов, свидетельство о праве на наследство, передаточный акт или разделительный баланс при реорганизации негосударственных юридических лиц, владеющих земельным участком на праве собственности или выкупивших право временного возмездного землепользования (аренды)

либо решения о реконструкции (перепланировке, переоборудовании) помещений (отдельных частей) существующих зданий от «30» 02 2020 года № 116

(наименование органа, вынесшего решение)

2) талона о приеме уведомления о начале строительно-монтажных работ ГУ «Управление государственного архитектурно-строительного контроля акимата Костанайской области» № KZ11REA00507011 от 17.10.2025 года.

наименование органа, принявшего уведомление, дата и № принятия талона

3) проекта (проектно-сметной документации) разработана генеральным проектировщиком ТОО «ДУМ-проект», рабочий проект № 01-ДП-2025

наименование проектной организации, номер проекта

утвержденного(й) приказом ГУ "Отдел строительства, архитектуры и градостроительства акимата города Аркалыка", № 90 от 30.09.2025 года

дата и номер проекта, наименование организации, утвердившей (переутвердившей) проект и дата утверждения

2. Строительно-монтажные работы осуществлены в сроки:

начало работ: октябрь 2025 года;

окончание работ: декабрь 2025 года;

при продолжительности строительства, месяц:

по норме или по проекту организации строительства, месяц: 2 мес;

фактически, месяц: 2 мес.;

3. Объект (комплекс) имеет следующие основные технико-экономические показатели (мощность, производительность, производственная площадь, протяженность, вместимость, объем, пропускная способность, провозная способность, число рабочих мест и тому подобное, заполняется по всем объектам (кроме жилых домов) в единицах измерения соответственно целевой продукции или основным видам услуг):

Мощность, производительность и так далее	Единица измерения	По проекту		Фактически	
		общая (с учетом ранее принятых)	в том числе пускового комплекса или очереди	общая (с учетом ранее принятых)	в том числе пускового комплекса или очереди
Протяженность сетей наружного водоснабжения	м	12 803	12 803	12 803	12 803
Протяженность ВЛЗ-10кВ	м	100	100	100	100
Протяженность КЛ-0,4кВ	м	800	800	800	800
Площадь покрытия из тротуарной плитки	м2	51,05	51,05	51,05	51,05
Площадь покрытия из ГПС	м2	868,33	868,33	868,33	868,33

Выпуск продукции (оказания услуг), предусмотренной проектом в объеме, соответствующем нормам освоения проектных мощностей в начальный период_____; факт начала выпуска продукции с указанием объема

Жилой дом имеет следующие показатели:

Показатели	Единица измерения	По проекту	Фактически
Общая площадь	метр в квадрате (далее – м2)	-	-
Число этажей	этаж	-	-
Общий строительный объем	метр в кубе (далее – м3)	-	-
В том числе подземной части	м3	-	-
Площадь встроенных, встроенно- пристроенных и пристроенных помещений	м2	-	-

Показатели	По проекту			Фактически		
	число квартир	площадь квартир, м2		число квартир	площадь квартир, м2	
		общая	жилая		общая	жилая
мощность	-	-	-	-	-	-

4. Технологические и архитектурно-строительные решения по объекту характеризуются следующими данными:

Общие данные: На территории водопроводных сооружений выполнено строительство: насосной станции I-подъема, II подъема, резервуара объемом 75м3, резервуара-накопителя объемом 50м3, Водонапорная башня, контрольно-пропускной пункт_____

Архитектурно-строительные решения: Здание сторожки представляет собой одноэтажное кирпичное здание прямоугольной формы, с размерами в осях 3.0х3.0 м. Фундаменты выполнены ленточные монолитные железобетонные из бетона кл. В 15 на с.ц. Наружные и внутренние стены выполнены из обожженного глиняного кирпича марки КР-р по 1НФ/100/2,0/50 по ГОСТ 530-2012 на цем.песчаном растворе М50. Покрытие из

деревянного настила по деревянным балкам. Окна из пвх ГОСТ 30674-99, двери деревянные ГОСТ 14624-84. Перемычки - монолитные железобетонные из бетона кл. В15. Кровля-чердачная, из металлочерепицы. Отмостка- асфальтобетонная, шириной 1000 мм с уклоном от стены.

Насосная 1-го подъема: Выполненный из сборных железобетонных колец по ГОСТ 8020-90, по монолитной железобетонной плите, глубиной 2,4м. Горизонтальную гидроизоляцию выполнена из цементного раствора, толщиной 20мм. На отм. -0,030 мм. Вертикальную гидроизоляцию боковых поверхностей стен колодца, соприкасающихся с грунтом, выполнять обмазкой горячим битумом по холодной грунтовке.

Благоустройство: Покрытие автомобильных проездов на территории выполнено из гравийно-песчаной смеси, по периметру территории водопроводных сооружений выполнены железобетонные ограждения высотой 2м с насадкой из колючей стальной проволоки на высоту 0,5м и металлические ворота с калиткой, участок обустроен малыми архитектурными формами и переносных изделий: урнами, скамьями, мусорными контейнерами с крышкой. На территориях выполнено озеленение. Избыток плодородного грунта используется для укрепления откосов обваловки резервуаров чистой воды, резервуара накопителя, водонапорной башни и и других откосов

Резервуары чистой воды: Резервуары выполнены из сборно-монолитной железобетонной ёмкостью, обсыпанную грунтом, обеспечивающим теплоизоляцию. Резервуар оборудуется подводящим (подающим), отводящим, трубопроводами, переливным устройством, спускным трубопроводом. А также устройствами для впуска и выпуска воздуха, устройствами для автоматического измерения и сигнализации уровня воды в резервуаре. Подводящий трубопровод (ПД) диаметром Ду = 57х3,5 мм введен в резервуар через стену и представляет собой вертикальную трубу с водосливной воронкой. Для сохранения запаса воды в резервуаре при аварии на линии подачи, верх воронки расположен на 10 см ниже максимального уровня воды. Вход в отводящий трубопровод выполнен над днищем на 5 см, оборудован сороудерживающей решеткой из стальных прутьев. Диаметр отводящего трубопровода Ду = 89х4,0 мм. При снижении уровня воды до отметки + 0.25 м предусматривается автоматическое отключение насосов, установленных в насосной станции. Переливное устройство (ПР) выполнено в виде трубопровода диаметром Ду = 89х4,0 мм, введенного в резервуар через стену, на конце вертикальной части которого находится водосливная воронка, в резервуаре устанавливаются фильтры аэрозольные с фильтрующим материалом ФП. Пропуск труб через стены выполнен через сальники

Водонапорная башня: Башня выполнена объёмом 15 м3, высота ствола 12 м, диаметр ствола башни диаметром 1220 мм, выполнен подводящим-отводящим трубопроводом диаметром 89х4,0 мм и спускной и переливной трубами диаметром 89х4 мм. Рядом с башней установлен колодец для размещения арматуры на подающей и спускной трубе

Наружные сети водоснабжения: Магистральный водовод предназначен для подачи воды на площадку водопроводных сооружений села Уштобе. Для наружного водопровода сделаны из труб напорных из полиэтилена марки ПЭ 100 SDR 17, диаметром 110 мм -5760 м; 63 мм -10 м; 20мм -5430 м. Подвод воды к участкам потребителей выполнены трубами ПЭ100 SDR11 диаметром 20х2,2 мм. При пересечении водопровода с дорогами устраиваются футляры из полиэтиленовых труб. Минимальная глубина заложения водопровода – 2.80 м. Основание под трубопроводы выполнены из естественного выровненного местного грунта ненарушенной структуры. Колодцы на сетях водопровода выполнены на естественное основание Под задвижки сделаны бетонные столбики в колодцах. Крепление задвижек к столбикам производится при помощи хомутов и анкерных болтов. Для защиты от почвенной коррозии стальные фасонные части в колодцах покрыты антикоррозийной изоляцией типа весьма усиленная битумно-полимерная.

Водопроводные колодцы выполнены из сборных ж/б элементов по диаметром 1500-2000 мм. Вокруг люков колодцев, устраиваемых вне проезжей

части сделана отмостка шириной 1м с уклоном от люков. Со стороны обратной засыпки произвели окрасочную гидроизоляцию бетонных и железобетонных конструкций колодцев горячим битумом за 2 раза.

Наружное освещение: Освещение выполнено светодиодными светильниками на металлических опорах СТ-6-3. Электропитание наружного освещения выполняется кабелем марки АВбБШВ-1,0 расчетного сечением проложенных в траншее. Автоматическое управление наружным освещением осуществляется от фидера освещения КТПН при помощи фотореле.

Контрольно-пропускной пункт (КПП): Здание КПП одноэтажное прямоугольной формы, с размерами в осях 3.0х3.0м. Несущие продольные стены толщиной 380мм. Фундамент-ленточный монолитный железобетонный наружные и внутренние стены выполнены из обожженного глиняного кирпича. Покрытие сделано из деревянных настил по деревянным балкам. Окна из ПВХ ГОСТ 30674-99, двери деревянные ГОСТ 14624-84. Кровля чердачная из металлочерепицы. Отмостка асфальтобетонная, шириной 1000мм с уклоном от стены. Полы из линолеума

Электротехнические решения: Электроснабжение объекта осуществляется от проектируемой КТПН. Питание проектируемой КТПН предусмотрено высоковольтными воздушными линиями на типовых ж/б опорах отпайкой от ближайшей опоры ВЛ-10 кВ ПС-110/35/10 кВ "Сары-Узень" алюминиевыми самонесущими изолированными проводами марки СИПЗ-1х50. Электроснабжение насосной П-го подъема (БКНС) осуществляется от проектируемой КТПН распределительными сетями (М1,М2) в земле кабелем марки АВбБШВ-1,0 сечением 3х16+1х10 мм2 протяженностью 35м и мощностью Рр=20кВт. Электроснабжение КПП осуществляется от проектируемой КТПН распределительными сетями (М3) в земле кабелем марки АВбБШВ-1,0 сечением 3х4+1х2,5 мм2 протяженностью 35м и мощностью Рр=1,9кВт

Заземление: Питание электроприемников объекта осуществляется от источника напряжения 380/220В с глухозаземленной нейтралью с системой заземления TN-C-S. Для заземления высоковольтных опор предусматривается вертикальные электроды (2 электрода по 5м из ст.0 12мм на 1 опору) и горизонтальные заземлители (2 заземлителя по 10м из ст. 0 10мм на 1 опору)

(краткие технические характеристики по особенностям его размещения, по основным материалам и конструкциям, инженерному и технологическому оборудованию)

5. На объекте установлено предусмотренное проектом оборудование в количестве согласно актам о его приемке после индивидуального испытания и комплексного опробования;
6. Наружные инженерные коммуникации (холодное и горячее водоснабжение, канализация, теплоснабжение, газоснабжение, электроснабжение и связь) обеспечивают нормальную эксплуатацию объекта (здания, сооружения, помещения) и приняты городскими эксплуатационными организациями;
7. Сметная стоимость по утвержденному проекту (проектной-сметной документации): всего 302 909,0 тысяч тенге, в том числе строительно-монтажных работ 190 255,0 тысяч тенге, оборудования, инструмента и инвентаря 112 654,0 тысяч тенге;
8. Сметная стоимость основных фондов, принимаемых в эксплуатацию 302 909,0 тысяч тенге, в том числе: стоимость строительно-монтажных работ 190 255,0 тысяч тенге; стоимость оборудования, инструмента и инвентаря 112 654,0 тысяч тенге;
9. Доля местного содержания предусмотрена в проектно-сметной документации 100% и фактически применено 100% (на объектах, финансируемых за счет государственных инвестиций и средств квазигосударственного сектора);
10. Класс энергоэффективности здания _____;
11. Объект построен в соответствии с утвержденным проектом (проектно-сметной документацией) и требованиями государственных нормативных документов в области архитектуры, градостроительства и строительства.

РЕШИЛ: Объект: «Строительство водопроводных сетей в селе Уштобе города Аркалык (корректировка)» **принять в эксплуатацию.**

наименование объекта (комплекса).

Заказчик

ГУ "Отдел строительства, архитектуры и градостроительства акимата города Аркалыка", И.О. Руководителя Абдибеков Умиржан Кенжебекович _____

(фамилия, имя, отчество (при наличии), подпись руководителя)

Место печати (далее – М.П.)

Технический надзор:

1) аттестованный (-ые) эксперт (-ы) _____

(фамилия, имя, отчество (при его наличии) эксперта, специализация аттестата, подпись, дата

Место печати (при наличии)

2) аккредитованная организация ТОО «GT BUILD PROD», директор Анненко Владимир Александрович _____

(наименование организации) имеющей в своем составе аттестованного (-ых) эксперта (-ов), ФИО (при его наличии) руководителя, подпись, дата

Место печати (при наличии)

эксперт технического надзора Ибраимов Ильяс Серикович, №KZ30VJE00063289 от 09.03.2021г. – в части несущих и ограждающих конструкций; _____

(фамилия, имя, отчество (при его наличии) эксперта, специализация аттестата, подпись, дата

Место печати (при наличии)

Авторский надзор:

1) разработчик проекта ТОО «ДУМ-проект», директор Байбоолов Арай Сиязбекович _____

(наименование организации, фамилия, имя, отчество (при его наличии), должность), подпись, дата

Место печати (при наличии)

ГИП Баиболов Арай Сиязбекович в соответствии с приказом от 17.10.2025 года № 26 _____

(фамилия, имя, отчество (при его наличии) эксперта, специализация аттестата, подпись, дата

Место печати (при наличии)

2) Организация _____

(наименование организации) имеющей в своем составе аттестованного (-ых) эксперта (-ов), фамилия, имя, отчество (при его наличии) руководителя, подпись, дата

Место печати (при наличии)

_____

(фамилия, имя, отчество (при его наличии) эксперта, специализация аттестата, подпись, дата

Место печати (при наличии)

3) аттестованный (-ые) эксперт (-ы)_____

(фамилия, имя, отчество (при его наличии) эксперта, специализация аттестата), подпись, дата

Подрядчик (генеральный подрядчик):

ТОО «BW-invest», коммерческий директор Кокжанов Байбулат Райханович _____

(наименование организации, фамилия, имя, отчество (при его наличии), должность), подпись, дата

Место печати (при наличии)

ТОО «Компания Таир», директор Мухамедгалиев Жасулан Таргатбекович _____

(наименование организации, фамилия, имя, отчество (при его наличии), должность), подпись, дата

Место печати (при наличии)

ТОО «СеверСтрой-Компани», директор Тюебаев Зинур Жолдашович _____

(наименование организации, фамилия, имя, отчество (при его наличии), должность), подпись, дата

Место печати (при наличии)

ТОО «KEY TO LIFE», директор Файзуллин Руслан Зиньфирович_____

(наименование организации, фамилия, имя, отчество (при его наличии), должность), подпись, дата

Место печати (при наличии)

ТОО «BK Company», директор Казиев Кайрат Жомартович_____

(наименование организации, фамилия, имя, отчество (при его наличии), должность), подпись, дата

Место печати (при наличии)

ТОО «ANB STROY», директор Әділжанов Нұржан Бақытжелдіұлы_____

(наименование организации, фамилия, имя, отчество (при его наличии), должность), подпись, дата

Место печати (при наличии)

ТОО «Nur_stroi LTD», директор Тюебаев Зинур Жолдашович_____

(наименование организации, фамилия, имя, отчество (при его наличии), должность), подпись, дата

Место печати (при наличии)

ТОО «RR Stroy company», директор Айтмухамбетов Булат Тулебаевич_____

(наименование организации, фамилия, имя, отчество (при его наличии), должность), подпись, дата

Место печати (при наличии)

Приложение 13
к акту приемки объекта
в эксплуатацию
форма

Технические характеристики объекта
(сети, водоводы, коллекторы и тому подобное)

№ п/п	Наименование	Единицы измерения	Количество, протяженность	Примечание
1	*2*	*3*	*4*	*5*
Водопровод				
1	Водоводы (общая протяженность)	м	-	
	1) из стальных труб	м		
	2) из чугунных труб	м	-	
	3) из асбестоцементных труб	м	-	
	4) из железобетонных труб	м	-	
	5) из полиэтиленовых труб	м		
2	Распределительная сеть (общая протяженность)	м	12 803	
	1) из стальных труб Ø57х3,5	м	76	
	2) из стальных труб Ø76х3,5	м	172	
	3) из чугунных труб	м	-	
	4) из асбестоцементных труб	м	-	
	5) из полиэтиленовых труб ПЭ 100 SDR17- Ø110х6,6	м	6 210	
	6) из полиэтиленовых труб ПЭ 100 SDR17- Ø63х3,8	м	915	
	7) из полиэтиленовых труб ПЭ 100 SDR17- Ø20х2,2	м	5 430	
3	Прочие устройства		-	
	Колодец водопроводный Ø1500мм	шт.	9	
	Задвижка DN- 50	шт.	5	
	" DN- 65	шт.	-	
	" DN- 80	шт.	12	
	DN-150		-	
	Вентили d- 50 PN16	шт.	-	
	" d-	шт.	-	
	" d-	шт.	-	

	Кран d-	шт.	-	
	" d-	шт.	-	
	" d-	шт.	-	
	Гидрант	шт.	-	
	Водопроводный ввод	шт.	-	
	Водоразборная колонка	шт.	-	
	Стальной футляр	шт.	-	
	Питьевой фонтанчик	шт.	-	
Канализация				
1	Коллекторы (общая протяженность)	м	-	
	1) из керамических труб	м	-	
	2) из чугунных труб	м	-	
	3) из бетонных труб	м	-	
	4) из асбестоцементных труб	м	-	
	5) из железобетонных труб	м	-	
	6) Гофрированная труба Optima	м	-	
2	Канализационная сеть (общая протяженность)	м	-	
	1) из керамических труб	м	-	
	2) из чугунных труб	м	-	
	3) из бетонных труб	м	-	
	4) из асбестоцементных труб	м	-	
	5) из железобетонных труб	м	-	
	6) из двухслойных гофрированных труб	м	-	
3	Прочие устройства		-	
	Колодец канализационный	шт.	-	
	Выпуск	шт.	-	

Горизонтальный разрез колодца	Вертикальный разрез колодца
Масштаб	Масштаб
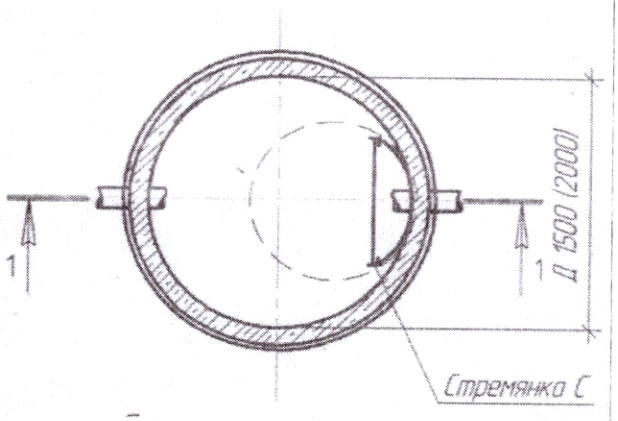	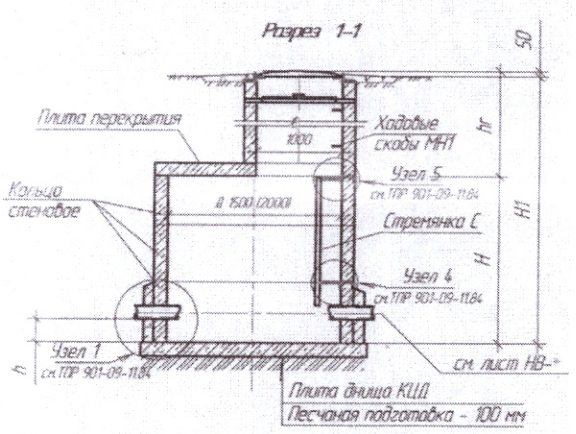

Спецификация

№ п/п	Наименование	Марка	Материал	Диаметр (мм) (размеры)	Количество	Примечание
Водопровод В-1						
1	Труба	ПЭ 100 SDR17	полиэтиленовая	Ø110х6,6	6 210	
2	Труба	ПЭ 100 SDR17	полиэтиленовая	Ø63х3,8	915	
3	Труба	ПЭ 100 SDR17	полиэтиленовая	Ø20х2,2	5 430	
4	Труба	Электросварная	стальная	Ø57х3,5	76	
5	Труба	Электросварная	стальная	Ø76х3,5	172	
1	Колодцы	ТПР 901-09-11.84	Из сборного ж/б	2 000	1	
2	Колодцы	ТПР 901-09-11.84	Из сборного ж/б	1 500	29	

Схема привязки колодца к постоянным точкам-ориентирам

Прилагается схема

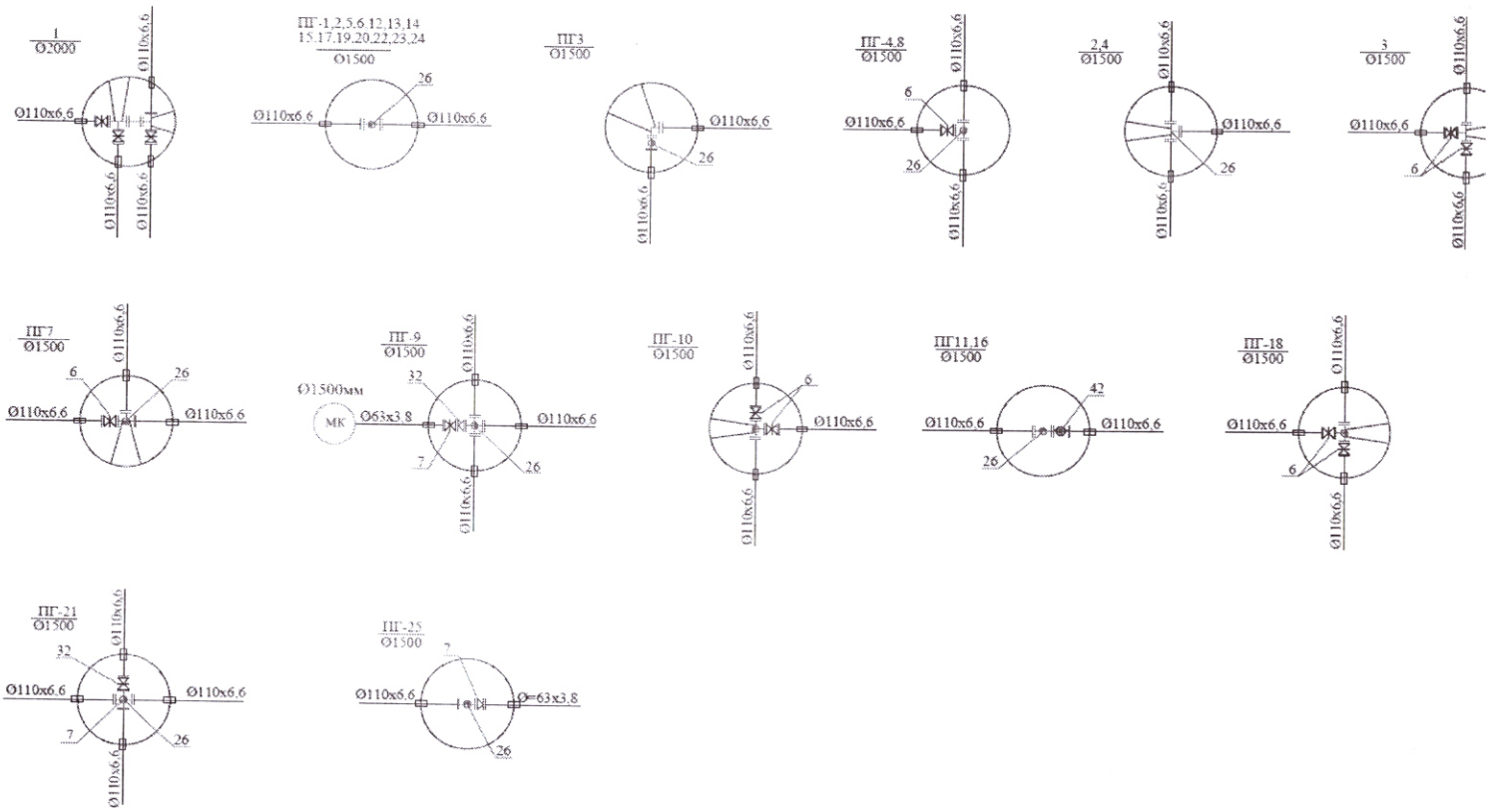

Актив

Заказчик _____ Абдибеков У.К._____

(фамилия, имя, отчество (при наличии), подпись руководителя) **М.П.**

Авторский надзор _____ Байболов А.С._____

(фамилия, имя, отчество (при наличии), подпись эксперта) **М.П.**

Приложение 3 к акту приемки
объекта в эксплуатацию

Технические характеристики объекта (линии электропередач)

№ п/п	Наименование	Единица измерения	Количество
1	2	3	4
1	Воздушные ЛЭП низкого напряжения …	километр (далее – км)	
2	Воздушные ЛЭП Высокого напряжения …	км	0,1
3	Кабельные ЛЭП низкого напряжения 0,4 кВ	км	0,8
4	Кабельные ЛЭП высокого напряжения 10 кВ	км	
5	Площадь опор	м 2	
6	Опоры:		
	1) металлические	штук (далее – шт)	18
	2) деревянные с деревянными приставками	шт	
	3) деревянные с железобетонными приставками	шт	
	4) железобетонные опоры СВ105-5	шт	4
	5) тросовые подвесы	шт	
7	Провода:		
	1) медные	км	
	2) алюминиевые СИП-3 1х50	км	0,1
	3) сталеалюминиевые	км	
8	Кронштейны для светильников:		
	1) железобетонные	шт	
	2) металлические	шт	
9	Арматура уличного освещения:		
	1) светильники с лампами накаливания	шт	
	2) светильники с ртутными лампами	шт	
	3) светильники с люминесцетными лампами	шт	
	4) светодиодная лампа	шт	18
10	Кабели:		
	1) Кабель АВБбШв 3х25+1х16	км	0,008
	2) Кабель АВБбШв 3х16+1х10	км	0,07
	3) Кабель АВБбШв 3х6+1х4	км	0,532
	4) Кабель КВБбШв 4х6	км	0,132
	5) Кабель КВБбШв 4х1,5	км	0,03
	6) Кабель КВВ 4х6	км	0,08
11	Кабельная муфта наружной установки с наконечниками	шт	
12	Муфты концевые	шт	
13	Контуры заземления ст.полоса горячеоцинкованная 40х4	м	40
	Контуры заземления круглая сталь д-16 мм	м	30
14	Устройства грозозащиты	шт	
15	Дорожные покрытия кабельных сетей:		
	1) асфальтобетонные	м 2	
	2) булыжные	м 2	

	3) тротуары	м 2	

Заказчик

_____ Абдибеков У.К.

(фамилия, имя, отчество (при наличии), подпись руководителя) **М.П.**

Авторский надзор _____ Банболов А.С.

(фамилия, имя, отчество (при наличии), подпись эксперта) **М.П.**