ТОО "SBS-СтройПроект"
Лицензия №16012408 от 03.08.2016 года

Заказчик: КГУ "Гимназия №17" государственного учреждения "Отдел образования города Актобе"

РАБОЧИЙ ПРОЕКТ

Капитальный ремонт фасада, кровли здания Коммунальное государственное учреждение "Гимназия №17" государственного учреждения "Отдел образования города Актобе"
по адресу: г.Актобе, ул.Братьев Жубановых 291А

ТОМ 3.1

01/2025-АР

Архитектурные решения

г.Костанай 2025 год

ТОО "SBS-СтройПроект"
Лицензия №16012408 от 03.08.2016 года

Заказчик: КГУ "Гимназия №17" государственного учреждения "Отдел образования города Актобе"

РАБОЧИЙ ПРОЕКТ

Капитальный ремонт фасада, кровли здания Коммунальное государственное учреждение "Гимназия №17" государственного учреждения "Отдел образования города Актобе"

по адресу: г.Актобе, ул.Братьев Жубановых 291А

ТОМ 3.1

01/2025-АР

Архитектурные решения

Директор_____Жумабаев Б.К.

ГИП_____Жакенов Н.А.

г.Костанай 2025 год

Ведомость рабочих чертежей основного комплекта марки АР

Лист	Наименование	Примечание
1	Общие данные (начало)	
2	Общие данные (окончание)	
3	План кровли	
4	План кровли блок А	
5	План кровли блок Б	
6	План кровли блок В	
7	План кровли блок Г	
8	Схема расположения стропильной системы	
9	План чердака	
10	Разрез 1-1, Разрез 2-2	
11	Узлы 1-5, Поворотоная скоба Ск-1, Устройство ограждения КО-1	
12	Схема устройств вентшахт	
13	Схема устройств вентшахт	
14	Спецификация элементов крыши	
15	Спецификация на устройство кровли	
16	Спецификация элементов фасадной системы	
17	Фасад М-А	
18	Фасад А-М	
19	Фасад 7-1	
20	Фасад 1-7	
21	Узлы 1-6 фасадной системы	

Ведомость спецификаций

Лист	Наименование	Примечание
АР-14	Спецификация элементов крыши	
АР-15	Спецификация на устройство кровли	
АР-16	Спецификация элементов фасадной системы	

Объемно-планировочные показатели.

№ п/п	Наименование показателя	ед. изм.	Количество.
1	Число этажей	Этаж	1-3
2	Общая площадь	$м^2$	9302
3	Строительный объем	$м^3$	36797

Изм.	Кол.уч.	Лист	№Док.	Подп.	Дата
ГИП		Жакенов Н.А.			2025
Выполнил		Акан С.			2025
Проверил		Жакенов Н.А.			2025
Н.контроль		Мукатов Б.Т.			2025

Заказ: 01/2025-АР

Капитальный ремонт фасада, кровли здания Коммунальное государственное учреждение "Гимназия №17" государственного учреждения "Отдел образования города Актобе" по адресу: г.Актобе, ул. Братьев Жубановых 291А

Капитальный ремонт здания КГУ "Гимназия №17"

Стадия	Лист	Листов
РП	1	21

Общие данные (начало)

ТОО "SBS-СтройПроект"

Общие указания

Проект "Капитальный ремонт здания Коммунальное государственное учреждение "Гимназия №17" государственного учреждения "Отдел образования города Актобе"по адресу: г.Актобе, ул. Братьев Жубановых 291А" разработан ТОО "SBS-СтройПроект" на основании:
- Задания на проектирование.
- Здание II уровня ответственности (не относящийся к технически сложным объектам).
- Категория здания по взрывопожарной опасности - В-4.
- Степень огнестойкости - II.
- Класс конструктивной пожарной опасности - С0.
- Класс функциональной пожароопасности - Ф4.1
- Класс пожарной опасности строительных конструкций - К0.
- Расчетный срок службы здания - 100 лет.

Природно-климатические условия

Строительство ведется в IIIВ климатическом районе, с расчетной температурой наружного воздуха наиболее холодной пятидневки - 29,9°С, с обычными геологическими условиями.
Район строительства несейсмичен.
Нормативные данные: снеговая нагрузка - 1,5 КПа.
Скоростной напор ветра - 0,56 КПа.
Рельеф спокоен.

Конструктивные решения до капитального ремонта

Здание школы трехэтажное.
кирпичное, размерами в осях 101,79х 90,03 м. Высота этажа в чистоте - 3,0м.
Здание отапливаемое.
Фундамент - бетонные блоки (ФБС, ФЛ);
Наружные стены - кирпич на цементно-песчаном растворе, толщиной - 640мм;
Крыша - чердачная двухскатная;
Кровля - утеплитель керамзит, рубероидный ковер на битумной мастике;
Отмостка - разрушенная, присутствует.

Указания по сварке

Для сварных соединений на монтаже допускается применение ручной сварки. Сварку производить электродами Э-42, ГОСТ 9467-75.
Высоту катета сварного шва принимать по наименьшей толщине свариваемых элементов, кроме оговоренных. Сварку производить по ГОСТ 5264-80*.
Все работы по сварке выполнять в соответствии с требованиями СП РК 5.03-107-2013 "Несущие и ограждающие конструкции".

Принятые решения при проектировании после капитального ремонта

Проектом на капитальный ремонт планируется:
- Облицовка здания металлосайдингом МП СК - 14х226 с утеплителем ISOVER Вент фасад оптима - 100мм;
- устройство а/бетонной отмостки;
- устройство элементов карниза;
- устройство наружного водостока;
- устройство вентиляционных шахт;
- устройство чердачной крыши;
- утепление потолка на уровне первого этажа;

Примечание:
1. За относительную отметку 0.000 принят уровень пола первого этажа.

Указания по антикоррозионной защите конструкций

Мероприятия по антикоррозийной защите конструкций выполнить согласно требованиям СП РК 2.01-101-2013 «Защита строительных конструкций от коррозии».
Для обеспечения долговечности стальных конструкций и соединений железобетонных изделий при возведении здания необходимо все металлические элементы после монтажа защитить 2-мя слоями (общая толщ.55) пентафталевой эмали марки ПФ 115 ГОСТ 6465-2023 по грунтовке ГФ-021 ГОСТ 25129-2020 по очищенной от ржавчины и окалины поверхности (3 степень очистки) в соответствии с требованиями п.5.18 СП РК 2.01-101-2013 «Защита строительных конструкций от коррозии».

Указания по огнебиозащите деревянных конструкций

Для защиты деревянных элементов от гниения и для снижения горючести древесины все деревянные элементы обработать огнебиозащитным покрытием "НЕГОРИН-Д-био". Обрабатывать составом необходимо сухую и очищенную от пыли и грязи древесину. Ранее обработанные красками, эмалями и прочими составами поверхности необходимо очистить с особой тщательностью. Выполнение данных требований обеспечит лучшую пропитку древесины. Все работы по обработке древесины составом необходимо проводить при температуре не ниже -5°С.
Эксплуатация обработанного покрытия возможна в сухих и закрытых помещениям, влажность в которых не превышает 70%.
Деревянные элементы, соприкасающиеся с кладкой, металлической и бетонной поверхностью, должны быть обернуты 2 слоями рубероида РКП-350 по ГОСТ 10923-2006.

Технические решения, принятые в рабочих чертежах, соответствуют требованиям экологических, санитарно-гигиенических, противопожарных и других норм, действующих на территории Республики Казахстан, и обеспечивают безопасную для жизни и здоровья людей эксплуатацию объекта при соблюдении предусмотренных чертежами мероприятий.

ГИП_____Жакенов Н.А.

Изм.	Кол.уч.	Лист	№Док.	Подп.	Дата	Заказ: 01/2025-АР			
						Капитальный ремонт фасада, кровли здания Коммунальное государственное учреждение "Гимназия №17" государственного учреждения "Отдел образования города Актобе" по адресу: г.Актобе, ул. Братьев Жубановых 291А			
ГИП		Жакенов Н.А.			2025	Капитальный ремонт здания КГУ "Гимназия №17"	Стадия	Лист	Листов
Выполнил		Акан С.			2025		РП	2	
Проверил		Жакенов Н.А.			2025	Общие данные (окончание)	ТОО "SBS-СтройПроект"		
Н.контроль		Мукатов Б.Т.			2025				

План кровли (М1:100)

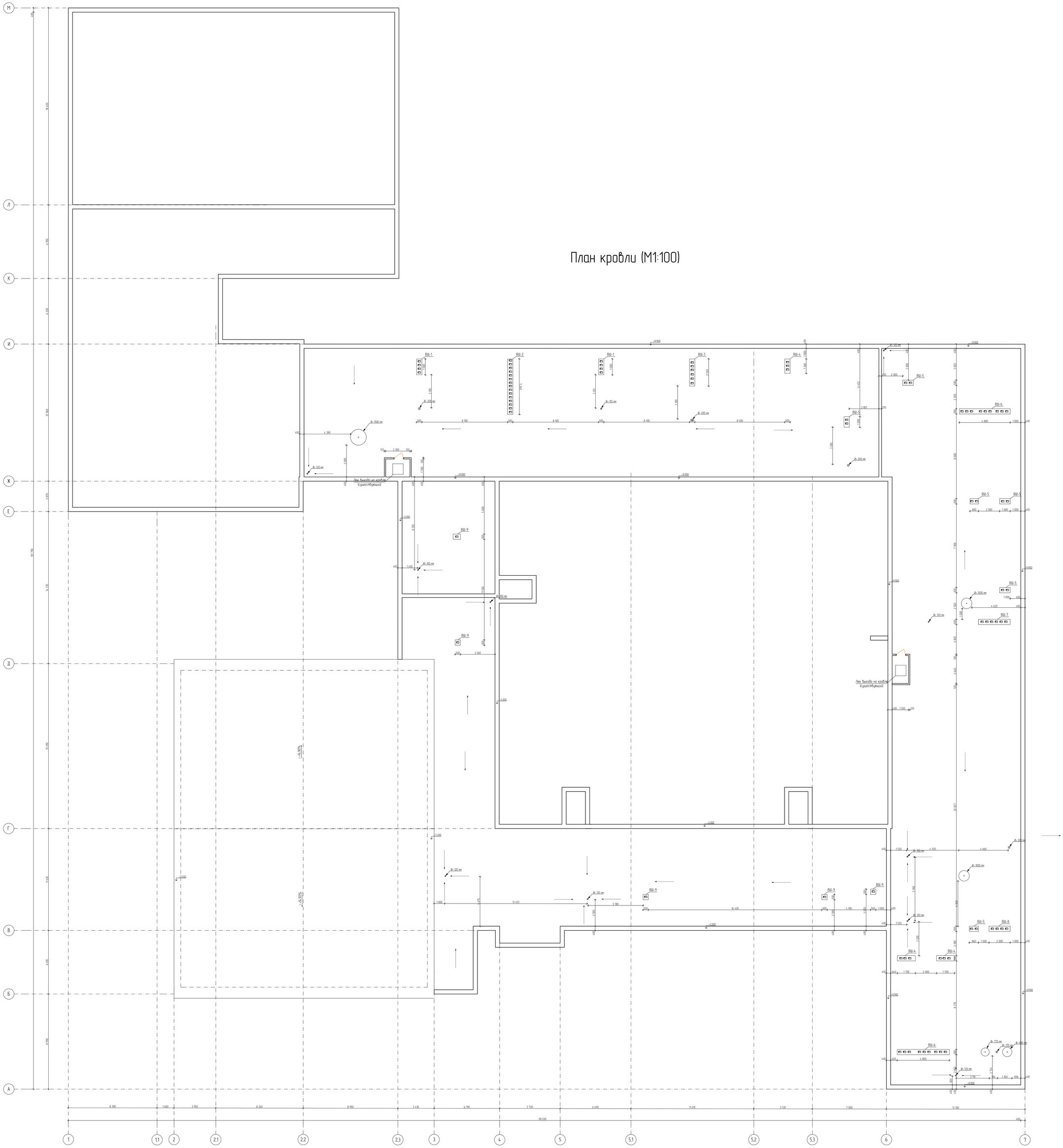

Изм.	Кол.уч.	Лист	№Док.	Подп.	Дата	Заказ 01/2025-АР
						Капитальный ремонт фасада, кровли здания Коммунальное государственное учреждение "Гимназия №17" государственного учреждения "Отдел образования города Актобе" по адресу: г.Актобе, ул. Братьев Жубановых 291А.
ГИП		Жакенов Н.А.			2025	Капитальный ремонт здания КГУ "Гимназия №17"
Выполнил		Акан С.			2025	Стадия: РП · Лист: 3 · Листов:
Проверил		Жакенов Н.А.			2025	
Н.контроль		Мухамбет Б.Т.			2025	План кровли
						ТОО "SBS-СтройПроект"

План кровли блок А (М1:100)

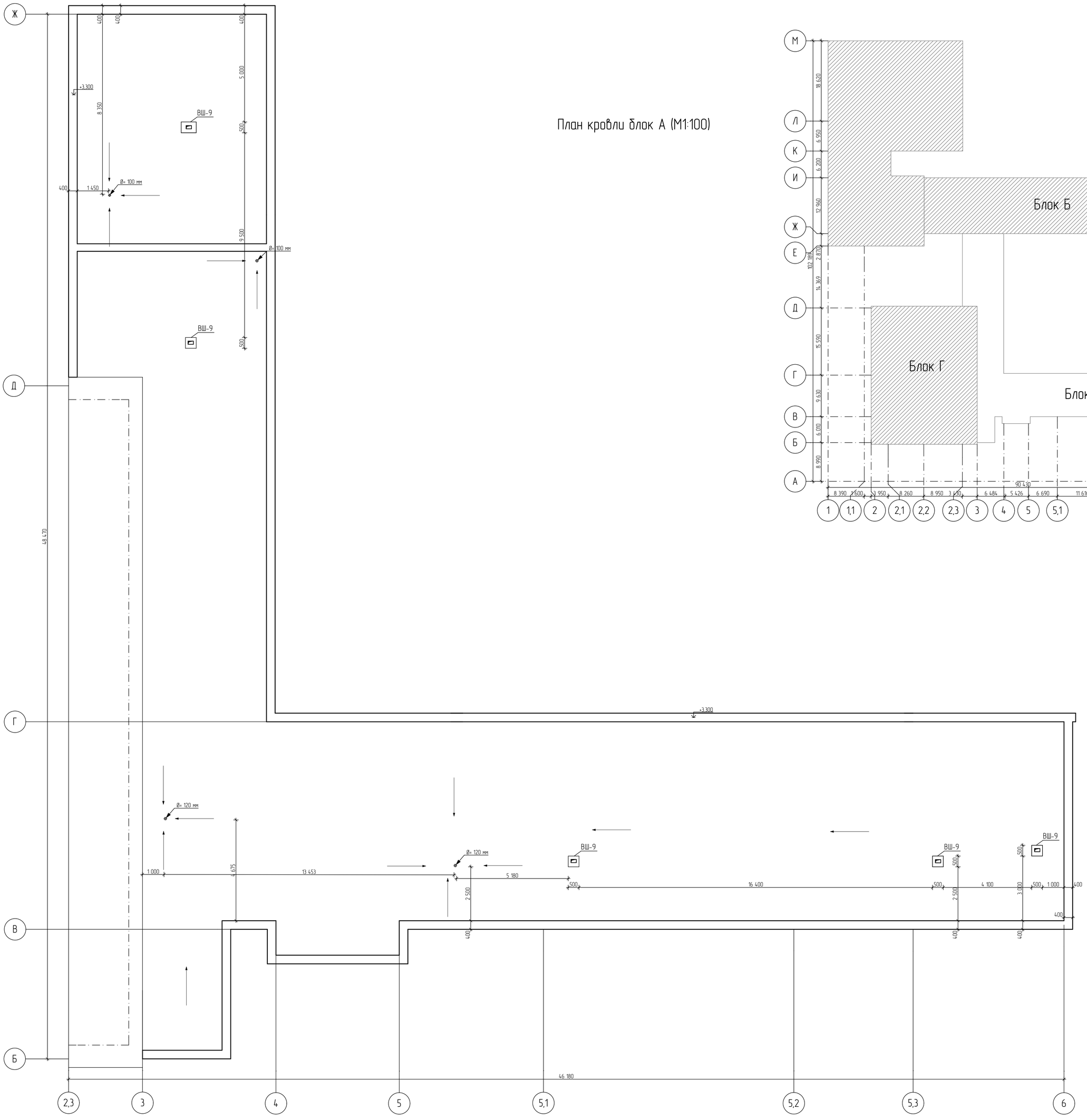

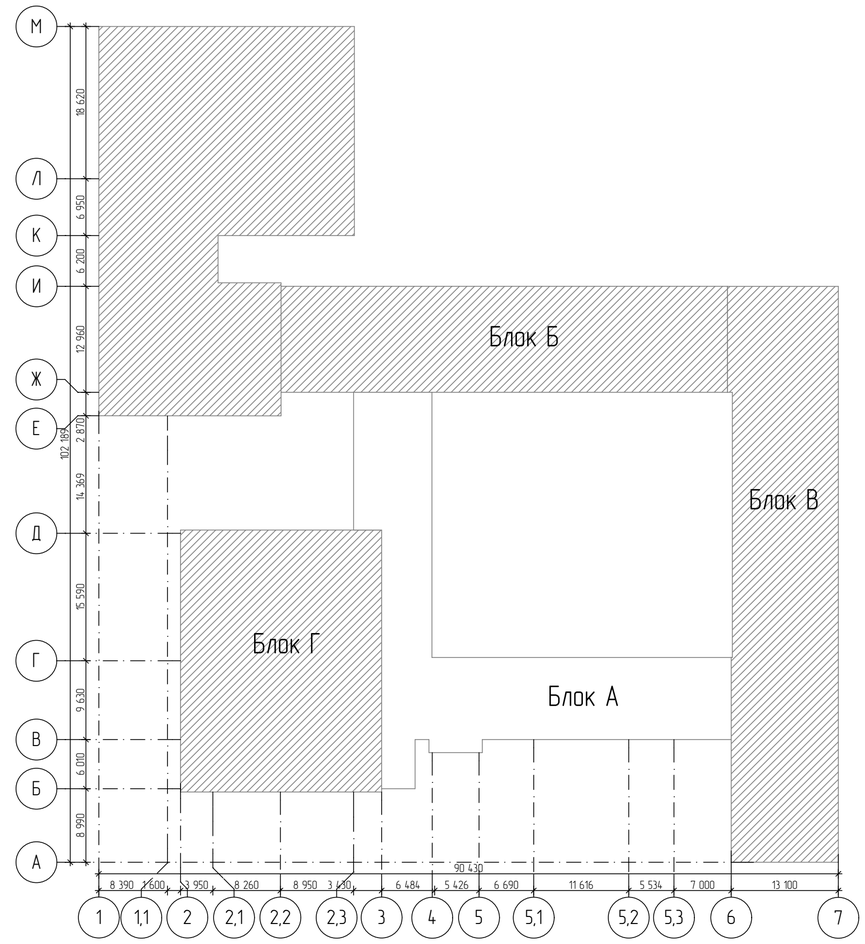

Изм.	Кол.уч.	Лист	№Док.	Подп.	Дата
ГИП		Жакенов Н.А.			2025
Выполнил		Акан С.			2025
Проверил		Жакенов Н.А.			2025
Н.контроль		Мукатов Б.Т.			2025

Заказ: 01/2025-АР

Капитальный ремонт фасада, кровли здания Коммунальное государственное учреждение "Гимназия №17" государственного учреждения "Отдел образования города Актобе" по адресу: г.Актобе, ул. Братьев Жубановых 291А

Капитальный ремонт здания КГУ "Гимназия №17"

Стадия	Лист	Листов
РП	4	

План кровли блок А

ТОО "SBS-СтройПроект"

План кровли блок Б (М1:100)

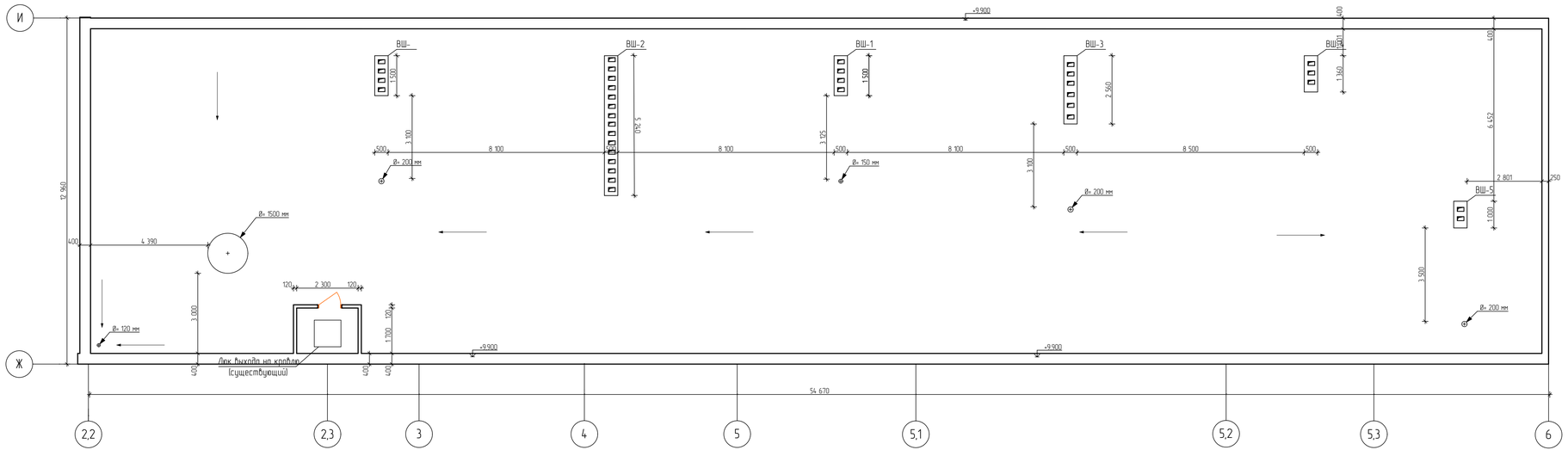

Изм	Кол.уч	Лист	№Док	Подп	Дата
ГИП		Жакенов Н.А.			2025
Выполнил		Акан С.			2025
Проверил		Жакенов Н.А.			2025
Н.контроль		Мукатов Б.Т.			2025

Заказ: 01/2025-АР

Капитальный ремонт фасада, кровли здания Коммунальное государственное учреждение "Гимназия №17" государственного учреждения "Отдел образования города Актобе" по адресу: г.Актобе, ул. Братьев Жубановых 291А

Капитальный ремонт здания КГУ "Гимназия №17"

Стадия	Лист	Листов
РП	5	

План кровли блок Б

ТОО "SBS-СтройПроект"

План кровли блок В (М1:100)

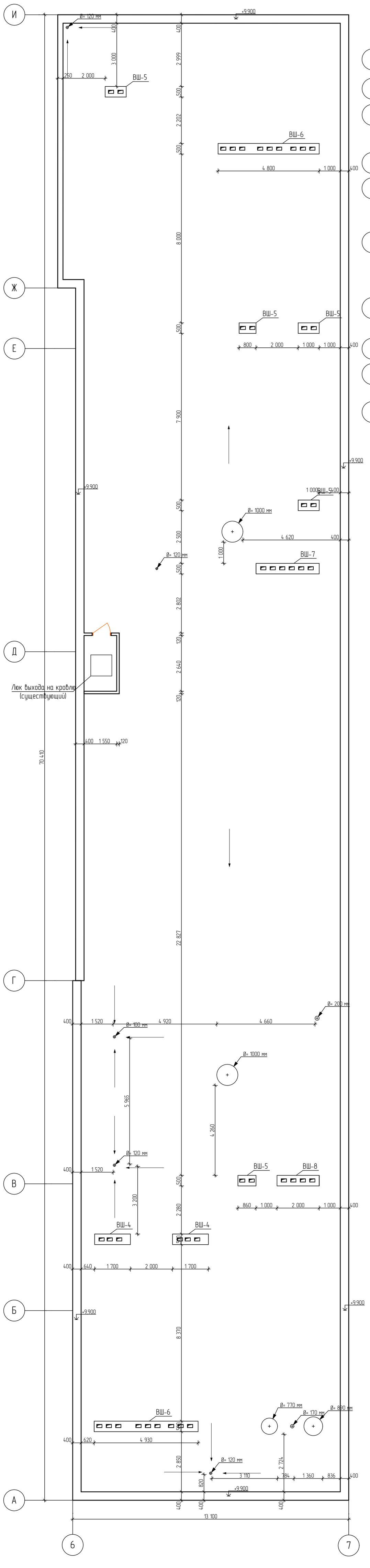

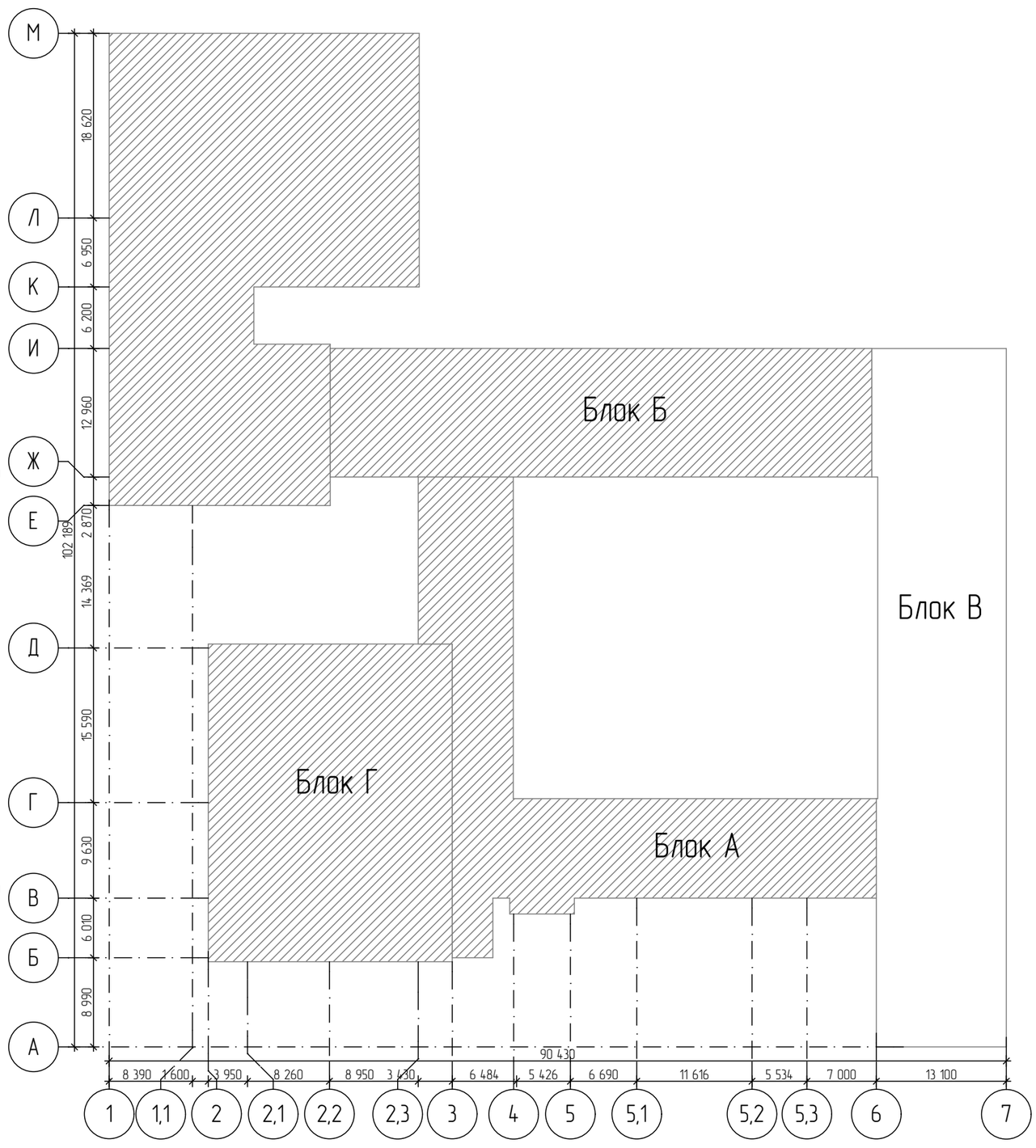

Изм	Кол.уч	Лист	№Док	Подп	Дата	Заказ: 01/2025-АР		
						Капитальный ремонт фасада, кровли здания Коммунальное государственное учреждение "Гимназия №17" государственного учреждения "Отдел образования города Актобе" по адресу: г.Актобе, ул. Братьев Жубановых 291А		
ГИП	Жакенов Н.А.				2025	Капитальный ремонт здания КГУ "Гимназия №17"	Стадия	Лист	Листов
Выполнил	Акан С.				2025		РП	6	
Проверил	Жакенов Н.А.				2025	План кровли блок В	ТОО "SBS-СтройПроект"		
Н.контроль	Мукатов Б.Т.				2025				

План кровли блок Г (М1:100)

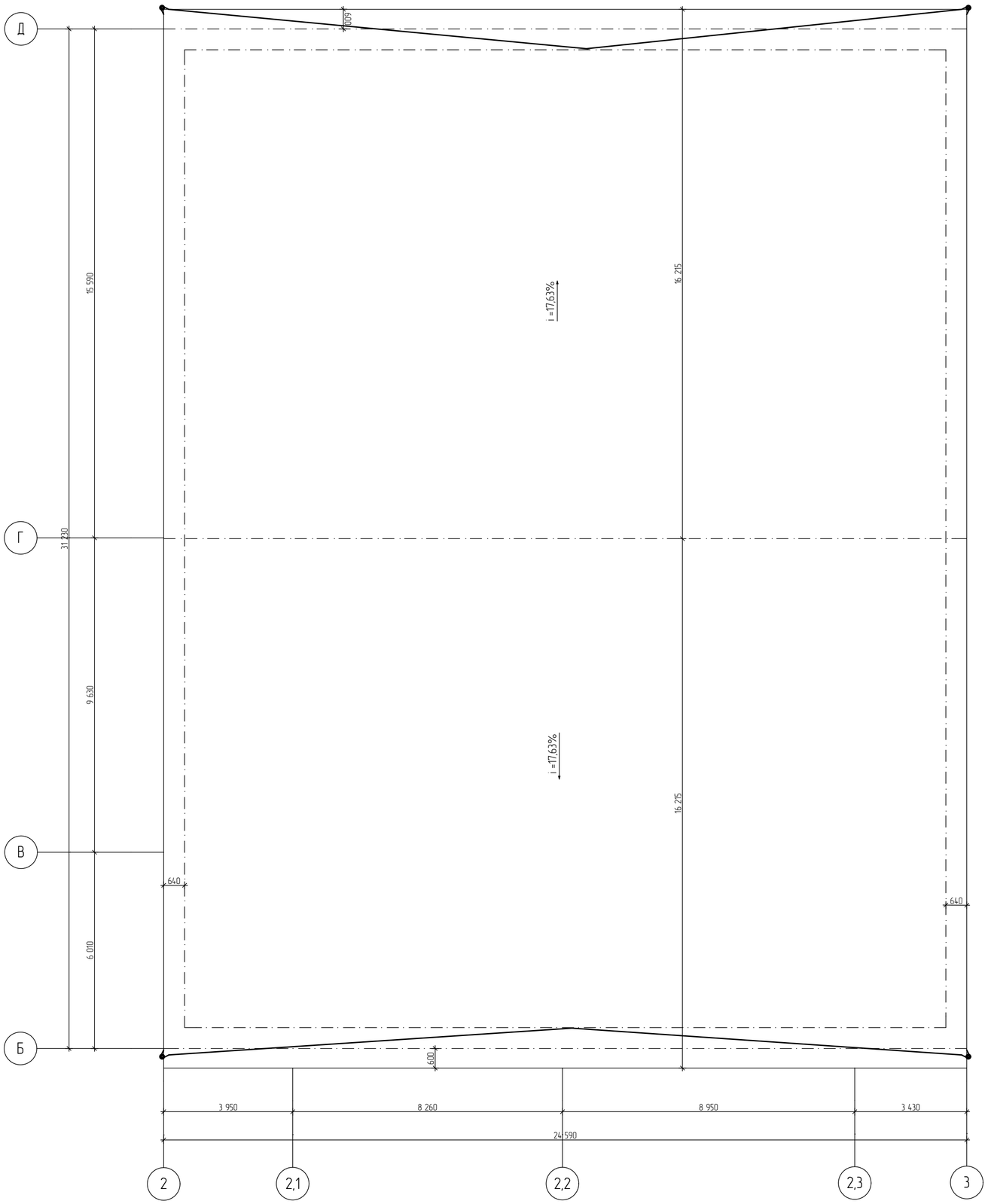

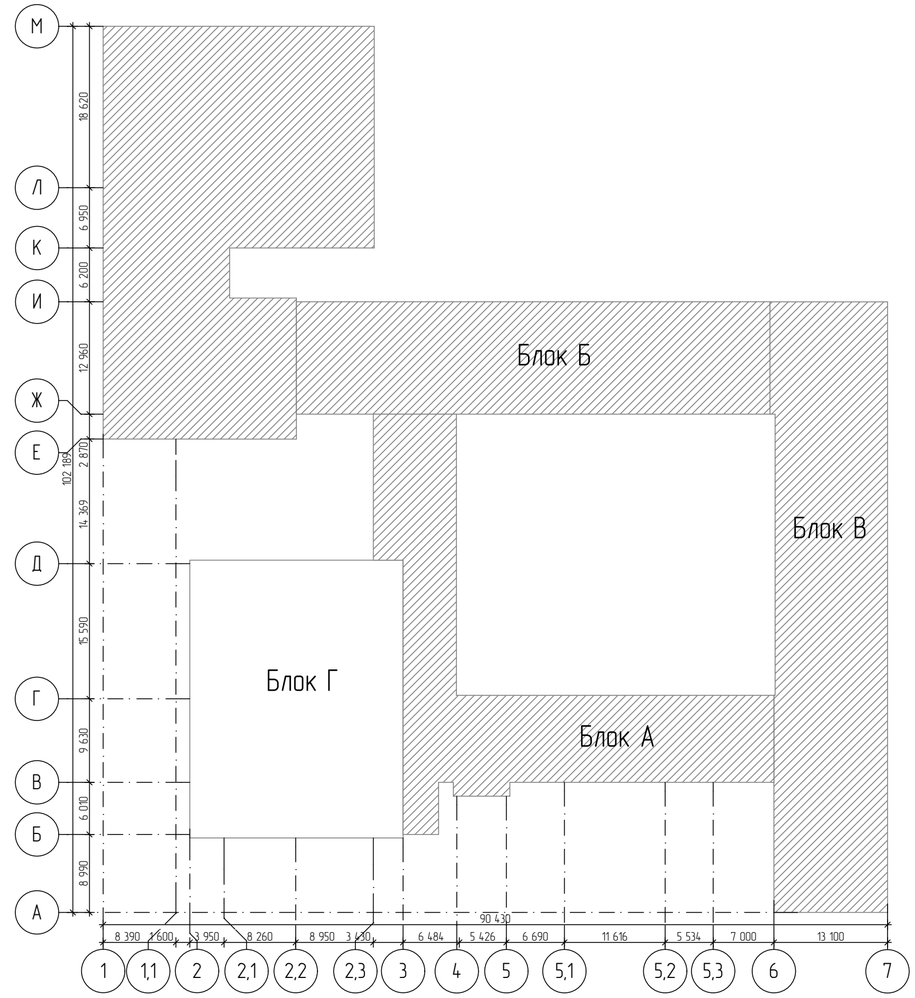

Изм.	Кол.уч.	Лист	№Док.	Подп.	Дата	Заказ: 01/2025-АР
						Капитальный ремонт фасада, кровли здания Коммунальное государственное учреждение "Гимназия №17" государственного учреждения "Отдел образования города Актобе" по адресу: г.Актобе, ул. Братьев Жубановых 291А
ГИП		Жакенов Н.А.			2025	Капитальный ремонт здания КГУ "Гимназия №17" — Стадия: РП; Лист: 7; Листов:
Выполнил		Акан С.			2025	
Проверил		Жакенов Н.А.			2025	План кровли блок Г — ТОО "SBS-СтройПроект"
Н.контроль		Мукатов Б.Т.			2025	

Схема расположения стропильной ситемы

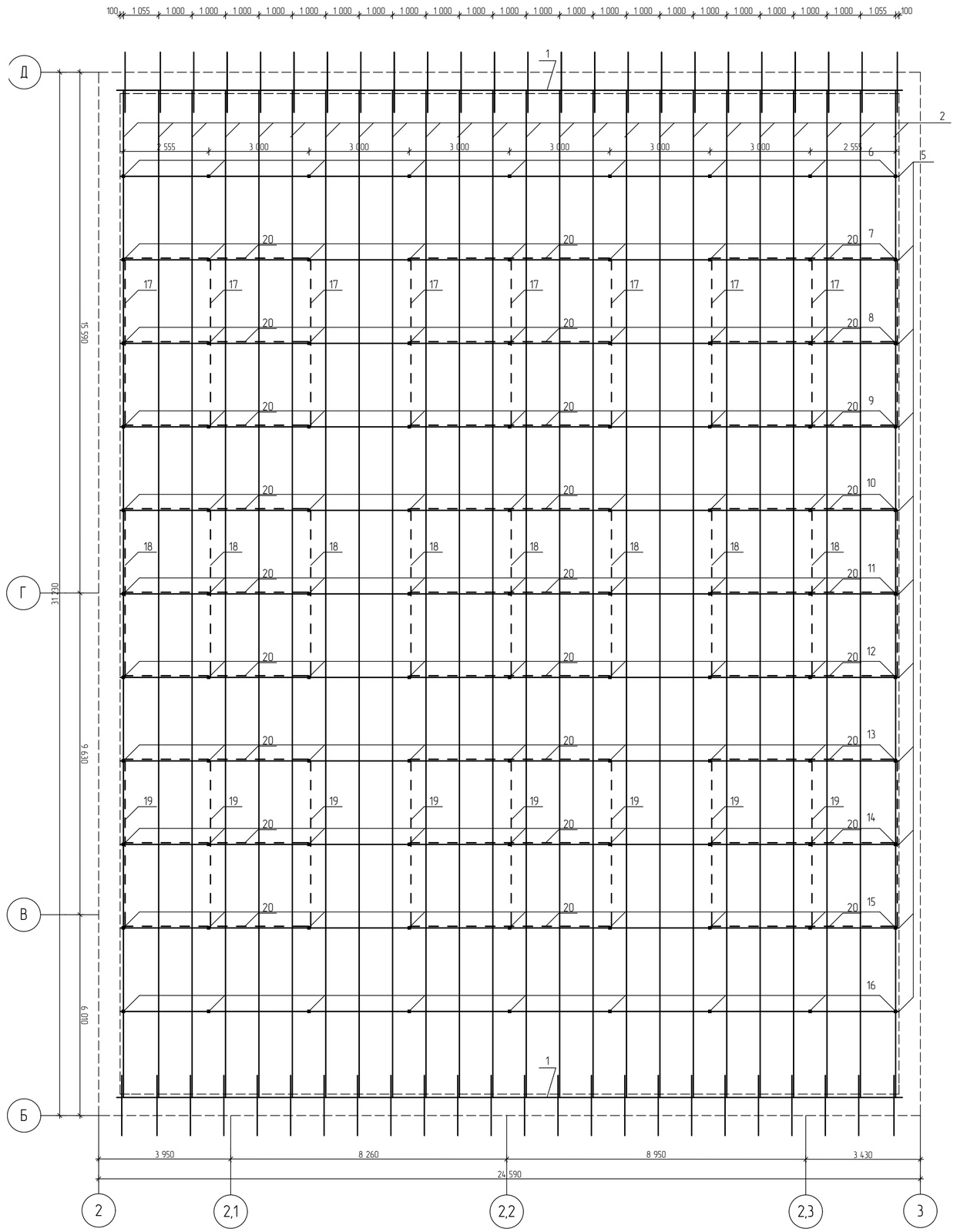

1. Все деревянные элементы выполнить из древесины хвойных пород дерева влажностью не более 20%
2. Все деревянные элементы стропильной системы обработать био-огнезащитным составом типа ТХЭФ ТУ 6-05-1611-78.
3. Древесину в местах соприкосновения с бетоном или кирпичом защитить двумя слоями антиконденсатной пленкой типа ИЗОСПАН А.
4. Профлист крепить к обрешетке оцинкованными саморезами 4,8х35. Расход 10шт/м^2
5. Спецификацию элементов на устройство кровли см. лист АС-15.
6. Разрез 1-1 см. лист АС-10.
7. Разрез 2-2 см. лист АС-10.

						Заказ: 01/2025-АР
Изм.	Кол.уч.	Лист	№Док.	Подп.	Дата	Капитальный ремонт фасада, кровли здания Коммунальное государственное учреждение "Гимназия №17" государственного учреждения "Отдел образования города Актобе" по адресу: г.Актобе, ул. Братьев Жубановых 291А
ГИП		Жакенов Н.А.			2025	Капитальный ремонт здания КГУ "Гимназия №17" — Стадия: РП; Лист: 8; Листов:
Выполнил		Акан С.			2025	
Проверил		Жакенов Н.А.			2025	Схема расположения стропильной системы — ТОО "SBS-СтройПроект"
Н.контроль		Мукатов Б.Т.			2025	

План чердака (М1:100)

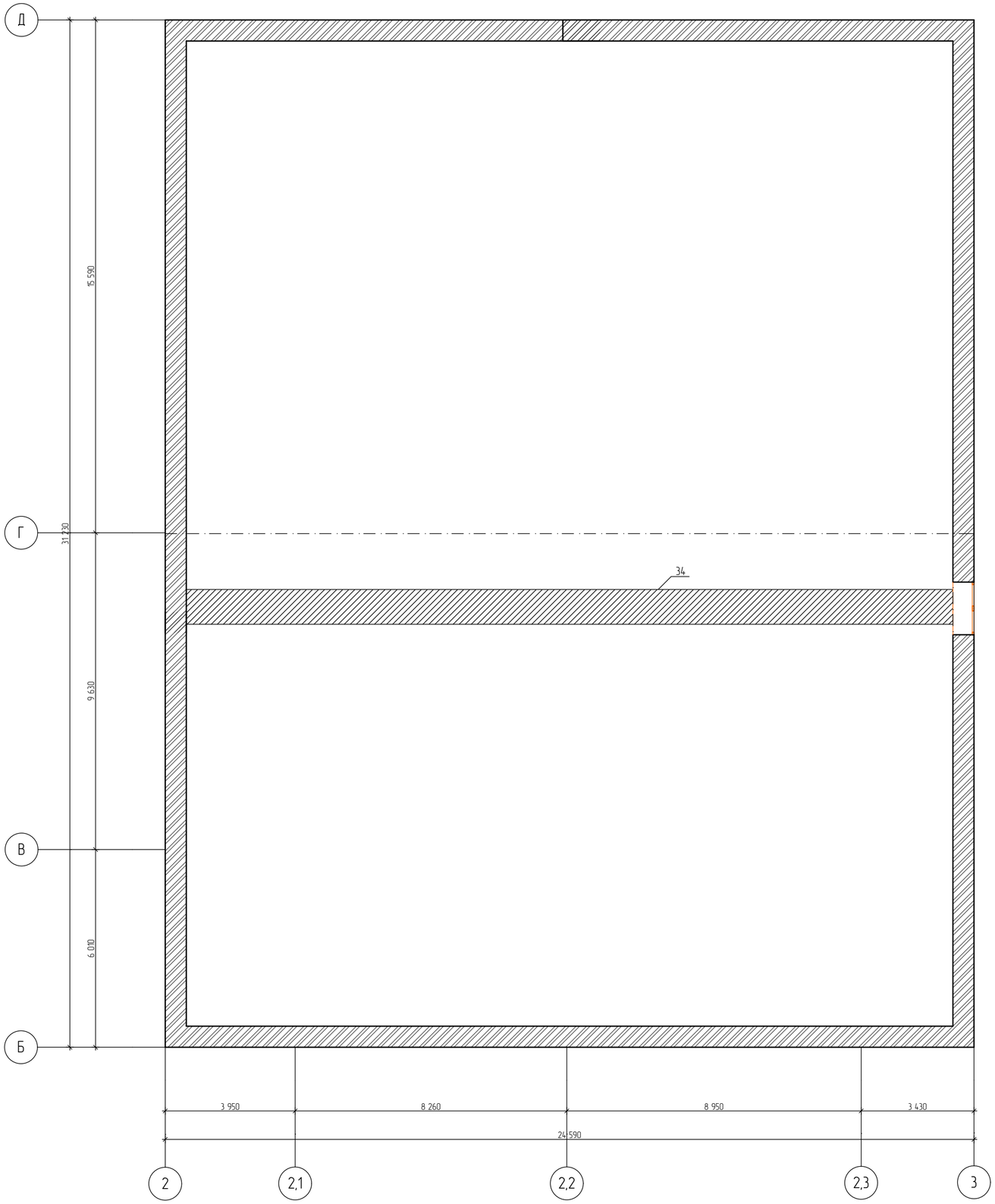

Изм.	Кол.уч.	Лист	№Док.	Подп.	Дата
ГИП		Жакенов Н.А.			2025
Выполнил		Акан С.			2025
Проверил		Жакенов Н.А.			2025
Н.контроль		Мукатов Б.Т.			2025

Заказ: 01/2025-АР

Капитальный ремонт фасада, кровли здания Коммунальное государственное учреждение "Гимназия №17" государственного учреждения "Отдел образования города Актобе" по адресу: г.Актобе, ул. Братьев Жубановых 291А

Капитальный ремонт здания КГУ "Гимназия №17"	Стадия	Лист	Листов
	РП	9	
План чердака	ТОО "SBS-СтройПроект"		

Разрез 1-1

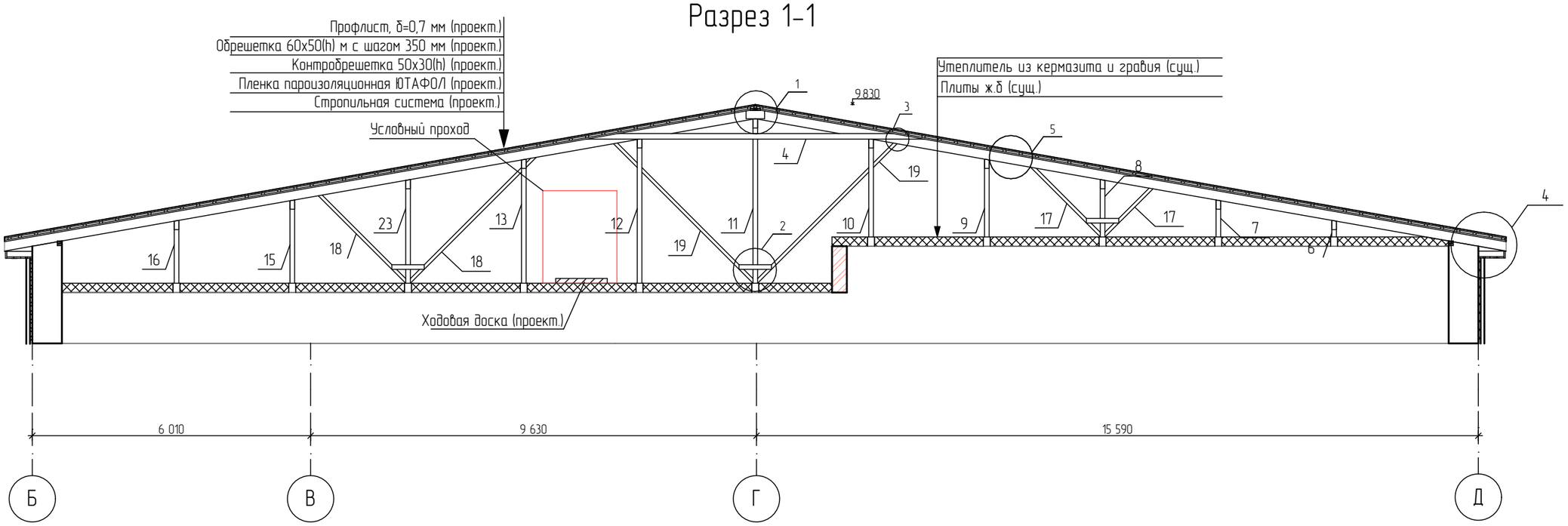

Разрез 2-2

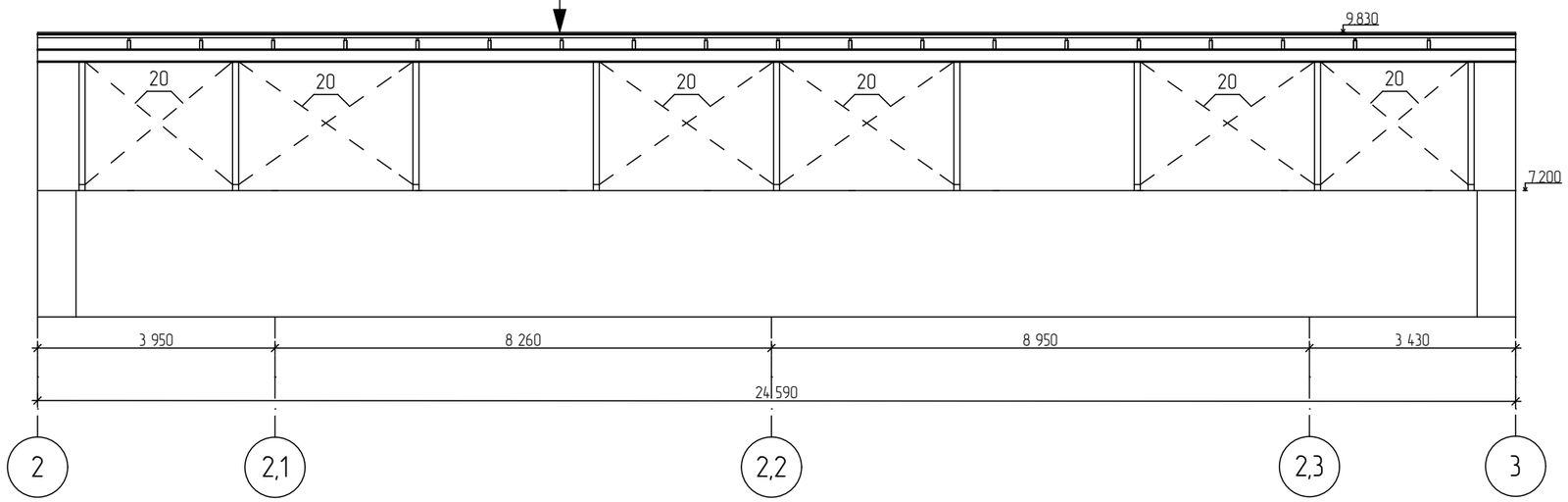

Примечание:
узлы см. на АС 11

Изм.	Кол.уч.	Лист	№Док.	Подп.	Дата
ГИП		Жакенов Н.А.			2025
Выполнил		Акан С.			2025
Проверил		Жакенов Н.А.			2025
Н.контроль		Мукатов Б.Т.			2025

Заказ: 01/2025-АР

Капитальный ремонт фасада, кровли здания Коммунальное государственное учреждение "Гимназия №17" государственного учреждения "Отдел образования города Актобе" по адресу: г.Актобе, ул. Братьев Жубановых 291А

Капитальный ремонт здания КГУ "Гимназия №17"

Стадия	Лист	Листов
РП	10	

Разрез 1-1, разрез 2-2

ТОО "SBS-СтройПроект"

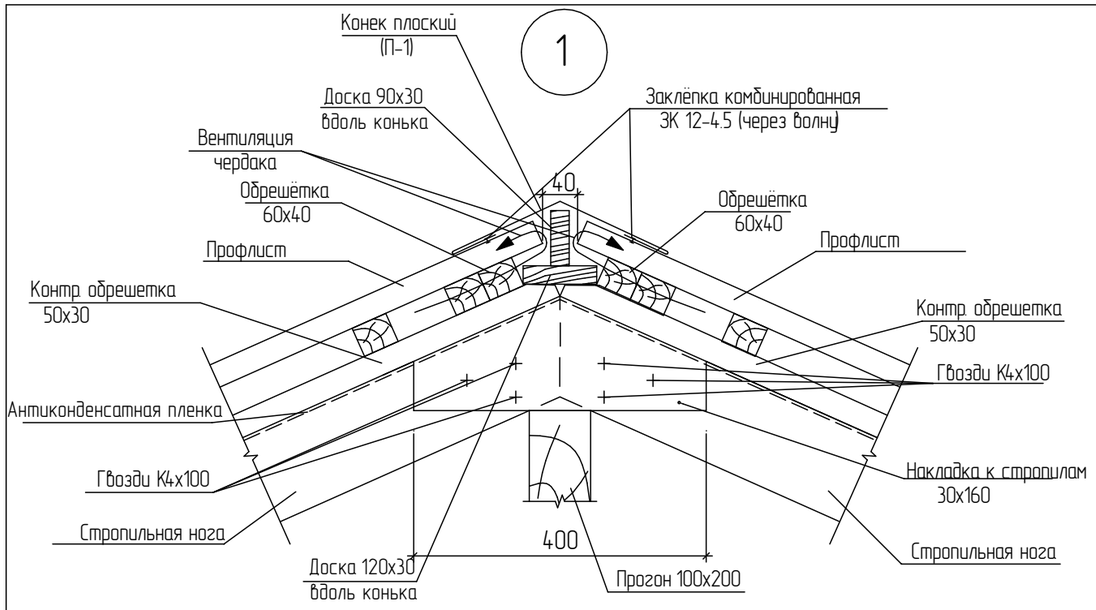

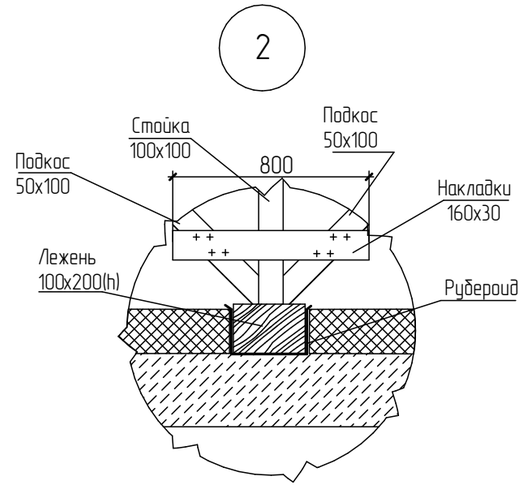

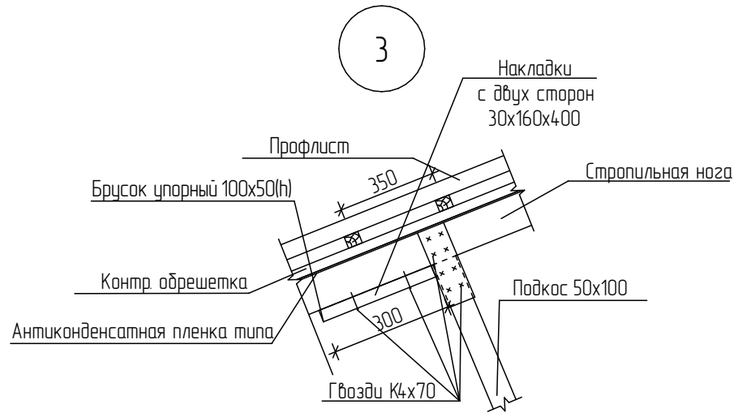

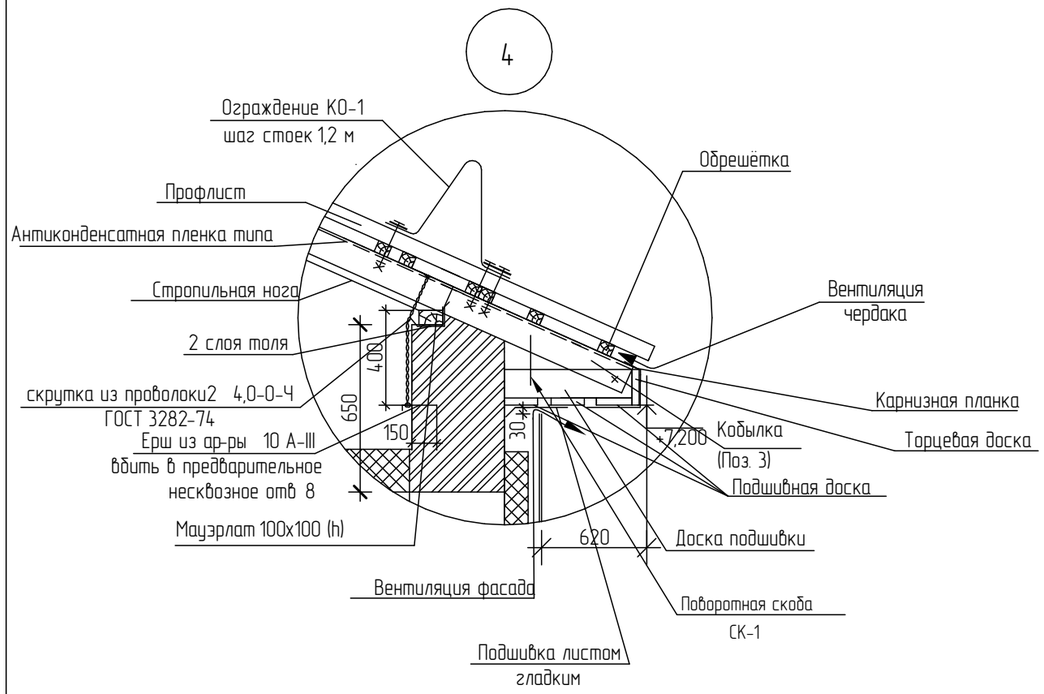

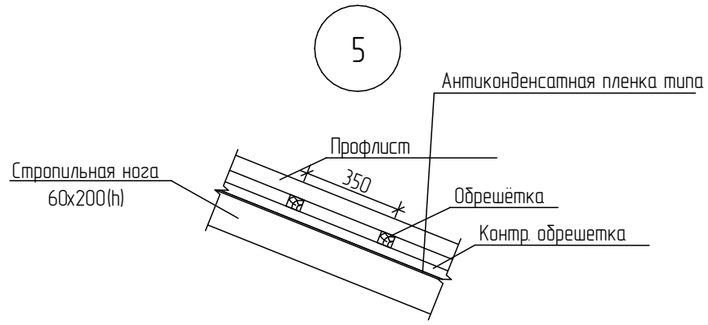

Поворотная скоба Ск-1

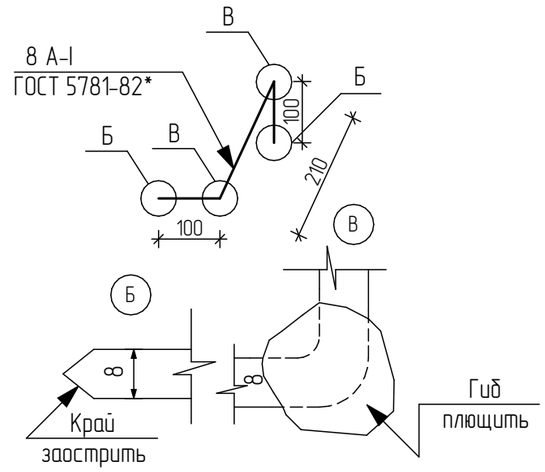

Устройство ограждения КО-1

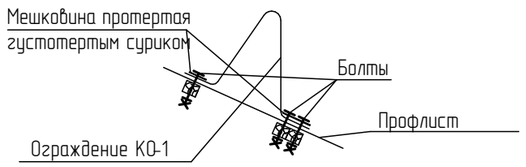

Изм.	Кол.уч.	Лист	№Док.	Подп.	Дата	Заказ: 01/2025-АР		
						Капитальный ремонт фасада, кровли здания Коммунальное государственное учреждение "Гимназия №17" государственного учреждения "Отдел образования города Актобе" по адресу: г.Актобе, ул. Братьев Жубановых 291А		
ГИП		Жакенов Н.А.			2025	Капитальный ремонт здания КГУ "Гимназия №17"	Стадия	Лист	Листов
Выполнил		Акан С.			2025		РП	11	
Проверил		Жакенов Н.А.			2025	Узлы 1-5, Поворотоная скоба Ск-1, Устройство ограждения КО-1	ТОО "SBS-СтройПроект"		
Н.контроль		Мукатов Б.Т.			2025				

ВШ-1

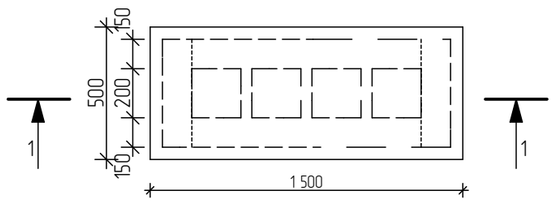

ВШ-2

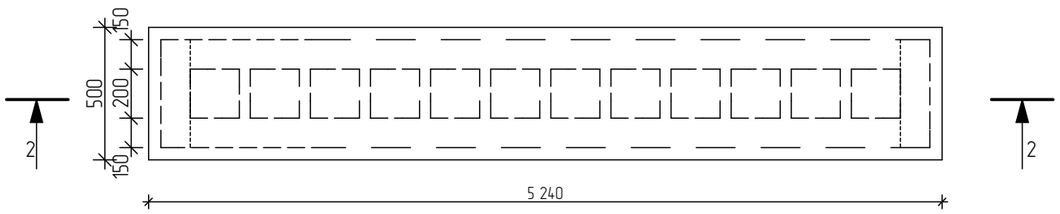

ВШ-3

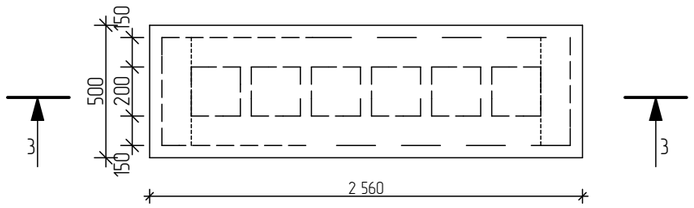

1-1

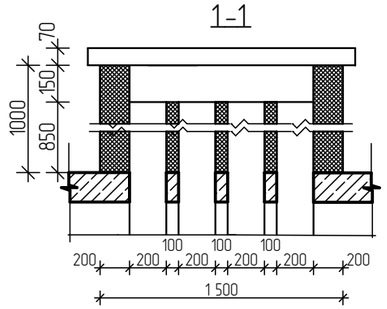

2-2

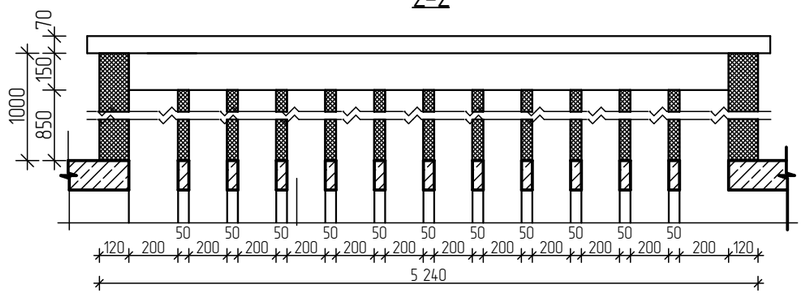

3-3

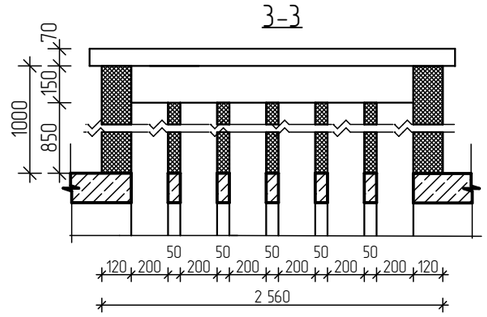

ВШ-4

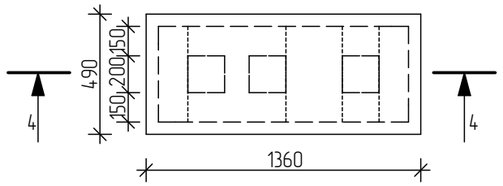

ВШ-5

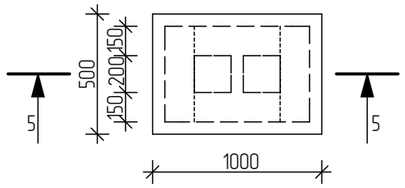

ВШ-6

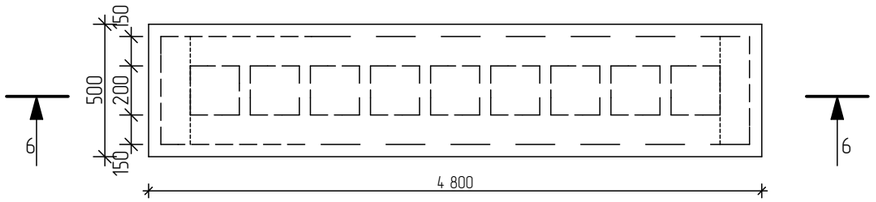

4-4

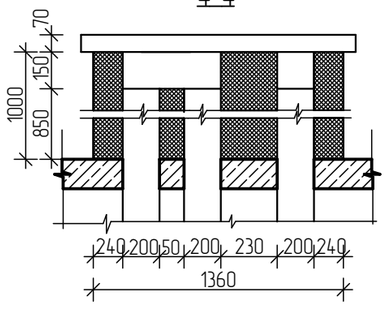

5-5

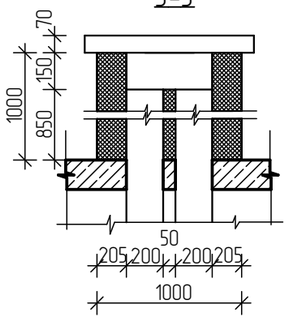

6-6

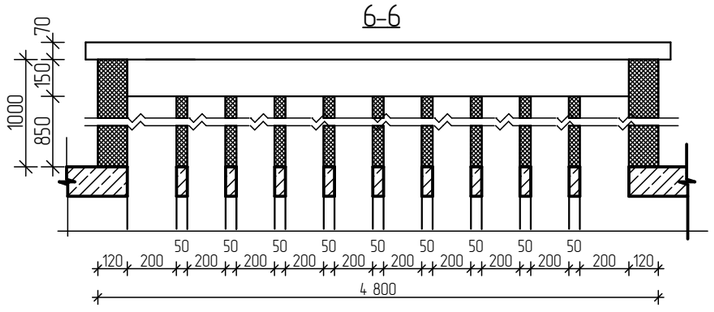

Примечание

1. Объем кирпича КОРПо1НФ/100/2,0/50 по ГОСТ 530-2012 (213-101-0101)на р-ре М50 для устройства вентшахт- 13,5 $м^3$
2. Плиты над вентшахтами выполнить из бетона С12/15 F50 W4 (212-101-0603).Общий объем бетона- 0,17 $м^3$
3. Армирование плит покрытия над вентшахтами (см. лист АС-13) выполнить арматурой ⌀6 А240 (214-210-0101) с шагом 200 мм кол-во- 27,2 кг

Изм.	Кол.уч.	Лист	№Док.	Подп.	Дата	Заказ: 01/2025-АР			
						Капитальный ремонт фасада, кровли здания Коммунальное государственное учреждение "Гимназия №17" государственного учреждения "Отдел образования города Актобе" по адресу: г.Актобе, ул. Братьев Жубановых 291А			
ГИП		Жакенов Н.А.			2025	Капитальный ремонт здания КГУ "Гимназия №17"	Стадия	Лист	Листов
Выполнил		Акан С.			2025		РП	12	
Проверил		Жакенов Н.А.			2025	Схема устройства вентшахт	ТОО "SBS-СтройПроект"		
Н.контроль		Мукатов Б.Т.			2025				

ВШ-7

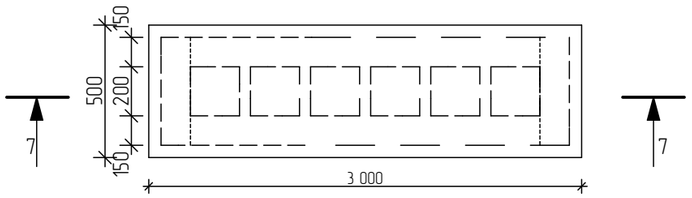

ВШ-8

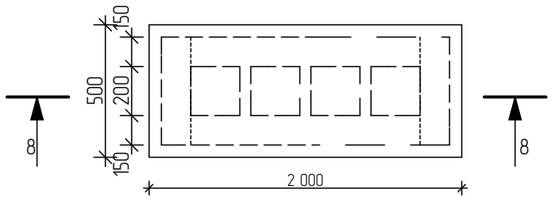

ВШ-9

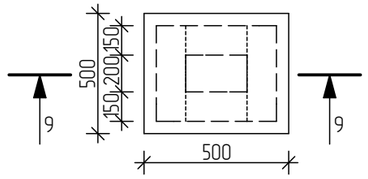

Пример плиты над вентшахтой

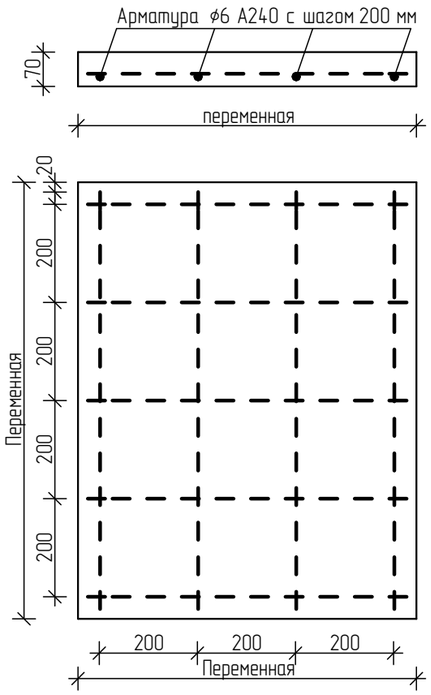

7-7

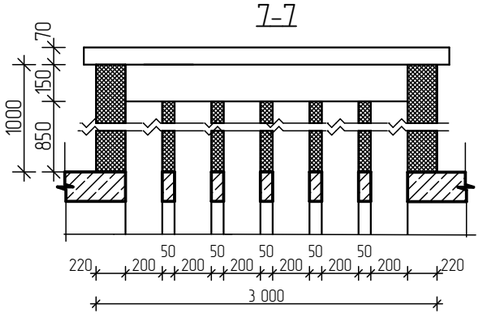

8-8

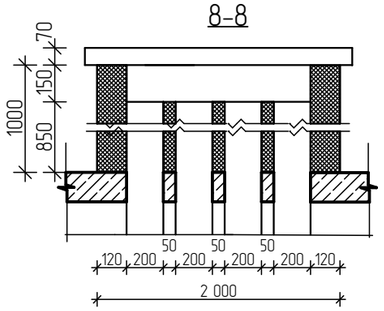

9-9

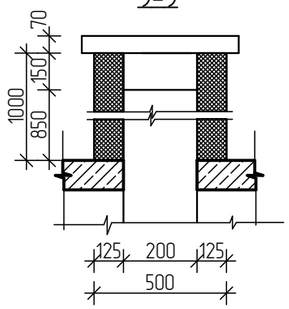

Изм.	Кол.уч.	Лист	№Док.	Подп.	Дата
ГИП		Жакенов Н.А.			2025
Выполнил		Акан С.			2025
Проверил		Жакенов Н.А.			2025
Н.контроль		Мукатов Б.Т.			2025

Заказ: 01/2025-АР

Капитальный ремонт фасада, кровли здания Коммунальное государственное учреждение "Гимназия №17" государственного учреждения "Отдел образования города Актобе" по адресу: г.Актобе, ул. Братьев Жубановых 291А

Капитальный ремонт здания КГУ "Гимназия №17"	Стадия	Лист	Листов
	РП	13	
Схема устройства вентшахт	ТОО "SBS-СтройПроект"		

Спецификация элементов крыши

Марка поз	Обозначение	Наименование	Кол-во	Масса ед., кг.	Масса общ., кг.	Примечание
		Кровля блок А				
	ГОСТ 30547-97	Рукан 51 ХПП (235-103-0105) $м^2$	729	-	-	1 слой, площадь покрытия
	ГОСТ 30547-97	Рукан 52 ХКПн (235-103-0108) $м^2$	729	-	-	2 слой, площадь покрытия
		Цементно-песчанная стяжка толщиной 30 мм $м^2$ (212-401-0103) и (211-401-0101)	729			
		Кровля блок Б				
	ГОСТ 30547-97	Рукан 51 ХПП (235-103-0105) $м^2$	712,66	-	-	1 слой, площадь покрытия
	ГОСТ 30547-97	Рукан 52 ХКПн (235-103-0108) $м^2$	712,66	-	-	2 слой, площадь покрытия
		Цементно-песчанная стяжка толщиной 30 мм $м^2$ (212-401-0103) и (211-401-0101)	712,66			
		Кровля блок В				
	ГОСТ 30547-97	Рукан 51 ХПП (235-103-0105) $м^2$	927,61	-	-	1 слой, площадь покрытия
	ГОСТ 30547-97	Рукан 52 ХКПн (235-103-0108) $м^2$	927,61	-	-	2 слой, площадь покрытия
		Цементно-песчанная стяжка толщиной 30 мм $м^2$ (212-401-0103) и (211-401-0101)	927,61			
		Кровельный костыль Кк-1	300	0,77	231	
	ГОСТ 19903-2015	- 4х30, L=200мм оцинкованный (214-105-0102)	2	0,19	0,38	
	ГОСТ 19903-2015	- 4х30, L=410мм оцинкованный (214-105-0102)	1	0,39	0,39	
ЭФ-1	ГОСТ 19904-90	Кровельная оцинкованная (224-104-0308) сталь t=0,7 мм., b=705мм м2	172,68			окрашенная фартук карниза
ЭФ-2	ГОСТ 19904-90	Кровельная оцинкованная (224-104-0308) сталь t=0,7 мм., b=705мм м2	162,02			фартук
А-1	СТ РК 2591-2014	Ø6 А240 L=350 (214-210-0101) шт.	165	0,077	12,7	

Ведомость деталей

Поз.	Эскиз
ЭФ-1	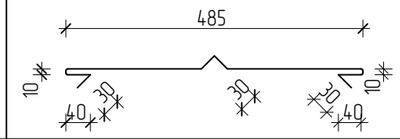
ЭФ-2	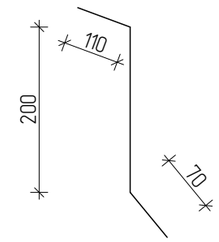
А-1	

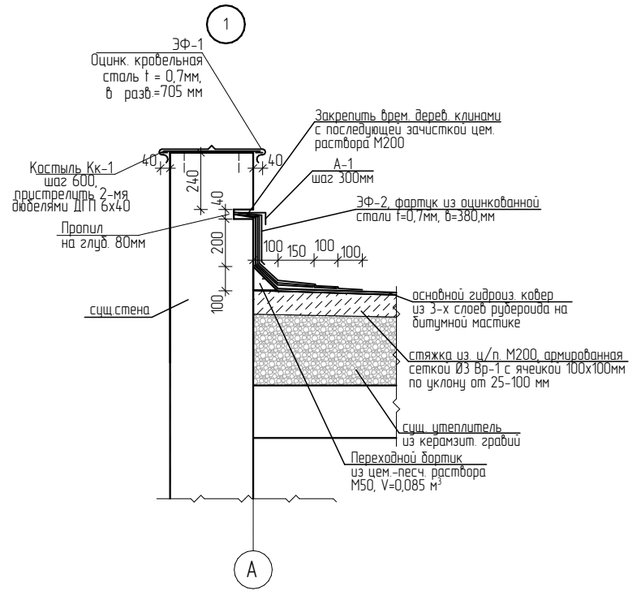

Кровельный костыль Кк-1

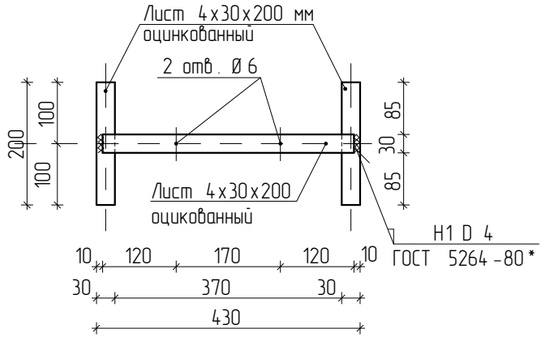

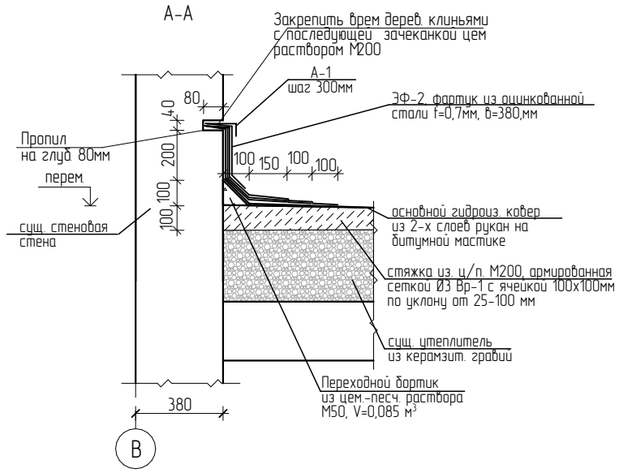

Изм.	Кол.уч.	Лист	№Док.	Подп.	Дата	Заказ: 01/2025-АР		
						Капитальный ремонт фасада, кровли здания Коммунальное государственное учреждение "Гимназия №17" государственного учреждения "Отдел образования города Актобе" по адресу: г.Актобе, ул. Братьев Жубановых 291А		
ГИП		Жакенов Н.А.			2025	Капитальный ремонт здания КГУ "Гимназия №17"	Стадия	Лист	Листов
Выполнил		Акан С.			2025		РП	14	
Проверил		Жакенов Н.А.			2025	Спецификация элементов крыши	ТОО "SBS-СтройПроект"		
Н.контроль		Мукатов Б.Т.			2025				

Спецификация деревянных материалов и изделий на устройство кровли блока Г

Марка	Обозначение	Наименование	Коли-чество	Объем единицы, $м^3$	Объем всего, $м^3$	Примечание
1	ГОСТ 8486-86*	Мауэрлат 100х100 (h) $l=_{перем.}$, м. (215-202-0102)	56.42	0,01	0,56	
2	ГОСТ 8486-86*	Стропильная нога 75х200(h) lперем., м (215-202-0202)	729.84	0,0075	5,47	
3	ГОСТ 8486-86*	Кобылка 50х150(h) l=1800 мм (215-202-0502)	48	0,01237	0,6	
4	ГОСТ 8486-86*	Ригель 50х120(h) $l_{перем}$, м (215-202-0502)	65,74	0,006	0,4	
5	ГОСТ 8486-86*	Прогон 100х200(h) l=перем. ,м (215-202-0202)	256,41	0,02	5,12	
6	ГОСТ 8486-86*	Стойка 100х100(h) l= 150, мм (215-202-0102)	9	0,0015	0,0135	
7	ГОСТ 8486-86*	Стойка 100х100(h) l= 590, мм (215-202-0102)	9	0,0059	0,0531	
8	ГОСТ 8486-86*	Стойка 100х100(h) l= 1030, мм (215-202-0102)	9	0,01	0,9	
9	ГОСТ 8486-86*	Стойка 100х100(h) l= 1475, мм (215-202-0102)	9	0,015	0,135	
10	ГОСТ 8486-86*	Стойка 100х100(h) l= 1915, мм (215-202-0102)	9	0,019	0,171	
11	ГОСТ 8486-86*	Стойка 100х100(h) l= 3355, мм (215-202-0102)	9	0,0335	0,301	
12	ГОСТ 8486-86*	Стойка 100х100(h) l= 2915, мм (215-202-0102)	9	0,0291	0,2619	
13	ГОСТ 8486-86*	Стойка 100х100(h) l= 2475, мм (215-202-0102)	9	0,0247	0,222	
14	ГОСТ 8486-86*	Стойка 100х100(h) l= 2030, мм (215-202-0102)	9	0,02	0,18	
15	ГОСТ 8486-86*	Стойка 100х100(h) l= 1590, мм (215-202-0102)	9	0,0159	0,143	
16	ГОСТ 8486-86*	Стойка 100х100(h) l= 1150, мм (215-202-0102)	9	0,0115	0,103	
17	ГОСТ 8486-86*	Подкос 50х150(h) l=2610 ,мм (215-202-0102)	18	0,027	0,486	
18	ГОСТ 8486-86*	Подкос 50х150(h) l=3760 ,мм (215-202-0502)	18	0,027	0,486	
19	ГОСТ 8486-86*	Подкос 50х150(h) l=4200 ,мм (215-202-0502)	18	0,027	0,486	
20	ГОСТ 8486-86*	Связи по стойкам 50х120(h) l=4035, мм (215-202-0502)	54	0,027	1,458	
21	ГОСТ 8486-86*	Лежень 150х200(h) l=перем. ,м (215-202-0202)	256,41	0,03	7,69	
22	ГОСТ 8486-86*	Доска вдоль конька 30х90(h) $l=_{перем.}$,м (215-203-0402)	24,59	0,0027	0,0663	
23	ГОСТ 8486-86*	Доска вдоль конька 120х30(h) $l=_{перем}$,м (215-203-0402)	24,59	0,0036	0,0885	
24	ГОСТ 8486-86*	Накладка 30х160 l=400,мм (215-203-0402)	30	0,002	0,06	
25	ГОСТ 8486-86*	Накладка 30х160 l=800,мм (215-203-0402)	30	0,004	0,12	
26	ГОСТ 8486-86*	Контробрешетка 50х30 $l=_{перем.}$,мм (215-203-0502)	645,54	0,0015	0,96	
27	ГОСТ 8486-86*	Обрешетка 60х50 l=перем. ,мм (215-203-0502)	2600	0,003	7,8	
28	ГОСТ 8486-86*	Подшивная доска 150х30 $l=_{перем.}$ м. (215-203-0502)	318	0,0045	1,43	
29	ГОСТ 8486-86*	Торцевая доска 30х150(h) $l=_{перем.}$ м. (215-203-0502)	53	0,0045	.23	
30	ГОСТ 8486-86*	Доска подшивки 50х120(h) l= 800 мм. (215-202-0502)	48	0,00438	0,21	

Примечание:
1)Установить 3 ряда снегозадержателей по высоте ската
первый ряд установить над карнизом,
второй посередине,
третий ближе к коньку
2) Длина снегозадержателей 147,54 метра

Спецификация деревянных материалов и изделий на устройство кровли

Марка	Обозначение	Наименование	Коли-чество	Объем единицы, $м^3$	Объем всего, $м^3$
		Слуховое окно СО-1			
31	ГОСТ 8486-86*	Прогон 100х200 (h) l=6 800 мм (215-202-0202)	2	0,02	0,136
32	ГОСТ 8486-86*	Диагональная нога 75х200(h) l=3 700 мм (215-202-0402)	4	0,0444	0,18
33	ГОСТ 8486-86*	Стропильная нога 75х200(h) lперем. , м (215-202-0202)	28,6	0,012	0,343
34	ГОСТ 8486-86*	Ходовая доска 0,7х0,025(h) l=23,31м (215-203-0404)		0,4	

Спецификация элементов кровли

Марка	Обозначение	Наименование	Кол-во шт.	Масса ед. кг.	Примечание
	ТУ 5285-001-42481025-99	Конек плоский п.м. (224-105-0111)	25		
		Зашивка карниза(лист плоский 0,7 мм) м2 (224-104-0308)	50		
		Карнизная планка п.м. (224-105-0103)	50		
КО-1	серия 1.100.2-5 в.1	ограждение КО-30.6 р (222-503-0201)	17	13,95	
	ГОСТ 3282-74	Скрутка из проволоки 2ø4,0-О-Ч l=1,2м (214-209-0210)	48	0,12	5,76
	СТ РК 2591-2014	Ерш из ар-ры ø10 А-400 (214-210-0101) l=0,25 м	48	0,154	7,39

1. Площадь покрытия кровли состовляет S=810 $м^2$ - Профилированный настил оцинкованный с защитным покрытием высотой профиля 60 мм, толщиной стали 0,7 мм, толщиной защитного покрытия от 41 мкм до 50 мкм по СТ РК EN 508-1-2012. (224-103-1015)
2. Общая площадь покрытия антиконденсатной пленки состовляет - 810 $м^2$ - Пленка пароизоляционная ЮТАФОЛ /3-х слойная полиэтиленовая с армированным слоем из полиэтиленовых полос (261-107-0510)
3. Теплоизоляционный слой утеплителя по периметру стен чердака на ширину 1000 мм защитить от увлажнения. рубероидом - S=110 $м^2$ - Рубероид кровельный с крупнозернистой посыпкой ГОСТ 10923-93 марки РКК-350Б (235-101-0101)
4. Общая площадь покрытия паропроницаемой пленки состовляет - S=700 $м^2$ - Мембрана паро-влаго-ветрозащитная паропроницаемая из однослойного полипропиленового полотна удельным весом 110 г/м2 (261-105-0703)
5. Элементы кровли принять по каталогу продукции ТОО "Завод Металл Профиль"

Изм.	Кол.уч.	Лист	№Док.	Подп.	Дата
ГИП		Жакенов Н.А.			2025
Выполнил		Акан С.			2025
Проверил		Жакенов Н.А.			2025
Н.контроль		Мукатов Б.Т.			2025

Заказ: 01/2025-АР

Капитальный ремонт фасада, кровли здания Коммунальное государственное учреждение "Гимназия №17" государственного учреждения "Отдел образования города Актобе" по адресу: г.Актобе, ул. Братьев Жубановых 291А

Капитальный ремонт здания КГУ "Гимназия №17"

Стадия	Лист	Листов
РП	15	

Спецификация на устройство кровли

ТОО "SBS-СтройПроект"

Спецификация элементов фасадной системы

Марка поз.	Обозначение	Наименование	Кол. шт.	Масса ед., кг	Примечание
1	ТУ 5285-001-78334080-2006	Сайдинг МП СК-14х226 (231-303-0101)	6019,96		$м^2$
2	ТУ 5285-003-42481025-2006	Вертикальная направляющая КПГ- 60х44х3000 t-1,2 мм (222-529-0501)	3654	2,94	
3	ТС-07-1362-06	Саморез Ø4,2х19 с пресс-шайбой (261-107-0998)	26399		
4	DIN 975	Шпилька резьбовая стальная DIN 975 М10х100 с шайбой М10 и гайкой М10 (217-101-0301)	84329,6	0,09	
5	ТУ 5285-003-42481025-2006	Крепежный кронштейн ККУ 150х80, t-2,0 мм с шайбой и паронитовой прокладкой (261-107-0235)	84329,6	0,306	
6	ТУ 5763-005-56846022-2009	Утеплитель ISOVER ВентФасад Оптима δ=100 мм (234-101-0304)	6019,96		$м^2$
8	СТО 20994511-001-2009 ООО «Бийский завод стеклопластиков»	Дюбели тарельчатые строительные стеновые забивные ДС-1-100.150 (217-109-0106)	26399		
9	ТС-07-1362-06	Саморез 4,8х28 с прокладкой из ЭПДМ-резины (цинк) (261-107-0998)	31678,2		
10	ТС-07-1115-05	Планка угла наружного ПУН-50х50х3000 (261-107-0608)	248,76		
11	ТС-07-1362-06	Заклепка стальная вытяжная ф3,2х8 цветная (261-107-0996)	36957,4		
12	ТС-07-1069-05	Гидро-ветрозащитная мембрана Tyvek Housewrap (231-103-0101)	6019,96		$м^2$
13	СТО 42481025 005-2006	Начальная планка сайдинга ПНС-10х20х3000 (224-105-0104)	331,68	0,45	
14	СТО 42481025 005-2006	Планка стыковочная ПСТ-60х3000 (224-105-0115)	398,01		м/п
15	СТО 42481025 005-2006	Планка угла внутреннего ПУВ-50х50х3000 (261-107-0608)	52,516		
16	СТО 42481025 005-2006	Фасонное изделие (оц.сталь с полимерным покрытием, t=0,5 мм) п.м. (224-104-0304)	1807,65		
17	СТО 42481025 005-2006	Костыль (оц. сталь 40х2 мм полоса, шаг 500 мм) (222-529-0501)	1774,48		
18	СТО 42481025 005-2006	Нижний отлив оконный (оц.сталь с полимерным покрытием, t=0,5 мм) п.м. (261-107-0815)	887,24		
19	СТО 42481025 005-2006	Фасонный элемент цоколя (оц.сталь с полимерным покрытием t=0,5 мм) п.м. (224-104-0304)	993		
20	СТО 42481025 005-2006	Верхний отлив оконный (оц.сталь с полимерным покрытием, t=0,5 мм) п.м. (261-107-0815)	1064		
21	ТУ 5763-005-56846022-2009	Утеплитель потолка в осях Ж; И; 5,1-5,3; ISOVER ВентФасад Оптима δ=100 мм (234-101-0304)	225		$м^2$

Примечание:
1. Сайдинг МП СК-14х226
2. Вертикальная направляющая КПГ
3. Саморез Ø4,2х19 с пресс-шайбой
4. Шпилька резьбовая стальная
5. Крепежный кронштейн с шайбой и паронитовой прокладкой
6. Теплоизоляция - Утеплитель ISOVER ВентФасад Оптима
7. Существующая стена
8. Дюбели тарельчатые строительные стеновые забивные
9. Саморез 4,8х28
10. Планка угла наружного
11. Заклепка стальная вытяжная ф3,2х8 цветная
12. Гидро-ветрозащитная мембрана
13. Начальная планка сайдинга
14. Планка стыковочная
15. Планка угла внутреннего
16. Фасонное изделие (оц.сталь с полимерным покрытием, t=0,5 мм)
17. Костыль (оц. сталь 40х2 мм полоса, шаг 500 мм)
18. Нижний отлив оконный (оц.сталь с полимерным покрытием, t=0,5 мм)
19. Фасонный элемент цоколя (оц.сталь с полимерным покрытием, t=0,5 мм)
20. Верхний отлив оконный (оц.сталь с полимерным покрытием, t=0,5 мм

Устройство отмостки

Изм.	Кол.уч.	Лист	№Док.	Подп.	Дата
ГИП		Жакенов Н.А.			2025
Выполнил		Акан С.			2025
Проверил		Жакенов Н.А.			2025
Н.контроль		Мукатов Б.Т.			2025

Заказ: 01/2025-АР

Капитальный ремонт фасада, кровли здания Коммунальное государственное учреждение "Гимназия №17" государственного учреждения "Отдел образования города Актобе" по адресу: г.Актобе, ул. Братьев Жубановых 291А

Капитальный ремонт здания КГУ "Гимназия №17"

Стадия	Лист	Листов
РП	16	

Спецификация элементов фасадной системы

ТОО "SBS-СтройПроект"

Фасад М-А

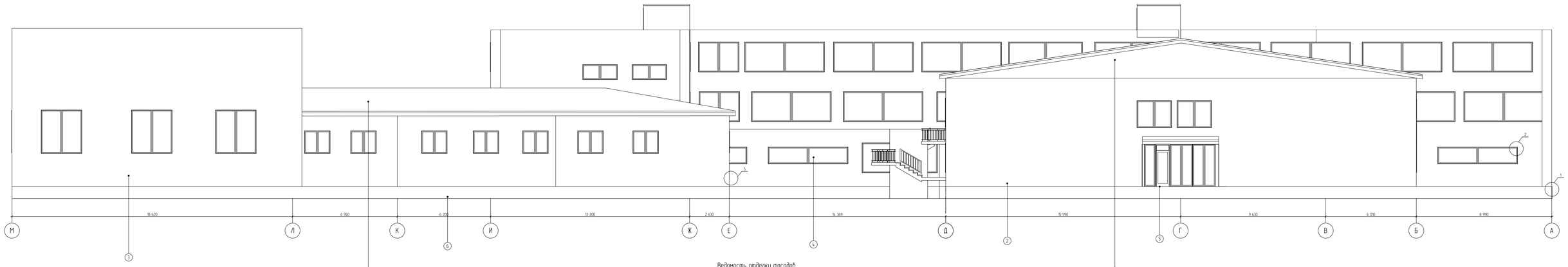

Ведомость отделки фасадов

Поз отделки	Наименование элемента фасада	Наименование материала отделки	Наименование и номер эталона цвета или образец колера	Примечание
1	Кровля	Профлист	RAL 8012	
2	Плоскости стен	Сайдинг	RAL 2008	
3	Плоскости стен	Сайдинг	RAL 9003	
4	Окна	ПВХ	RAL 9003	
5	Двери	Металл	RAL 7024	
6	Цоколь	Сайдинг	RAL 8012	
7	Фронтон	Профлист	RAL 9003	

Примечание
узлы см на АС 21

Изм.	Кол.уч.	Лист	№Док.	Подп.	Дата
ГИП		Жакенов Н.А			2025
Выполнил		Акан С			2025
Проверил		Жакенов Н.А			2025
Н.контроль		Мукатов Б.Т			2025

Заказ 01/2025-АР

Капитальный ремонт фасада, кровли здания Коммунальное государственное учреждение "Гимназия №17" государственного учреждения "Отдел образования города Актобе" по адресу г.Актобе, ул. Братьев Жубановых 291А

Капитальный ремонт здания КГУ "Гимназия №17"

Фасад М-А

Стадия	Лист	Листов
РП	17	

ТОО "SBS-СтройПроект"

Фасад А-М

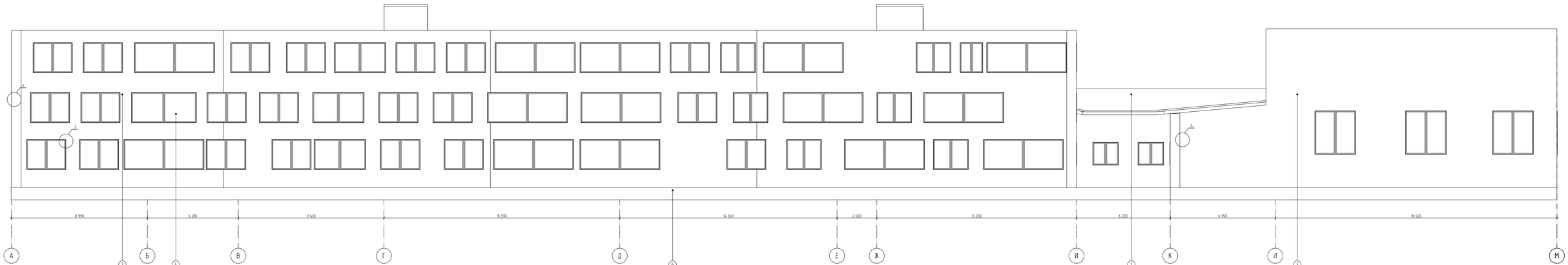

Ведомость отделки фасадов

Поз. отделки	Наименование элемента фасада	Наименование материала отделки	Наименование и номер эталона цвета или образец колера	Примечание
1	Кровля	Профлист	RAL 8012	
2	Плоскости стен	Сайдинг	RAL 2008	
3	Плоскости стен	Сайдинг	RAL 9003	
4	Окна	ПВХ	RAL 9003	
5	Двери	Металл	RAL 7024	
6	Цоколь	Сайдинг	RAL 8012	
7	Фронтон	Профлист	RAL 9003	

Примечание
узлы см на АС 23

Изм.	Кол.уч.	Лист	№док.	Подп.	Дата
ГИП		Жакенов Н.А			2025
Выполнил		Акан С			2025
Проверил		Жакенов Н.А			2025
Н.контроль		Мукатов Б.Т			2025

Заказ 01/2025-АР

Капитальный ремонт фасада, кровли здания Коммунальное государственное учреждение "Гимназия №17" государственного учреждения "Отдел образования города Актобе" по адресу г.Актобе, ул. Братьев Жубановых 291А

Капитальный ремонт здания КГУ "Гимназия №17"

Фасад А-М

Стадия	Лист	Листов
РП	18	

ТОО "SBS-СтройПроект"

Фасад 7-1

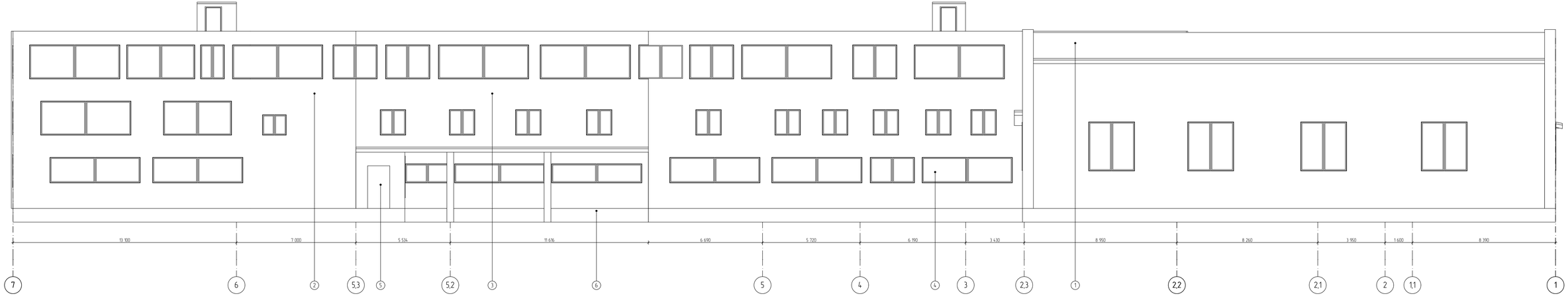

Ведомость отделки фасадов

Поз. отделки	Наименование элемента фасада	Наименование материала отделки	Наименование и номер эталона цвета или образец колера	Примечание
1	Кровля	Профлист	RAL 8012	
2	Плоскости стен	Сайдинг	RAL 2008	
3	Плоскости стен	Сайдинг	RAL 9003	
4	Окна	ПВХ	RAL 9003	
5	Двери	Металл	RAL 7024	
6	Цоколь	Сайдинг	RAL 8012	
7	Фронтон	Профлист	RAL 9003	

Изм.	Кол.уч.	Лист	№док.	Подп.	Дата
ГИП		Жакенов Н.А.			2025
Выполнил		Акан С.			2025
Проверил		Жакенов Н.А.			2025
Н.контроль		Мухатов Б.Т.			2025

Заказ 01/2025-АР

Капитальный ремонт фасада, кровли здания Коммунальное государственное учреждение "Гимназия №17" государственного учреждения "Отдел образования города Актобе" по адресу г.Актобе, ул. Братьев Жубановых 291А

Капитальный ремонт здания КГУ "Гимназия №17"

Стадия	Лист	Листов
РП	19	

Фасад 7-1

ТОО "SBS-СтройПроект"

Фасад 1-7

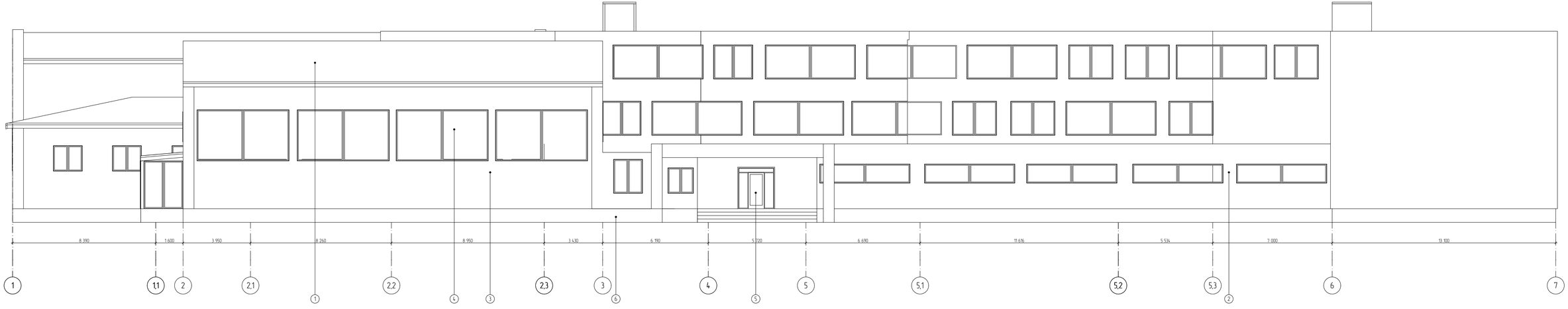

Ведомость отделки фасадов

Поз. отделки	Наименование элемента фасада	Наименование материала отделки	Наименование и номер эталона цвета или образец колера	Примечание
1	Кровля	Профлист	RAL 8012	
2	Плоскости стен	Сайдинг	RAL 2008	
3	Плоскости стен	Сайдинг	RAL 9003	
4	Окна	ПВХ	RAL 9003	
5	Двери	Металл	RAL 7024	
6	Цоколь	Сайдинг	RAL 8012	
7	Фронтон	Профлист	RAL 9003	

Изм.	Кол.уч.	Лист	№Док.	Подп.	Дата
ГИП		Жаменов Н.А.			2025
Выполнил		Акан С.			2025
Проверил		Жаменов Н.А.			2025
Н.контроль		Мухатов Б.Т.			2025

Заказ 01/2025-АР

Капитальный ремонт фасада, кровли здания Коммунальное государственное учреждение "Гимназия №17" государственного учреждения "Отдел образования города Актобе" по адресу г.Актобе, ул. Братьев Жубановых 291А

Капитальный ремонт здания КГУ "Гимназия №17"

Стадия	Лист	Листов
РП	20	

Фасад 1-7

ТОО "SBS-СтройПроект"

Узел 1.
Вертикальный разрез по цоколю

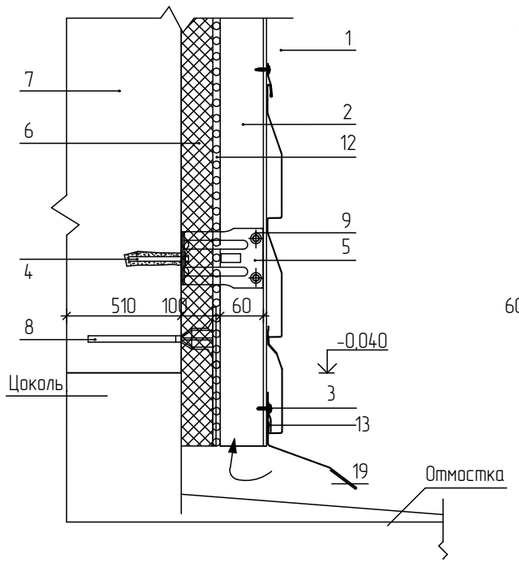

Узел 2.
Вертикальный разрез по окну

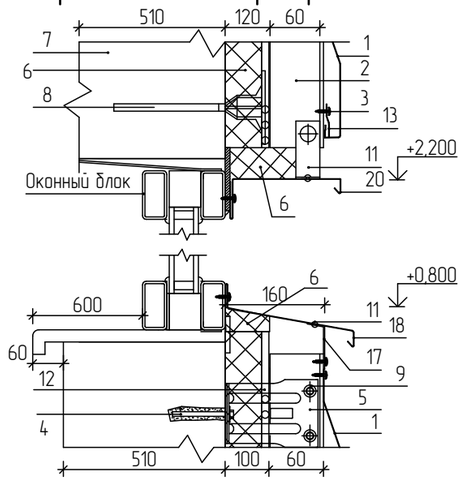

Узел 3.
Боковое сопряжение окна и стены

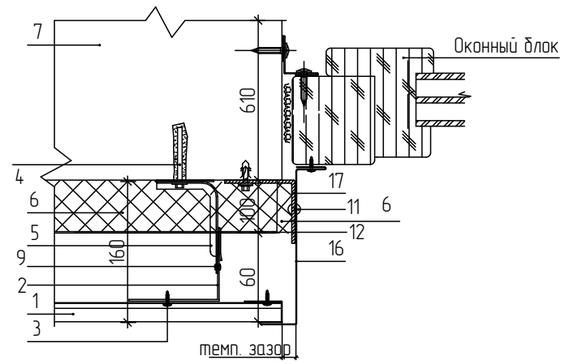

Узел 4.
Наружный угол (вариант применения простой планки)

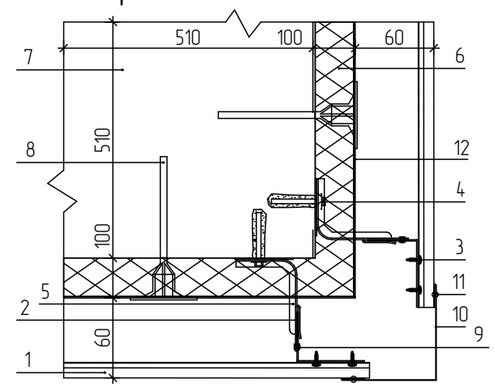

Узел 5.
Внутренний угол (вариант применения простой планки)

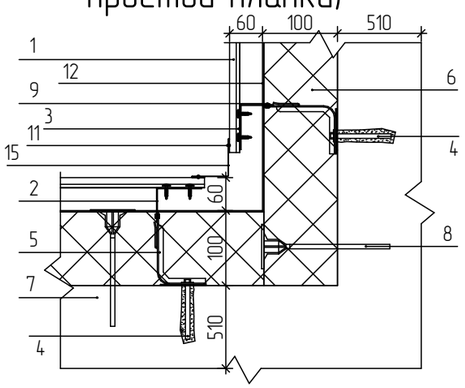

Узел 6.
Стыковка (вариант применения простой планки)

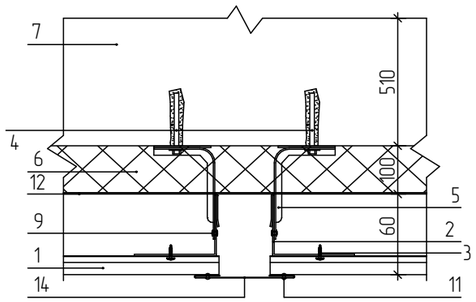

Фасонный элемент цоколя (поз.19)

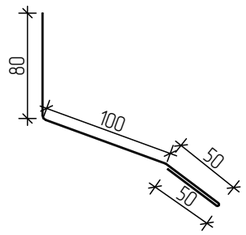

Нижний оконный отлив (поз.18)

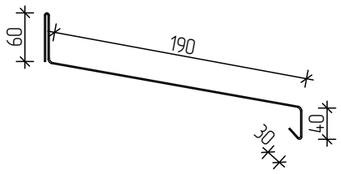

Фасонное изделие (поз.20)

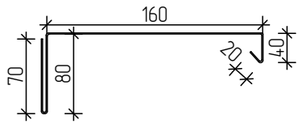

Фасонное изделие (поз.16)

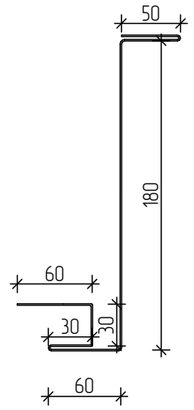

Изм.	Кол.уч.	Лист	№Док.	Подп.	Дата
ГИП		Жакенов Н.А.			2025
Выполнил		Акан С.			2025
Проверил		Жакенов Н.А.			2025
Н.контроль		Мукатов Б.Т.			2025

Заказ: 01/2025-АР

Капитальный ремонт фасада, кровли здания Коммунальное государственное учреждение "Гимназия №17" государственного учреждения "Отдел образования города Актобе" по адресу: г.Актобе, ул. Братьев Жубановых 291А

Капитальный ремонт здания КГУ "Гимназия №17"

Стадия	Лист	Листов
РП	21	

Узел 1-6 фасадной системы

ТОО "SBS-СтройПроект"