ТЕХ. ДАННЫЕ

14.01.26

DAB PUMPS S.p.A.
Via Marco Polo, 14 - 35035 Mestrino (PD), Italy
Tel. +39 049 5125000 - Fax +39 049 5125950
www.dabpumps.com

Получатель

Company
Reference
Address
Phone
Fax
E-mail

Отправитель

Арт. № **Customer pos. no.:**

1D7311GGV

Модель

CP-G 125-4750/A/BAQE/37 IE3

Характеристики насоса

MEI ≥ 0,50

Максимальное давление	PN 16
Мин. темп-ра жидкости	-10 °C
Макс. темп-ра жидкости	140 °C
Макс. наружная темп-ра	40 °C

Требуемые характеристики

Расход :	303,00 m³/h
Напор :	33,00 m
Жидкость (%) :	Вода (100%)
Температура жидкости	20 °C
Плотность :	998,19 kg/m³
Кинематическая вязкость	1,0004 mm²/s
Давление паров	0,00 MPa

Действительные характеристики

Расход :	306,13 m³/h
Напор :	33,685 m
NPSH :	6,40 m
Shaft power P2 :	35,98 kW
Efficiency :	78,01 %

Материалы/Уплотнение вала

Корпус насоса	Чугун 250 UNI ISO 185
Обойма	Чугун 250 UNI ISO 185
Рабочего колеса	Чугун 250 UNI ISO 185
Мех. Уплотнение	SEE "SHAFT SEAL" SECTION
Кольцевая прокладка	Резина EPDM
Вал с ротором	AISI 304 X5 Cr Ni 1810 UNI 6900/71

Характеристики двигателя

Ном. Мощность P2:	37 kW	
Частота вращения	2.960 1/min	
Напряжение	3~ 400 V	50 Hz
Ном. Ток	63 A	
Степень защиты	IP 55	

Curve tolerance according to ISO 9906

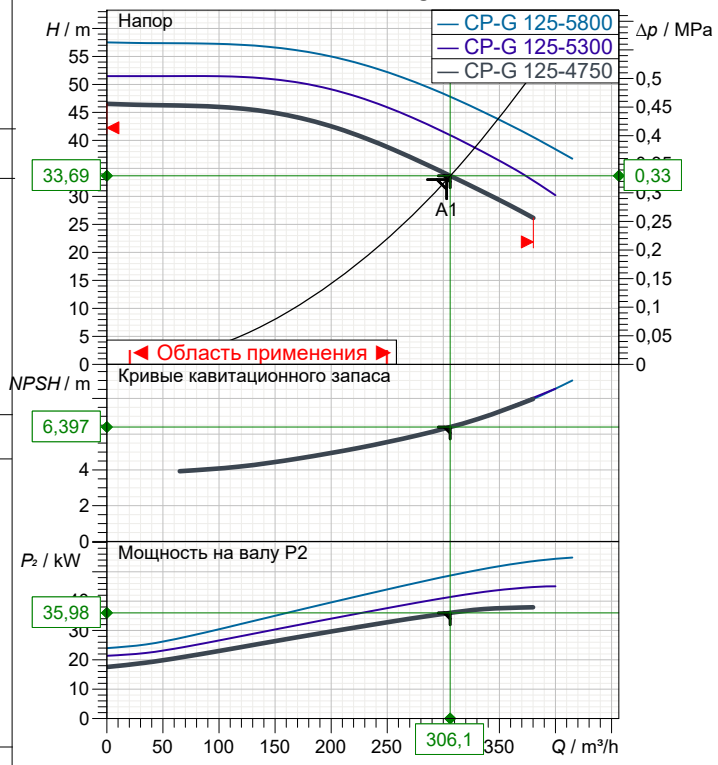

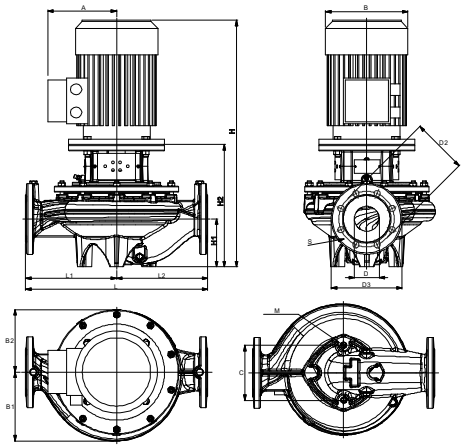

Вес 444 kg

Размеры mm

A	292	L	620		
B1	252	L1	310		
B2	210	L2	310		
C	230	M	M16		
D	125	S	8 x Ø18		
D2	210				
D3	250				
H	1.198				
H2	528				

Соединения насоса:

Вход	DN 125 / PN 16
Вых	DN 125 / PN 16

DAB PUMPS имеет право делать изменения без уведомления.

ГИДРАВЛИЧЕСКАЯ ХАРАКТЕРИСТИКА

14.01.26

DAB PUMPS S.p.A.
Via Marco Polo, 14 - 35035 Mestrino (PD), Ital
Tel. +39 049 5125000 - Fax +39 049 512595(
www.dabpumps.com

	Получатель	Отправитель
Company Reference Address Phone Fax E-mail		

CP-G 125-4750/A/BAQE/37 IE3

Curve tolerance according to ISO 9906

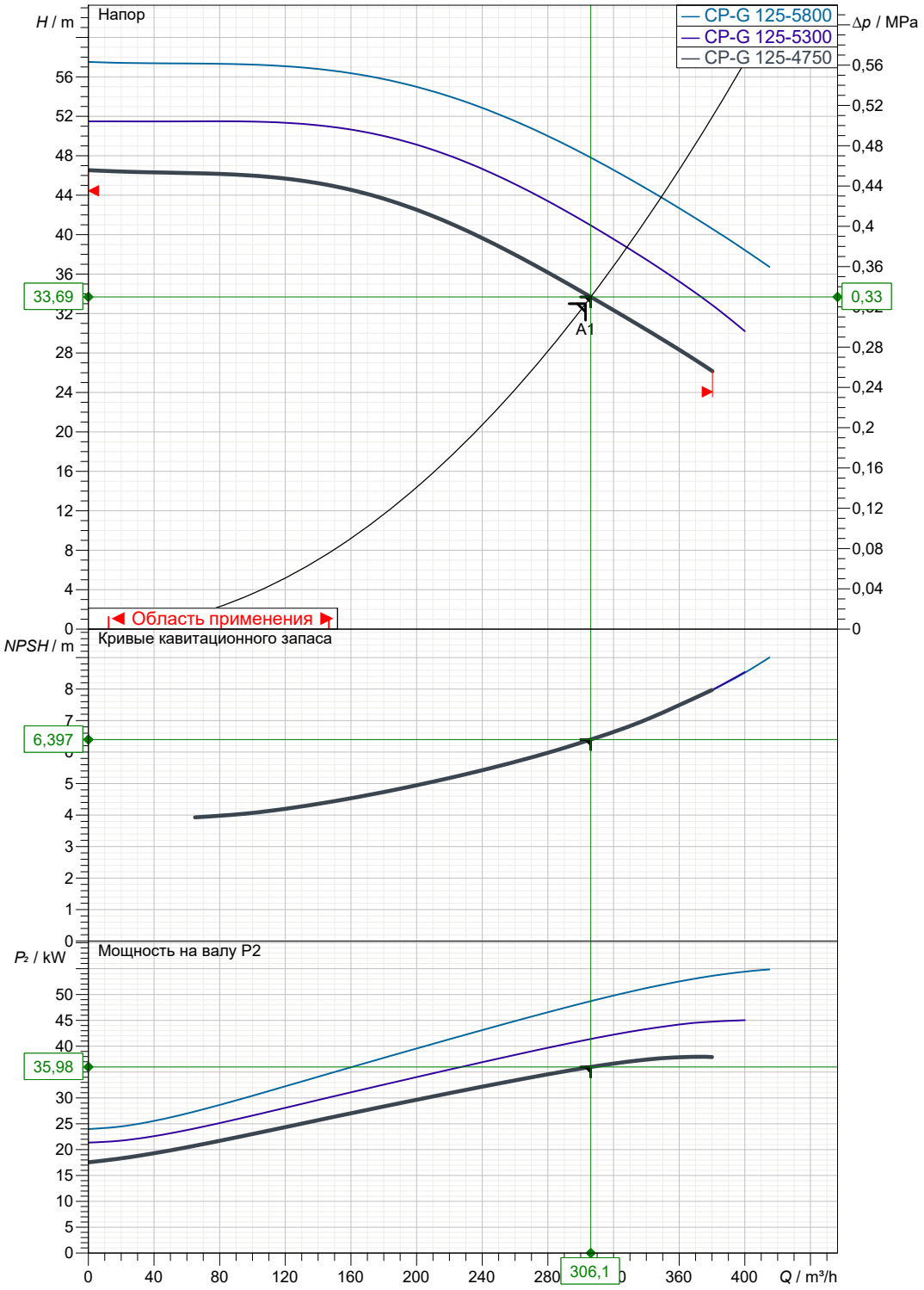

Действительные характеристики

Вход	Вых	Расход :	Напор :	Частота вращения
DN 125 PN 16	DN 125 PN 16	303 m³/h	33 m	2.960 1/min

MAIN_PROJECT_TITLE	BUSINESS_PROCESS_ID	OWNER_	ISSUE_DATE
			14/01/26

DAB PUMPS имеет право делать изменения без уведомления.

ГАБАРИТНЫЕ РАЗМЕРЫ

14.01.26

DAB PUMPS S.p.A.
Via Marco Polo, 14 - 35035 Mestrino (PD), Ital
Tel. +39 049 5125000 - Fax +39 049 512595(
www.dabpumps.com

	Получатель	Отправитель
Company Reference Address Phone Fax E-mail		

CP-G 125-4750/A/BAQE/37 IE3

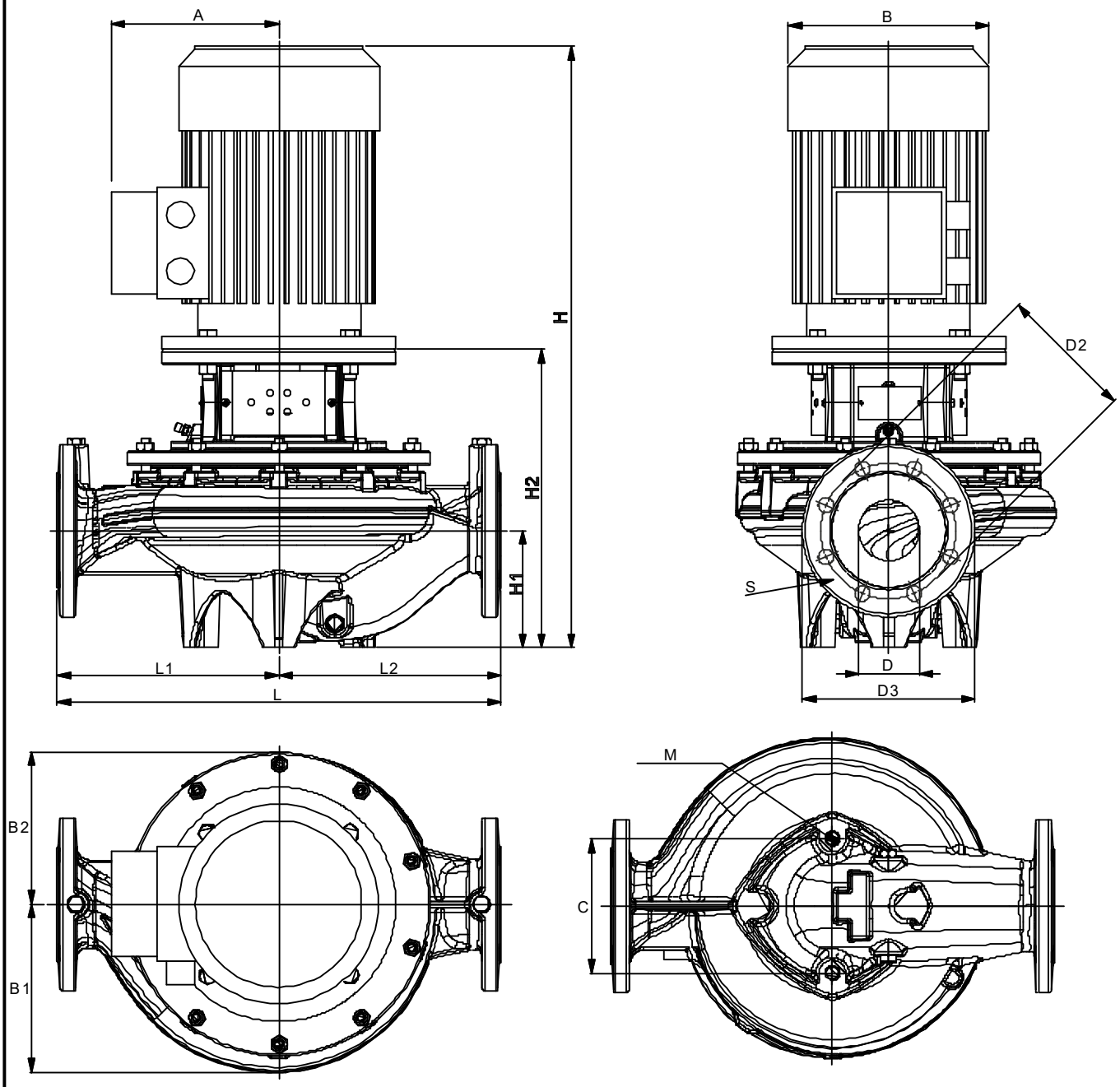

Измерения в mm							Соединения насоса:
1	A	292	L2	310			
2	B1	252	M	M16			всасывании :
3	B2	210	S	8 x Ø18			DN 125
4	C	230					PN 16
5	D	125					
6	D2	210					
7	D3	250					подачу :
8	H	1.198					DN 125
9	H2	528					PN 16
10	L	620					
11	L1	310					

MAIN_PROJECT_TITLE	BUSINESS_PROCESS_ID	OWNER_	ISSUE_DATE
			14/01/26

DAB PUMPS имеет право делать изменения без уведомления.