Утвержден приказом
Министра по инвестициям и развитию
Республики Казахстан
от 08.02.2021г. №53

Акт приемки объекта в эксплуатацию

Сноска. Форма в редакции приказа Министерства индустрии и инфраструктурного развития РК от 08.02.2021г. №53 (вводится в действие по истечении десяти календарных дней после дня его первого официального опубликования)

«31» октября 2024 года.

Заказчик: **Государственное учреждение «Отдел строительства, архитектуры и градостроительства акимата Карабалыкского района» в лице и.о. руководителя Киншетбаева Армана Витальевича БИН 190640007124, Костанайская область, Карабалыкский район, п.Карабалык, Космонавтов, 31**

фамилия, имя, отчество (при наличии) – для физических лиц, наименование организации – для юридических лиц, БИН, телефон,почтовый индекс, область, город, район, населенный пункт, наименование улицы, номер дома/здания (стационарного помещения)

на основании:

Декларации о соответствии (прилагается) от «31» октября 2024 г. **ТОО «Евростандарт-Аква», в лице директора Нуралина Рахимбека Калымжановича находящаяся по адресу Республика Казахстан, г.Астана, ул. Жамбыла д. 15а, НП, БИН 040140006534 Тел.: 8 (7172)62-54-35**

дата декларации, наименование подрядной (генподрядной) организации, фамилия, имя, отчество (при наличии) руководителя, юридический адрес, БИН, телефон)

Заключения о качестве строительно-монтажных работ (прилагается) от «__»_____2024г. **ТОО «Есиль-Строй-Экспертиза» РК, г.Астана, район Есиль, Мангелик Ел 47, н.п.14 в лице эксперта Туребекова Азирхана Калихановича аттестат №KZ11VJE00064116 от 02.04.2021 г., KZ25VJE00065804 от 26.05.2021 г., KZ50VJE00064966 от 27.04.2021 г. БИН 040140001355**

дата заключения, наименование организации, фамилия, имя, отчество (при наличии) экспертов технического надзора, № и дата получения аттестатов, БИН, телефон

Заключения о соответствии выполненных работ проекту (прилагается) от «17» сентября 2024г. **ТОО «ПИП» Костанайводпроект»,БИН 140140010266, в лице руководителя Шелудько Виктора Петровича, ГИП Марущенко Натальи Павловны, аттестат №01739 от 22.06.2023г.**

дата заключения, наименование организации, фамилия, имя, отчество (при наличии) экспертов авторского надзора, № и дата получения аттестатов, БИН, телефон

произведя осмотр готовности предъявленного подрядчиком (генеральным подрядчиком) к приемке в эксплуатацию объекта **«Строительство канализационной сети в п.Карабалык Карабалыкского района Костанайской области» Строительство, II (нормальный) уровень ответственности, не относящийся к технически сложным.**

наименование объекта, вид строительства (новое, расширение, реконструкция, техническое перевооружение, модернизация, капитальный ремонт), уровень ответственности, техническая и технологическая сложность объекта по адресу

по адресу: **п.Карабалык Карабалыкского района Костанайской области**

(область, район, населенный пункт, микрорайон, квартал, улица, номер дома (корпуса)

проверив комплектность исполнительной технической документации, в том числе посредством электронного модуля исполнительной технической документации

«____» _____ 20___ года ознакомления подтверждает что:

1.Строительство объекта осуществлено на основании:

1) правоустанавливающего документа на земельный участок **Постановление №142 от 7.06.2021 года Акимата Карабалыкского района Костанайской области**

документ, подтверждающий наступление юридических фактов (юридических составов), на основании которых

передаточный акт или разделительный баланс при реорганизации негосударственных юридических лиц, владеющих земельным участком на праве собственности или выкупивших право временного возмездного землепользования (аренды).

либо решения о реконструкции (перепланировке, переоборудовании) помещений

наименование органа вынесшего решение

2) талона о приеме уведомления о начале строительно-монтажных работ **Государственное учреждение «акимата Костанайской области» Акимат Костанайской области №KZ 19REA00335565 от 05.06.2023 года**

наименование органа принявшего уведомление, №___ и дата принятия талона

3) проекта (проектно-сметной документации) **ТОО «ПИП» Костанайводпроект», проект НК Наружные сети канализации Заказ №70.2-1/35**

наименование проектной организации, номер проекта

утвержденного (й) **приказом №46 от 04.05.2022года ГУ «Отдел строительства, архитектуры и градостроительства акимата Карабалыкского района»**

наименование организации утвердившей (переутвердившей) проект

2. Строительно-монтажные работы осуществлены в сроки:

начало работ **июнь 2023 год**

месяц, год

окончание работ **август 2024 год**

месяц, год

при продолжительности строительства, месяц :

по норме или по проекту организации строительства: 4 ;

фактически: **14** ;

3. Объект (комплекс) имеет следующие основные технико-экономические показатели (мощность, производительность, производственная площадь, протяженность, вместимость, объем, пропускная способность, провозная способность, число рабочих мест и тому подобное, заполняется по всем объектам (кроме жилых домов) в единицах измерения соответственно целевой продукции или основным видам услуг):

Мощность, Производительность и так далее	**Единица измерения**	**По проекту**		**Фактически**	
		общая (с учетом ранее принятых)	в том числе пускового комплекса или очереди	(общая с учетом ранее принятых)	в том числе пускового комплекса или очереди
Протяженность сетей канализации д=110мм	м	85		85	
Протяженность сетей канализации д=160мм	м	194		194	
Протяженность сетей канализации д=200мм	м	2000,5		2000,5	
Сборные железобетонные канализационные колодцы д=1,5м	шт	54		54	
Сборные железобетонные канализационные колодцы д=2,0м	м	1		1	
Канализационная насосная станция Д=1400мм, мощностью 23,9м3/ч	шт	1		1	
Электроснабжение КНС ВЛИ 0,4кВ	км	0,263		0,263	

ВЛ-10кВ	км	0,015		0,015	

Выпуск продукции (оказания услуг), предусмотренной проектом в объеме, соответствующем нормам освоения проектных мощностей в начальный период_____;

факт начала выпуска продукции с указанием объем

Жилой дом имеет следующие показатели:

Показатели	Единица измерения	По проекту	Фактически
Общая площадь	м2		
Число этажей	этаж		
Общий строительный объем	м3		
В том числе подземной части			
Площадь встроенных, встроенно-пристроенных и пристроенных помещений, парковочных мест			

Показатели	По проекту			Фактически		
	число квартир	площадь квартир, м^2		число квартир	площадь квартир, м^2	
		общая	жилая		общая	жилая
Всего квартир, в том числе:						
однокомнатных						
двухкомнатных						
трехкомнатных						
четырехкомнатных и более						

4. Технологические и архитектурно-строительные решения по объекту характеризуются следующими данными: Канализационные сети выполнены труб двухслойных полимерных дренажных со структурированной стенкой SN 24 с соединительным элементом д=110-200мм при средней глубине заложения –3,0м. Напорная канализация от КНС в колодец подключения выполнен в одну линию трубой ПЭ 100 SDR 26д=110 длиной 85 м. От колодца гасителя-КОРСИС SN12 длиной 10м.

На сети установлены колодцы диаметром 1500 мм из сборных железобетонных колец, оборудованные необходимой арматурой по т.п. 901-09-11.84**. Сборных железобетонных колодцев диаметром 1500мм-54шт. 2000мм-1шт.

КНС Канализационная насосная станция в п. Карабалык оборудована 2-мя насосами WILO Rexa PRO V06DA-214/EAD1X2-TOO15-540-0 мощностью 1,5 кВт каждый: один насос-рабочий, один- резервный и электрозадвижкой в колодце перед КНС мощностью 0,2 кВт. КНС ограждена ограждением сетчатым из оцинкованной проволоки на уголках с креплением к металлическим столбам с воротами. Предусмотренные проезды покрыты асфальтобетонной покрытием.

Электроснабжение КНС выполнено от ВЛ-10кВ «Комсомолец-АЗС» опоры №19. Рядом с опорой №1 установлена КТП-25/10/0,4 квт с счетчиком активной энергии. ВЛ 10Кв выполнена проводом АС-50 на железобетонной опоре с заземляющим выпуском опоры к контуру заземления КТП сталью круглой д=10мм. ВЛИ 0,4 Кв выполнено проводом СИП 4х16 на железобетонных опорах СВ-95а. Резервный ввод в КНС выполнен от дизельной электростанции 7,3 кВт AKSA APD 11P (ДЭС), смонтированной в мини-контейнере.

краткие технические характеристики по особенностям его размещения, по основным материалам и конструкциям, инженерному и технологическому оборудованию

5. На объекте установлено предусмотренное проектом оборудование вколичестве согласно актам о его приемке после индивидуальногоиспытания и комплексного опробования;
6. Наружные инженерные коммуникации (холодное и горячееводоснабжение, канализация, теплоснабжение, газоснабжение,электроснабжение и связь) обеспечивают нормальную эксплуатациюобъекта (здания, сооружения, помещения) и приняты городскимиэксплуатационными организациями;
7. Сметная стоимость по утвержденному проекту (проектной-сметной документации): всего**167 978 066**тысяч тенге, в том числе строительно-монтажных работ**155 867 120**тысяч тенге, оборудования, инструмента и инвентаря **39 388 104** тысяч тенге;
8. Сметная стоимость основных фондов, принимаемых в эксплуатацию _____тысяч тенге в том числе: стоимость строительно-монтажных работ _____тысяч тенге; стоимость оборудования, инструмента и инвентаря **39 388 104** тысяч тенге;
9. Доля местного содержания предусмотрена в проектно-сметной документации 100% и фактически применено 90% (на объектах, финансируемых за счет государственных инвестиций и средств квазигосударственного сектора).
10. Класс энергоэффективности здания _____;
11.Объект построен в соответствии с утвержденным проектом(проектно-сметной документацией) и требованиями государственныхнормативных документов в области архитектуры, градостроительства истроительства.

РЕШИЛ:«Строительство канализационной сети в п.Карабалык Карабалыкского района Костанайской области» принять в эксплуатацию.

Заказчик:**Руководитель ГУ «Отдел строительства, архитектуры и градостроительства акимата Карабалыкского района» в лице и.о. руководителя**

Киншетбаев Арман Витальевич _____фамилия, имя, отчество (при его наличии), подпись руководителя

Место печати (при наличии

Технический надзор:

1) аттестованный (-ые) эксперт (-ы)_____
(фамилия, имя, отчество (при его наличии) эксперта, специализация аттестата, подпись, дата
Место печати (при наличии)

2) **аккредитованная организация ТОО «Есиль-Строй-Экспертиза» директор Бекенов Самат Дулатович** _____(наименование организации) имеющей в своем составе аттестованного (-ых) эксперта (-ов), фамилия, имя, отчество(при его наличии) руководителя, подпись, дата
Место печати (при наличии)

эксперт ТОО «Есиль-Строй-Экспертиза» Турebеков Азирхан Калиханович №KZ11VJE00064116 от 02.04.2021 г.в части несущих и ограждающих конструкций , KZ25VJE00065804 от 26.05.2021 г. в части технологического оборудования, KZ50VJE00064966 от 27.04.2021 г. в части инженерных сетей _____
(фамилия, имя, отчество (при его наличии) эксперта, специализация аттестата), подпись, дата
Место печати (при наличии)

Авторский надзор:

1) **ТОО«ПИП» «Костанайводпроект» Руководитель Шелудько Виктор Петрович** _____
(наименование организации, фамилия, имя, отчество (при его наличии), должность), подпись, дата
Место печати (при наличии)

2) **аттестованный (-ые) эксперт (-ы) Марущенко Наталья Павловна, ГИП аттестат №01739 от 22.06.2023г.** _____
(фамилия, имя, отчество (при его наличии) эксперта, специализация аттестата, подпись, дата
Место печати (при наличии)

Подрядчик (генеральный подрядчик):**ТОО "Евростандар-Аква", директор Нуралин Рахимбек Калымжанович** _____
фамилия, имя, отчество (при его наличии), подпись руководителя
Место печати (при наличии)

Приложение к
акту приемки
объекта в эксплуатацию

Особое мнение эксперта авторского надзора Марущенко Н.П.

- объект «Строительство канализационной сети в п. Карабалык Карабалыкского района Костанайской области» построен в соответствии с утвержденной ПСД на строительно-монтажные работы (в объеме СРСС);
- генподрядчик и поставщики оборудования принимают участие в проведении комплексного испытания объекта и достижении проектных показателей качества очистки стоков и мощностей.

Авторский надзор:
аттестованный эксперт Марущенко Наталья Павловна, ГИП аттестат №01739 от 22.06.2023г 19.09.2024г

фамилия, имя, отчество (при наличии) эксперта, специализация аттестата, подпись, дата

Место печати (при наличии)

Приложение 3 к акту приемки
объекта в эксплуатацию

Технические характеристики объекта (линии электропередач)

№ п/п	Наименование	Единица измерения	Количество
1	2	3	4
1	Воздушные ЛЭП низкого напряжения …	киломерт (далее – км)	
2	Воздушные ЛЭП Высокого напряжения 10 кВ	км	0,263
3	Кабельные ЛЭП низкого напряжения …	км	
4	Кабельные ЛЭП высокого напряжения…	км	
5	Площадь опор	м 2	
6	Опоры:		
	1) металлические	штук (далее – шт)	
	2) деревянные с деревянными приставками	шт	
	3) деревянные с железобетонными приставками	шт	
	4) железобетонные	шт	19
	5) тросовые подвесы	шт	
7	Провода:		
	1) медные	км	
	2) алюминиевые СИП-4 4х16-0,6/1,0	км	0,263
	3) сталеалюминиевые	км	0,015
8	Кронштейны для светильников:		
	1) железобетонные	шт	
	2) металлические	шт	
9	Арматура уличного освещения:		
	1) светильники с лампами накаливания	шт	1
	2) светильники с ртутными лампами	шт	
	3) светильники с люминесцетными лампами	шт	
10	Кабели:		
	1) марки напряжением	км	
	2) марки напряжением...	км	
11	Муфты соединительные...	шт	
12	Муфты концевые	шт	
13	Контуры заземления	шт	
14	Устройства грозозащиты	шт	
15	Дорожные покрытия кабельных сетей:		
	1) асфальтобетонные	м 2	
	2) булыжные	м 2	
	3) тротуары	м 2	

Заказчик **И.о. руководителя ГУ " Отдел строительства, архитектуры и градостроительства акимата Карабалыкского района " Киншетбаев А. В.**

фамилия, имя, отчество (при наличии), подпись руководителя Место печати (при наличии)

Авторский надзор **ГИП ТОО " ПИП» Костанайводпроект " Марущенко Н.П.**

фамилия, имя, отчество (при наличии), подпись эксперта Место печати (при наличии)

Приложение 13
к акту приемки объекта
в эксплуатацию

форма

Технические характеристики объекта (сети, водоводы, коллекторы и т.п.)

№ п/п	Наименование	Единицы измерения	Количество, протяженность	Примечание
1	2	3	4	5
Водопровод				
	Водоводы (общая протяженность)	м	-	
	1) из стальных труб	м	-	
	2) из чугунных труб	м	-	
	3) из асбестоцементных труб	м	-	
	4) из железобетонных труб	м	-	
	5) из полиэтиленовых труб, в том числе:	м	-	
2	Распределительная сеть (общая протяженность)	м		
	1) из стальных труб	м	-	
	2) из чугунных труб	м	-	
	3) из асбестоцементных труб	м	-	
	4) из полиэтиленовых труб	м		
3	Смотровой колодец, в том числе:	шт		
	d- 1500	шт	7	
	d- 2000	шт	-	
4	Задвижка d-150мм	шт	-	
	" d- 100мм	шт		
	" d- 50мм	шт		
5	Вентили d- 50	шт	-	
	" d- 25	шт	-	
	" d-	шт		
6	Кран d-20	шт	-	
	" d-	шт		
	" d-	шт		
7	Гидрант	шт		
8	Водопроводный ввод	шт	-	
9	Питьевой фонтанчик	шт	-	
Канализация				
1	Коллекторы (общая протяженность)	м	-	
	1) из керамических труб	м	-	
	2) из чугунных труб	м	-	
	3) из бетонных труб	м	-	
	4) из асбестоцементных труб	м	-	
	5) из железобетонных труб	м	-	
2	Канализационная сеть (общая протяженность)	м	2279,5	
	1) из керамических труб	м	-	
	2) из чугунных труб	м	-	
	3) из бетонных труб	м	-	

	4) из асбестоцементных труб	м	-	
	5) из полиэтиленовых труб	м	2279,5	
	Труба двухслойная полимерная дренажная со структурированной стенкой SN 24 с соединительным элементом (раструб, муфта) DN/OD 200/167	м	2000,5	
	Труба двухслойная полимерная дренажная со структурированной стенкой SN 24 с соединительным элементом (раструб, муфта) DN/OD 160/134	м	194	
	Труба полиэтиленовая для водоснабжения PE 100 SDR 17 размерами 110х6,6 мм	м	85	
3	Смотровой колодец	шт	55	
	Выпуск	шт	-	
	Расходомер-счетчик электромагнитный, технологический PN 25 модели ТЭР Ах, присоединение фланцевое, Qv 120 м3/ч, DN 65/питерфлоу д65	шт	1	

Горизонтальный разрез колодца

Масштаб 1:50

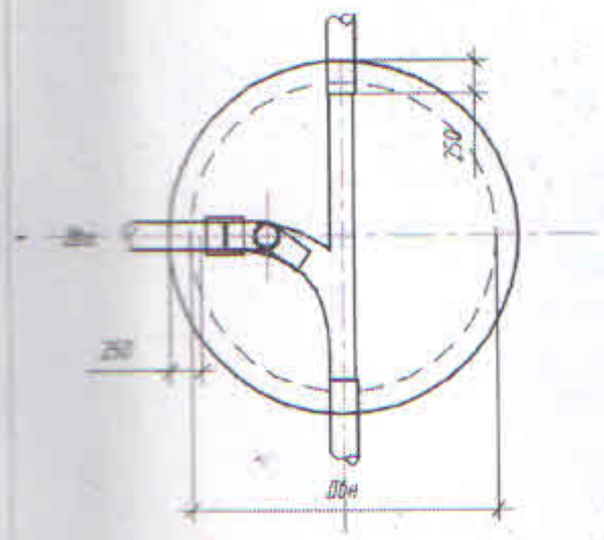

Вертикальный разрез колодца

Масштаб 1:50

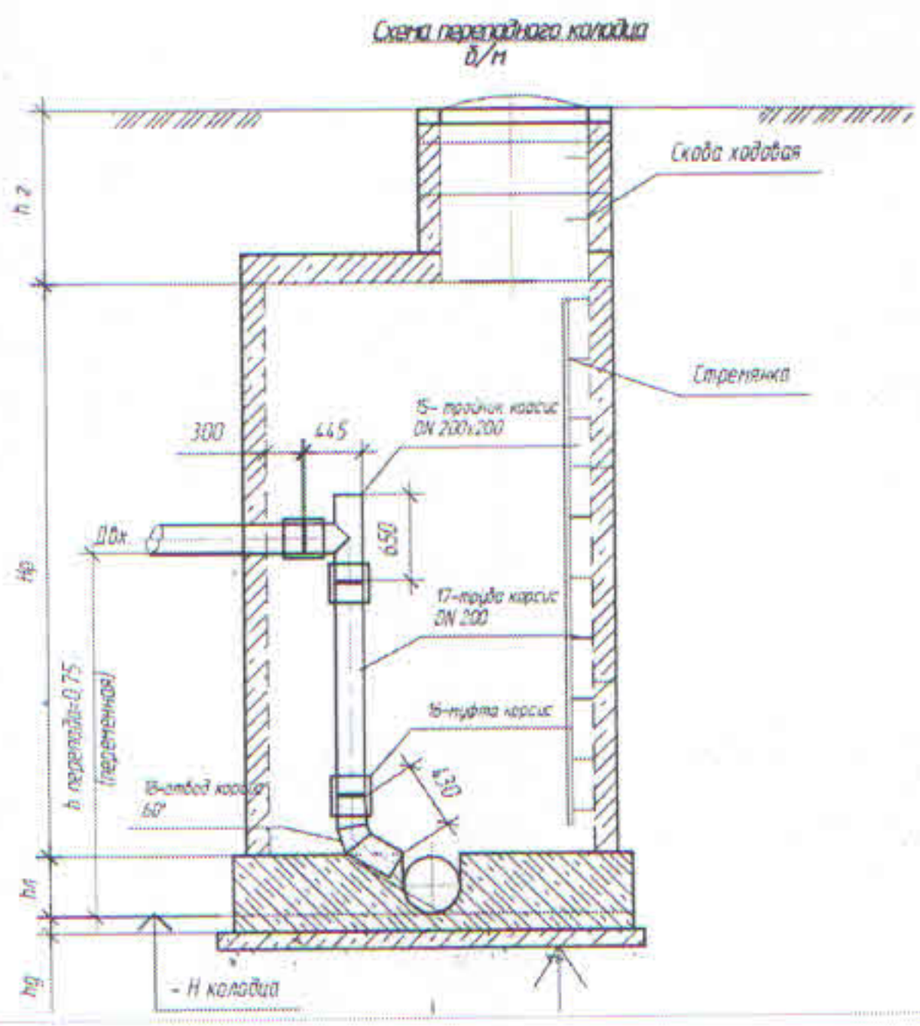

Схема привязки колодца к постоянным точкам-ориентирам

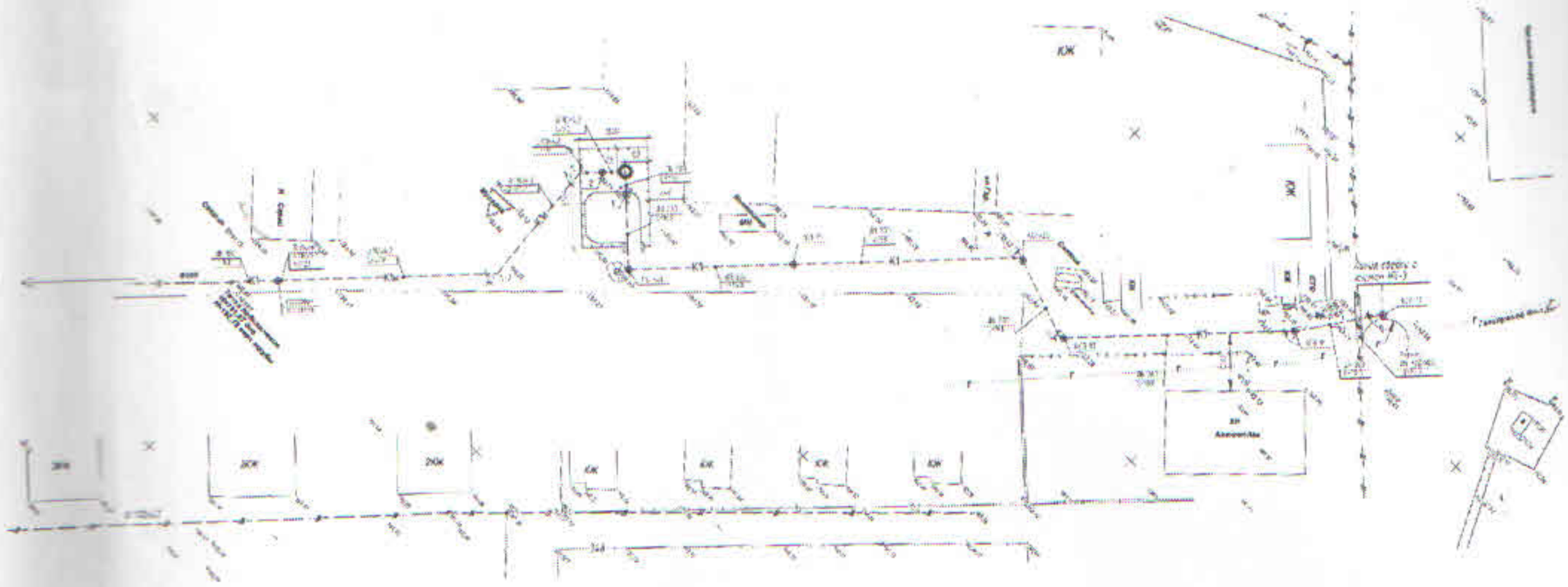

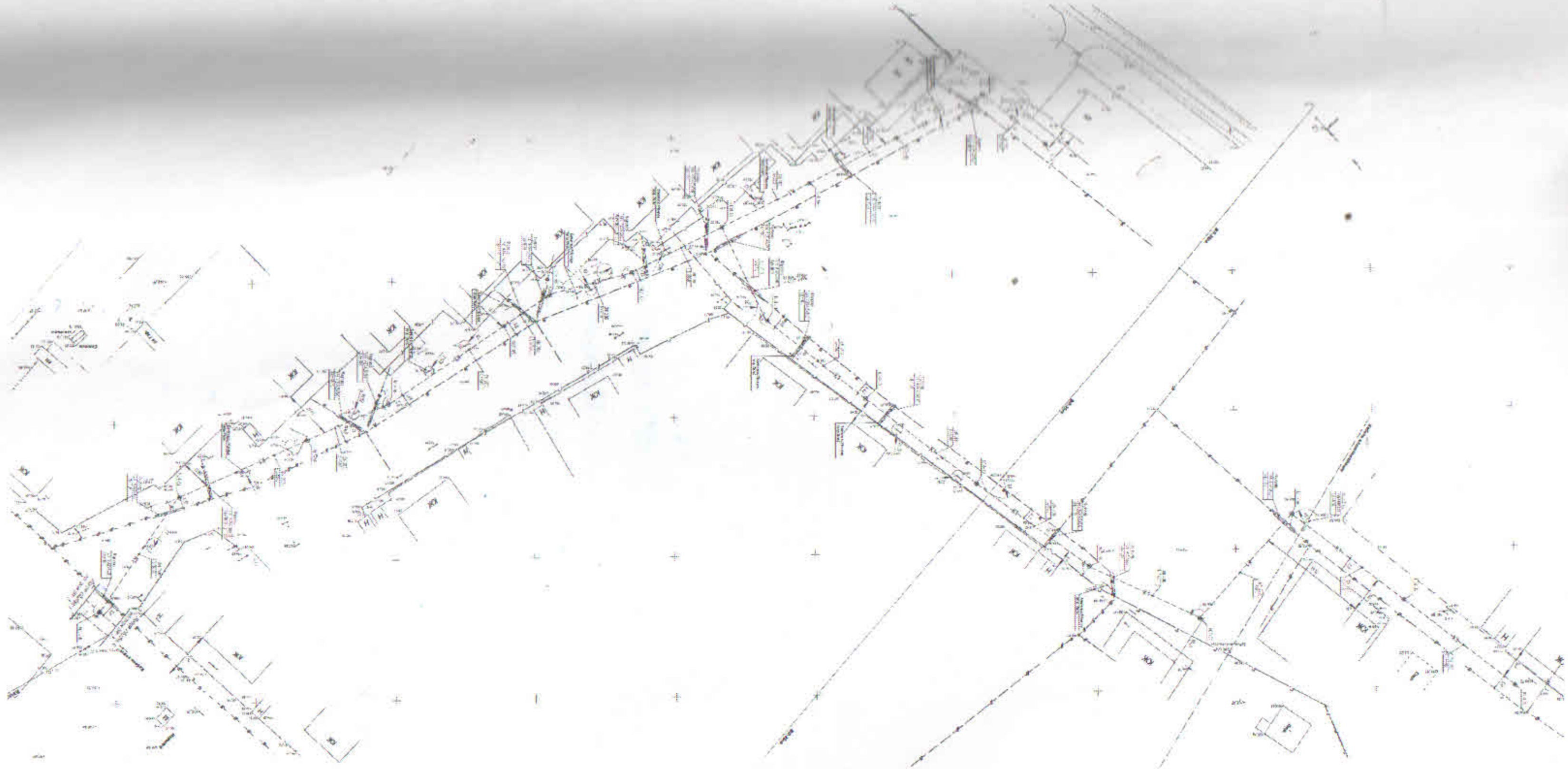

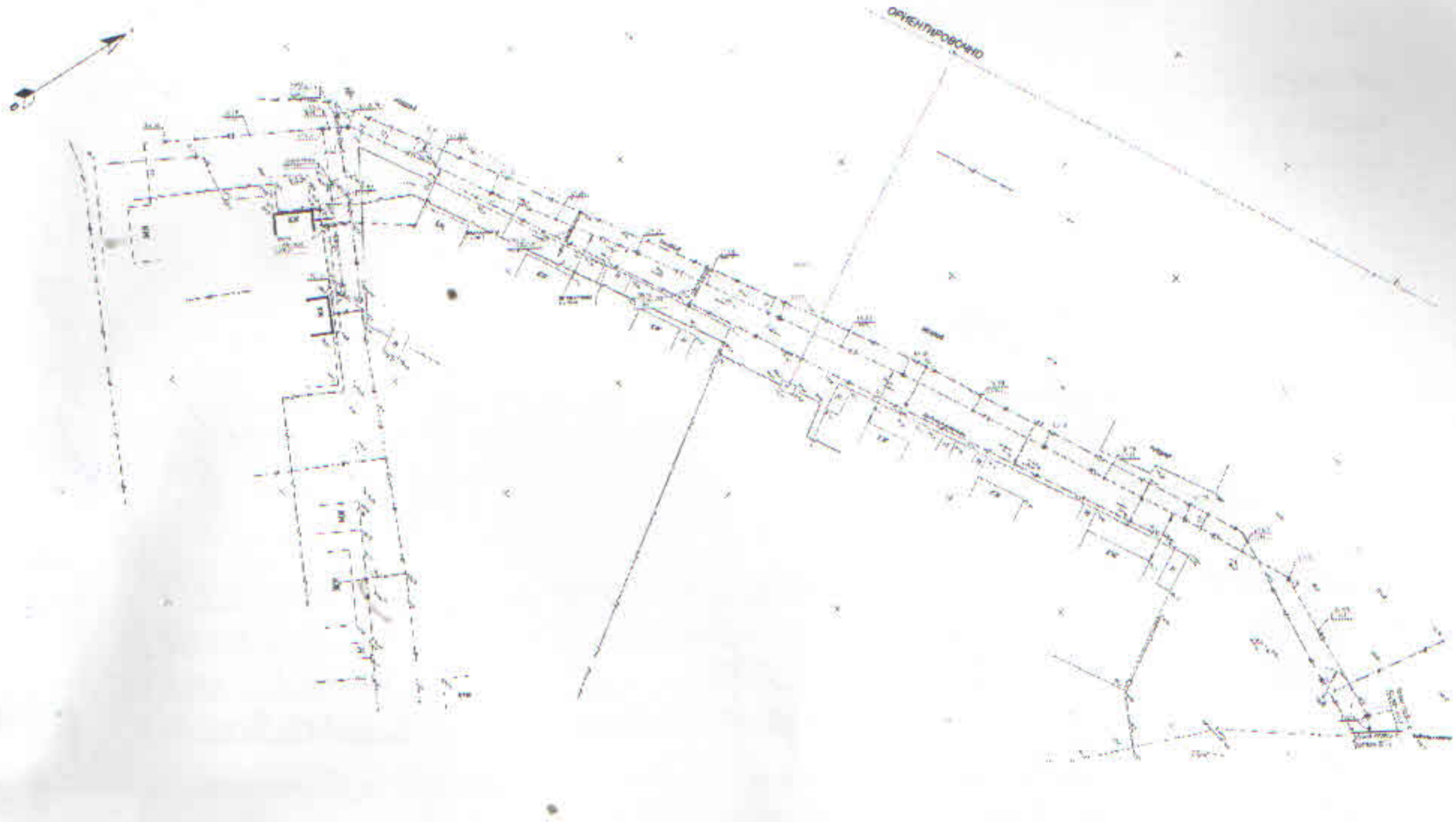

Заказчик **И.о. руководителя ГУ " Отдел строительства, архитектуры и градостроительства акимата Карабалыкского района " Киншетбаев А. В.**

фамилия, имя, отчество (при наличии), подпись руководителя Место печати (при наличии)

Авторский надзор:

ТОО «ПИП» Костанайводпроект» Марущенко Н.Н.

фамилия, имя, отчество (при наличии), подпись эксперта Место печати (при наличии)