Құжат «Сараптамалық ұйымдар палатасы» ақпараттық жүйесімен қалыптастырылған. Документ сформирован информационной системой «Палата экспертных организаций»

«Курчатов қаласы, Курчатов көшесі, 18/1 мекенжайындағы қазандықты газбен жабдықтау»
жұмыс жобасы бойынша

09.04.2025 ж. № EX01-0070/25

ҚОРЫТЫНДЫ

(Оң)

ТАПСЫРЫСШЫ:
«Парк Ядерных Технологий» акционерлік қоғам
БАС ЖОБАЛАУШЫ:
Жауапкершілігі шектеулі серіктестік «ALA ENERGY»

город Тараз

АЛҒЫ СӨЗ

«Курчатов қаласы, Курчатов көшесі, 18/1 мекен-жайы бойынша қазандықты газбен жабдықтау» жұмыс жобасы бойынша осы жиынтық қорытындыны «EXPERT 01» ЖШС берді.

«EXPERT 01» ЖШС рұқсатынсыз осы сараптамалық қорытындыны толық немесе ішінара қайта шығаруға, көбейтуге және таратуға жол берілмейді.

Құжат «Сараптамалық ұйымдар палатасы» ақпараттық жүйесімен қалыптастырылған Документ сформирован информационной системой «Палата экспертных организаций»

ЗАКЛЮЧЕНИЕ

(Положительный)

№ EX01-0070/25 от 09.04.2025 г.

по рабочему проекту
«Газоснабжение котельной по адресу: город Курчатов, улица Курчатова 18/1»

ЗАКАЗЧИК:
Акционерное общество «Парк Ядерных Технологий»
ГЕНПРОЕКТИРОВЩИК:
Товарищество с ограниченной ответственностью «ALA ENERGY»

город Тараз

Құжат «Сараптамалық ұйымдар палатасы» ақпараттық жүйесінен алынды.Документ сформирован информационной системой «Палата экспертных организаций»

ПРЕДИСЛОВИЕ

Данное заключение по рабочему проекту «Газоснабжение котельной по адресу: город Курчатов, улица Курчатова дом 18/1» выдано ТОО «EXPERT 01».

Данное экспертное заключение не может быть полностью или частично воспроизведено, тиражировано и распространено без разрешения ТОО «EXPERT 01».

Құжат «Сараптамалық ұйымдар палатасы» ақпараттық жүйесімен қалыптастырылған Документ сформирован информационной системой «Палата экспертных организаций»

1.НАИМЕНОВАНИЕ: Рабочий проект «Газоснабжение котельной по адресу: город Курчатов, улица Курчатова 18/1».

Настоящее заключение выполнено в соответствии с договором №EX01-0044-01, 14.03.2025 года, между ТОО «Expert 01» и Акционерное общество «Парк Ядерных Технологий».

2. ЗАКАЗЧИК: Акционерное общество «Парк Ядерных Технологий».

3. ГЕНПРОЕКТИРОВЩИК: Товарищество с ограниченной ответственностью «ALA ENERGY» (государственная лицензия на проектную деятельность № 22010200, приложение к государственной лицензии от 30 мая 2022 года № 001, выданные Коммунальное государственное учреждение "Управление государственного архитектурно-строительного контроля Кызылординской области". Акимат Кызылординской области., III категория.

4. ИСТОЧНИК ФИНАНСИРОВАНИЯ: за счет собственных средств заказчика.

5. ОСНОВНЫЕ ИСХОДНЫЕ ДАННЫЕ

5.1. Основание для разработки:

Задание на проектирование от 13 марта 2025 года, утверждённое заказчиком;

Акт на право частной собственности на земельный участок, кадастровый номер 14-217-007-087, площадь земельного участка 6,46 га, целевое назначение земельного участка: для размещения и обслуживания административно-производственного комплекса и комплекса радиационных технологий по адресу: город Курчатов, улица Курчатов 18/1 выдано начальником ГУ «Отдел земельных отношений города Курчатова ВКО» от 29 июня 2006 года;

Акт государственной приемочной комиссии о приемке построенного объекта «Комплекс радиационных технологий по адресу: ВКО, город Курчатов, улица Красноармейская дом №2» в эксплуатацию утверждённым приказом министра энергетики и минеральных ресурсов Республики Казахстан от 25 июня 2009 года №17;

Рабочий проект выполненный Товарищество с ограниченной ответственностью «ALA ENERGY» (государственная лицензия на проектную деятельность № 22010200, приложение к государственной лицензии от 30 мая 2022 года № 001, выданные Коммунальное государственное учреждение "Управление государственного архитектурно-строительного контроля Кызылординской области". Акимат Кызылординской области., III категория;

Схема трассы газоснабжения и точки подключения по адресу г. Курчатов. ул.Курчатова 18/1.

Письма:

письмо заказчика от 13 марта 2025 года без б/н об источнике финансирования (за собственные средства);

письмо заказчика от 13 марта 2025 года без б/н о сроке начала строительства (IV-й квартал 2024);

письмо заказчика от 13 марта 2025 года без б/н на проведение комплексной вневедомственной экспертизы на рабочий проект.

Технические условия:

Не предусмотрено.

5.2 Перечень документации, представленной на экспертизу

Том 1 2024-ОПЗ Общая пояснительная записка

Құжат «Сараптамалық ұйымдар палатасы» ақпараттық жүйесінен қалыптастырылған. Документ сформирован информационной системой «Палата экспертных организаций»

5.3 Цель и назначение объекта строительства

Целью рабочего проекта является газоснабжение котельной.

6 ОСНОВНЫЕ ДАННЫЕ ОБЪЕКТА И ПРИНЯТЫЕ ПРОЕКТНЫЕ РЕШЕНИЯ

6.1 Место размещения объекта и характеристика участка строительства

Объект расположен по адресу город Курчатов, улица Курчатова 18/1.

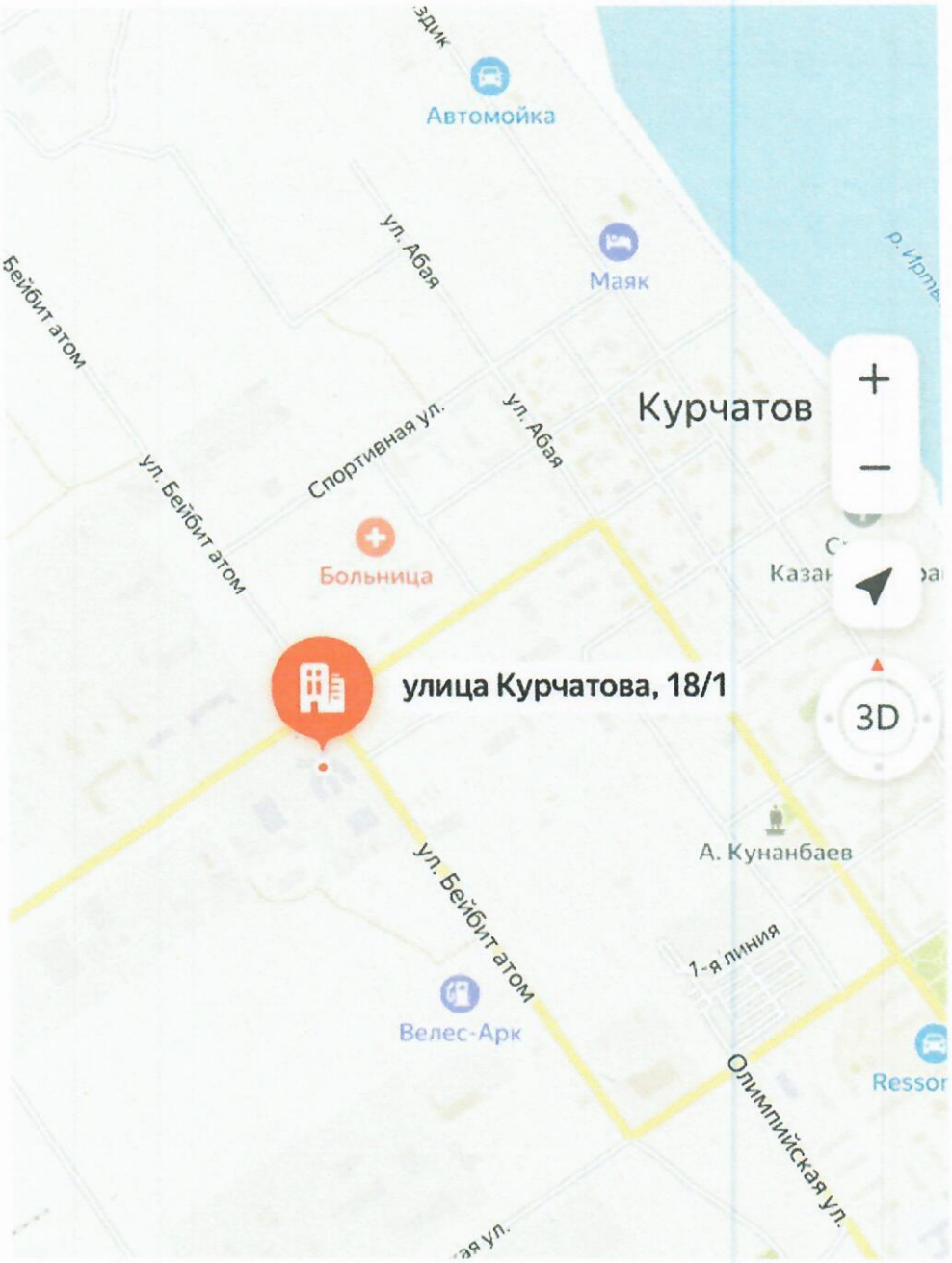

Рис. 1 Ситуационная схема

Природно-климатические условия участка строительства:

Район строительства не сейсмичен и характеризуется следующими показателями:

Құжат «Сарыағаштың ұйымдар палатасы» аппаратық жүйесімен қалыптастырылған. Документ сформирован информационной системой «Палата экспертных организаций»

- Климатический район строительства - 1В
- Участок застроен. Рельеф района слаборасчлененный. Поверхность участка подвергнута планировке. В пределах участка изысканий постоянные и временные поверхностные водотоки и озера отсутствуют.
- Средняя температура наиболее холодной пятидневки с обеспеченностью 0,98 - минус 33,5°С
- Нормативная снеговая нагрузка - 70 кг/м2
- Скоростной напор ветра - 38 кг/м2- 2,53 м.

район изысканий по СНиП РК 2.03-30-2017 г. относится к не сейсмическому участку.

Инженерно-геологические условия площадки строительства

В геоморфологическом отношении участок проектирования представляет собой слабоволнистую равнину с колебаниями абсолютных отметок 359,0-362,0 м.

Геологическое строение участка

В геолого-литологическом строении площадки до глубины 10,0 м принимают следующие отложения:

Четвертичная система, аллювиальные средне-верхнечетвертичные отложения.

ИГЭ-0. Техногенный грунт, измененный природный суглинок светлокоричневого цвета, от полутвердой до твердой консистенций, легкий и песчанистый, со строительным мусором.

ИГЭ-1. Суглинок, коричневого цвета, от твердой до мягкопластичной консистенции, с прослойками супеси и песка мощностью 15-20 см, с примесью твердых органических веществ, корней трав и т.д.

Уровень грунтовых вод, вскрытый в выработках 1.4 отмечено на глубинах 2,3 - 3,0 м от поверхности земли по замеру на 01.04.2023 г.

Согласно СП РК 2.01-101-2013, подземные воды обладают слабой, средней и сильной степенью сульфатной агрессии к бетонам марки W4-W6 на портландцементе; сильноагрессивные к арматуре железобетонных конструкций при периодическом смачивании и слабоагрессивные при постоянном погружении.

Нормативная глубина сезонного промерзания грунтов, рассчитанная в соответствии со СП РК 5.01-102-2013 и СП РК 2.04-01-2017 «Строительная климатология», равна для:

- суглинков и глин 1,71 м;
- супесей, мелких и пылеватых песков 2,08 м;
- для песков средних до гравелистых 2,23 м.

Проектные решения

6.2.1 Генеральный план

Проект выполнен на основании задания на проектирование, топографической съемки участка и в соответствии с требованиями нормативно-технической документации, действующей на территории Республики Казахстан.

Площадки проектируемых сооружений размещаются в соответствии с технологической схемой, на территориях свободных от застройки, сетей, зеленых насаждений. Компоновка зданий и сооружений на территории площадок выполнена в соответствии с требованиями МСН 4.03-01-2003, СП РК 4.03-101-2013, СН РК 3.01-03-2011.

В основу решения Генерального плана площадочных сооружений положены принципы минимизации для временного отвода и изъятия используемых земельных ресурсов, также использование существующих охранных коридоров действующих коммуникаций.

Система координат - местная. Система высот - Балтийская.

Для строительства объектов, обеспечивающих технические решения по строительству сетей газоснабжения, предусматривается выделение земель во временное пользование на период строительства газопроводов.

Қазақ «Сараптамалық ұйымдар палатасы» ақпараттық жүйесімен қалыптастырылған Құжат сформированный информационной системой «Палата экспертных организаций»

Инженерная подготовка и вертикальная планировка произведена выборочно, предусмотрен наименьший объем земляных работ и минимальное перемещение грунта.

Высота насыпи будет скорректирована по уточненным инженерно-геологическим и гидрологическим данным. Вертикальная планировка площадок будет выполнена в отметках. Проектные уклоны планировки территории площадок обеспечивают сток дождевых и талых вод за её пределы, в естественные, пониженные места рельефа прилегающей местности.

Предусмотрена срезка почвенно-растительного слоя h=0,2-0,3 м и его последующие восстановление, в местах вскрытия.

Инженерные сети на производственных площадках будут размещены в технологических полосах и увязаны со всеми зданиями и сооружениями в соответствии с решениями технологических схем площадок и генерального плана.

6.3 Инженерное обеспечение, сети и системы:
Газоснабжение. Внутренние утройства.

Проект внутренних сетей газификация котельной цеха расположенного по адресу: г. Курчатов, ул.Курчатова 18/1.

Источник газоснабжения - существующий резервуарный парк сжиженного углеводородного газа (СУГ)9,85т, что обеспечит бесперебойную работу котельной в течении не менее 7 суток.

Размещение подземных резервуаров СУГ с испарительной установкой выполнена согласно МСН 4.03-01-2003 "Газораспределительные сети".Топливо - сжиженный углеводородный газ (СУГ) ГОСТ 20448-90 марки СПБТ (смесь пропан-бутановая технические, с содержанием пропана в смеси 70%).

Рабочее давление в резервуаре 1,0 МПа (10кгс/см2).

Для обеспечения котельной максимальный расчетной часовой потребностью паровой фазой СУГ постоянного состава при tн.в.=-31,2оС, необходимо установить испарительную установку электрическую производительностью 100кг/час.

Газопроводы среднего давления в котельной выполнить из труб стальных электросварных прямошовных по ГОСТ10705-80. Соединение труб только сварное. На надземных газопроводах в местах установки арматуры фланцевое.

Надземные участки газопровода в котельной окрасить эмалью ПФ 115 ГОСТ 6465-76 за два раза по двум слоям грунтовки ГФ-021 ГОСТ 25129-82.

После выполнения монтажных работ произвести испытания газопровода на прочность и герметичность согласно норм и требованиям по безопасности объектов систем газоснабжения, работающих под давлением.

Контроль за строительством и приемку выполненных работ вести в строгом соответствии с МСН 4.03-01-2003, глава 10. Согласно табл. 14, п.3 сварные стыки наружных газопроводов СУГ Dy50 и более подлежат 100% контролю физическими методами. Из них радиографическим методом по ГОСТ 7512-82 не менее 10% от общего числа стыков и ультразвуковым по ГОСТ 14782-869-90%.

Газопроводы подвергнуть пневматическим испытаниям (сжатым воздухом) на прочность и герметичность сварных стыков давлением 2 МПа.

Монтаж и эксплуатационное обслуживание систем газоснабжения имеют право выполнять только организации имеющие лицензию и обученных квалифицированных специалистов для работы с сжиженными углеводородными газами.

Проект выполнен в соответствии с МСН 4.03-01-2003 "Газораспределительные системы", СН РК 4.03-01-2011, ПУЭ РК и другой нормативной документацией действующей на территории РК.

Газовое оборудование, арматура, трубы и материалы, применяемые в проекте, должны иметь от заводов-изготовителей сертификат соответствия с законодательством РК о промышленной безопасности (Комитет по госконтролю за ЧС и промбезопасностью Министерства по ЧС РК).

Құжат «Сарыағаш ауданы әкімінің аппараты» мемлекеттік мекемесінің электрондық құжат айналымы жүйесінде қалыптастырылған. Документ сформирован в системе электронного документооборота государственного учреждения «Аппарат акима Сарыагашского района».

Охрана окружающей среды

При производстве работ обеспечить сохранность зеленных насаждений и плодородного слоя грунта.

Защита проекта при ЧС

Проект газоснабжения выполнен в соответствии с действующими нормативными документами, требования которых направлены на предотвращение возникновения чрезвычайных ситуаций .

На случай аварийной ситуации предусматривается установка отключающих устройств , которые предоставляют возможность отключения и опорожнения как отдельных участков газопроводов, так и всей системы от источника газа.

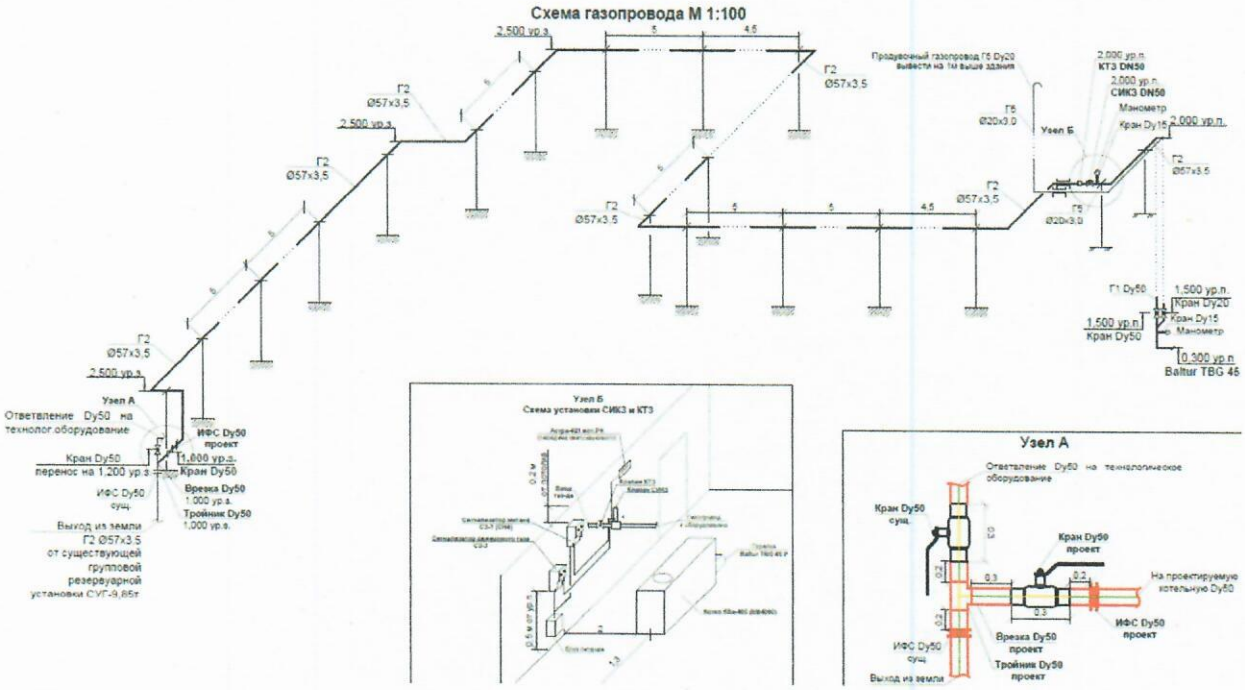

Рис 2. План газопровода

1. Общие указания см. лист ГСВ-1.
2. Здание котельной одноэтажное. В местах установки газовых приборов строительные конструкции негорючие.
3. Расчетные показатели:

-Проектом предусмотрено газоснабжение котла "Buran Boiler KBa-400 (BB4060)" с горелкой "Baltur TBG 45 P" - 16,7 м³/час.

4. При монтаже и эксплуатации обеспечить беспрепятственный доступ к кранам на опусках к газовым приборам.
5. Газопровод от стены отнесен условно.
6. Расстояние от крана на вводе до окна выдержать не менее 0,5м.
7. Расстояние от дымохода до дверных и оконных проемов выдержать не менее 1м.

Құжат «Сараптамалық ұйымдар палатасы» ақпараттық жүйесінде қалыптастырылған. Документ сформирован информационной системой «Палата экспертных организаций»

Кронштейн крепления газопровода к стене

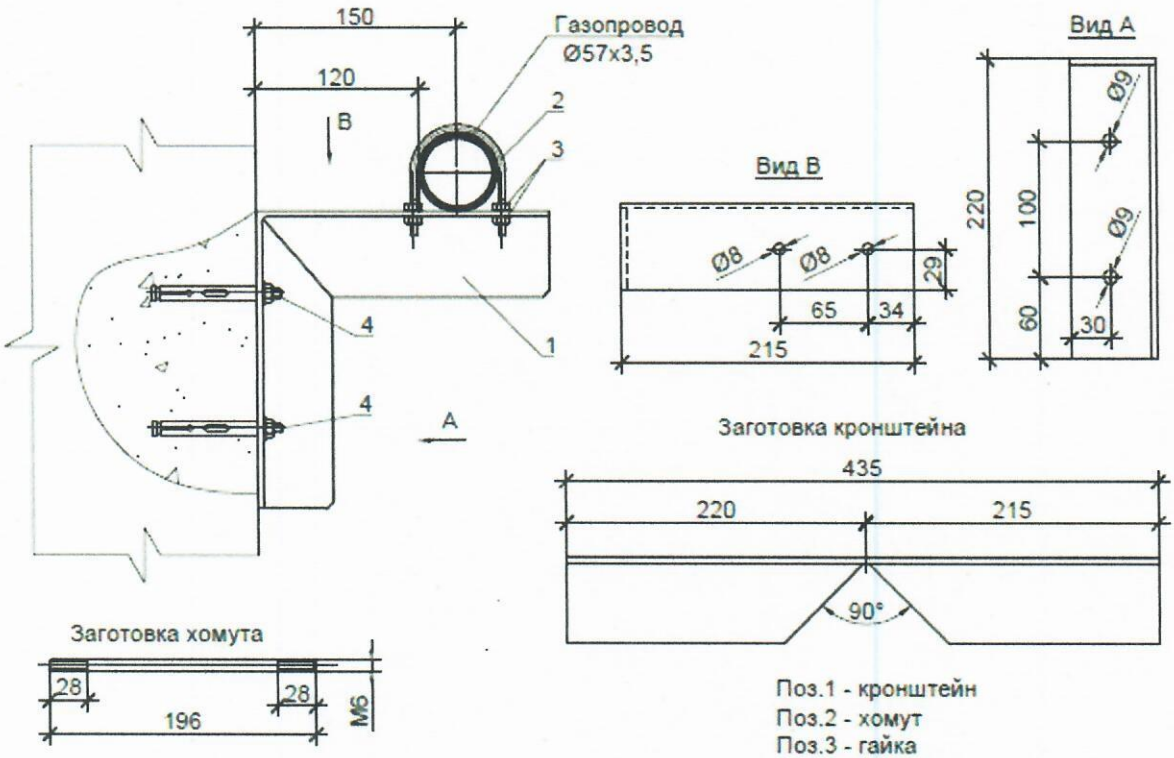

Поз.1 - кронштейн
Поз.2 - хомут
Поз.3 - гайка
Поз.4 - болт анкерный с гайкой

Спецификация

Марка поз.	Обозначение	Наименование	Кол-во	Масса, ед., кг	Примечание
1	Уголок 63x63x4,0 ГОСТ 8509-93 / С245 ГОСТ 27772-88	Кронштейн L=435мм	1	1,70	
2	Круг 6-В ГОСТ 2590-2006 / Ст3сп1-I ГОСТ 535-2005	Хомут L=196мм	1	0,043	
3	ГОСТ 5915-70*	Гайка М6	4	0,003	
4	ГОСТ 28778-90	Болт анкерный с гайкой М8 10x150	2	0,11	

1. Кронштейны прикрепить к стене здания с помощью анкерных болтов с гайкой с предварительной засверловкой отверстий.
2. При монтаже выдержать зазор между хомутом и газопроводом в 1-2мм, для обеспечения подвижности трубы.
3. Кронштейны и хомуты окрасить двумя слоями эмали ПФ-115 ГОСТ6465-76 желтого цвета по двум слоям грунтовки ГФ-021 ГОСТ 25129-82.
4. Количество кронштейнов крепления см. спецификацию ГСВ.СО.
5. Расположение кронштейнов крепления см. листы планов ГСВ.

Технико-экономические показатели:

Общая площадь земельного участка 6,46 га;
Рабочее давление в резервуаре 1,0 МПа;

Құжат «Сараптамалық ұйымдар палатасы» ақпараттық жүйесімен қалыптастырылған. Документ сформирован информационной системой «Палата экспертных организаций»

(10кгс/см2)

Общая сметная стоимость строительства в текущих ценах 2024 года	12447,236 тыс.тенге;
в том числе:	
строительно-монтажные работы	3268,723 тыс.тенге;
оборудование	6928,309 тыс.тенге;
прочие	2250,204 тыс.тенге;

6.4 Инженерно-технические мероприятия по предупреждению чрезвычайных и взрывопожароопасных ситуаций

Рабочий проект выполнен в соответствии с нормами и правилами в области гражданской обороны, защиты населения и территории от чрезвычайных ситуаций природного и техногенного характера. Противопожарные мероприятия выполнены в соответствии с требованиями Закона Республики Казахстан от 11 апреля 2014 года № 188-V «О гражданской защите», СН РК 2.02-01-2014 «Пожарная безопасность зданий и сооружений».

Площадки строительства обустроены средствами безопасности – комплексами оборудования и устройств, включающих спасательные, сигнальные, противопожарные и другие средства безопасности, обеспечивающие безопасность обслуживающего персонала при ведении работ.

Принятые в рабочем проекте планировочные решения, а также расположение и габариты дверных проемов обеспечивают эвакуацию людей в случае пожара. В отделке помещений на путях эвакуации использованы несгораемые отделочные материалы.

Несущие и ограждающие конструкции обеспечивают II степень огнестойкости. Основные конструкции: наружные и внутренние стены, плиты перекрытия, перегородки предусмотрены несгораемые.

Проект выполнен, согласно требованиям СН РК 2.04-21-2004 по тепловой защите здания, принятые ограждающие конструкции здания соответствуют требуемому приведенному сопротивлению теплопередаче, что позволяет при минимальном расходе тепловой энергии на отопление создать в здании микроклимат, необходимый для нахождения людей и надежности, и долговечности конструкций, работы необходимого оборудования.

6.5 Мероприятия по технике безопасности

При производстве строительно-монтажных работ необходимо соблюдать требования СН РК 1.03-00-2011 «Строительное производство. Организация строительства предприятий, зданий и сооружений», №35 от 8 февраля 2006 года «Правила пожарной безопасности при производстве строительно-монтажных и огневых работ», утвержденных ГУПО МВД Республики Казахстан и ГОСТ 12.1.004-91* «Пожарная безопасность».

Все работы производить в соответствии со СН РК 1.03-05-2011, СП РК 1.03-106-2012 «Охрана труда и техника безопасности в строительстве».

Организация рабочих мест должна обеспечивать безопасность труда работающих на всех этапах выполнения работ. При уборке отходов, строительного мусора следует предусматривать меры по уменьшению пылеобразования. Работающие в условиях запыленности должны быть обеспечены средствами защиты органов дыхания от поступления в них пыли. Окраску и антикоррозионную защиту конструкций следует производить до их монтажа на проектную отметку. После установки производить антикоррозионную защиту следует только в местах стыков или соединений конструкции

Құжат «Сараптамалық ұйымдар палатасы» аппаратық жүйесімен қалыптастырылған. Документ сформирован информационной системой «Палата экспертных организаций»

Монтируемые строительные конструкций на рабочие места следует подавать в технологической последовательности, обеспечивая безопасность работ.

При монтаже конструкций особое внимание обратить на следующее:

- не допускать толчков и ударов монтируемого элемента по другим ранее установленным конструкциям;
- производить подъем и перемещение конструкций плавно, без раскачивания;
- производить установку элементов непосредственно на опорные места в соответствии с принятыми допусками;
- не допускать смещение установленных элементов от проектного положения.

В процессе выполнения сборочных операций совмещение отверстий и проверка их совпадения в монтируемых конструкциях должны производиться с использованием специального инструмента (конусных оправок, сборочных пробок и др.). Проверять совпадение отверстий в монтируемых деталях пальцами рук не допускается.

При выполнении электросварочных и газопламенных работ необходимо выполнять требования настоящих норм и правил ГОСТ 12.3.003-86* «Работы электросварочные.

Требования безопасности» и ГОСТ 12.3.036-84* «Газопламенная обработка металлов. Требования безопасности», а также Санитарных Правил при сварке, наплавке и резке металлов, утвержденных Уполномоченного органом по делам здравоохранения Республики Казахстан.

При производстве электросварочных работ необходимо электросварщику иметь металлическую коробку для сбора электродных огарков. После окончания сварочных работ тщательно осмотреть рабочее место с целью обнаружения скрытых очагов загораний. Запрещается при производстве огневых работ устанавливать генераторы в непроветриваемых помещениях. Места выполнения огневых работ и установки сварочных агрегатов должны быть очищены от горючих и легковоспламеняющихся материалов в радиусе не менее 5 м. По окончанию работы баллоны с газами должны находиться в специально отведенном для хранения помещении, исключающем доступ посторонних лиц.

6.6 Организация строительства

Проект организации строительства (ПОС) не разрабатывался на основании задания на проектирование.

Нормативная продолжительность строительства, определена согласно СП РК 1.03-102-2014 «Продолжительность строительства и задел в строительстве предприятий, зданий и сооружений для объектов городских инженерных сооружений» и составляет 1 месяца, в том числе подготовительный период 0,5 месяца.

Продолжительность строительства может уточняться в ППР, согласно графику реализации проекта.

Начало строительства – II-й квартал 2025 года, согласно письму от заказчика б/н от 2024 года.

Продолжительность строительства - 1 месяца.

6.7 Сметная документация

Объект строительства «Газоснабжение котельной по адресу: город Курчатов, улица Курчатова 18/1» находится в регионе в Абайской области Казахстана. Расположен на левом берегу реки Иртыш, между городами Семей и Павлодар.

Сметная стоимость строительства объекта определена на основании следующих сметно-нормативных документов, утвержденных соответствующими приказами Председателя Комитета по делам строительства, жилищно-коммунального хозяйства МИИР РК:

- Порядок определения сметной стоимости строительства в Республике Казахстан (НДЦС РК 8.01-08-2022);

Құжат «Сараптамалық ұйымдар палатасы» аппаратық жүйесімен қалыптастырылған Документ сформирован информационной системой «Палата экспертных организаций»

- Сметные нормы дополнительных затрат. Затраты на организацию и управление строительством (НДЦС РК 8.04-09-2022);
- Единичные сметные цены на строительно-монтажные работы (НДЦС 8.04-03-2022);
- Элементные сметные нормы на строительные работы (ЭСН РК 8.04-01-2022);
- Элементные сметные нормы на ремонтно-строительные работы (ЭСН РК 8.05-01-2022);
- Элементные сметные нормы на монтаж оборудования (ЭСН РК 8.04-02-2022);
- Сборники сметных цен в текущем уровне на строительные материалы, изделия и конструкции (ССЦ РК 8.04-08-2022);
- Сборник сметных цен в текущем уровне на инженерное оборудование объектов строительства (ССЦ РК 8.04-09-2022);
- Сборник сметных цен в текущем уровне на эксплуатацию строительных машин и механизмов (СЦЭМ РК 8.04-11-2022);
- Сборник сметных цен в текущем уровне на перевозки грузов для строительства. Отдел 1 Автомобильные перевозки (СЦПГ РК 8.04-12-2022);
- Сборник сметных цен в текущем уровне на перевозки грузов для строительства. Отдел 2 Железнодорожные перевозки (СЦПГ РК 8.04-12-2022);
- Сборник сметных цен на затраты труда в строительстве (СЦЗТ РК 8.04-13-2022);
- Сборники укрупненных показателей сметной стоимости строительства зданий и сооружений. Объекты непроизводственного назначения (УСН РК 8.02-04-2022).

Приняты затраты:

Сметная прибыль принята от стоимости строительно-монтажных работ по итогам глав 1-8 в размере - 5%.

Непредвиденные работы и затраты приняты по итогам глав 1-8 в размере - 5%.

Стоимость инженерных изысканий включены на основании Договора.

Стоимость экспертизы включена расчет согласно правилу КВЭП.

Налог на добавленную стоимость на 2025 год - 12 %.

Сметная документация составлена с использованием программного обеспечения АВС 2025.2 от 08.02.2025 г.

7 РЕЗУЛЬТАТЫ ЭКСПЕРТИЗЫ

7.1 Дополнения и изменения, внесенные в рабочий проект в процессе экспертизы

В процессе рассмотрения по замечаниям и предложениям экспертной организации ТОО «Expert 01» в рабочий проект «Газоснабжение котельной по адресу: город Курчатов, улица Курчатова 18/1» внесены следующие изменения и дополнения:

- Рабочий проект согласован со смежными разделами.

7.2 Оценка принятых решений

На основании приказа №517 от 20 декабря 2016 года Министерства национальной экономики Республики Казахстан, о внесении изменений в приказ Министра национальной экономики Республики Казахстан от 28 февраля 2015 года №165 «Об утверждении Правил определения общего порядка отнесения зданий и сооружений к технически и (или) технологически сложным объектам», разработчиком рабочего проекта установлен II (нормальный) уровень ответственности, не относящийся к технически сложным.

Рабочий проект «Газоснабжение котельной по адресу: город Курчатов, улица Курчатова 18/1» разработан в необходимом объеме, в соответствии с заданием на проектирование, исходными данными, техническими условиями и нормативными требованиями.

Состав и комплектность представленных материалов соответствуют требованиям СН РК 1.02-03-2011 «Порядок разработки, согласования, утверждения и состав проектной документации на строительство».

Құжат «Сарыағаш ауданы әкімдігінің кәсіпкерлік бөлімі» мемлекеттік мекемесінің электрондық-ақпараттық жүйесінде қалыптастырылған. Документ сформирован информационной системой «Палата экспертных организаций»

При разработке рабочего проекта учтены местные природно-климатические и геологические условия площадки строительства.

В рабочем проекте, согласно имеющимся возможностям, применены импортозаменяющие местные строительные материалы и изделия, изготавливаемые на предприятиях Республики Казахстан.

Материалы инженерных изысканий содержат достаточные данные, необходимые для разработки проектной документации. В рабочем проекте учтены современные конструктивные требования по качеству и рациональности проектных решений.

Принятые проектные решения, с учётом внесённых изменений по п. 7.1, соответствуют государственным нормативным требованиям по санитарной и экологической безопасности, функциональному назначению объекта.

Таблица 1

Основные технико-экономические показатели

№ п/п	Наименование показателей	Ед. изм.	Показатели	
			заявленные	рекомендуемые к утверждению
1	Общая площадь земельного участка	га	6,46	6,46
2	Рабочее давление в резервуаре (10кгс/см2)	МПа	1,0	1,0
3	Общая сметная стоимость строительства в текущих ценах 2024 года	тыс.тенге	12 447,236	12 447,239
	в том числе:			
	строительно-монтажные работы		3268,723	3268,723
	оборудование		6928,309	3402,309
	прочие		2250,204	2250,204
4	Продолжительность строительства	мес.	1,0	1,0

8. ВЫВОДЫ

1. С учётом внесённых изменений и дополнений рабочий проект **«Газоснабжение котельной по адресу: город Курчатов, улица Курчатова 18/1»** соответствует требованиям нормативных правовых актов и государственных нормативов, действующих в Республике Казахстан и рекомендуется к утверждению со следующими технико-экономическими показателями:

Общая площадь земельного участка	6,46 га;
Рабочее давление в резервуаре (10кгс/см2)	1,0 МПа;
Общая сметная стоимость строительства в текущих ценах 2024 года	12447,236 тыс.тенге;
в том числе:	
строительно-монтажные работы	3268,723 тыс.тенге;
оборудование	6928,309 тыс.тенге;
прочие	2250,204 тыс.тенге;
Продолжительность строительства	1,0 мес.

Құжат «Сараптамалық істер палатасы» ақпараттық жүйесінде қалыптастырылған. Документ сформирован в информационной системе «Палата экспертных организаций»

2. Настоящее экспертное заключение выполнено с учётом исходных материалов (данных), утверждённых заказчиком для проектирования, достоверность которых гарантирована Акционерное общество «Парк Ядерных Технологий» в соответствии с условиями договора № EX01-0044-01, 14.03.2025 года.

3. Настоящее экспертное заключение является основанием для утверждения рассмотренной проектно-сметной документации, согласно ст. 64-1 Закона Республики Казахстан от 16 июля 2001 года № 242 «Об архитектурной, градостроительной и строительной деятельности в Республике Казахстан».

4. Заказчик при приёмке документации по рабочему проекту от проектной организации должен проверить ее на соответствие настоящему экспертному заключению.

5. Заказчику при строительстве максимально использовать оборудование, материалы и конструкции отечественных товаропроизводителей.

8. ТҰЖЫРЫМДАР

1. Енгізілген өзгерістер мен толықтыруларды ескере отырып **«Курчатов қаласы, Курчатов көшесі, 18/1 мекенжайындағы қазандықты газбен жабдықтау»** жұмыс жобасы Қазақстан Республикасындақолданылатын мемлекеттік нормативтердің талаптарына сәйкес және келесі негізгі техника-экономикалық көрсеткіштерімен бекітілуге ұсынылады:

Жер учаскесінің ауданы	6,46 га;
Резервуардағы жұмыс қысымы (10кгс/см2)	1,0 МПа;
2024 жылғы ағымдағы бағалардағы құрылыстың жалпы сметалық құны	12447,236 мың.тенге;
Оның ішінде:	
құрылыс-монтаж жұмыстары	3268,723 мың.тенге;
жабдық	6928,309 мың.тенге;
басқалар	2250,204 мың.тенге;
Құрылыстың ұзақтығы	1,0 ай.

2. Осы сараптамалық қорытынды тапсырысшының жобалауға бекіткен бастапқы материалдарының (деректерінің) негізінде орындалды, олардың дұрыстығына 2025 жылғы 14 наурыздағы №EX01-0044-01 шартының талаптарына сәйкес «Парк Ядерных Технологий» акционерлік қоғам кепілдік береді.

3. «Қазақстан Республикасындағы сәулет, қала құрылысы және құрылыс қызметі туралы» Қазақстан Республикасының 2001 жылғы 16 шілдедегі № 242 Заңның 64-1 бабына сәйкес осы сараптамалық қорытынды қаралған жобалау-сметалық құжаттаманы бекіту үшін негіз болып табылады.

4. Тапсырысшы жобалау ұйымынан жұ мыс жобасын қабылдаған кезде оның осы сараптамалық қорытындыға сәйкестігін тексеруі тиіс.

5. Тапсырысшы құрылыс кезінде отандық тауар өндірушілердің жабдықтарын, материалдары мен құрылымдарын барынша мол пайдалансын.

Ссылка на окончательную версию ПСД:

https://peo.saraptama.kz/public/docs?key=a8f9fcb8-9608-45ea-a79b-dd41e5cb7ee2

Құжат «Сараптамалық ұйымдар палатасы» ақпараттық жүйесімен қалыптастырылған Документ сформирован информационной системой «Палата экспертных организаций»

Соответствие разделов проекта строительства требованиям нормативных правовых актов приказ и государственных нормативов, действующих в Республике Казахстан приведено ниже

№ п/п	Раздел	Эксперт	Специа-лизация эксперта (по аттестату)	Номер аттестата	Результат (соответствует или не соответствует нормам)
1	Ведущий эксперт	Мухамедалин Хакимжан Айтышевич		KZ85VJE00034848	Соответствует
2	Внутреннее газоснабжение	Кайржанов Жастлек Канашович			Соответствует
3	Сводная ведомость материальных ресурсов и оборудования	Кадыров Рустем Серикович		KZ96VJE00071995	Соответствует
4	Сметная документация	Кадыров Рустем Серикович		KZ96VJE00071995	Соответствует

Кайржанов Ж.К. (Директор)

Кайржанов Ж.К. (Эксперт)

Құжат «Сараптамалық үйлер палатасы» ведомстволық мұрағатының электрондық мұрағаты. Документ сформирован информационной системой «Палата экспертных организаций»

Кадыров Р.С. (Эксперт)

Мухамедалин Х.А. (Эксперт)

Құжат «Сарыағаш ауданы әкімінің аппараты» мемлекеттік мекемесінің электрондық құжат айналымы жүйесінде қалыптастырылған. Документ сформирован в государственном учреждении «Аппарат акима Сарыагашского района» в системе электронного документооборота

Документ Id	e8a471c4-2076-400f-8701-585b615b9f10
Номер и дата документа	EX01-0070/25 от 09.04.2025
Электронные цифровые подписи документа	**Согласовано:** КАЙРЖАНОВ ЖАСТЛЕК КАНАШОВИЧ 2025.04.09 16:52:27 74ACFFDE3895F202B98767A151D9EE899B153CE8 КАДЫРОВ РУСТЕМ СЕРИКОВИЧ "Expert 01" жауапкершілігі шектеулі серіктестігі 2025.04.09 16:54:26 736A433E706482DA28A6DAD9FE6E92687BBF5049 МУХАМЕДАЛИН ХАКИМЖАН АЙТЫШЕВИЧ "Expert 01" жауапкершілігі шектеулі серіктестігі 2025.04.09 16:56:08 210D60AD2BC6131D201B32128563144538D7FA1B **Подписано:** КАЙРЖАНОВ ЖАСТЛЕК КАНАШОВИЧ Товарищество с ограниченной ответственностью "Expert 01" 2025.04.09 16:58:45 29E7DA36E405978410E461D0C8033A50C165B70B

Данный документ согласно пункту 1 статьи 7 ЗРК от 7 января 2003 года N370-II «Об электронном документе и электронной цифровой подписи» равнозначен документу на бумажном носителе. Вы можете проверить подлинность электронного документа, отсканировав QR-код.

Құжат «Сараптамалық ұйымдар палатасы» ақпараттық жүйесімен қалыптастырылған Документ сформирован информационной системой «Палата экспертных организаций»