ТОО КБ "МУНАЙГАЗИНЖИНИРИНГ"

Заказчик: ГУ "Управление энергетики
и жилищно-коммунального
хозяйства Атырауской области"
Заказ №017-24

РАБОЧИЙ ПРОЕКТ

Строительство сливной станции для сброса сточных вод ассенизаторского транспорта с инженерной инфраструктурой на территории КОС (левобережной) г. Атырау

ТОМ II

Альбом 3.3

Строительные решения

Выгреб 3м^3

г. Кызылорда, 2025 г.

Формат А3

ТОО КБ "МУНАЙГАЗИНЖИНИРИНГ"

Заказчик: ГУ "Управление энергетики
и жилищно-коммунального
хозяйства Атырауской области"

РАБОЧИЙ ПРОЕКТ

Строительство сливной станции для сброса сточных вод ассенизаторского транспорта с инженерной инфраструктурой на территории КОС (левобережной) г. Атырау

ТОМ II

Альбом 3.3

Строительные решения

Выгреб 3м^3

Директор Кусбаева К.К.

ГИП Ерман К.

г. Кызылорда, 2025 г.

Формат А3

ВЕДОМОСТЬ РАБОЧИХ ЧЕРТЕЖЕЙ ОСНОВНОГО КОМПЛЕКТА

Лист	Наименование	Приме-чание
1	Общие данные	
2	Схема расположения элементов стен. Спецификация	
3	Кольцо стеновое КС20.9-1	
4	Плиты перекрытия ПП 1 - 20 - 1*. Плита днища ПН 20 - 1	
5	Вентиляционная колонка	

Все железобетонные конструкции выполнить из сульфатостойкого портладцемента.

Согласовано:

Взам.инв.№

Подп. и дата

Инв.№ подл.

Рабочий проект разработан в соответствии с действующими на территории Республики Казахстан нормами и правилами и предусматривает мероприятия, обеспечивающие пожаробезопасность, исключающие вредные возлействия на окружающую среду и воздушный бассейн, а также предупреждающие чрезвычайные ситуации природного и техногенного характера.

Главный инженер проекта Ерман К.

ОБЩИЕ УКАЗАНИЯ

Выгреб закрытый заглубленный колодезного типа емкостью 3м^3 предназначен для приема сточных вод.

Стены запроектированы из сборных колец по серии 3.900.1-14, в.1. Днище из плиты по серии 3.900.1-14, в.1.

Для повышения водонепроницаемости и герметичности выгреба стыки заделываются раствором на напрягающем цементе НЦ20 (ТУ 21-20-18-80) состава 1:15 (НЦ,песок). Дополнительно уложить в стыки шнур гермита диаметром до 30мм.

Все бетонные и железобетонные элементы и стыки между ними выполняются из бетона пониженной проницаемости на сульфатостойком портландцементе (водонепроницаемость W8, морозостойкость F150).

Закладные детали - оцинкованные.

Вентиляция выгреба - естесственная с помощью асбестоцементной трубы диаметром 200мм.

Боковые поверхности бетонных конструкций, соприкасающиеся с грунтом, обмазать битумной мастикой 2 раза.

Под плитой днища подготовка из щебня, пропитанного битумом (100мм).

Инженерно-геологические условия

Геологическое строение исследованной территории, по данным выполненной инженерно-геологической разведки, сложное. Инженерно-геологический разрез на глубину до 18,0м от дневной поверхности представлен сттрреамтяиграфо-генетическими комплексами нелитифицированных и литифицированных отложений. Распространение отдельных литолого-фациальных групп грунтов (инженерно-геологических элементов) в пространстве и во времени указано на инженерно-геологическом разрезе участка перехода.

Первый комплекс. Нелитифицированные отложения голоценового (новокаспийского) возраста морского генезиса-mQ4nk. Суглинок тяжелый пылеватый (ИГЭ-1) буровато-коричневого, коричневого цвета, твердой консистенции, известковый, с обилием целых и битых раковин Cardium edule, с перегнившими остатками морских водорослей, с прослойками и маломощными линзами песка. Грунт слабой степени засоления, содержит незначительное количество органических веществ и гипса. Обладает набухающими свойствами слабой степени. Мощность слоя - 1,5м.

Второй комплекс. Нелитифицированные отложения хвалынского (верхнеплейстоценового) возраста морского генеза - mQ3hv: Супесь песчанистая (ИГЭ-2) коричневого цвета, от пластичной до твердой консистенции, известковая, с обилием целых и битых раковин Cardium edule. Грунт средней степени засоления, содержит незначительное количество гипса и органических веществ. Мощность 0,5-1,2м.

Третий комплекс. Нелитифицированные отложения среднеплейстоценового (хазарского) возраста морского генезиса - mQ2hz, распространены повсеместно и вскрыт всеми пробуренными скважинами. Песок пылеватый (ИГЭ-3) серого, темно-серого цвета, водонасыщенный. Грунт средней степени засоления, содержит незначительное количество гипса и органических веществ. Мощность слоя - 4,3-4,4м.

Акты на скрытые работы

Гидроизоляция подземных конструкций

ИЗМ.	КОЛ.УЧ.	ЛИСТ	N°ДОК.	ПОДП.	ДАТА
ГИП		Ерман К.			05.06
Выполнил		Дунаев И.			05.06
Н.контроль		Отетилеуова			05.06

Заказ N017-24

Строительство сливной станции для сброса сточных вод ассенизаторского транспорта с инженерной инфраструктурой на территории КОС (левобережной) г. Атырау

Выгреб 3м^3

СТАДИЯ	ЛИСТ	ЛИСТОВ
РП	1	

Общие данные

ТОО КБ "МунайГазИнжиниринг" г.Кызылорда, 2025 г.

Формат А3

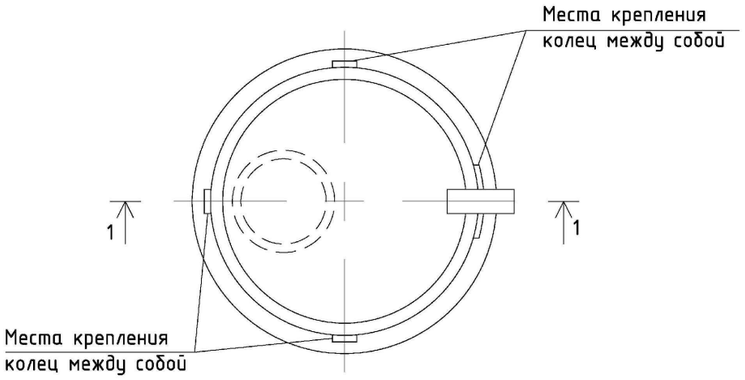

1 - 1

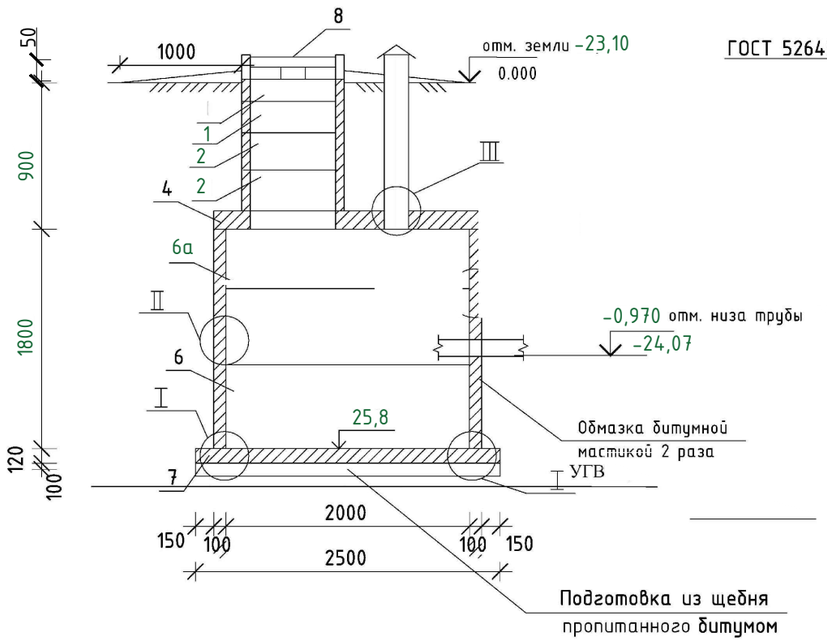

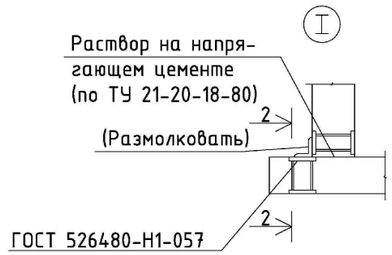

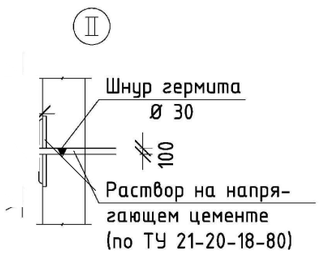

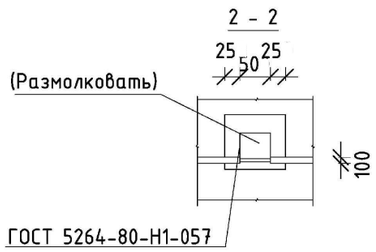

Спецификация сборных элементов

Марка	Обозначение	Наименование	Колич.	Масса ед. кг	Приме-чание
		Сборные железобетонные конструкции			
1	Сер. 3900.1-14 вып.1 225-101-0201	Кольцо опорное КО6	1	50	
4	Сер. 3900.1-14 вып.1 225-101-0613	Плита перекрытия 1ПП20-1*	1	1380	
2	Сер. 3900.1-14 вып.1 225-101-0101	Кольцо стеновое КС7.3	2	130	
6/6а	Сер. 3900.1-14 вып.1 225-101-0111	Кольцо стеновое КС20.9-1 / КС20.9	1/1	1480	
7	Сер. 3900.1-14 вып.1 225-101-0603	Плита днища ПН20-1	1	1480	
8	ГОСТ 3634 - 2019 244-202-0102	Чугунный люк Д 700	1	80	
		Металлические изделия			
9	Серия 3.900.1 - 14 вып. 1 214-101-0201-0013	МН - 1		0.8	
10	ГОСТ 8509 - 93 214-201-0102-0013	Уголок 6 - 63 х 63 х 5, L=50	20	0.24	
		Стандартные изделия			
11	217-101-0102	Болт М 6х25 58 ГОСТ 7796-70*	8	0.02	
12	217-101-0102	Гайка М 65 ГОСТ 5915-70*	8	0.01	
13	217-101-0102	Шайба 26х201 ГОСТ 11271-78*	8	0.01	
		Материалы			
	217-202-0603	ТУ 21-20-18-80 Шнур гермита Ø 30	13	п.м.	

1. Боковые поверсхности бетонных конструкций, соприкасающиеся с грунтом, обмазать битумной мастикой 2 раза.
2. Плиту днища укладывать на подготовку из щебня, пропитанного битумом.

Согласовано:

Взам.инв.№

Подп. и дата

Инв.№ подл.

ИЗМ.	КОЛ.УЧ.	ЛИСТ	N°ДОК.	ПОДП.	ДАТА
Выполнил		Дунаев И.			05.06.
Н.контроль		Отетилеуова			05.06.

Заказ N017-24

Строительство сливной станции для сброса сточных вод ассенизаторского транспорта с инженерной инфраструктурой на территории КОС (левобережной) г. Атырау

Выгреб 3м^3

СТАДИЯ	ЛИСТ	ЛИСТОВ
РП	2	

Схема расположения элементов стен
Спецификация

ТОО КБ "МунайГазИнжиниринг"
г.Кызылорда, 2025 г.

Формат А3

1 - 1

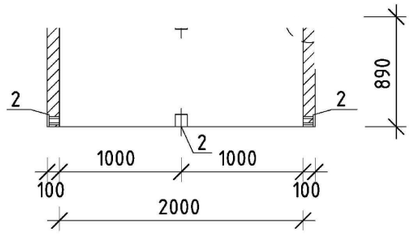

2 - 2

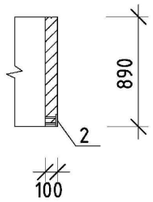

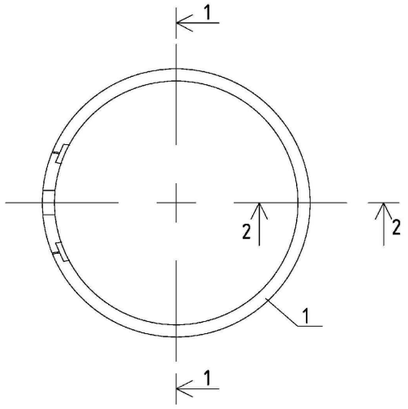

МН - 3

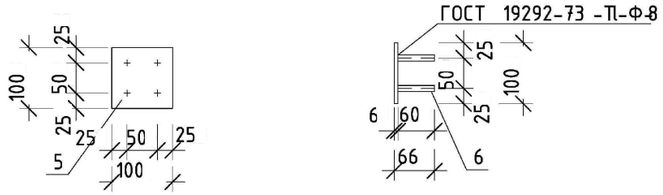

Спецификация элементов

Поз.	Обозначение	Наименование	Колич.	Примечания
		Документация		
	Серия 3900.1-14. в. 1	Изделия для круглых колодцев		
		Сборочные единицы		
3	225-101-0111	Кольцо стеновое КС20.9-1*	1	1 шт.
4		Изделие закладное МН 3	4	
		Детали		
		МН - 3		
5	214-101-0202-0025	Полоса Б 26х100 ГОСТ 103-2006 L=100 / В Ст 3 КП 2-1 ГОСТ380-2005	1	0.5 кг
6	214-210-0201-0002	Ø 8 А400 ГОСТ 34028-2016 L=60	4	0.02 кг

1. Кольцо КС20.9-1 отличается от КС20.9 наличием закладных деталей.
2. В кольце КС20.9 пробить отверстие для трубы

ИЗМ.	КОЛ.УЧ.	ЛИСТ	N°ДОК.	ПОДП.	ДАТА
Выполнил		Дунаев И.			05.06.
Н.контроль		Отетилеуова			05.06.

Заказ N017-24

Строительство сливной станции для сброса сточных вод ассенизаторского транспорта с инженерной инфраструктурой на территории КОС (левобережной) г. Атырау

Выгреб 3м^3

СТАДИЯ	ЛИСТ	ЛИСТОВ
РП	3	

Кольцо стеновое КС20.9-1

ТОО КБ "МунайГазИнжиниринг" г.Кызылорда, 2025 г.

Согласовано:

Взам.инв.№

Подп. и дата

Инв.№ подл.

Формат А3

Плита перекрытия 1ПП 20-1*

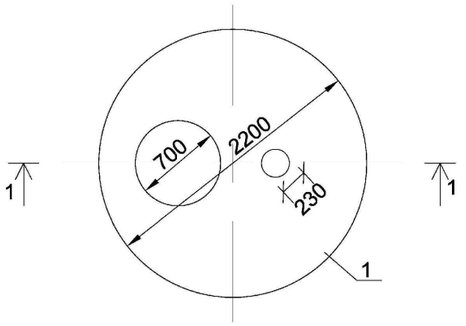

МН - 5

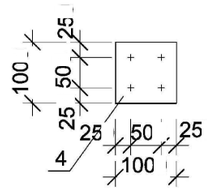

1 - 1

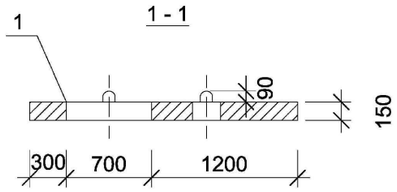

ГОСТ 19292-73-ТI-Ф-Б3

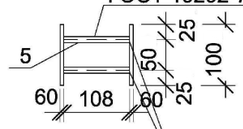

Раззенкованные отверстия
для стержней Ø 8 А400

Плита днища ПН 20-1

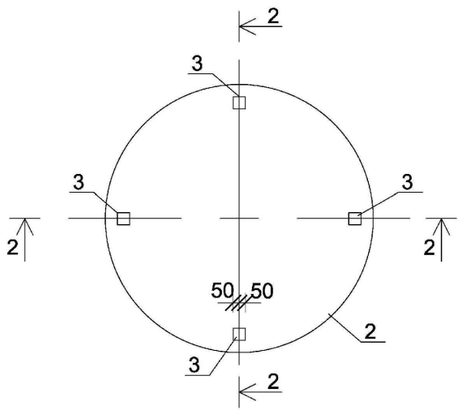

2 - 2

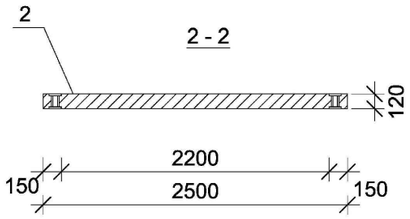

Спецификация элементов

Поз.	Обозначение	Наименование	Колич.	Приме-чание
		Документация		
	серия 3900.1-14. в. 1	Изделия для круглых колодцев		
		Сборочные единицы		
1	225-101-0613	Плита перекрытия 1ПП20-1*	1	
2	225-101-0603	Плита днища ПН20-1	1	
3		Изделие закладное МН-5	4	
		Детали		
		МН - 5		
4	214-101-0202-0025	Полоса Б 26х100 ГОСТ 103-2006 L=100 / В Ст 3 КП2-1 ГОСТ380-2005	2	0.5
5	214-210-0201-0002	Ø 8 А400 ГОСТ34028-2016 L=120	4	0.07

1. Плита днища ПН20-1 с наличием закладных деталей.
2. Плита перекрытия 1ПП20-1* с отверстием

Согласовано:

Взам.инв.№

Подп. и дата

Инв.№ подл.

ИЗМ.	КОЛ.УЧ.	ЛИСТ	N°ДОК.	ПОДП.	ДАТА
Выполнил		Дунаев И.			05.06.
Н.контроль		Отетилеуова			05.06.

Заказ N017-24

Строительство сливной станции для сброса сточных вод ассенизаторского транспорта с инженерной инфраструктурой на территории КОС (левобережной) г. Атырау

Выгреб 3м^3

СТАДИЯ	ЛИСТ	ЛИСТОВ
РП	4	

Плита перекрытия 1ПП20-1*
Плита днища ПН20-1

ТОО КБ "МунайГазИнжиниринг"
г.Кызылорда, 2025 г.

Формат А3

Вентиляционная колонка

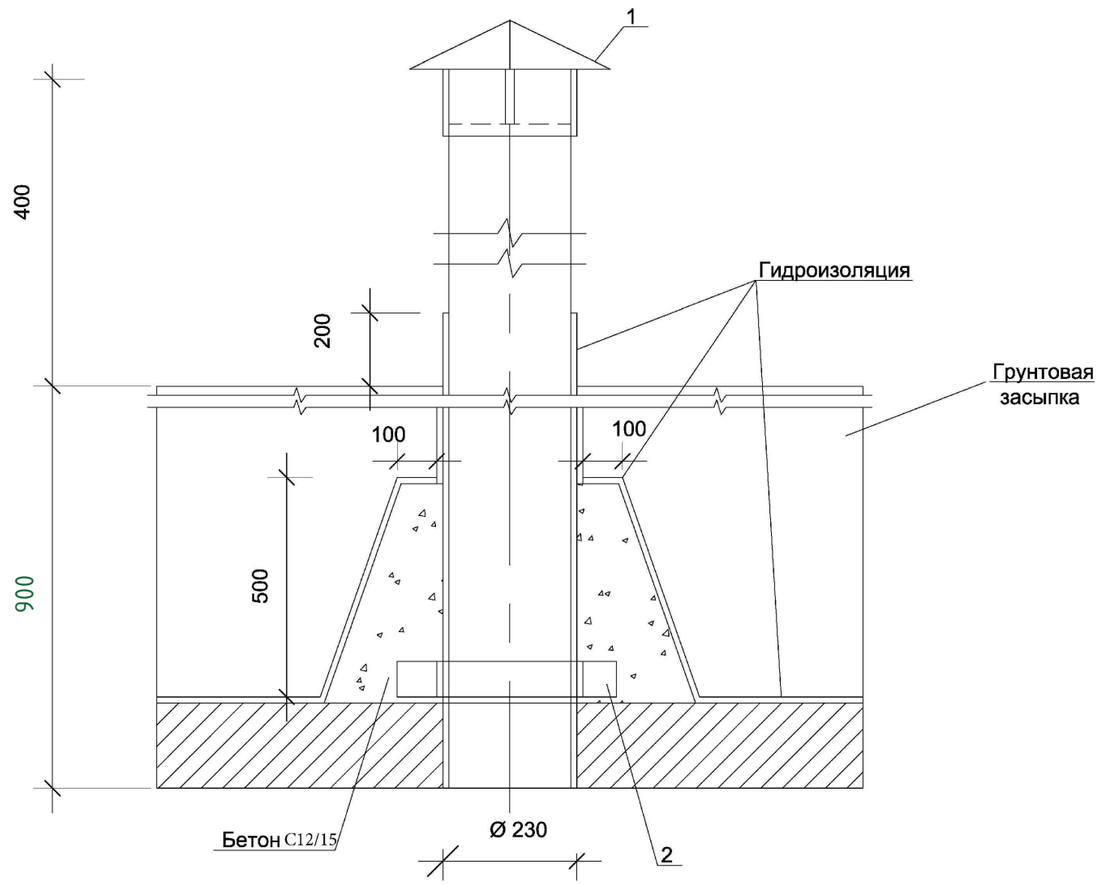

Опорное кольцо

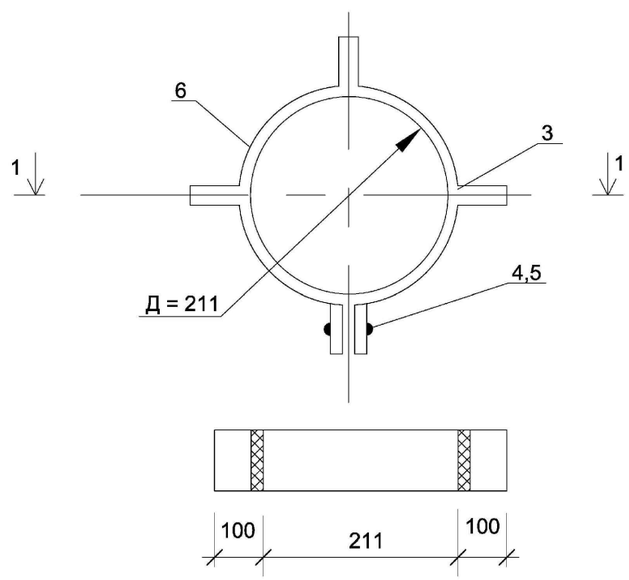

Спецификация элементов на вентиляционную колонку

Поз.	Обозначение	Наименование	Колич.	Масса ед. кг	Приме-чание
		Вентиляционная колонка			
1	246-301-0302	Зонт круглый d = 350	1	2,1	
2	225-207-0101	Опорное кольцо	1	2,3	
	241-701-0203	Труба асбестоцементная dy = 200 L = 1300 мм ГОСТ 1839 - 80*	1	18,0	
		Опорное кольцо			
3	214-101-0201-0001	Полоса 4х50 ГОСТ 103-76* / В Ст3 ГОСТ380 -1 L=100	3	0,157	
4	217-101-0102	Болт М 16х100 ГОСТ 7798-70* 103-2006	1		
5	217-101-0102	Гайка М 16.5.01ГОСТ 5915-70*	1		
6	214-101-0201-0001	Полоса 4х50 ГОСТ 103-2006 / В Ст3 ГОСТ380-2005 l=1.1м	1	1,73	
		Материалы			
	212-101-1800	Бетон С8/10, W8, F150 сульфатостойкий		0,09м³	

Согласовано:

Взам.инв.№

Подп. и дата

Инв.№ подл.

ИЗМ.	КОЛ.УЧ.	ЛИСТ	N°ДОК.	ПОДП.	ДАТА
Выполнил		Дунаев И.			05.06.
Н.контроль		Отетилеуова			05.06.

Заказ N017-24

Строительство сливной станции для сброса сточных вод ассенизаторского транспорта с инженерной инфраструктурой на территории КОС (левобережной) г. Атырау

Выгреб 3м³

СТАДИЯ	ЛИСТ	ЛИСТОВ
РП	5	

Вентиляционная колонка

ТОО КБ "МунайГазИнжиниринг" г.Кызылорда, 2025 г.

Формат А3