ТОО КБ "МУНАЙГАЗИНЖИНИРИНГ"

Заказ №017-24

Заказчик: ГУ "Управление энергетики и жилищно-коммунального хозяйства Атырауской области"

РАБОЧИЙ ПРОЕКТ

Строительство сливной станции для сброса сточных вод ассенизаторского транспорта с инженерной инфраструктурой на территории КОС (левобережной) г. Атырау

ТОМ II

Альбом 13

Архитектурно - строительные решения

Надворная уборная на 1 очко

г. Кызылорда, 2025 г.

ТОО КБ "МУНАЙГАЗИНЖИНИРИНГ"

Заказ №017-24

Заказчик: ГУ "Управление энергетики
и жилищно-коммунального
хозяйства Атырауской области"

РАБОЧИЙ ПРОЕКТ

Строительство сливной станции для сброса сточных вод ассенизаторского транспорта с инженерной инфраструктурой на территории КОС (левобережной) г. Атырау

ТОМ II

Альбом 3.4

Архитектурно - строительные решения

Надворная уборная на 1 очко

Директор Кусбаева

ГИП Ерман К.

г. Кызылорда, 2025 г.

Общие указания

Рабочий проект "Строительство сливной станции для сброса сточных вод ассенизаторского транспорта с инженерной инфраструктурой на территории КОС (левобережной) г. Атырау" разработан на основании:

- задания на проектирование

Реализация проекта предусматривается в районе со следующими характеристиками :

- климатический подрайон - IVГ
- вес снегового покрова (I район) - 0,8 кПа
- скоростной напор ветра (III район) - 0,56 кПа
- температура воздуха наиболее холодных суток (0,92) - минус 29.0°С
- температура воздуха наиболее холодной пятидневки (0,92) - минус 24.9°С
- сейсмичность района - не сейсмичный

Инженерно-геологические условия

Геологическое строение исследованной территории, по данным выполненной инженерно-геологической разведки, сложное. Инженерно-геологический разрез на глубину до 8,0м от дневной поверхности представлен тремя стратиграфо-генетическими комплексами нелитифицированных и литифицированных отложений, описание которых приводится ниже, сверху вниз.

Распространение отдельных литолого-фациальных групп грунтов (инженерно-геологических элементов) в пространстве и во времени указано на инженерно-геологическом разрезе участка перехода.

Суглинок тяжелый пылеватый (ИГЭ-1) буровато-коричневого, коричневого цвета, твердой консистенции, известковый, с обилием целых и битых раковин Cardium edule, с перегнившими остатками морских водорослей, с прослойками и маломощными линзами песка. Грунт слабой степени засоления, содержит незначительное количество органических веществ и гипса. Обладает набухающими свойствами слабой степени. Мощность слоя - 1,5м.

Супесь песчанистая (ИГЭ-2) коричневого цвета, от пластичной до твердой консистенции, известковая, с обилием целых и битых раковин Cardium edule. Грунт средней степени засоления, содержит незначительное количество гипса и органических веществ. Мощность 0,5-1,2м.

Нелитифицированные отложения среднеплейстоценового (хазарского) возраста морского генезиса - mQ2hz, распространены повсеместно и вскрыт всеми пробуренными скважинами. Песок пылеватый (ИГЭ-3) серого, темно-серого цвета, водонасыщенный. Грунт средней степени засоления, содержит незначительное количество гипса и органических веществ. Мощность слоя - 4,3-4,4м.

Глубина залегания грунтовых вод - 3 м.

Архитектурно-строительные решения

Отметка 0.000 - уровень пола, что соответствует абсолютной отметке - 23,25.
Здание - одноэтажное, размерами 2,35х1 м. Высота 2,4-2,7 м до низа несущих конструкций.
Стены из деревянных досок 140х40 мм.
Кровля - металочерепица.
Двери - деревянные.
Полы - деревянные доски 140х40 мм.
Выгреб - монолитный из бетона кл. С12/15, W8, F150, на сульфатостойком портладцементе.
sm1;Непосредственно под фундаментами устраиваем щебень пропитанный битумом до полного насыщения толщиной 100мм.
Все деревянные элементы выполнить из сосны 2 сорта. Все деревянные конструкции покрыть олифой за 1 раз.
Наружные поверхности стен и двери окрасить атмосферостойкой эмалью.
Выгребную яму обмазать битумной мастикой за 2 раза с внешней стороны.

Перечень работ на которые необходимо составлять акты скрытых работ:

1. Земляные работы нулевого цикла.
2. Устройство основания под фундаменты.
3. Устройство бетонных и железобетонных конструкций.
4. Выполнение гидроизоляции фундаментов.

Рабочий проект разработан в соответствии с действующими на территории Республики Казахстан нормами и правилами и предусматривает мероприятия, обеспечивающие пожаробезопасность, исключающие вредные возлействия на окружающую среду и воздушный бассейн, а также предупреждающие чрезвычайные ситуации природного и техногенного характера.

Главный инженер проекта Ерман К.

ТЕХНИКО-ЭКОНОМИЧЕСКИЕ ПОКАЗАТЕЛИ

№ п/п	Наименование показателей	Ед.изм.	Кол-во	
1	Строительный объем	м3	6	
	в том числе чердака			
2	Общая площадь	м2	2,35	
3	Площадь застройки (в т.ч. крылец, пандуса)	м2	2,35	
4	Полезная площадь	м2	2,35	
5	Расчетная площадь	м2	2,35	
6	Этажность	эт.	1	

ВЕДОМОСТЬ ССЫЛОЧНЫХ И ПРИЛАГАЕМЫХ ДОКУМЕНТОВ

Обозначение	Наименование	Примечание
	ССЫЛОЧНЫЕ ДОКУМЕНТЫ	
ГОСТ 8486-86*	Пиломатериалы хвойных пород	
ГОСТ 5088-2005	Петли для оконных и дверных блоков	
ГОСТ 5090-2016	Изделия скобяные для деревянных окон и дверей	
СТ РК EN 206-2017	Бетон. Технические требования, показатели, производство и соответствие	
СТ РК 2083-2011	Металлочерепица. Общие технические условия	
	ПРИЛАГАЕМЫЕ ДОКУМЕНТЫ	

Изм.	Кол. уч.	Лист	№ док.	Подпись	Дата	№017-24-АС		
						Строительство сливной станции для сброса сточных вод ассенизаторского транспорта с инженерной инфраструктурой на территории КОС (левобережной) г. Атырау		
ГИП		Ерман К.			11.09.24	Надворная уборная на 1 очко	Стадия	Лист	Листов
Проверил		Дунаев И.			11.09.24		РП	1	2
Исполнил		Балатаев Д.			11.09.24				
Норм. конт.		Отетилеуова			11.09.24	Общие данные	ТОО КБ "МунайГазИнжиниринг" г. Кызылорда, 2024 г.		

Взам.инв.№ | Подпись и дата | Инв.№ подл.

Формат А3

План на отм.0.000

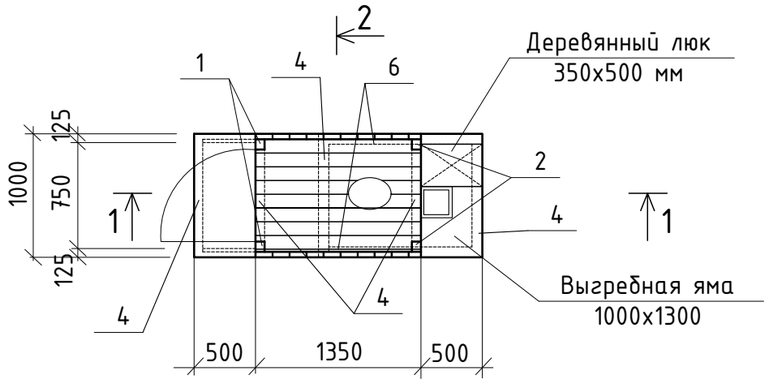

Разрез 1-1

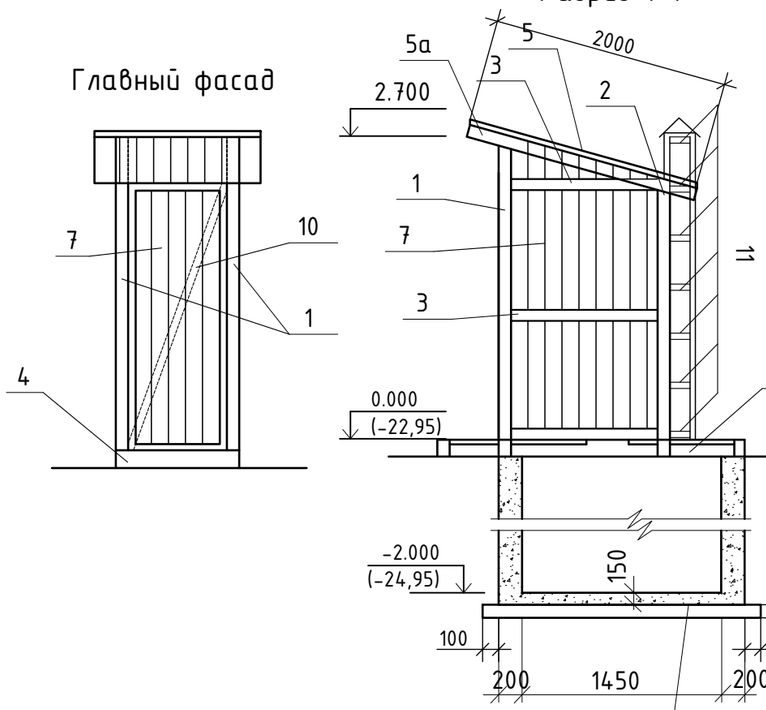

Разрез 2-2

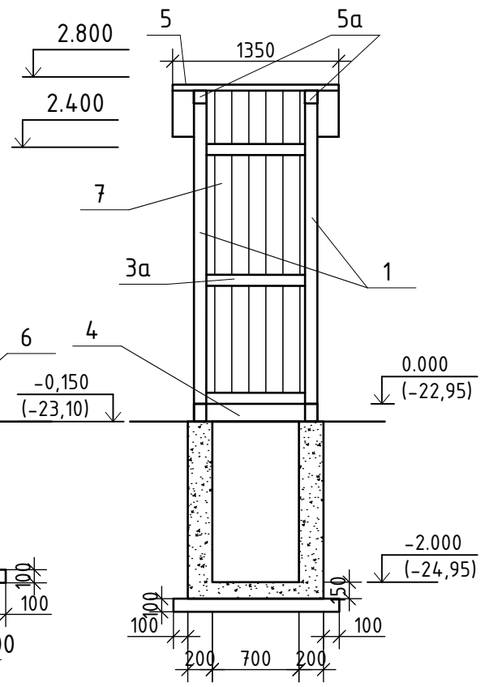

Бетон кл. С12/15 на сульфатостойком цементе и бетонная подготовка 100мм

Боковой фасад

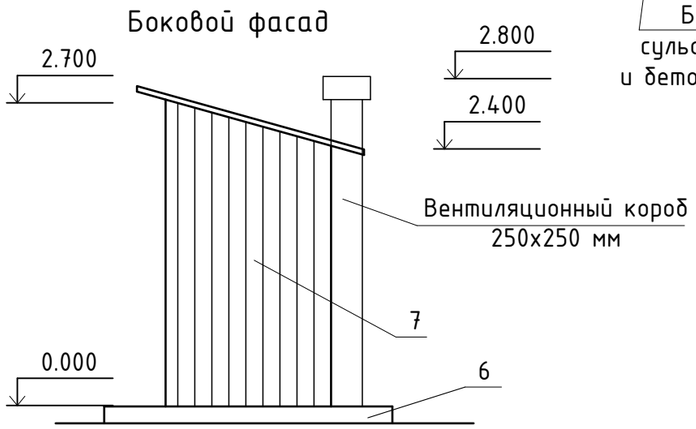

Деревянный люк

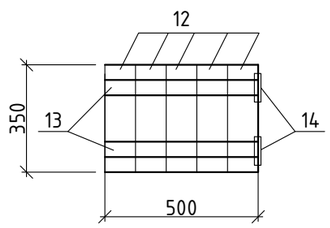

Спецификация конструктивных элементов

№ п/п	Обозначение	Наименование	Кол-во, шт.	Объем м3^	Примеч.
1	ГОСТ 8486-86 215-202-0100	Стойки 100х100, L=2700мм	2	0,054	
2	—// —	Стойки 100х100, L=2400мм	2	0,048	
3	—// —	Поперечина 50х100, L=1350мм	6	0,041	
3а	—// —	Поперечина 50х100, L=1000мм	3	0,03	
4	—// —	Лежень 100х150, L=800мм	5	0,06	
5	—// —	Кровля доски 40х140, м2	2,7	0,108	
5а	—// —	Кровля лежень 100х100, L=2000мм	2	0,04	
6	—// —	Лежень 100х150, L=2350мм	2	0,071	
7	—// —	Обшивка 140х40, м2	12,0	0,48	
8	—// —	Полы 140х40, м2	2,35	0,094	
9	—// —	Венткороб 130х40, L=2800мм	8	0,12	
10	—// —	Поперечина 50х100, L=2330мм	1	0,012	
11	—// —	Поперечина 20х40, L=260мм	28	0,006	
12	—// —	Доска 50х100, L=350мм	5	0,009	
13	—// —	Поперечина 20х40, L=500мм	2	0,0008	
14	ГОСТ 5088-2005 223-502-0200	Петли ПВ4-90-1, шт.	4		
15	ГОСТ 5090-2016 223-502-0500	Накладная задвижка 3m(h)	2		
	СТ РК 2083-2011 224-101-0500	Металлочерепица толщ. 0,7мм, м2	2,8		
	СТ РК EN 206-2017 212-101-1800	Бетон кл. С12/15, W8, F150 сульфатостойкий, м3	2,2		
	ГОСТ 7473-2010 212-101-1813	Бетонная подготовка кл. С8/10, W4, F150, м3^	0,27		

1. Все деревянные элементы выполнить из сосны 2 сорта. Обшивка стен из чистострогонной доски.
2. Все деревянные конструкции покрыть олифой за 1 раз. Наружные поверхности стен и двери окрасить атмосферостойкой эмалью.
3. Выгребную яму обмазать битумной мастикой за 2 раза с внешней стороны.

Изм.	Кол. уч.	Лист	№ док.	Подпись	Дата				
						№017-24-АС			
						Строительство сливной станции для сброса сточных вод ассенизаторского транспорта с инженерной инфраструктурой на территории КОС (левобережной) г. Атырау			
Проверил		Дунаев И.			11.09.24	Надворная уборная на 1 очко	Стадия	Лист	Листов
Исполнил		Балатаев Д.			11.09.24		РП		2
Норм. конт.		Отетилеуова			11.09.24	План на отм.0.000, Главный фасад, разрез 1-1, 2-2, боковой фасад	ТОО КБ "МунайГазИнжиниринг" г. Кызылорда, 2024 г.		

Взам.инв.№ | Подпись и дата | Инв.№ подл.

Формат А3