ТОО КБ "МУНАЙГАЗИНЖИНИРИНГ"

Заказ: №017-24

Заказчик: ГУ "Управление энергетики и жилищно-коммунального хозяйства Атырауской области"

РАБОЧИЙ ПРОЕКТ

Строительство сливной станции для сброса сточных вод ассенизаторского транспорта с инженерной инфраструктурой на территории КОС (левобережной) г.Атырау

ТОМ II
Альбом 7

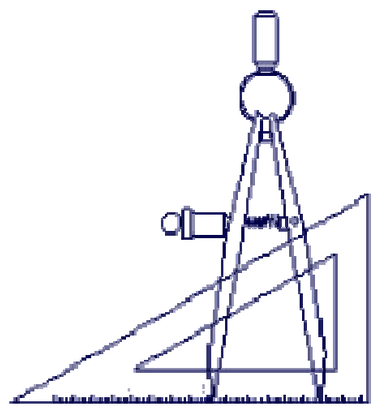

Кызылорда
2024 год

ТОО КБ "МУНАЙГАЗИНЖИНИРИНГ"

Заказ: №017-24

Заказчик: ГУ "Управление энергетики и жилищно-коммунального хозяйства Атырауской области"

РАБОЧИЙ ПРОЕКТ

Строительство сливной станции для сброса сточных вод ассенизаторского транспорта с инженерной инфраструктурой на территории КОС (левобережной) г.Атырау

ТОМ II
Альбом 7

Директор: Кусбаева К.

ГИП: Ерман К.

Кызылорда
2024 год

ОБЩИЕ УКАЗАНИЯ	
1	Рабочий проект Строительство сливной станции для сброса сточных вод ассенизаторского транспорта с инженерной инфраструктурой на территории КОС (левобережной) г.Атырау разработан на основании задания на проектирование.
2	По параметрам в соответствии со СП РК 3.01-101-2013 дорога классифицируется как: Улицы и дороги местного значения: УДМ —› улицы и дороги научно-производственных, промышленных и коммунально-складских районов
3	Основаные проектные решения приняты на основании требований: - СП РК 3.01-101-2013 «Градостроительство. Планировка и застройка городских и сельских населенных пунктов» - СП РК 3.03-101-2013 «Автомобильные дороги» - СП РК 3.03-104-2014 «Проектирование дорожных одежд нежесткого типа» - СТ РК 1412-2010 «Технические средства организации дорожного движения» - СТ РК 1125-2002 «Знаки дорожные»
4	Климат - Данные метеостанции: Атырау (СП РК 2.04-01-2017) - Наиболее холодный месяц - январь - Наиболее жаркий месяц - июль
5	Климатические условия: - по требованиям к дорожно - строительным материалам -умеренные - по требованиям к материалам для бетона - умеренные - Среднегодовая температура воздуха +9,1°с - Наиболее жаркий месяц - июль, средняя температура +25,2°с - Абсолютный максимум температура воздуха +40°с - Абсолютный минимум температура воздуха -30°с
6	Геологические условия В пределах литологического разреза участка работ по номенклатурному виду выделен 2 (два) инженерно-геологических элемента: -ИГЭ1 - Насыпной грунт, вскрытой мощностью 0,4 м. -ИГЭ2 - Супеси, вскрытой мощностью 1,2 м. Нормативная глубина промерзания грунтов - 1,18м.
7	Технические нормативы: - Длина дороги общая (совокупная) 219 м - Ширина проезжей части 6,0 м - Ширина дорожной одежды 6,0 м - Ширина зем.полотна 8,0 м - Ширина обочины 1,0 м - Число полос 2 - Расчётная скорость движения 40,0 км/ч - Поперечный уклон проезжей части 15 ‰ - Покрытие проезжей части горячий асфальтобетон

Часть проекта выполнена в соответствии с действующими нормами и правилами и предусматривает мероприятия, обеспечивающие взрывопожарную и пожарную безопасность при эксплуатации объекта.

Главный инженер проекта _____ Камалхан М.

Ситуационная схема

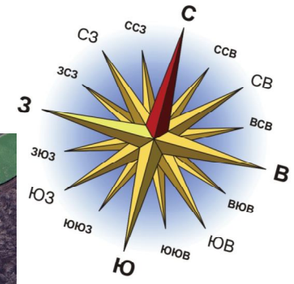

Ведомость рабочих чертежей основного комплекта		
Лист	Наименование	Количество
1	Общие данные	1
2	Ситуационная схема проектируемого участка	1
3	План трассы М 1:500	1
4	Проектный продольный профиль трассы	1
5-9	Проектный поперечный профиль трассы	4
10	План организации дорожного движения трассы. Масштаб М1:500	1
11-14	Типовые узлы ОДД	4

Ведомость прилагаемых чертежей		
Лист	Наименование	Примечание
1	Стойки металлические	
2	Виды знаков	
3	Узлы крепления щитков знаков к стойке	
4	Виды запроектированной горизонтальной дорожной разметки	

Изм.	Кол.уч.	Лист	№ док.	Подп.	Дата	Заказ: №017-24		
						Строительство сливной станции для сброса сточных вод ассенизаторского транспорта с инженерной инфраструктурой на территории КОС (левобережной) г.Атырау		
Исполнил		Басыкараев Е.			26.09.24	Общие данные	Стадия	Лист	Листов
Проверил		Жанибеков Г.			26.09.24		РП		
Нормоконтроль		Отетлеуова И.			26.09.24	ТОО КБ "МунайГаз Инжиниринг"			

Согласовано

Взам. инв. №

Подп. и дата

Инв. № подл.

Ситуационная схема

Проектируемый участок

Согласовано

Взам. инв. №

Подп. и дата

Инв. № подл.

Изм.	Кол.уч.	Лист	№ док.	Подп.	Дата
Исполнил		Басыкараев Е.			26.09.24
Проверил		Жанибеков Г.			26.09.24
Нормоконтроль		Отетлеуова И.			26.09.24

Заказ: №017-24

Строительство сливной станции для сброса сточных вод ассенизаторского транспорта с инженерной инфраструктурой на территории КОС (левобережной) г. Атырау

Ситуационная схема	Стадия	Лист	Листов
	РП	2	13

ТОО КБ "МунайГаз Инжиниринг"

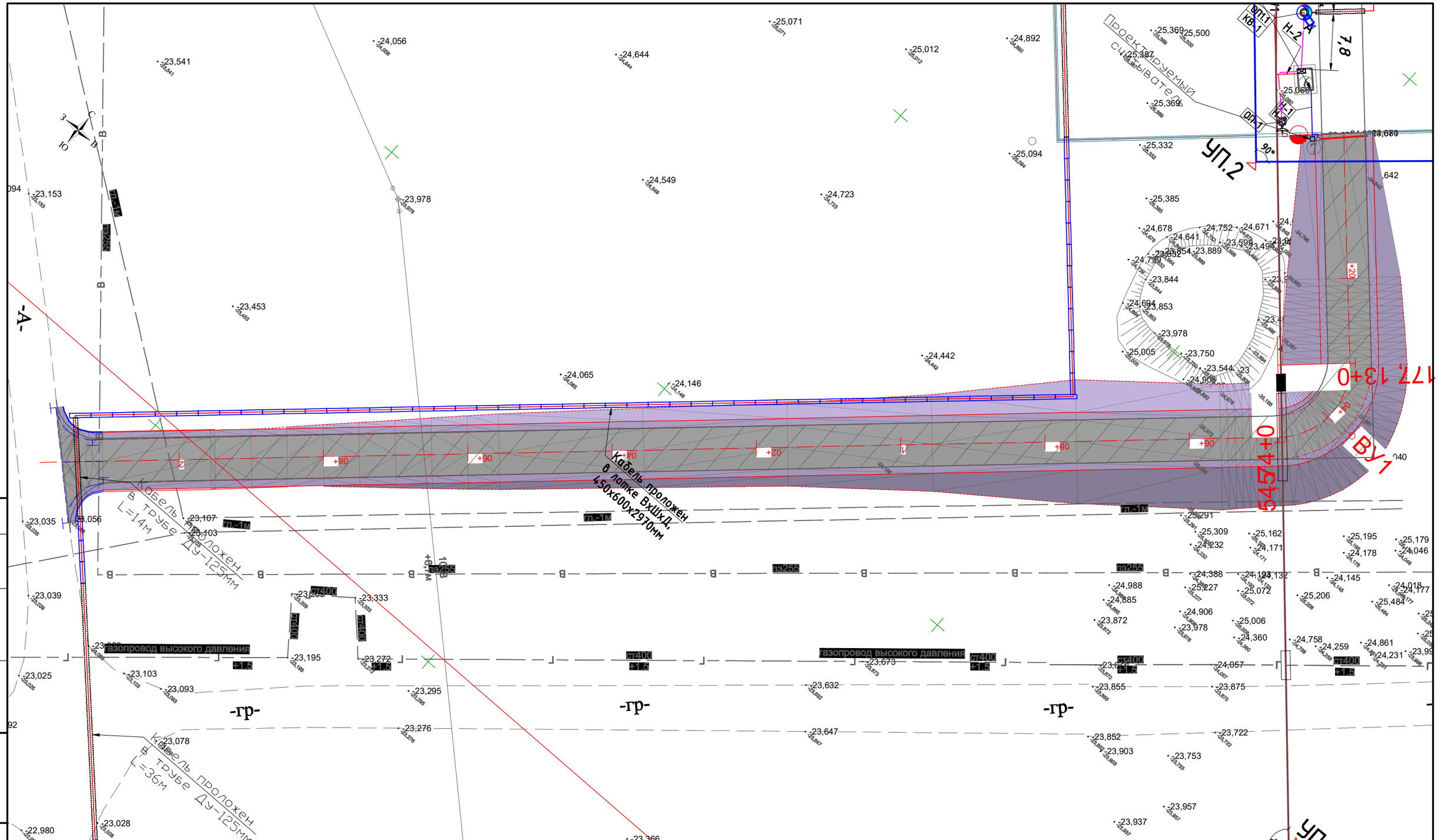

Изм.	Кол.уч.	Лист	№ док.	Подп.	Дата
Проверил		Жанибеков Г.			26.09.24
Исполнил		Басыкараев Е.			26.09.24
Нормоконтроль		Отетлеуова И.			26.09.24

Заказ: №017-24

Строительство сливной станции для сброса сточных вод ассенизаторского транспорта с инженерной инфраструктурой на территории КОС (левобережной) г.Атырау

Подъездная дорога

Стадия	Лист	Листов
РП	3	13

План трассы

ТОО КБ "МунайГаз Инжиниринг" г.Кызылорда, 2024 год

Согласовано

Взам. инв. №

Подп. и дата

Инв. № подл.

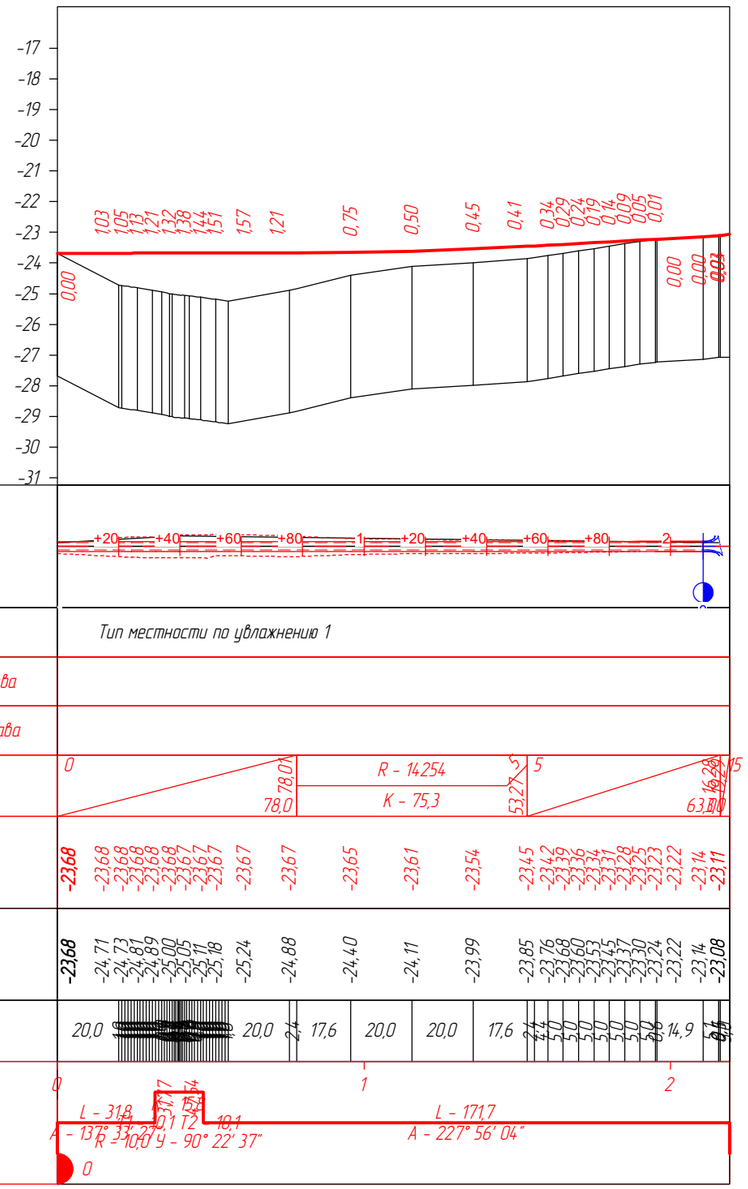

Пикет	Проектная отметка,м	Фактич. отметка,м	Интерп. отметка,м
0+22,00	-23,68	-24,75	
0+23,00	-23,68	-24,76	
0+24,00	-23,68	-24,78	
0+25,00	-23,68	-24,79	
0+27,00	-23,68	-24,82	
0+28,00	-23,68	-24,84	
0+29,00	-23,68	-24,85	
0+30,00	-23,68	-24,87	
0+32,00	-23,68	-24,90	
0+32,99	-23,68	-24,92	
0+33,96	-23,68	-24,94	
0+34,89	-23,68	-24,95	
0+35,77	-23,68	-24,97	
0+37,34	-23,68	-25,01	
0+38,03	-23,68	-25,03	
0+38,66	-23,68	-25,03	
0+39,22	-23,68	-25,04	
0+39,66	-23,68	-25,04	
0+39,74	-23,68	-25,04	
0+40,27	-23,68	-25,05	
0+40,86	-23,68	-25,05	
0+42,21	-23,67	-25,06	
0+42,99	-23,67	-25,07	
0+43,82	-23,67	-25,08	
0+44,72	-23,67	-25,09	
0+45,66	-23,67	-25,10	
0+47,64	-23,67	-25,13	
0+48,64	-23,67	-25,14	
0+49,64	-23,67	-25,16	
0+50,64	-23,67	-25,17	
0+52,64	-23,67	-25,20	
0+53,64	-23,67	-25,21	
0+54,64	-23,67	-25,22	
0+78,01	-23,67	-24,83	
1+55,64	-23,44	-23,83	
2+15,78	-23,11	-23,08	
2+19,29	-23,07	-23,07	

Согласовано

Взам. инв. №

Подп. и дата

Инв. № подл.

Изм.	Кол.уч.	Лист	№ док.	Подп.	Дата
Проверил		Жанибеков Г.			26.09.24
Исполнил		Басыкараев Е.			26.09.24
Нормоконтроль		Отетлеуова И.			26.09.24

Заказ: №017-24

Строительство сливной станции для сброса сточных вод ассенизаторского транспорта с инженерной инфраструктурой на территории КОС (левобережной) г.Атырау

Подъездная дорога

Стадия	Лист	Листов
РП	4	13

Продольный профиль

ТОО КБ "МунайГаз Инжиниринг" г.Кызылорда, 2024 год

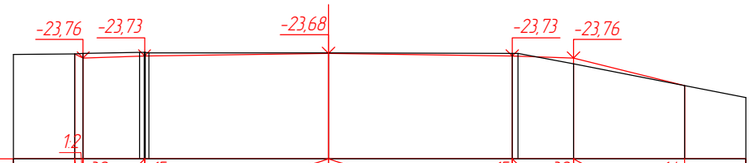

М 1:100

Проектные данные	Уклон, ‰, длина, м	1,2	30	15				15	30	1,4		
			1,0		3,0	3,0		1,0	1,81			
	Отметка проектной поверхности, м	0,14 -23,69 -23,76		-23,73		-23,68		-23,73	-23,76	-24,21		
Фактические данные	Отметка рельефа, м	-23,69 -23,69	-23,67	-23,67 -23,68		-23,68		-23,68 -23,68	-23,86	-24,21		
	Расстояние, м	0,14	0,92	0,07 0,03	2,93		3,0	0,09	0,91	1,81	1,0	

ПК 0+00,00

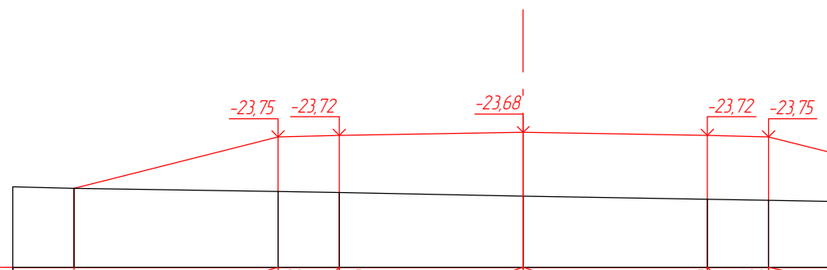

М 1:100

Проектные данные	Уклон, ‰, длина, м	1,4		30	15			15	30		1,4		
			3,33	1,0		3,0	3,0	1,0	4,44				
	Отметка проектной поверхности, м	-24,59		-23,75	-23,72		-23,68	-23,72	-23,75		-24,86		
Фактические данные	Отметка рельефа, м	-24,59		-24,64	-24,66		-24,71	-24,77	-24,78		-24,86 -24,86 -24,87	-24,65	
	Расстояние, м		3,33	1,0		3,0	3,0	1,0		4,2	0,24 0,31	0,47	0,22

ПК 0+20,00

Согласовано

Взам. инв. №

Подп. и дата

Инв. № подл.

Изм.	Кол.уч.	Лист	№ док.	Подп.	Дата
Проверил		Жанибеков Г.			26.09.24
Исполнил		Басыкараев Е.			26.09.24
Нормоконтроль		Отетлеуова И.			26.09.24

Заказ: №017-24

Строительство сливной станции для сброса сточных вод ассенизаторского транспорта с инженерной инфраструктурой на территории КОС (левобережной) г.Атырау

Подъездная дорога	Стадия	Лист	Листов
	РП	5	13
Поперечный профиль	ТОО КБ "МунайГаз Инжиниринг" г.Кызылорда, 2024 год		

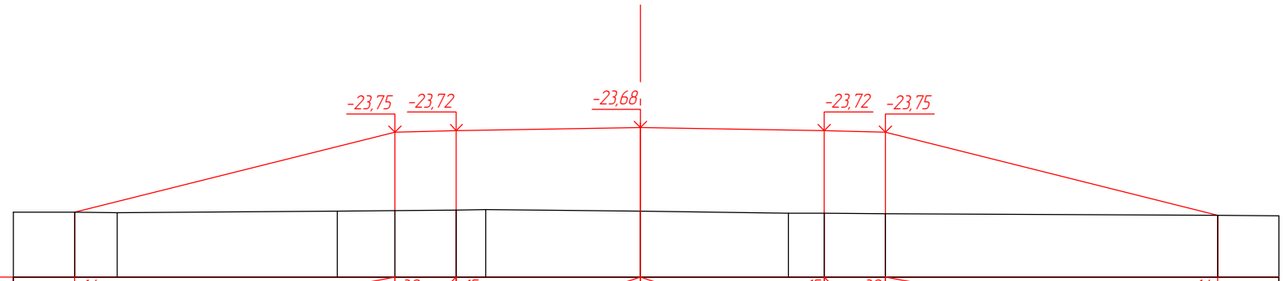

М 1:100

Проектные данные	Уклон, ‰, длина, м		1,4				30 / 5,23	15 / 1,0			3,0 / 3,0		15 / 1,0	30 / 5,42			1,4
	Отметка проектной поверхности, м	-25,06					-23,75	-23,72			-23,68		-23,72	-23,75			-25,10
Фактические данные	Отметка рельефа, м	-25,06	-25,06			-25,04	-25,03	-25,02	-25,01		-25,04		-25,07	-25,07	-25,08		-25,10
	Расстояние, м		0,69	3,59		0,94	1,0	0,48	2,52		2,42		0,58	1,0	5,42		1,0

ПК 0+40,00

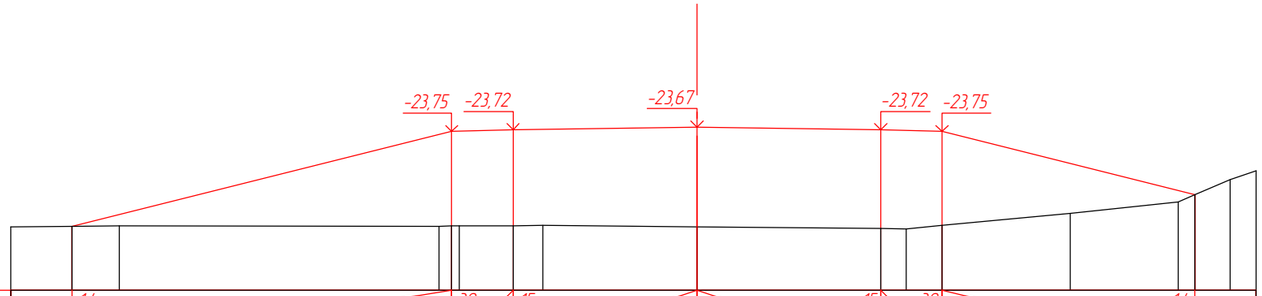

М 1:100

Проектные данные	Уклон, ‰, длина, м		1,4				30 / 6,19	15 / 1,0			3,0 / 3,0		15 / 1,0	30 / 4,12			1,4
	Отметка проектной поверхности, м	-25,29					-23,75	-23,72			-23,67		-23,72	-23,75			-24,78
Фактические данные	Отметка рельефа, м	-25,29	-25,29				-25,29 / -25,29 / -25,29	-25,28 / -25,28			-25,30		-25,33 / -25,33	-25,28	-25,08		-24,89 / -24,78 / -24,53
	Расстояние, м		0,77	5,21			0,21 / 0,13 / 0,87	0,48	2,52		3,0		0,42 / 0,58	2,08	1,76		0,27 / 0,58 / 0,42

ПК 0+60,00

Согласовано

Взам. инв. №

Подп. и дата

Инв. № подл.

Изм.	Кол.уч.	Лист	№ док.	Подп.	Дата
Проверил		Жанибеков Г.			26.09.24
Исполнил		Басыкараев Е.			26.09.24
Нормоконтроль		Отетлеуова И.			26.09.24

Заказ: №017-24

Строительство сливной станции для сброса сточных вод ассенизаторского транспорта с инженерной инфраструктурой на территории КОС (левобережной) г.Атырау

Подъездная дорога

Стадия	Лист	Листов
РП	6	13

Поперечный профиль

ТОО КБ "МунайГаз Инжиниринг" г.Кызылорда, 2024 год

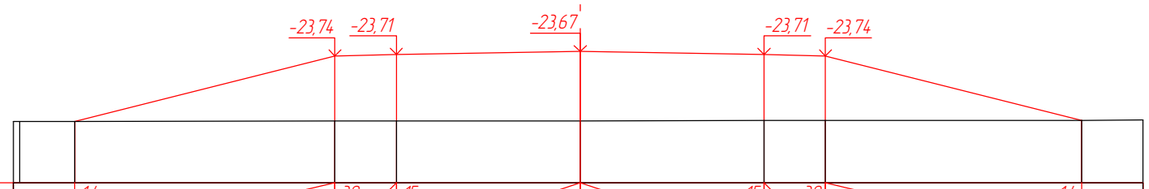

М 1:100

Проектные данные	Уклон, ‰, длина, м	1.4	30 / 4,24	15 / 1,0	3,0 / 3,0	15 / 1,0	30 / 4,18	1.4	
	Отметка проектной поверхности, м	-24,80	-23,74	-23,71	**-23,67**	-23,71	-23,74	-24,79	
Фактические данные	Отметка рельефа, м	-24,80	-24,80	-24,80	-24,80	**-24,80**	-24,79	-24,79	-24,79
	Расстояние, м	0,9	4,24	1,0	3,0	3,0	1,0	4,18	1,0

ПК 0+80,00

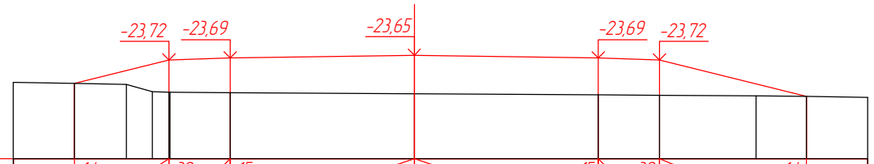

М 1:100

Проектные данные	Уклон, ‰, длина, м	1.4	30 / 1,54	15 / 1,0	3,0 / 3,0	15 / 1,0	30 / 2,4	1.4			
	Отметка проектной поверхности, м	-24,11	-23,72	-23,69	**-23,65**	-23,69	-23,72	-24,32			
Фактические данные	Отметка рельефа, м	-24,11	-24,12	-24,24 -24,25 -24,25	-24,25	**-24,27**	-24,29	-24,30	-24,31	-24,32	
	Расстояние, м		0,85	0,43 0,27 0,62	0,98	3,0	3,0	1,0	1,57	0,82	1,0

ПК 1+00,00

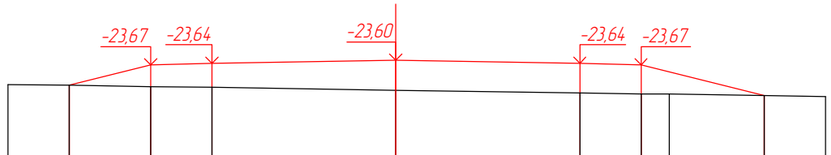

М 1:100

Проектные данные	Уклон, ‰, длина, м	1.4	30 / 1,33	15 / 1,0	3,0 / 3,0	15 / 1,0	30 / 2,01	1.4			
	Отметка проектной поверхности, м	-24,00	-23,67	-23,64	**-23,60**	-23,64	-23,67	-24,18			
Фактические данные	Отметка рельефа, м	-24,00	-24,02	-24,04	**-24,08**	-24,13	-24,14	-24,15	-24,18		
	Расстояние, м		1,33	1,0	3,0	3,0	1,0	0,46	1,55	1,0	

ПК 1+20,00

Согласовано

Взам. инв. №

Подп. и дата

Инв. № подл.

Изм.	Кол.уч.	Лист	№ док.	Подп.	Дата
Проверил		Жанибеков Г.			26.09.24
Исполнил		Басыкараев Е.			26.09.24
Нормоконтроль		Отетлеуова И.			26.09.24

Заказ: №017-24

Строительство сливной станции для сброса сточных вод ассенизаторского транспорта с инженерной инфраструктурой на территории КОС (левобережной) г.Атырау

Подъездная дорога

Стадия	Лист	Листов
РП	7	13

Поперечный профиль

ТОО КБ "МунайГаз Инжиниринг" г.Кызылорда, 2024 год

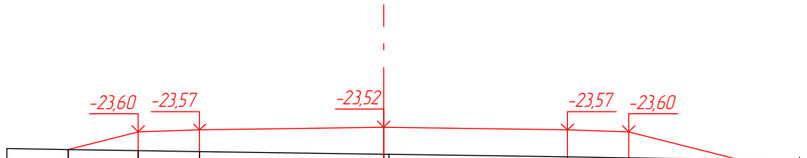

М 1:100

Проектные данные	Уклон, ‰, длина, м		1,4 / 1,15	30 / 1,0	15 / 3,0	3,0 / 15	1,0	30 / 1,78	1,4
	Отметка проектной поверхности, м	-23,88	-23,60	-23,57	**-23,52**	-23,57	-23,60	-24,04	
Фактические данные	Отметка рельефа, м	-23,88	-23,90	-23,92	**-23,96** / -23,96	-24,00	-24,02	-24,04	
	Расстояние, м		1,15	1,0	3,0	0,09 / 2,91	1,0	1,78	1,0

ПК 1+40,00

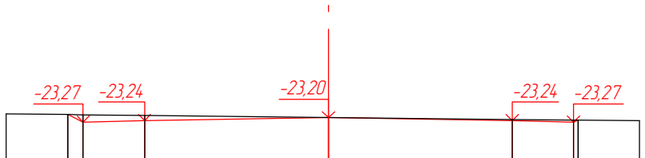

М 1:100

Проектные данные	Уклон, ‰, длина, м		1,2 / 0,25	30 / 1,0	15 / 3,0	3,0 / 15	1,0	30 / 0,07	1,2
	Отметка проектной поверхности, м	-23,15 / -23,27	-23,24	**-23,20**	-23,24	-23,27 / -23,24			
Фактические данные	Отметка рельефа, м	-23,15 / -23,15	-23,16	**-23,20**	-23,23	-23,24 / -23,24			
	Расстояние, м		0,25	1,0	3,0	3,0	1,0	0,07	1,0

ПК 2+00,00

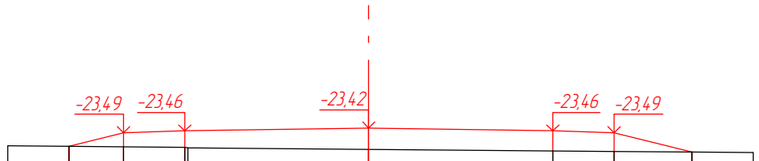

М 1:100

Проектные данные	Уклон, ‰, длина, м		1,4 / 0,89	30 / 1,0	15 / 3,0	3,0 / 15	1,0	30 / 1,27	1,4
	Отметка проектной поверхности, м	-23,71	-23,49	-23,46	**-23,42**	-23,46	-23,49	-23,81	
Фактические данные	Отметка рельефа, м	-23,71	-23,72	-23,73 / -23,74	**-23,76**	-23,79	-23,80	-23,81	
	Расстояние, м		0,89	1,0	0,05 / 2,95	3,0	1,0	1,27	1,0

ПК 1+60,00

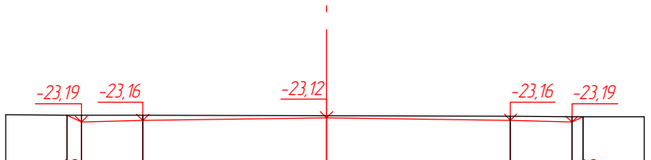

М 1:100

Проектные данные	Уклон, ‰, длина, м		1,2 / 0,24	30 / 1,0	15 / 3,0	3,0 / 15	1,0	30 / 0,18	1,2
	Отметка проектной поверхности, м	-23,07 / -23,19	-23,16	**-23,12**	-23,16	-23,19 / -23,10			
Фактические данные	Отметка рельефа, м	-23,07 / -23,08	-23,08	**-23,09**	-23,10	-23,10 / -23,10			
	Расстояние, м		0,24	1,0	3,0	3,0	1,0	0,18	1,0

ПК 2+15,00

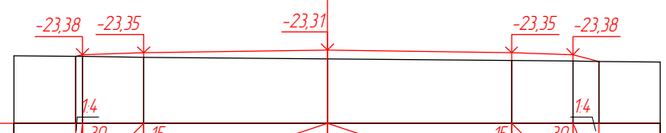

М 1:100

Проектные данные	Уклон, ‰, длина, м		1,4 / 0,11	30 / 1,0	15 / 3,0	3,0 / 15	1,0	30 / 0,42	1,4
	Отметка проектной поверхности, м	-23,41 / -23,38	-23,35	**-23,31**	-23,35	-23,38 / -23,49			
Фактические данные	Отметка рельефа, м	-23,41 / -23,41	-23,42	**-23,45**	-23,48	-23,49 / -23,49			
	Расстояние, м		0,11	1,0	3,0	3,0	1,0	0,42	1,0

ПК 1+80,00

Согласовано

Взам. инв. №

Подп. и дата

Инв. № подл.

Изм.	Кол.уч.	Лист	№ док.	Подп.	Дата
Проверил		Жанибеков Г.			26.09.24
Исполнил		Басыкараев Е.			26.09.24
Нормоконтроль		Отетлеуова И.			26.09.24

Заказ: №017-24

Строительство сливной станции для сброса сточных вод ассенизаторского транспорта с инженерной инфраструктурой на территории КОС (левобережной) г.Атырау

Подъездная дорога

Стадия	Лист	Листов
РП	8	13

Поперечный профиль

ТОО КБ "МунайГаз Инжиниринг" г.Кызылорда, 2024 год

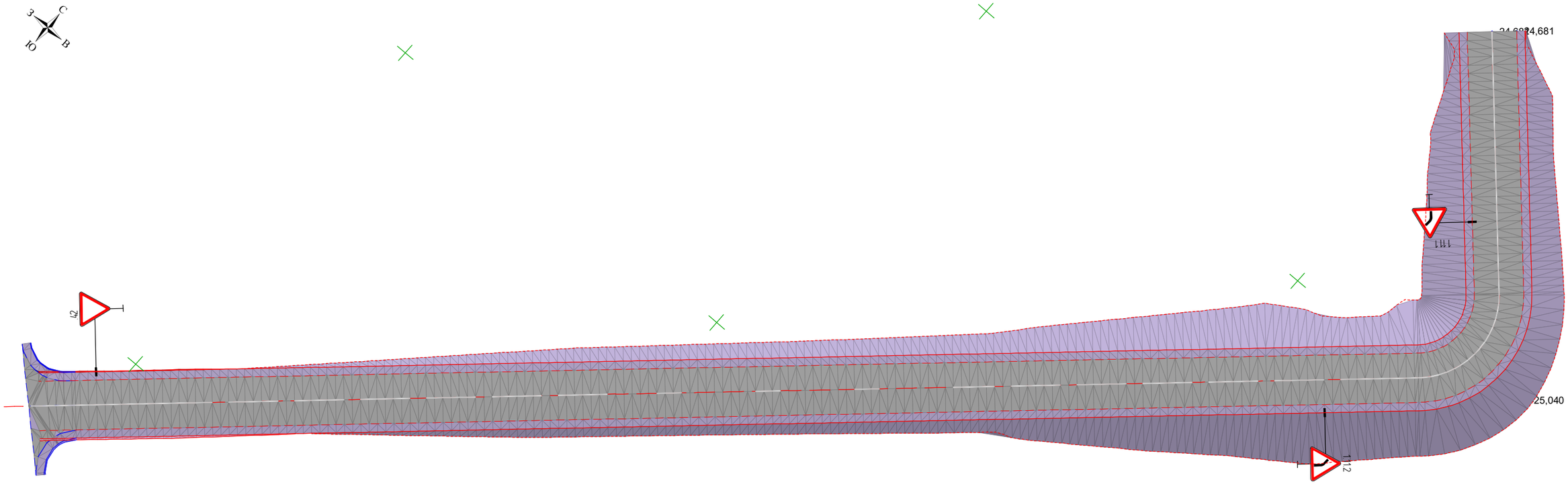

Согласовано

Взам. инв. №

Подп. и дата

Инв. № подл.

Изм.	Кол.уч.	Лист	№ док.	Подп.	Дата
Проверил		Жанибеков Г.			26.09.24
Исполнил		Басыкара Р.			26.09.24
Нормоконтроль		Отетлеуова И.			26.09.24

Заказ: №017-24

Строительство сливной станции для сброса сточных вод ассенизаторского транспорта с инженерной инфраструктурой на территории КОС (левобережной) г. Атырау

Организация дорожного движения

Стадия	Лист	Листов
РП	9	13

ТОО КБ «МунайГаз Инжиниринг»

Марка позиция	Обозначение	Наименование	Количество													Всего шт.	Масса кг.
			Основная дорога														
			1.11.1	1.11.2	2.1	2.4	2.5	3.1	3.18.1	3.18.2	5.12	5.16.1	5.16.2	5.33	5.38		
1	СТ РК1125-2002	Щит А700														-	
2	СТ РК1125-2002	Щит А900	1	1		1										3	
3	СТ РК1125-2002	Щит В700															
4	СТ РК1125-2002	Щит В900															
5	СТ РК1125-2002	Щит D600															
6	СТ РК1125-2002	Щит D700															
7	СТ РК1125-2002	Щит 1050х350															
8	СТ РК1125-2002	Щит 700х1050															
9	СТ РК1125-2002	Щит 3000х680															
10	СТ РК1125-2002	Щит 4000х680															
11	СТ РК1125-2002	Щит х1250															
12	СТ РК1125-2002	Щит 2500х680															
13	СТ РК1125-2002	Щит 600х300															
14	СТ РК1125-2002	Щит3500х680															
15	СТ РК1125-2002	Щит3500х1020															
Итого																3	
Металлические стойка																	
1	ТП 3.503.9-80	скм 1.35														3	28,747
2	ТП 3.503.9-80	скм 2.35															
3	ТП 3.503.9-80	скм 2.40															
Итого																	28,747

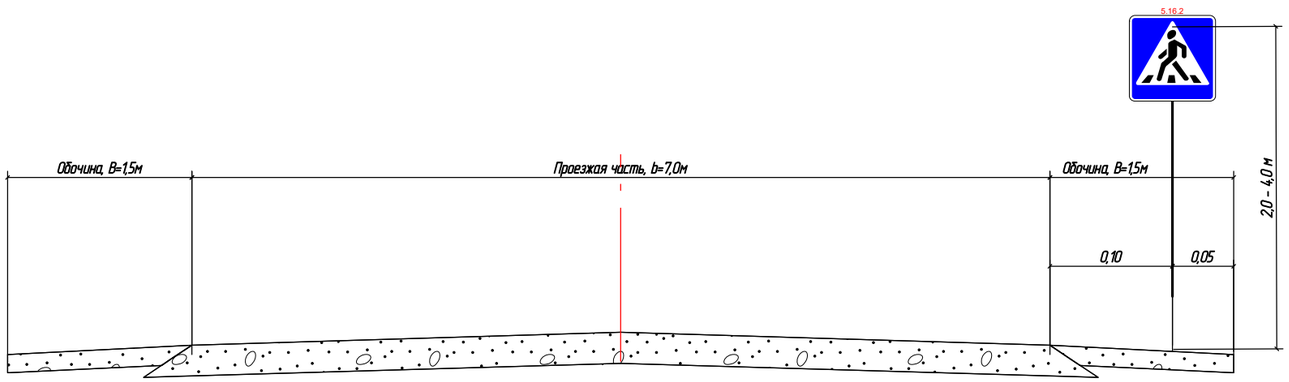

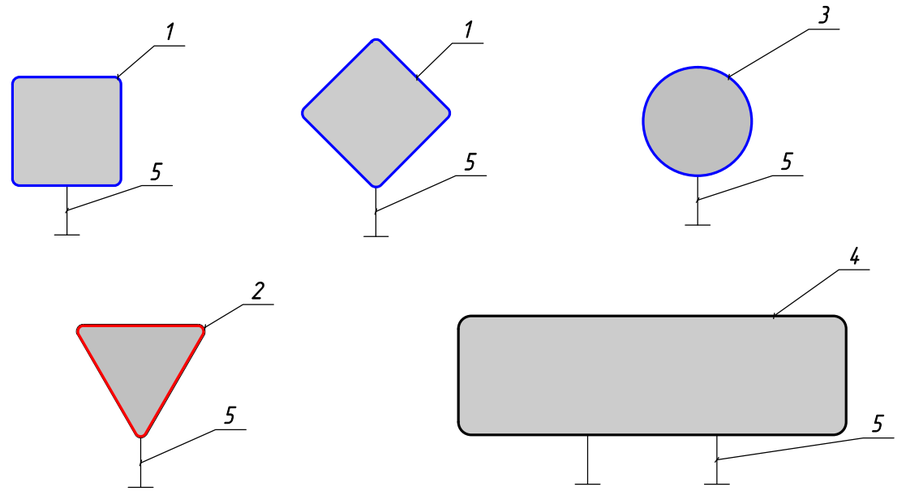

Примечание:

Согласно СТ РК 1412-2017
2.1.7. Расстояние от кромки проезжей части, а при наличии обочины - от бровки земляного полотна до ближайшего к ней края знака, установленного сбоку от проезжей части, должно составлять от 0,5 до 2,0 м, а до края информационно-указательных знаков 5.20.1, 5.21.1 - 5.27, 5.31 - от 0,5 до 5,0 м.
2.1.8. В стесненных условиях допускается установка знаков на обочинах. При этом расстояние между кромкой проезжей части и ближайшим к ней краем знака должно составлять не менее 1 м, а высота установки - не менее 2 м.
2.1.11. Расстояние от нижнего края знака до поверхности дорожного покрытия (высота установки) должно составлять:
- от 1,5 до 2,2 м - при установке сбоку от дороги вне населенных пунктов,
- от 2,0 до 4,0 м - в населенных пунктах;
- не менее 0,6 м - при установке на островках безопасности и на проезжей части дороги;
На протяжении одной дороги высота установки знаков должна быть по возможности одинаковой.
2.1.12. Расстояние между соседними знаками, размещенными на одной опоре и распространяющими свое действие на одну и ту же проезжую часть, за исключением знаков, выполненных в одном корпусе, должно составлять от 50 до 200 мм. При устройстве дорожных знаков и разметок руководствоваться СТ РК 1412-2017

Согласовано

Взам. инв. №

Подп. и дата

Инв. № подл.

Изм.	Кол.уч.	Лист	№ док.	Подп.	Дата
Проверил		Жанибеков Г.			26.09.24
Исполнил		Басыкара Р.			26.09.24
Нормоконтроль		Отетлеуова И.			26.09.24

Заказ: №017-24

Строительство сливной станции для сброса сточных вод ассенизаторского транспорта с инженерной инфраструктурой на территории КОС (левобережной) г. Атырау

Организация дорожного движения

Стадия	Лист	Листов
РП	10	13

Виды дорожной разметки

ТОО КБ «МунайГаз Инжиниринг»

Эскиз	Марка металлической стойки	Размеры			Масса, кг
		d, мм	S, мм	l, м	
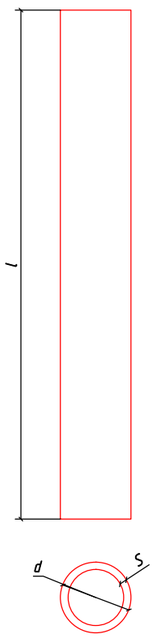	~~скм 1.30~~	40	3	~~3,0~~	~~8,2~~
	скм 1.35			3,5	9,6
	~~скм 2.30~~	~~53~~	~~3~~	~~3,0~~	~~11,1~~
	~~скм 2.35~~			~~3,5~~	~~13,0~~
	~~скм 3.30~~	~~70~~	~~3~~	~~3,0~~	~~14,9~~
	~~скм 3.40~~			~~4,0~~	~~19,8~~

Согласовано

Взам. инв. №

Подп. и дата

Инв. № подл.

Изм.	Кол.уч.	Лист	№ док.	Подп.	Дата
Проверил		Жанибеков Г.			26.09.24
Исполнил		Басыкара Р.			26.09.24
Нормоконтроль		Отетлеуова И.			26.09.24

Заказ: №017-24

Строительство сливной станции для сброса сточных вод ассенизаторского транспорта с инженерной инфраструктурой на территории КОС (левобережной) г. Атырау

Организация дорожного движения

Стадия	Лист	Листов
РП	11	13

Виды дорожной разметки

ТОО КБ «МунайГаз Инжиниринг»

ТИП КРЕПЛЕНИЯ №1

2-2

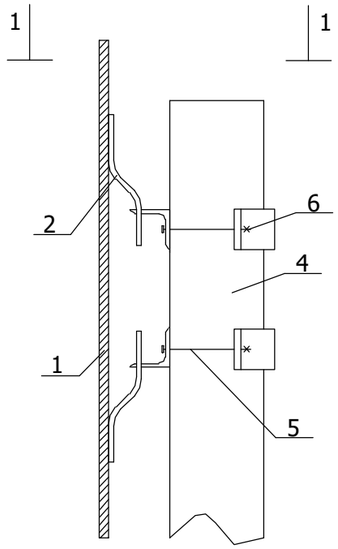

1-1

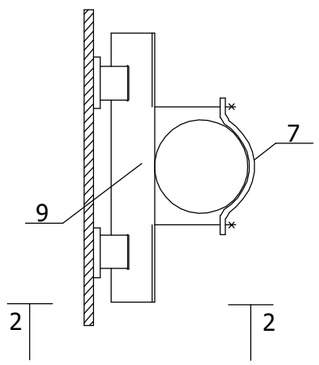

ТИП КРЕПЛЕНИЯ №2

4-4

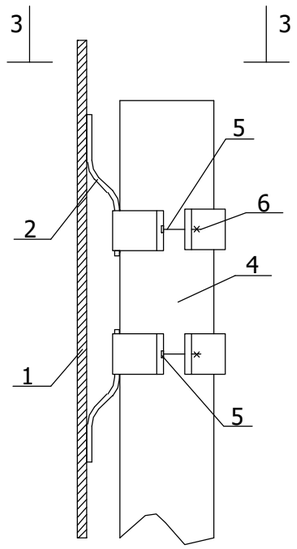

3-3

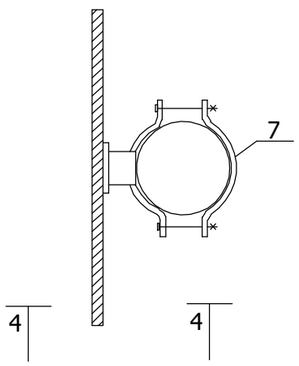

ТИП КРЕПЛЕНИЯ №3

6-6

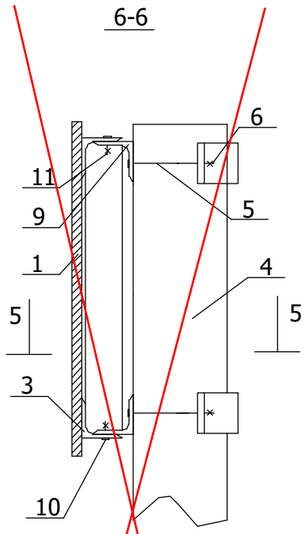

5-5

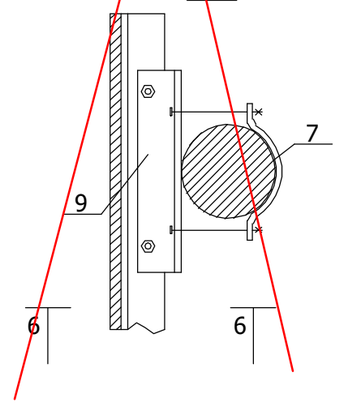

ТИП КРЕПЛЕНИЯ №4

8-8

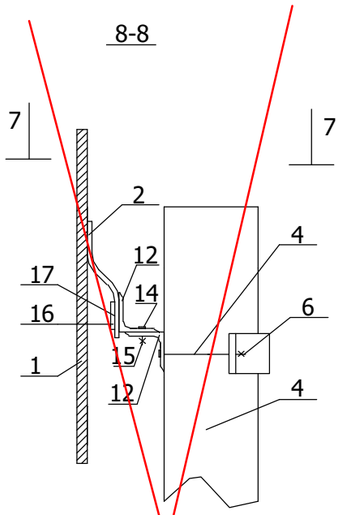

7-7

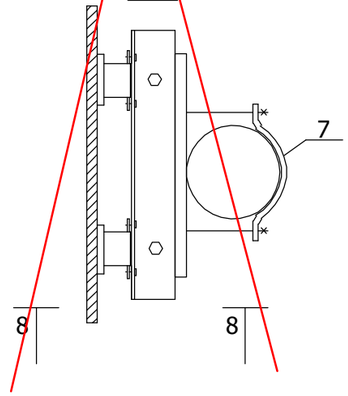

Поз.	Наименование	Количество деталей крепления на стойку для типа крепления №, шт				Примечание
		1	2	3	4	
1	Щиток знака	Устанавливается при конкретном проектировании				ПО ТИПОВОМУ ПРОЕКТУ 3.503.9-80 "ОПОРЫ ДОРОЖНЫХ ЗНАКОВ НА АВТОМОБИЛЬНЫХ ДОРОГАХ"
2	Скоба знака					
3	Накладка знака					
4	Стойка	1	1	1	1	
5	Болт	4	4	4	2	
6	Гайка	4	4	4	2	
7 (8)	Хомут (пластина)	2	4	2	1	
9	Уголок	2	-	2	-	
10	Болт	-	-	-	-	
11	Гайка	-	-	-	-	
12	Уголок нижний	-	-	-	1	
13	Уголок верхний	-	-	-	1	
14	Болт М8×16,58	-	-	-	1	
15	Гака М8,5	-	-	-	1	
16	Пластина П1	-	-	-	2	
17	Болт М5×8,58	-	-	-	4	

Пояснения:

Тип крепления №1 - щитки знаков с несколькими вертикальными рядами скоб

Тип крепления №2 - щитки знаков с одним вертикальным рядом скоб

Тип крепления №3 - щитки знаков типа "УЗДП"

Тип крепления №4 - щиток знака 5.28

Согласовано

Взам. инв. №

Подп. и дата

Инв. № подл.

Изм.	Кол.уч.	Лист	№ док.	Подп.	Дата
Проверил		Жанибеков Г.			26.09.24
Исполнил		Басыкара Р.			26.09.24
Нормоконтроль		Отетлеуова И.			26.09.24

Заказ: №017-24

Строительство сливной станции для сброса сточных вод ассенизаторского транспорта с инженерной инфраструктурой на территории КОС (левобережной) г. Атырау

Организация дорожного движения

Стадия	Лист	Листов
РП	12	13

Виды дорожной разметки

ТОО КБ «МунайГаз Инжиниринг»

Виды разметок

1.1; 1.2

1.3

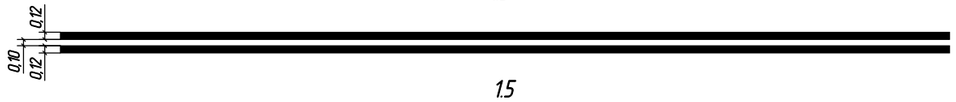

1.5

1.6

1.7

1.9

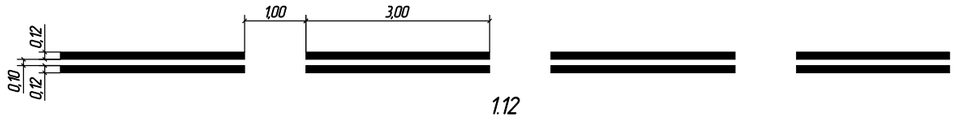

1.12

1.13

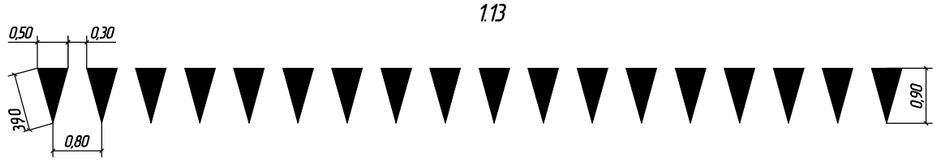

1.14.4

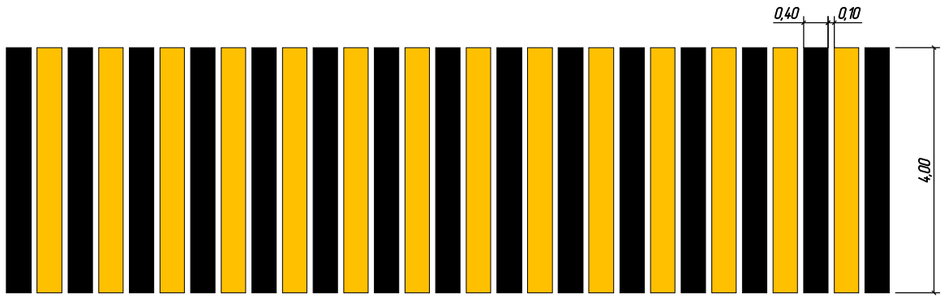

1.17.1

1.24.3

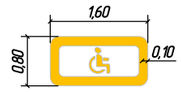

1.55.1

1.60.1

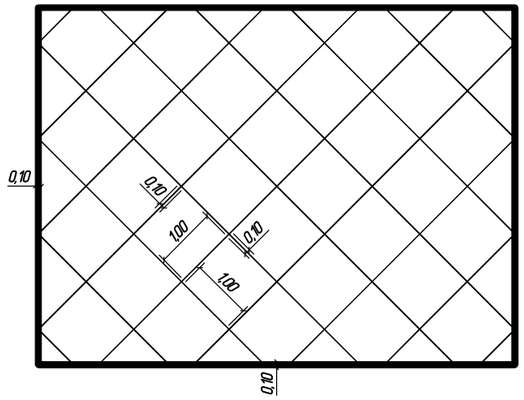

1.60.2

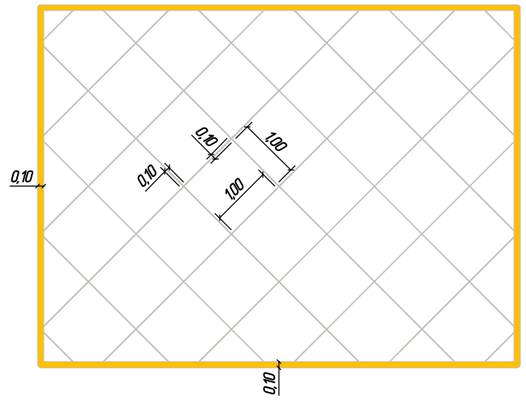

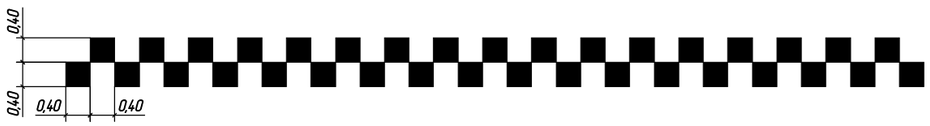

Примечание:
Разметка термопластиком с применением светоотражающих микрошариков дорожно-разметочной машиной марки Н-16

Изм.	Кол.уч.	Лист	№ док.	Подп.	Дата
Проверил		Жанибеков Г.			26.09.24
Исполнил		Басыкара Р.			26.09.24
Нормоконтроль		Отетлеуова И.			26.09.24

Заказ: №017-24

Строительство сливной станции для сброса сточных вод ассенизаторского транспорта с инженерной инфраструктурой на территории КОС (левобережной) г. Атырау

Организация дорожного движения	Стадия	Лист	Листов
	РП	13	13
Виды дорожной разметки	ТОО КБ «МунайГаз Инжиниринг»		

Согласовано

Взам. инв. №

Подп. и дата

Инв. № подл.