Заказчик КГУ Сырданьинский районный отдел жилищно-коммунального хозяйства, пассажирского транспорта и автомобильных дорог

Генеральный проектировщик ТОО "Димаш-Сервис" ЛИЦЕНЗИЯ 12 ГСЛ №0000454 Дата выдачи лицензии 20 июля 2007 г.

Заказ 03/1-25 АД
Экз ___

РАБОЧИЙ ПРОЕКТ
КАПИТАЛЬНЫЙ РЕМОНТ АВТОМОБИЛЬНЫХ ДОРОГ УЛИЦ ПОС. ТЕРЕНОЗЕК, СЫРДАРЬИНСКОГО РАЙОНА, КЫЗЫЛОРДИНСКОЙ ОБЛАСТИ

Том II
АЛЬБОМ 1

Автомобильные дороги

г. Кызылорда, 2025 г.

Заказчик КГУ Сырданьинский районный отдел жилищно-коммунального хозяйства, пассажирского транспорта и автомобильных дорог

Генеральный проектировщик ТОО "Димаш-Сервис" ЛИЦЕНЗИЯ 12 ГСЛ №0000454 Дата выдачи лицензии 20 июля 2007 г.

Заказ 03/1-25 АД
Экз ___

РАБОЧИЙ ПРОЕКТ
КАПИТАЛЬНЫЙ РЕМОНТ АВТОМОБИЛЬНЫХ ДОРОГ УЛИЦ ПОС. ТЕРЕНОЗЕК, СЫРДАРЬИНСКОГО РАЙОНА, КЫЗЫЛОРДИНСКОЙ ОБЛАСТИ

Том II
АЛЬБОМ 1

Директор ТОО "Димаш-Сервис" Сейтмаганбетов Ж.С.

Главный инженер проекта Ермаханов Е.Б.

г. Кызылорда, 2025 г.

Общие указания.

1. Рабочий проект на Капитальный ремонт автомобильных дорог улиц пос. Теренозек, Сырдарьинского района, Кызылординской области", разработан на основание Задание на проектирование утвержденного КГУ "Сырдарьинский районный отдел жилищно-коммунального хозяйства, пассажирского транспорта и автомобилных дорог" от "_03_" _февраля_ 2025 г.
2. По данным технического задания и по параметрам в соответствии со СП РК 3.03-01-2013 проектируемая автомобильная дорога относится к улице в жилой застройке и обеспечивает пропуск автомашин типовых серий.
3. Основаные проектные решения приняты на основании требований:
   - СП РК 3.03-101-2013 Автомобильные дороги
   - СП РК 3.01-101-2013 Градостроительства. Планировка и застройка городских и сельских населенных пунктов
   - СП РК 3.03-104-2014 Проектирование дорожных одежд нежесткого типа
   - СТ РК 1412-2010 Технические средства организации дорожного движения. Правила применения дорожных знаков, разметки, светофоров, дорожных ограждений и направляющих устройств
   - Типового проекта 503-0-86 Земляное полотно автомобильных дорог общего пользования
4. Исходные данные для разработки проекта:
   - Задание на проектирование от _03_ _февраля_ 2025 г.
   - Дефектная ведомость от _03_ _февраля_ 2025 г.
   - Материалы топогеодезических изыскании выполненная ТОО «Димаш-Сервис» в февраля месяца 2025 г.

   Природно -климатические условия:
   - Максимальная температура воздуха + 45,6 град.С
   - Минимальная температура воздуха - 37,2 град.С
   - Средняя температура наиболее холодной пятидневки - 25,6 град.С
   - Средняя продолжительность гроз в год - 32 часов
   - Расчетный максимальный напор ветра: повторяемость 1 раз в 10 лет для третьего (III) ветрового района - 65 даН/м2 (30 м/сек)
   - Вес снегового покрова на 1 м2 горизонтальной поверхности земли (СНиП 2.01.07-85*) для первого снегового района - 0.5 кПа;
   - Расчетная толщина стенки гололеда -15 мм (III район по гололеду)
   - Сейсмичность района строительства - 5 баллов;
   - Грунты: несущий слой - песок пылеватый средней плотности (объемный вес γ II=18,03 КН/м3, С= 0,72 кПа, угол внутреннего трения φII=15, модуль деформации Е=9,2 МПа);
   - Тип засоление грунтов - сульфатный;
   - Нормативная глубина промерзания грунтов:
   - суглинки - 109 см
   - пески - 133 см

Проект выполнен в соответствии с действующими нормами и правилами и предусматривает мероприятия, обеспечивающие взрыво пожарную и пожарную безопасность при эксплуатации объекта

ГИП Ермаханов Е

Ведомость ссылочных и прилагаемых документов

Обозначение	Наименование	Примечан.
	Ссылочные документы	
СН РК 3.01-01-2013	Градостроительства. Планировка и застройка городских и сельских населенных пунктов	
СН РК 3.03-01-2013	Автомобильные дороги	
СН РК 3.03-04-2014	Проектирование дорожных одежд нежесткого типа	
СТ РК 1412-2017	Технические средства организации дорожного движения	
СТ РК 1125-2002	Знаки дорожные	
серия 3.503.9-80	Опоры дорожных знаков на автомобильных дорогах	
	Прилагаемые документы	
3.503.1-96	Конструкции сопряжения. Сборные железобетонные элементы. Рабочие чертежи	
3.503.1-196	Укрепление русел, конусов и откосов насыпи у малых и средних мостов и водопропускных труб	
3.501.1-144	Трубы водопропускные железобетонные круглые для автомобильных дорог	

5. Технические нормативы:
   - Протяженность - 3,847 км
     ул Муратбаева-0,515 км, ул Жамбыл-0,669 км, ул Жамбыл-0,752 км, пер Жамбыл-0,140 км, ул Казахская 1-0,235 км, ул Казахская 2-0,105 км, ул Амангельды 1-0,165 км, ул Амангельды 2-0,422 км, ул Наурыз-0,230 км, Жастар-0,183 км, ул Куттыбаева-0,100 км, пер Муратбаева-0,086 км, ул Кундызбаева-0,245 км
   - Ширина дорожной одежды - 3,5; 4,0; 5,0; 5,5; 6,0 м
   - Ширина полосы движения - 1х3,5; 1х4,0; 2х2,75; 2х3,0 м
   - Ширина укрепления обочины - 2х0,5 м
   - Ширина земляного полотна - 4,5; 5,0; 6,0; 6,5; 7,0 м
   - Расчетная скорость движения - 20, 30, 40 км/час
   - Поперечный уклон проезжей части - 0,15%
   - Поперечный уклон обочины - 0,40%
   - Тип дорожной одежды - усовершенствованно-облегченный тип
   - Вид покрытия - асфальтобетонное

Ведомость чертежей основного комплекта

Лист	Наименование	Примечание
1	Общие данные	
2	Ситуационная схема	
3	План трассы	
4	Продольный профиль автомобильной дороги	
5	Поперечный профиль автодороги	
6	Поперечный профиль конструкции дорожной одежды	
7	Устройство металлической трубы d325	
8	План обустройства	
9	Дорожные знаки. Спецификация	
10	Дорожные разметки	
11	Схема размещения дорожных знаков. Стойки металлические	
12	Узлы крепления щитков знаков к стойке	
13	Наращивание существующих колодцев	
14		
15		
16		
17		
18		
19		
20		

Взам. инв.№ | Подпись и дата | Инв. № подл.

Изм.	Лист	№ документа	Подпись	Дата	П 03/1-25 АД			
					Капитальный ремонт автомобильных дорог улиц пос. Теренозек, Сырдарьинского района, Кызылординской области			
Разработ.		Рахметов Б.		02.25	Капитальный ремонт	Стадия	Лист	Листов
Проверил		Ермаханов Е		02.25		РП	1	13
Н. контр.		Рахатов А.		02.25				
ГИП		Ермаханов Е.		02.25	ОБЩИЕ ДАННЫЕ	ТОО "Димаш-Сервис" г. Кызылорда 2025 г.		

Формат А3

СИТУАЦИОННАЯ СХЕМА

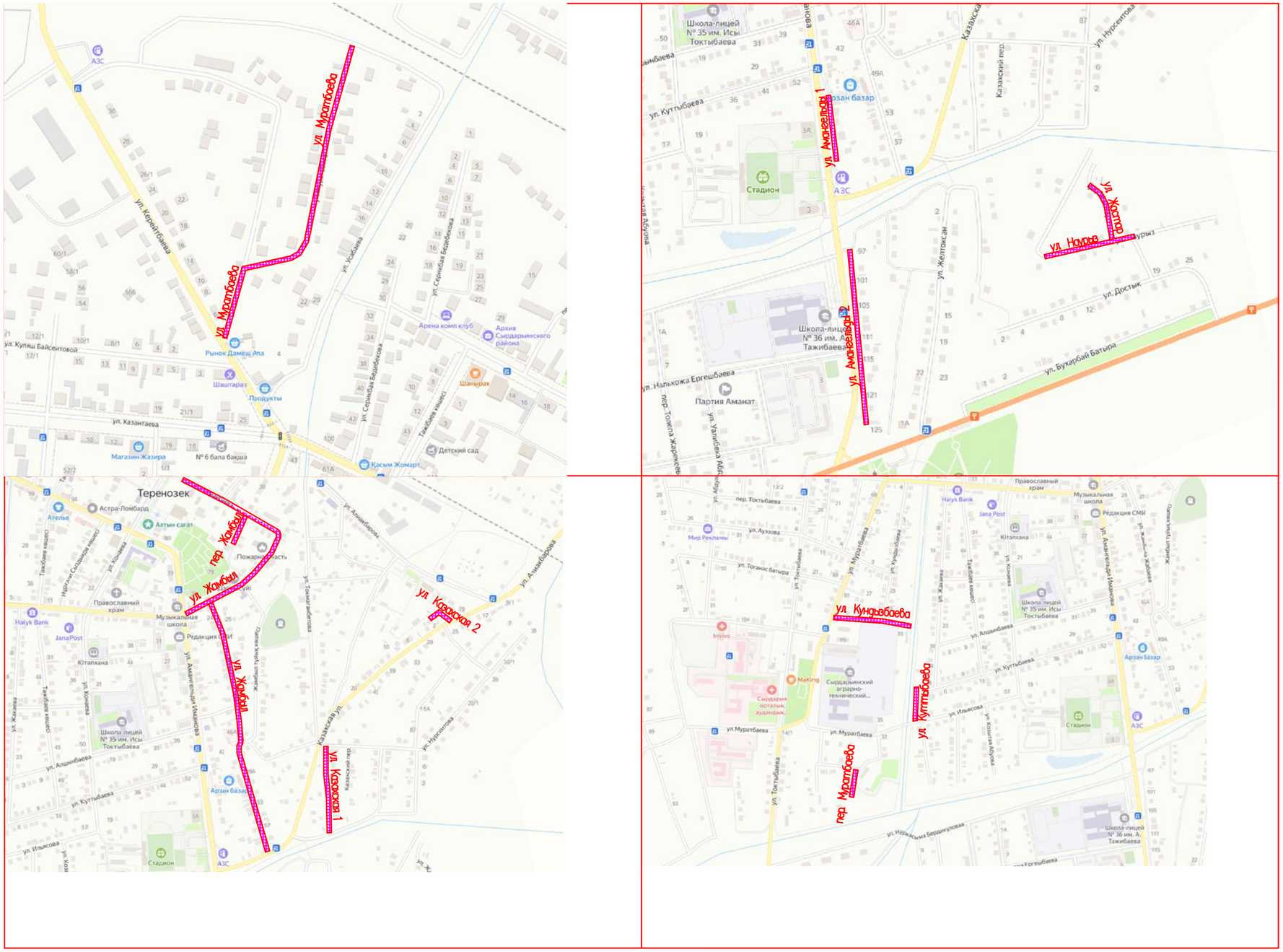

Изм.	Лист	№ документа	Подпись	Дата	П 03/1–25 АД		
					Капитальный ремонт автомобильных дорог улиц пос. Теренозек, Сырдарьинского района, Кызылординской области		
Разработ.		Рахметов Б.		02.25	Капитальный ремонт	Стадия	Лист	Листов
Проверил		Ермаханов Е.		02.25		РП	2	13
				02.25				
Н. контр.		Рахатов А.		02.25	СИТУАЦИОННАЯ СХЕМА	ТОО "Димаш-Сервис" г. Кызылорда 2025 г.	

Взам. инв.№

Подпись и дата

Инв. № подл.

Формат А3

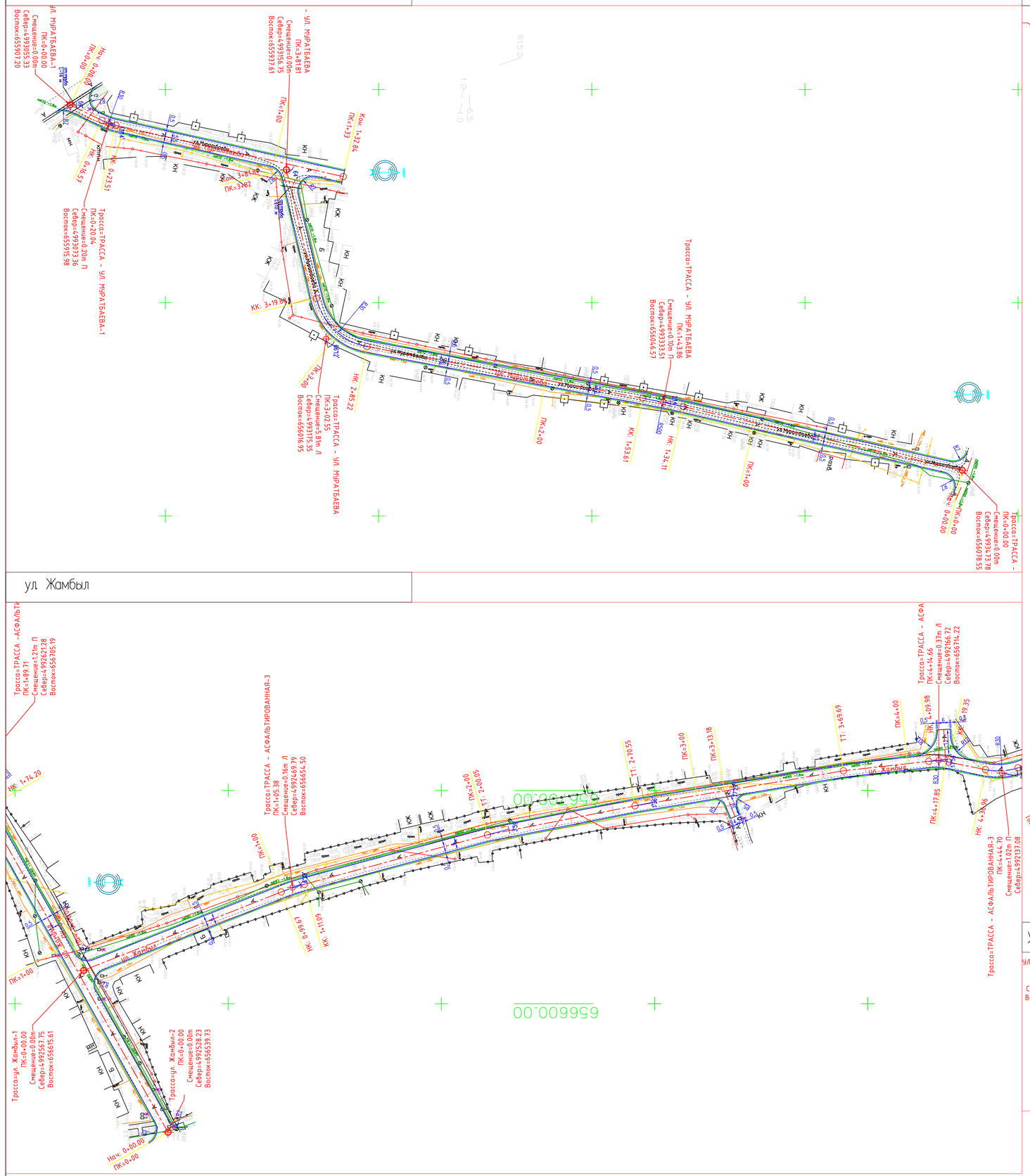

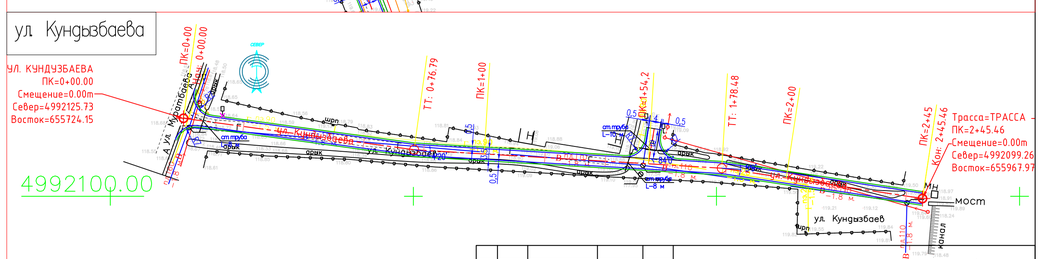

					П 03/1-25 АД		
Изм.	Лист	№ документа	Подпись	Дата	Капитальный ремонт автомобильных дорог улиц пос. Теренозек, Сырдарьинского района, Кызылординской области		
Разработ.		Рахметов Б.		02.25		Стадия	Лист	Листов
Проверил		Ермаханов Е.		02.25	Капитальный ремонт	РП	3.1	13
				02.25				
Н. контр.		Рахатов А.		02.25	ПЛАН ТРАССЫ М1:1000	ТОО "Думан-Сервис" г. Кызылорда 2025 г.		

Формат А1

ул. Жамбыл, ул. Амангельды-1

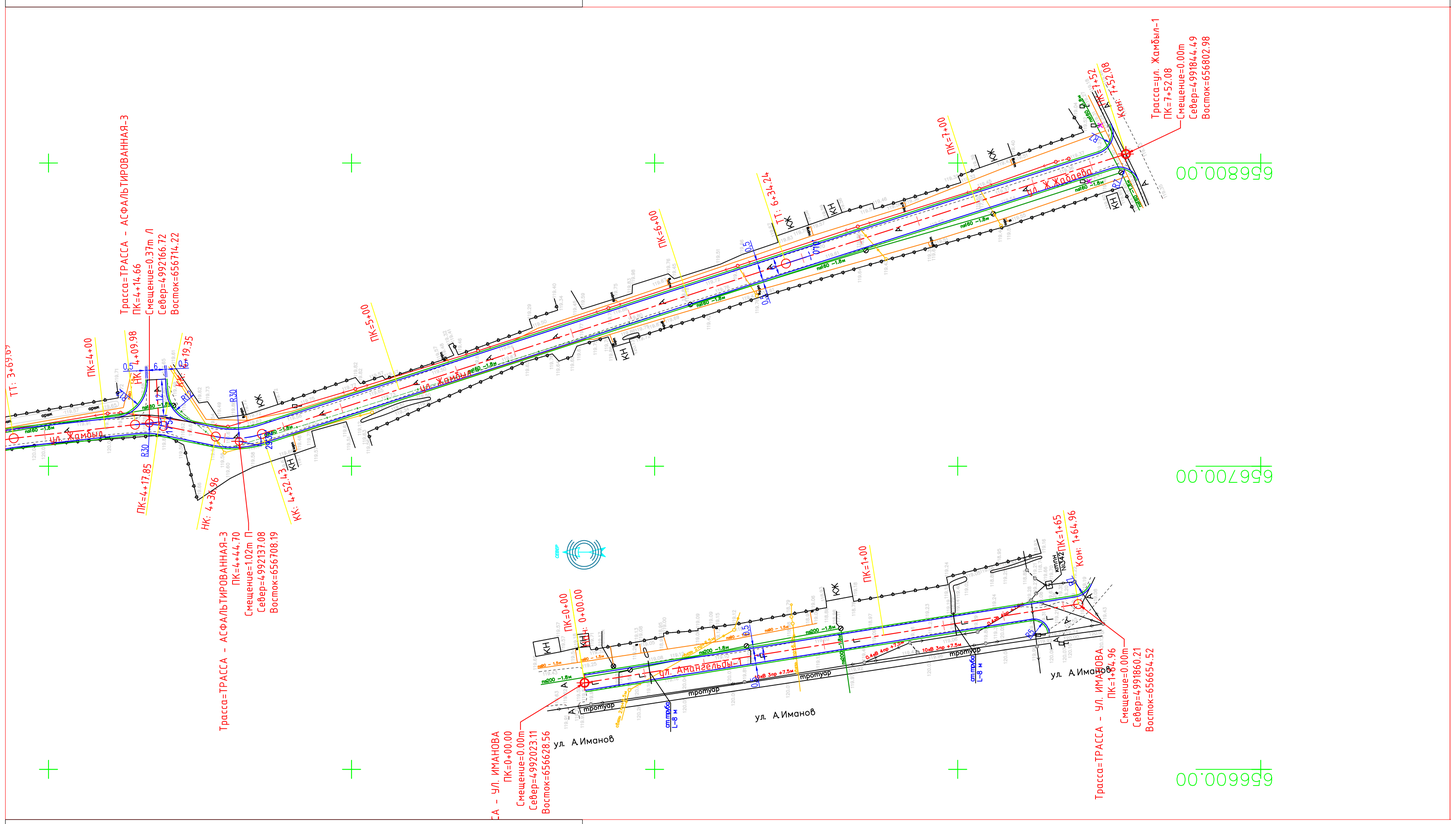

ул. Казахская-1

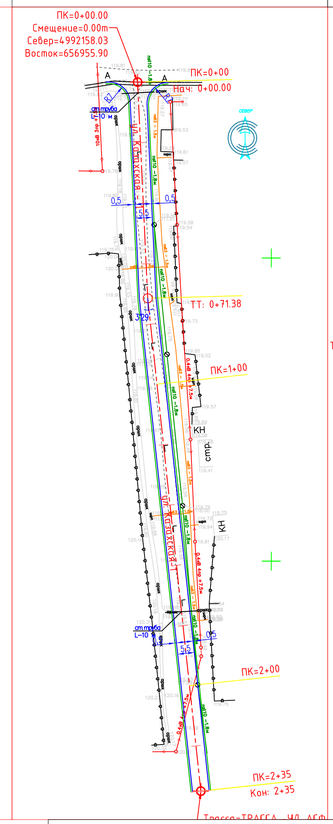

ул. Казахская-2

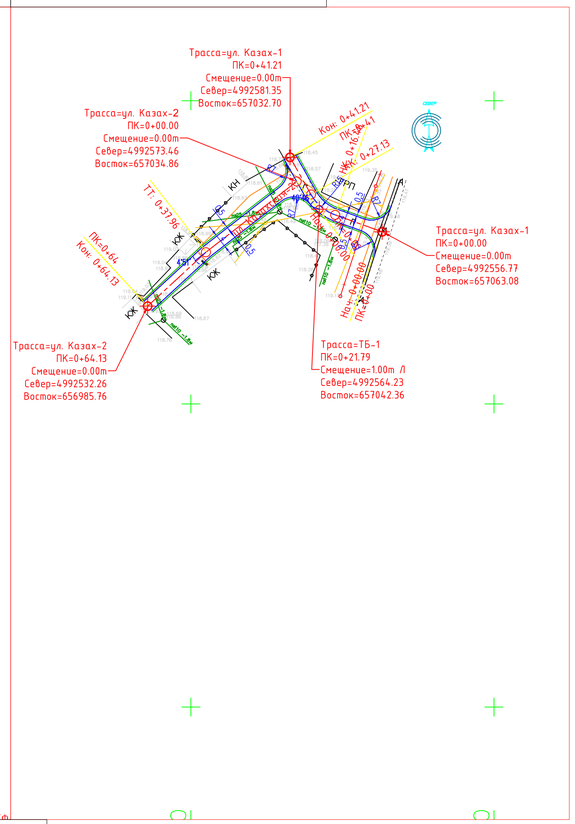

ул. Амангельды-2

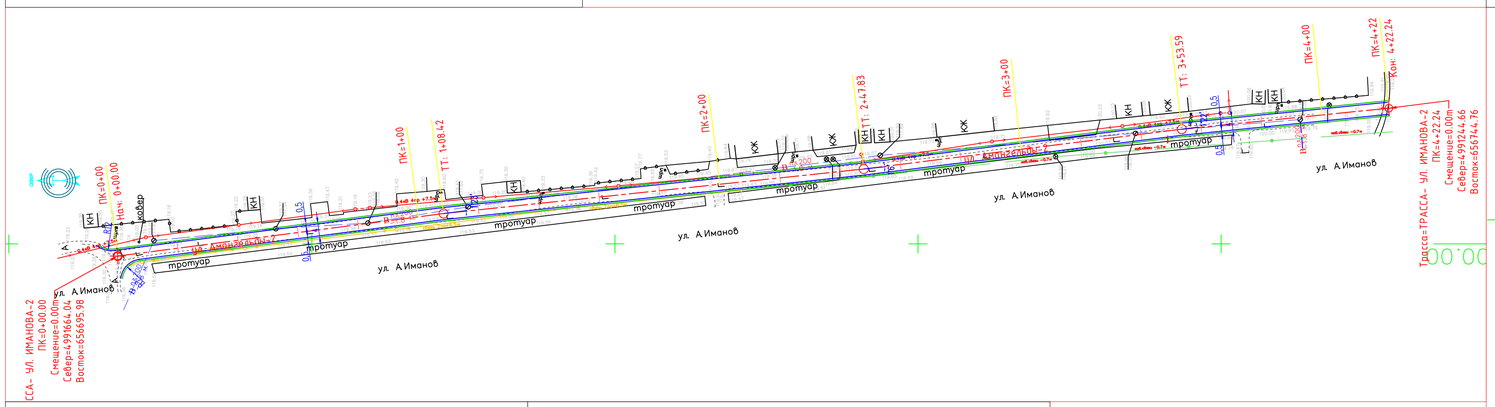

ул. Наурыз-Жастар

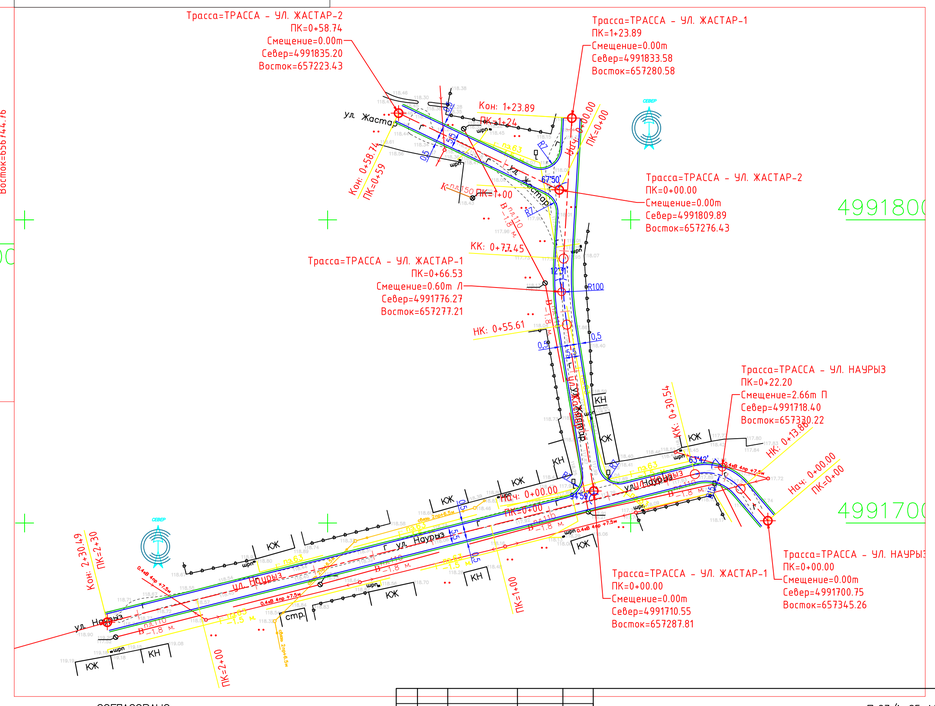

ул. Куттыбаева

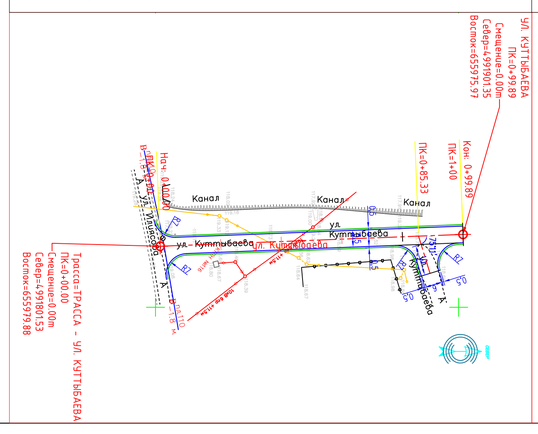

пер. Муратбаева

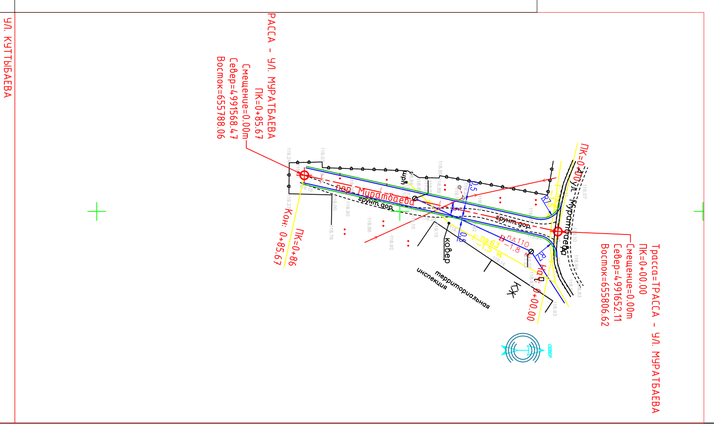

СОГЛАСОВАНО
Руководитель КГУ Сырдарьинский районный отдел жилищно-коммунального хозяйства, пассажирского транспорта и автомобильных дорог
_____ Бакытжанулы М.

					П 03/1-25 АД			
Изм.	Лист	№ документа	Подпись	Дата	Капитальный ремонт автомобильных дорог улиц пос. Теренсазек Сырдарьинского района, Кызылординской области			
Разработ.		Рахметов Б.		02.25	Капитальный ремонт	Стадия	Лист	Листов
Проверил		Ермаханов Е.		02.25		РП	3.2	13
				02.25				
Н. контр.		Рахатов А.		02.25	ПЛАН ТРАССЫ М:1000	ТОО "Димаш-Сервис" г. Кызылорда 2025 г.		

Формат А1

КАПИТАЛЬНЫЙ РЕМОНТ АВТОМОБИЛЬНЫХ ДОРОГ УЛИЦ ПОС. ТЕРЕНОЗЕК, СЫРДАРЬИНСКОГО РАЙОНА, КЫЗЫЛОРДИНСКОЙ ОБЛАСТИ

Тип 1

ул. Муратбаева, ул. Жамбыл, пер. Жамбыл, ул. Жамбыл, ул. Казахская–1, ул. Амангельды–1, ул. Наурыз–Жастар, ул. Куттыбаева, пер. Муратбаева

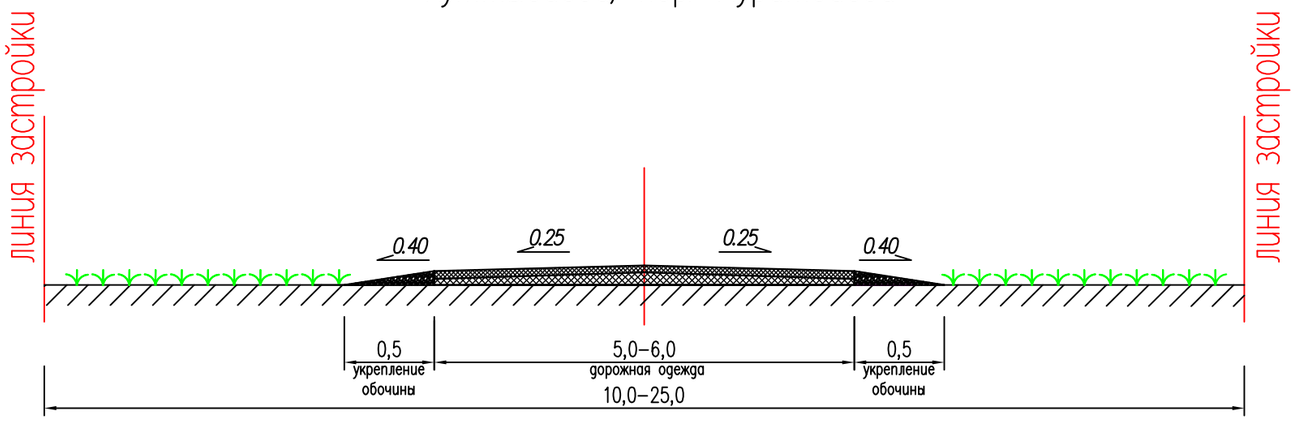

Тип 2

ул. Казахская–2, ул. Амангельды–2, ул. Кундызбаева

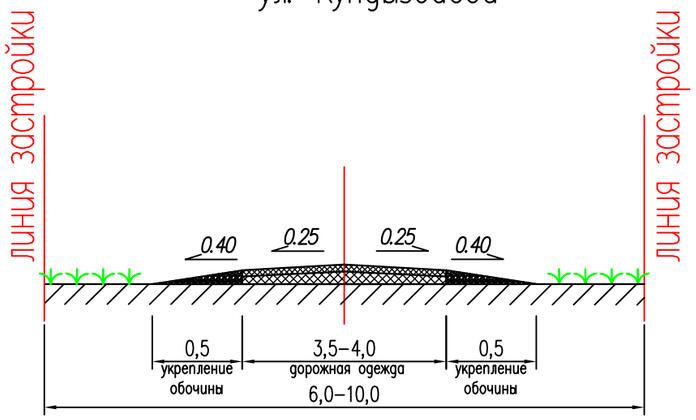

СОГЛАСОВАНО
Руководитель КГУ Сырдарьинский районный отдел строительства, архитектуры и градостроительства
Висембаев Н.

СОГЛАСОВАНО
Руководитель КГУ Сырдарьинский районный отдел жилищно-коммунального хозяйства, пассажирского транспорта и автомобильных дорог
Бакытжанулы М.

					П 03/1–25 АД			
Изм.	Лист	№ документа	Подпись	Дата	Капитальный ремонт автомобильных дорог улиц пос. Теренозек, Сырдарьинского района, Кызылординской области			
Разработ.		Рахметов Б.		02.25	Капитальный ремонт	Стадия	Лист	Листов
Проверил		Ермаханов Е.		02.25		РП	5	13
				02.25				
Н. контр.		Рахатов А.		02.25	Поперечный профиль автодороги	ТОО "Димаш-Сервис" г. Кызылорда 2025 г.		

Взам. инв.№

Подпись и дата

Инв. № подл.

Формат А3

Типы	Схема	Местоположение ПК+	Наименование слоев	Толщина слоев
Тип 1	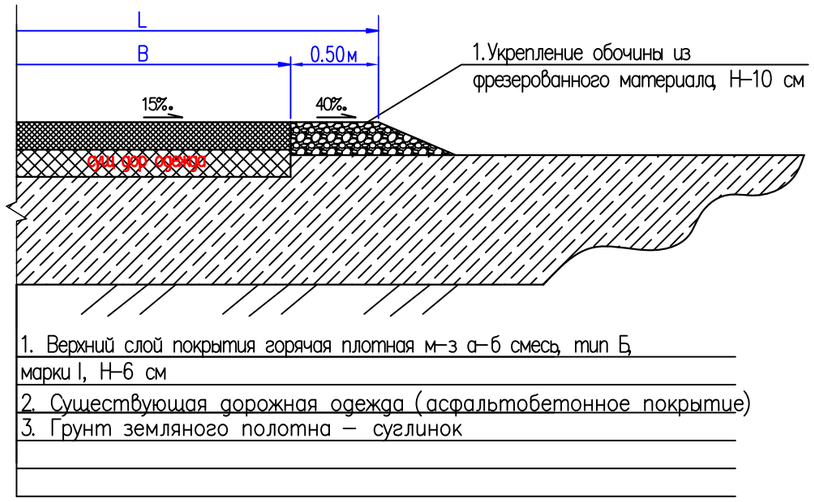	ул. Жамбыл ПК0+00–ПК1+20 ПК5+52–ПК6+69 ул. Жамбыл ПК4+09–ПК7+52	1. Верхнее покрытие – горячая плотная мелкозернистая асфальтобетонная смесь, тип Б, марки I, H-6 см, E=3200 МПа, СТ РК 1225-2019 2. Существующая дорожная одежда (асфальтобетонное покрытие) 3. Грунт земляного полотна (суглинок), E=61 МПа	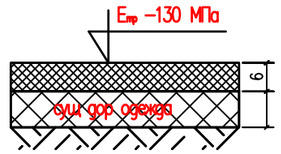
Тип 2	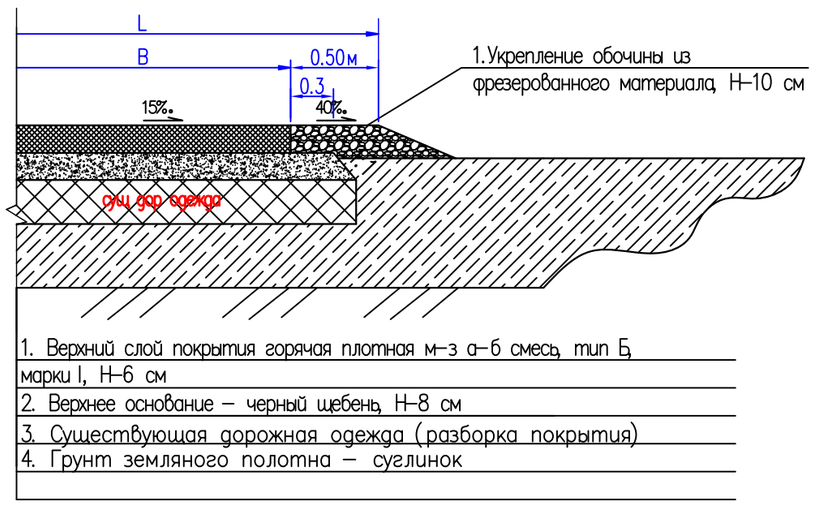	ул. Муратбаева ПК0+00–ПК1+33 ПК0+00–ПК3+82 ул. Жамбыл ПК1+20–ПК5+52 пер. Жамбыл ПК0+00–ПК1+40 ул. Жамбыл ПК0+00–ПК4+09 ул. Амангельды-1 ПК0+00–ПК1+65 ул. Амангельды-2 ПК0+00–ПК4+22	1. Верхнее покрытие – горячая плотная мелкозернистая асфальтобетонная смесь, тип Б, марки I, H-6 см, E=3200 МПа, СТ РК 1225-2019 2. Верхнее основание – черный щебень , H-8 см, E=800 МПа, СТ РК 1215-2003 3. Существующая дорожная одежда 4. Грунт земляного полотна (суглинок), E=61 МПа	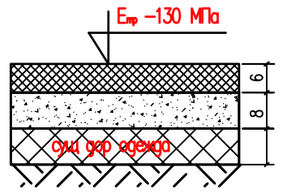

Таблица расхода материалов на 1 м2

№ типа	Покрытие		Основание				
	Плотная м-з, а-б смесь, H-6 см	Пористая к-з, а-б смесь, H-6 см	Черный щебень, H-8 см	Гравийно-песчаная смесь, H-20 см		Песок средней крупности, H-15 см	
	ЭСН РК 8.02-01-2015						
	11-270602-0301	11-270602-0306	11-270602-0103	11-270401-0102		11-270401-0101	
	Плотная м-з, а-б смесь	Пористая к-з, а-б смесь	Черный щебень	Гравийно-песчаная смесь	Вода	Песок средней крупности	Вода
	т	т	т	м3	м3	м3	м3
1	0.1450	–	–	–	–	–	–
2	0.1450	–	0.1707	–	–	–	–
3	0.1450	–	0.1707	0.2440	0.0140	–	–

Изм.	Лист	№ документа	Подпись	Дата	П 03/1-25 АД			
					Капитальный ремонт автомобильных дорог улиц пос. Теренозек, Сырдарьинского района, Кызылординской области			
Разработ.		Рахметов Б.		02.25	Капитальный ремонт	Стадия	Лист	Листов
Проверил		Ермаханов Е.		02.25		РП	6.1	13
				02.25				
Н. контр.		Рахатов А.		02.25	Поперечный профиль конструкции дорожной одежды	ТОО "Димаш-Сервис" г. Кызылорда 2025 г.		

Формат А3

Типы	Схема	Местоположение ПК+	Наименование слоев	Толщина слоев
Тип 1	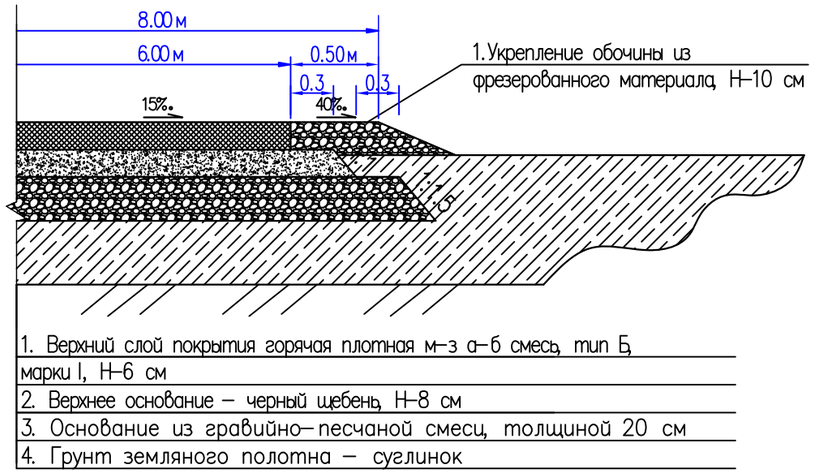	ул. Казахская-1 ПК0+00–ПК2+35 ул. Казахская-2 ПК0+00–ПК0+41 ул. Казахская-2 ПК0+00–ПК0+64 ул. Наурыз ПК0+00–ПК2+30 ул. Жастар ПК0+00–ПК1+24 ул. Жастар ПК0+00–ПК0+59 ул. Куттыбаева ПК0+00–ПК1+00 пер. Муратбаева ПК0+00–ПК0+86 ул. Кундызбаева ПК0+00–ПК2+45	1. Верхнее покрытие – горячая плотная мелкозернистая асфальтобетонная смесь, тип Б, марки I, Н-6 см, Е=3200 МПа, СТ РК 1225-2019 2. Верхнее основание – черный щебень , Н-8 см, Е=800 МПа, СТ РК 1215-2003 3. Нижнее основание – гравийно-песчаная смесь, Н-20 см, Е=180 МПа, СТ РК 1549-2006 4. Грунт земляного полотна (суглинок), Е=61 МПа	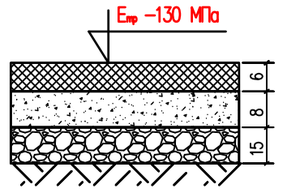

СОГЛАСОВАНО
Руководитель КГУ Сырдарьинский районный отдел жилищно-коммунального хозяйства, пассажирского транспорта и автомобильных дорог
_____ Бакытжанулы М.

Таблица расхода материалов на 1 м2

№ типа	Покрытие		Основание				
	Плотная м-з, а-б смесь, Н-6 см	Пористая к-з, а-б смесь, Н-6 см	Черный щебень, Н-8 см	Гравийно-песчаная смесь, Н-20 см		Песок средней крупности, Н-15 см	
	ЭСН РК 8.02-01-2015						
	11-270602-0301	11-270602-0306	11-270602-0103	11-270401-0102		11-270401-0101	
	Плотная м-з, а-б смесь	Пористая к-з, а-б смесь	Черный щебень	Гравийно-песчаная смесь	Вода	Песок средней крупности	Вода
	т	т	т	м3	м3	м3	м3
1	0.1450	–	–	–	–	–	–
2	0.1450	–	0.1707	–	–	–	–
3	0.1450	–	0.1707	0.2440	0.0140	–	–

Изм.	Лист	№ документа	Подпись	Дата	П 03/1-25 АД			
					Капитальный ремонт автомобильных дорог улиц пос. Теренозек, Сырдарьинского района, Кызылординской области			
Разработ.		Рахметов Б.		02.25	Капитальный ремонт	Стадия	Лист	Листов
Проверил		Ермаханов Е.		02.25		РП	6.2	13
				02.25				
Н. контр.		Рахатов А.		02.25	Поперечный профиль конструкции дорожной одежды	ТОО "Димаш-Сервис" г. Кызылорда 2025 г.		

Формат А3

ПЛАН

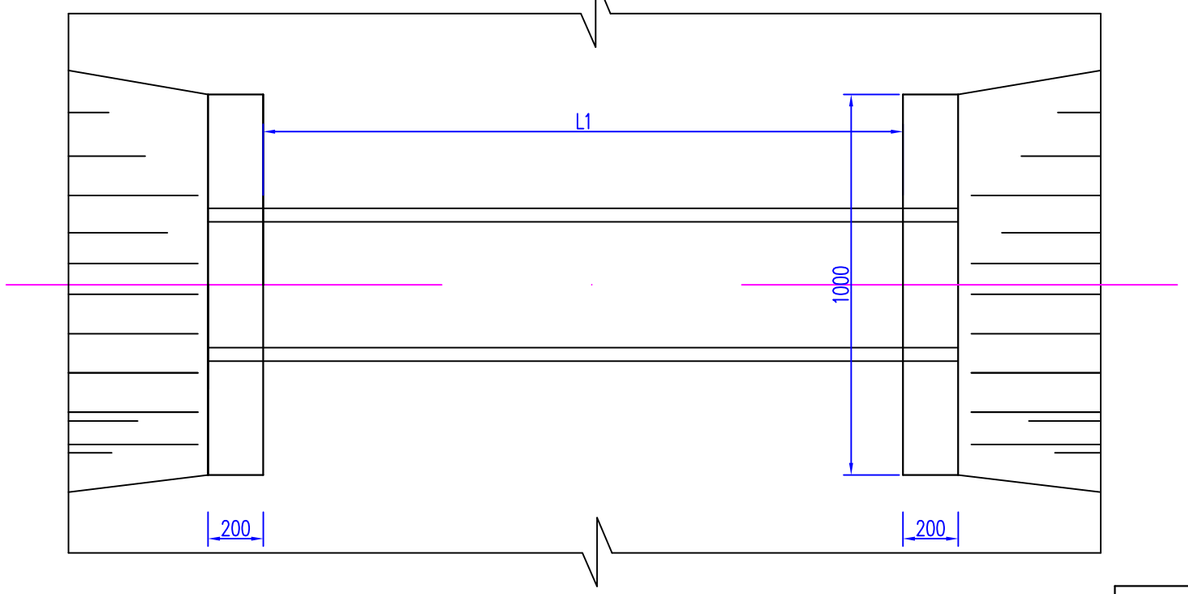

РАЗРЕЗ 1–1

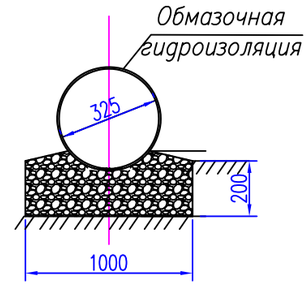

ФАСАД

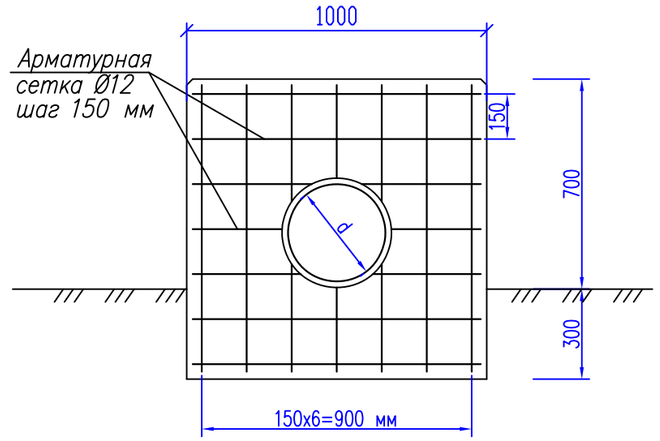

ПРОДОЛЬНЫЙ РАЗРЕЗ ПО ОСИ ТРУБЫ

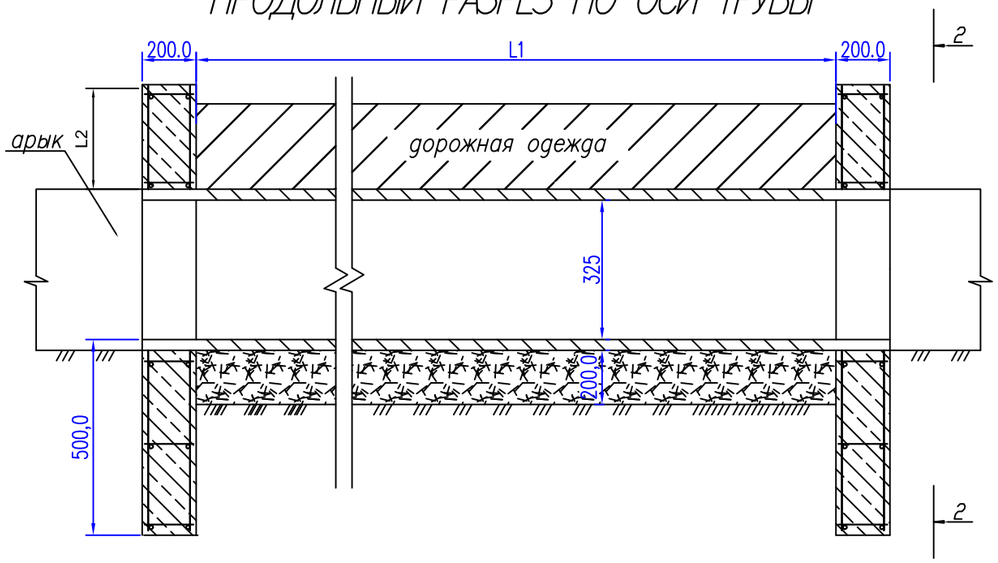

Ведомость объемов работ (на 1 ед.)

N п/п	Показатели	ед изм	кол–во		
			8м	10м	14м
	Тело трубы				
1	Рытье котлована экскаватором в грунтах 2 группы	м3	4.3	5.4	7.56
2	Устройство гравийно–песчаной подушки	м3	1.6	2.0	2.8
3	Укладка стальной трубы	шт/пм	1/8	1/10	1/14
4	Обмазочная гидроизоляция	м²	2.9	3.4	4.76
5	Оклеечная гидроизоляция	м²	8.2	10.2	14.28
	Всего количество труб	шт	7	3	1

Спецификация элементов конструкций

Поз.	Обозначение	Наименование	ед. изм	кол–во			Примечание
1	Стальные трубы Ø325	ГОСТ 10704–91	пм	8м	10м	14м	толщина трубы 6,0 мм
2	Арматура Ø12 мм.	ГОСТ 5781–28	пм	56	56	56	
3	Бетон кл. 30		м3	0.4	0.4	0.4	

ПРИМЕЧАНИЕ

1. Трубы металлические по ГОСТ 10704–91
2. Портальные стенки из монолитного бетона В30
3. Все размеры в мм.

Взам. инв. №	
Подпись и дата	
Инв. № подл.	

Изм.	Лист	№ документа	Подпись	Дата	П 03/1–25 АД			
					Капитальный ремонт автомобильных дорог улиц пос. Теренозек, Сырдарьинского района, Кызылординской области			
Разработ.		Рахметов Б.		02.25	Разрез по оси трубы. План. Фасад. Спецификация элементов	Стадия	Лист	Листов
Проверил		Ермаханов Е.		02.25		РП	7	13
				02.25				
Н. контр.		Рахатов А.		02.25	Устройство металлической трубы d325	ТОО "Димаш–Сервис" г. Кызылорда 2025 г.		

Формат А3

ул. Муратбаева

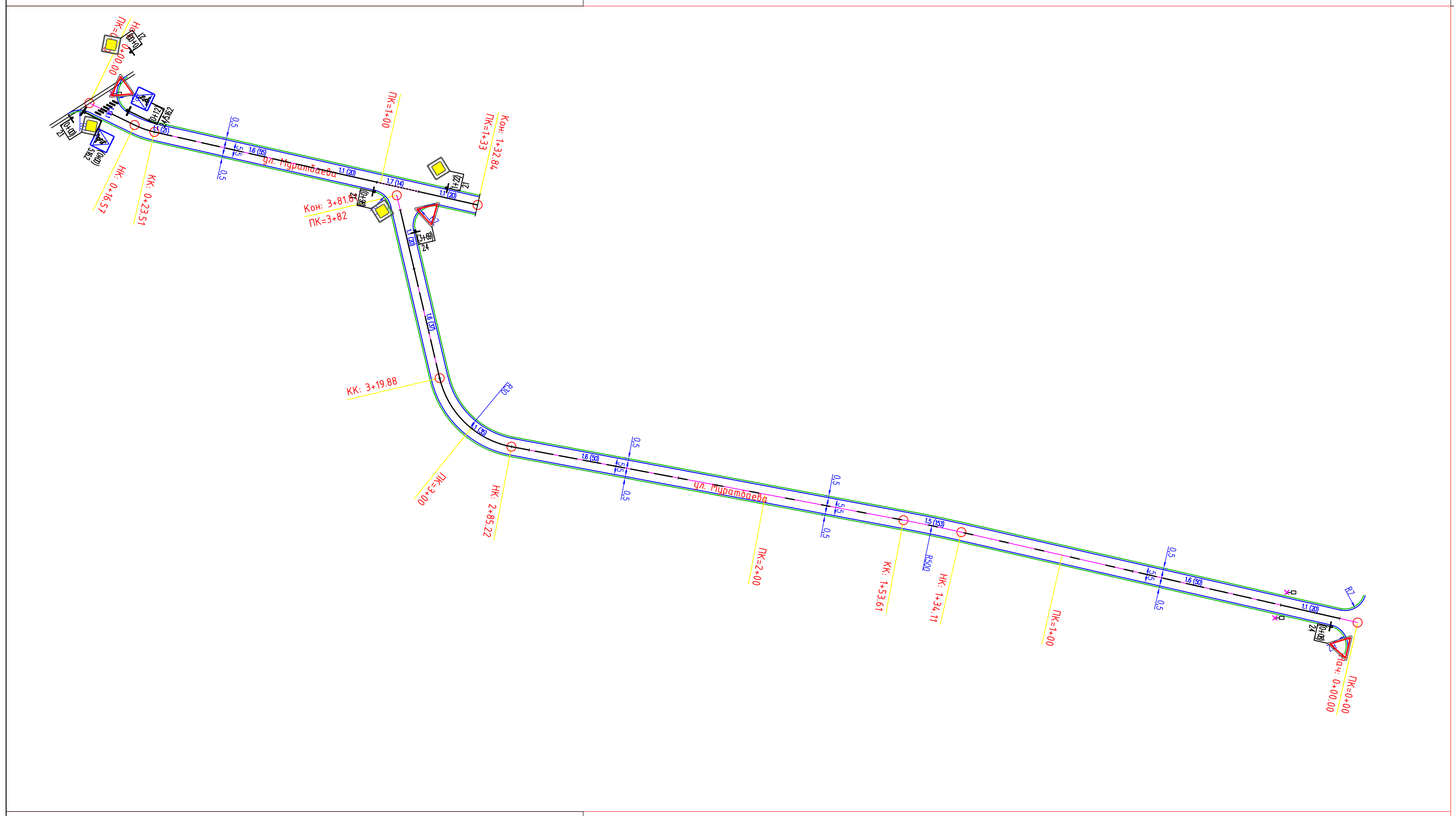

ул. Жамбыл, пер. Жамбыл

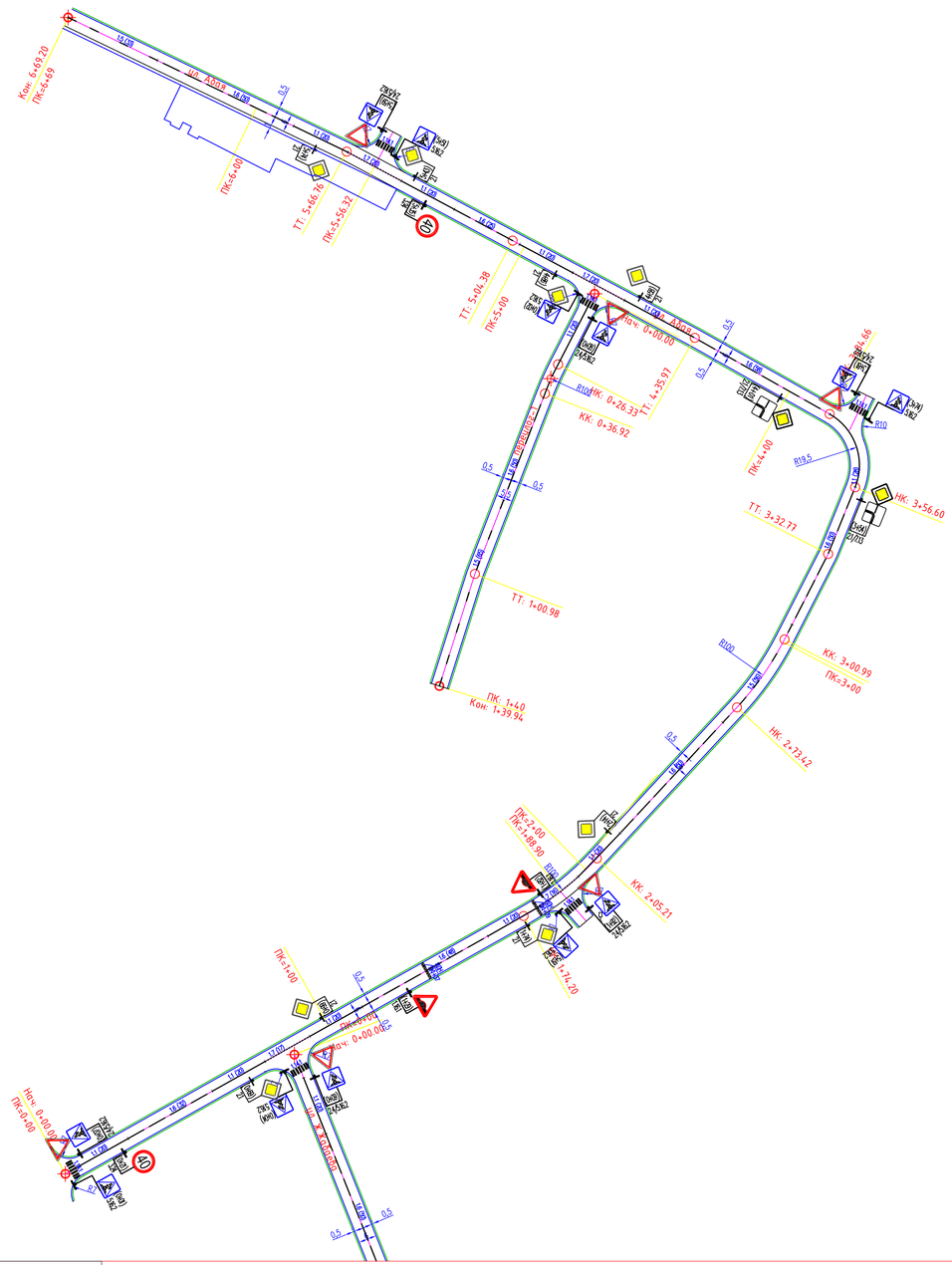

ул. Жамбыл

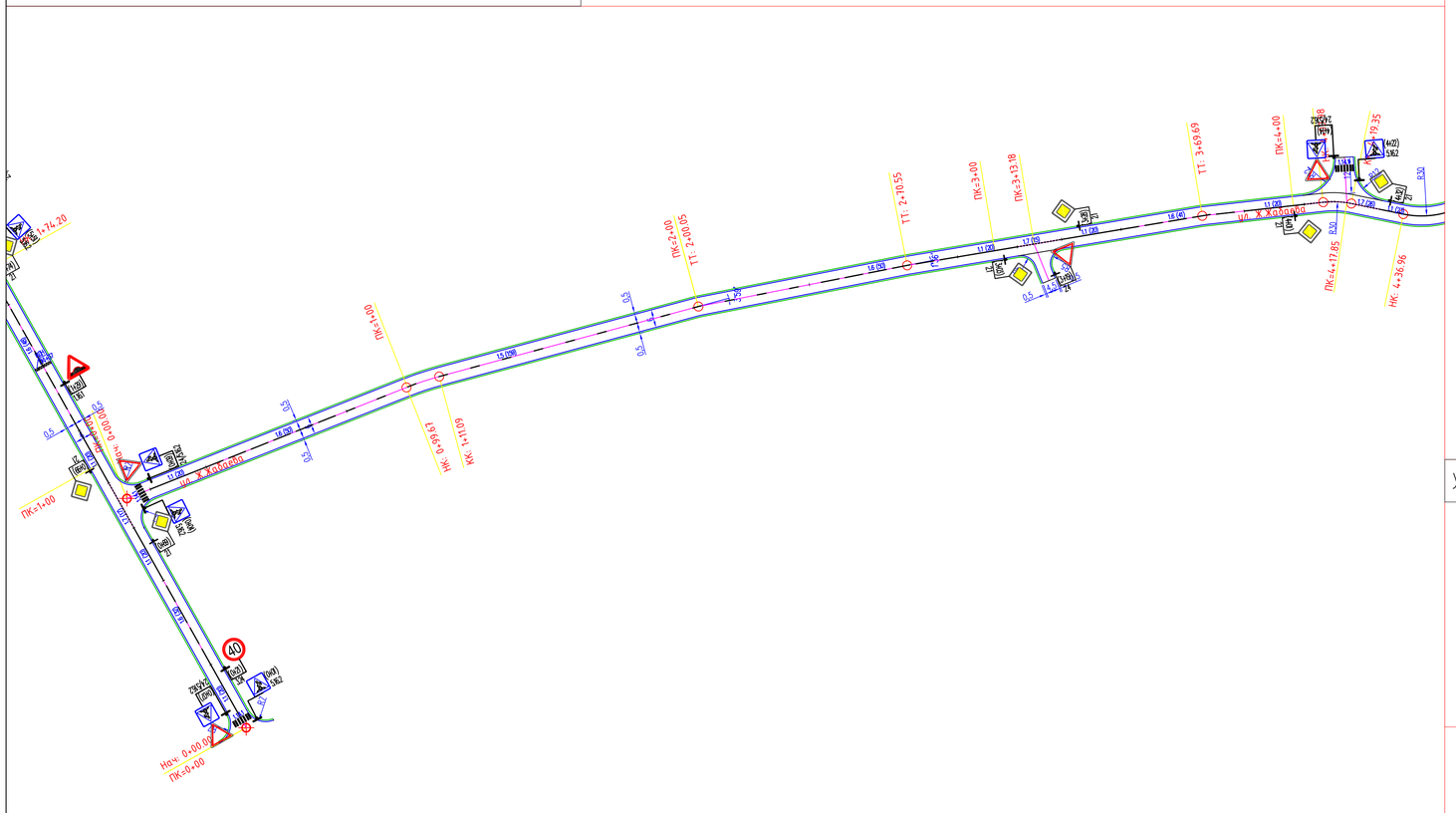

ул. Кундызбаева

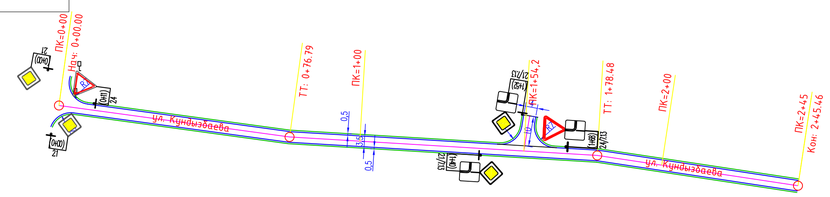

					П 03/1-25 АД		
Изм.	Лист	№ документа	Подпись	Дата	Капитальный ремонт автомобильных дорог улиц пос. Теренозек, Сырдарьинского района, Кызылординской области		
Разработ.		Рахметов Б.		02.25	Капитальный ремонт	Стадия	Лист	Листов
Проверил		Ермаханов Е.		02.25		РП	8.1	13
				02.25				
Н. контр.		Рахатов А.		02.25	ПЛАН ОБУСТРОЙСТВА М1:1000	ТОО "Димаш-Сервис" г. Кызылорда 2025 г.	

Формат А1

ул. Жамбыл, ул. Амангельды-1

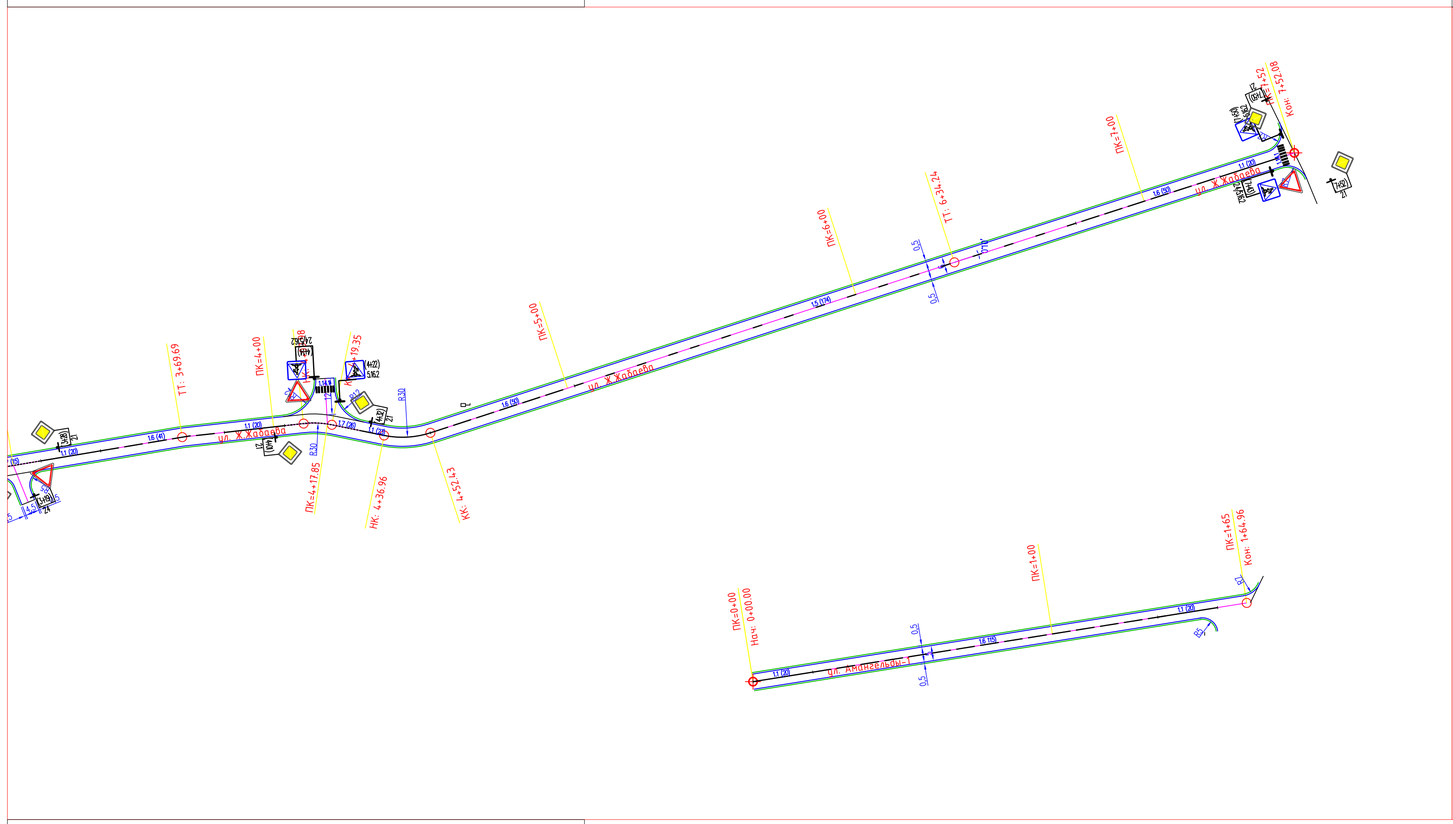

ул. Казахская-1

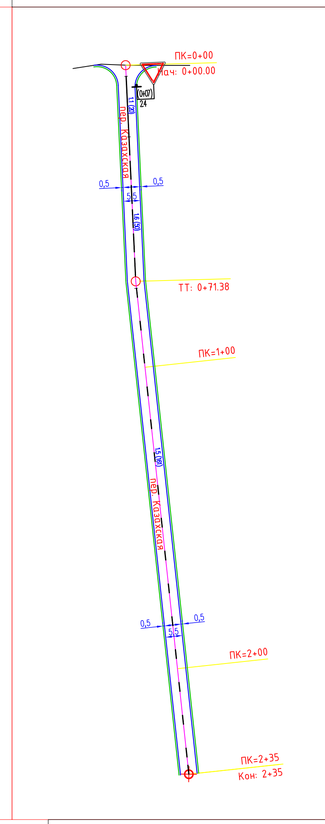

ул. Казахская-2

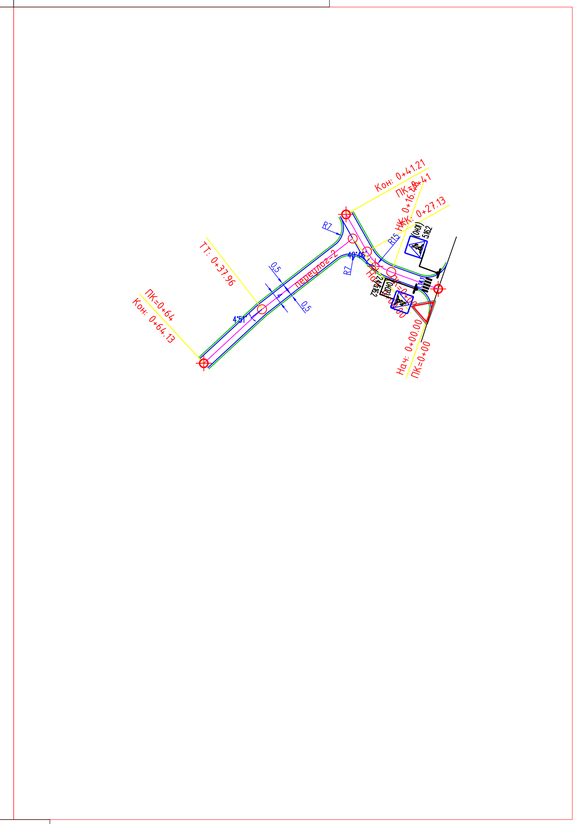

ул. Амангельды-2

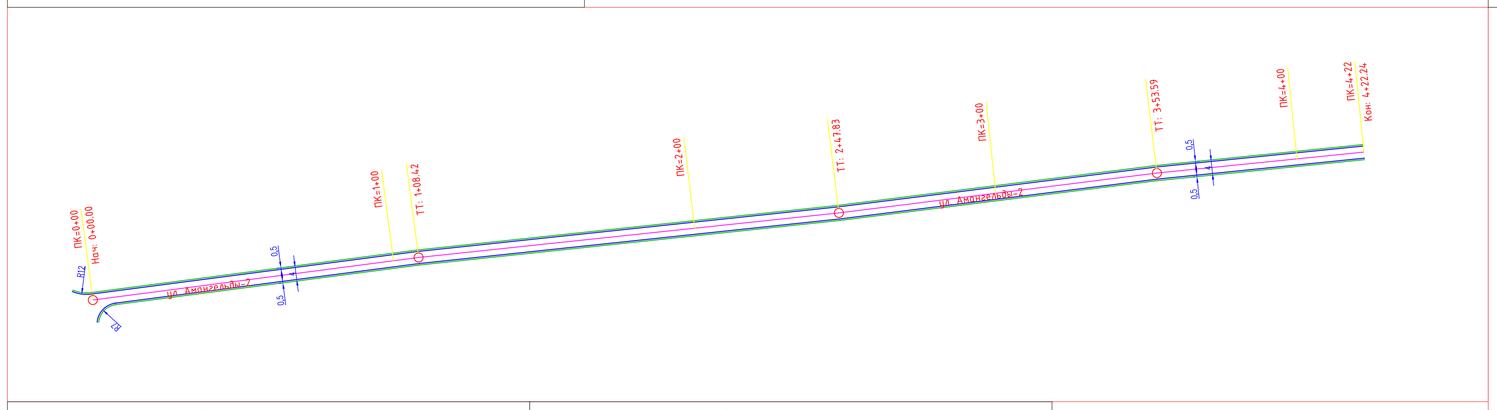

ул. Наурыз-Жастар

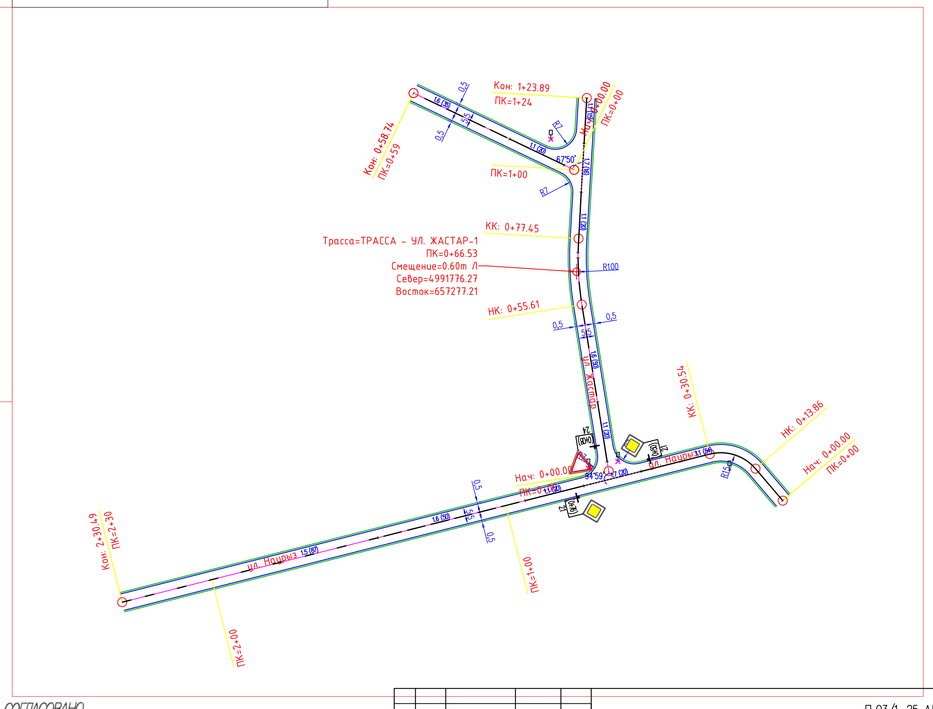

ул. Куттыбаева

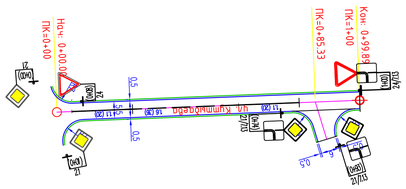

пер. Муратбаева

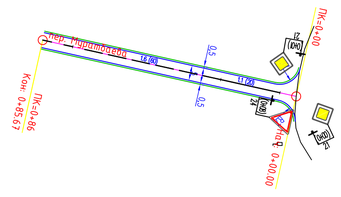

СОГЛАСОВАНО

План обустройства
Сыздария ауд-ны әкім-нің
мем. мек. бол. м-ры

							П 03/1-25 АД
Изм.	Лист	№ документа	Подпись	Дата	Капитальный ремонт автомобильных дорог улиц пос. Теренсазек Сырдарьинского района Кызылординской области		
Разработ.		Рахметов Б.		02.25	Капитальный ремонт	Стадия	Лист	Листов
Проверил		Ермаханов Е.		02.25		РП	8.2	13
				02.25				
Н. контр.		Рахатов А.		02.25	ПЛАН ОБУСТРОЙСТВА М1:1000	ТОО "Димаш-Сервис" г. Кызылорда 2025 г.	

Формат А1

СКМ 1.35			СКМ 2.35				
1.16.1	2.4	3.24	2.1	5.16.2	2.1–7.13	2.4–5.16.2	2.4–7.13
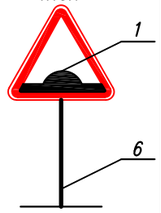	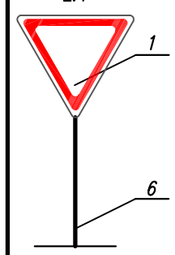	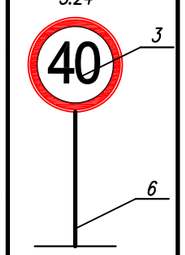	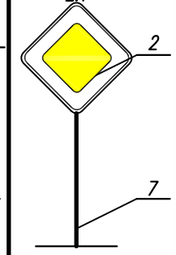	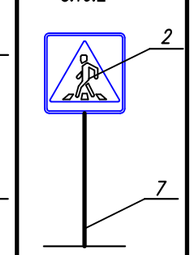	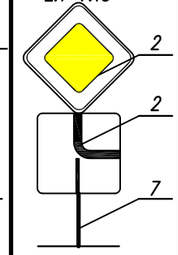	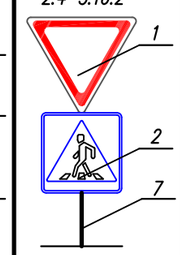	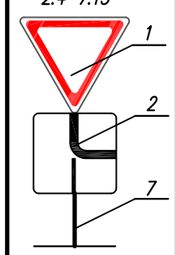
2 шт.	16 шт.	2 шт.	26 шт.	10 шт.	3 шт.	9 шт.	2 шт.
Итого: 84 шт.							

ДОРОЖНЫЕ ЗНАКИ. СПЕЦИФИКАЦИЯ

Марка поз.	Обозначение	Наименование	ул. Муратбаева					ул. Жамбыл							пер. Жамбыл					ул. Жамбыл					ул. Казахская–1				
			Основная дорога				Всего шт	Основная дорога						Всего шт	Основная дорога				Всего шт	Основная дорога				Всего шт	Основная дорога				Всего шт
			2.1	2.4	5.16.2	7.13		1.16.1	2.1	2.4	3.24	5.16.2	7.13		2.1	2.4	5.16.2	7.13		2.1	2.4	5.16.2	7.13		2.1	2.4	5.16.2	7.13	
		Дорожные знаки																											
1	СТ РК 1412–2005	Щит А 700		3			3	2		4				6		1			1		4			4		1			1
2	СТ РК 1412–2005	Щит В 600	4		2		6		10			8	2	20			2		2	6		6		12					
3	СТ РК 1412–2005	Щит D 700									2			2															
		Металлические стойки																											
3	ТП 3.503.9 – 80	СКМ 1.35		2	1		3	2			2			4							1			1		1			1
4	ТП 3.503.9 – 80	СКМ 2.35	4		1		5		10	4		4		18		1	1		2	6	3	3		12					

Марка поз.	Обозначение	Наименование	ул. Казахская–2					ул. Наурыз–Жастар					ул. Куттыбаева					пер. Муратбаева					ул. Кундызбаева					Итого	Масса кг
			Основная дорога				Всего шт	Основная дорога				Всего шт	Основная дорога				Всего шт	Основная дорога				Всего шт	Основная дорога				Всего шт		
			2.1	2.4	5.16.2	7.13		2.1	2.4	5.16.2	7.13		2.1	2.4	5.16.2	7.13		2.1	2.4	5.16.2	7.13		2.1	2.4	5.16.2	7.13			
		Дорожные знаки																											
1	СТ РК 1412–2005	Щит А 700		1			1		1			1		2			2		1			1		2			2	22	
2	СТ РК 1412–2005	Щит В 600			2		2	2				2	4			3	7	2				2	4			3	7	60	
3	СТ РК 1412–2005	Щит D 700																										2	
		Металлические стойки																											
3	ТП 3.503.9 – 80	СКМ 1.35							1			1		1			1		1			1		1			1	13	9.6
4	ТП 3.503.9 – 80	СКМ 2.35			2		2	2				2	2			3	5	2				2	2			3	5	53	13.0

ПРИМЕЧАНИЯ

1. Размеры знаков приняты по СТ РК 1125–2002 "Знаки дорожные" для типоразмера I
2. Марки металлических стоек приняты по ТП 3.503.9–80 "Опоры дорожных знаков на автомобильных дорогах"

Взам. инв. №

Подпись и дата

Инв. № подл.

Изм.	Лист	№ документа	Подпись	Дата
Разработ.		Рахметов Б.		02.25
Проверил		Ермаханов Е.		02.25
				02.25
Н. контр.		Рахатов А.		02.25

П 03/1–25 АД

Капитальный ремонт автомобильных дорог улиц пос. Теренозек, Сырдарьинского района, Кызылординской области

Капитальный ремонт	Стадия	Лист	Листов
	РП	9	13

Дорожные знаки. Спецификация

ТОО "Димаш-Сервис" г. Кызылорда 2025 г.

Формат А3

1.16.1

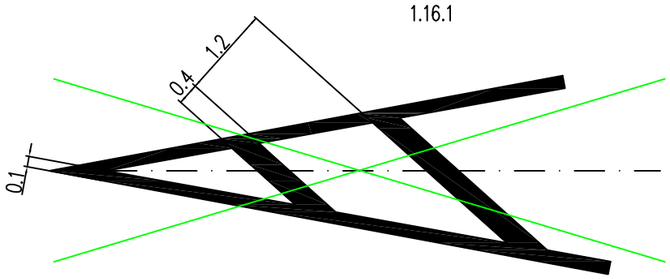

1.16.2

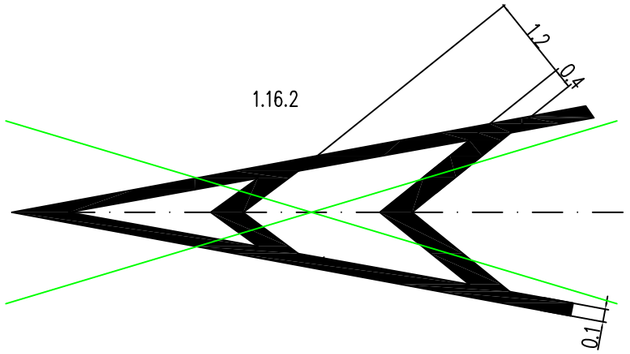

1.16.3

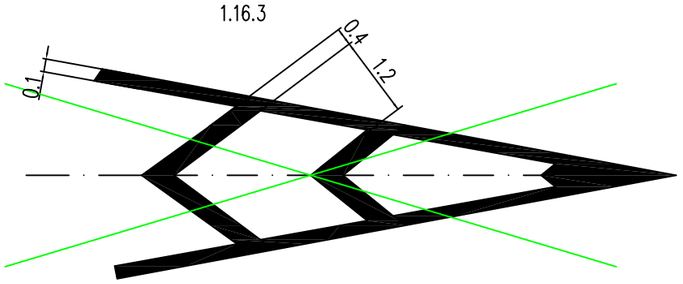

1.18

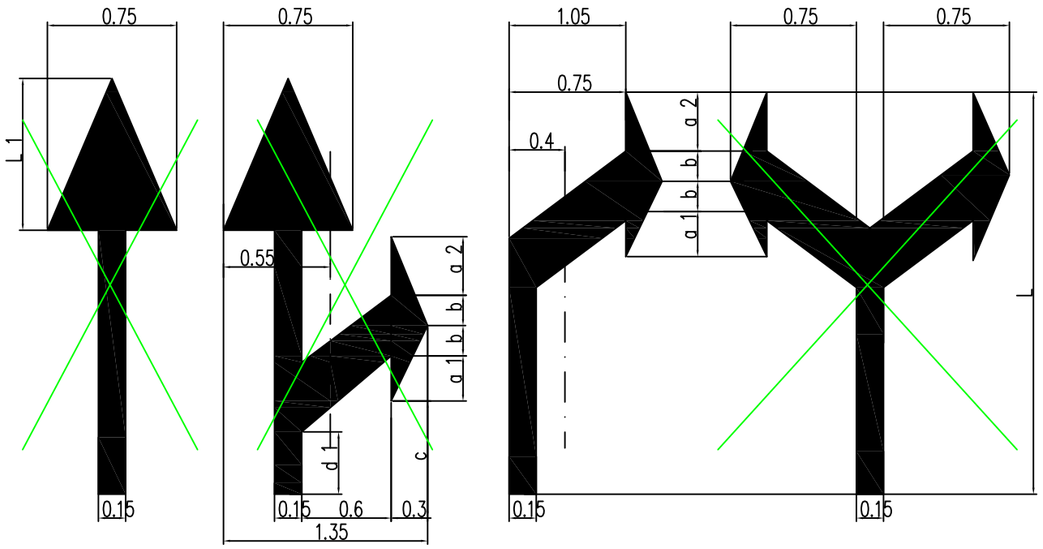

V км/час	L	L 1	a 1	a 2	b	c	d 1	d 2
<60	3.00	1.20	0.45	0.50	0.30	0.25	0.35	1.55
>60	6.00	2.40	0.95	1.00	0.60	0.50	0.70	2.10

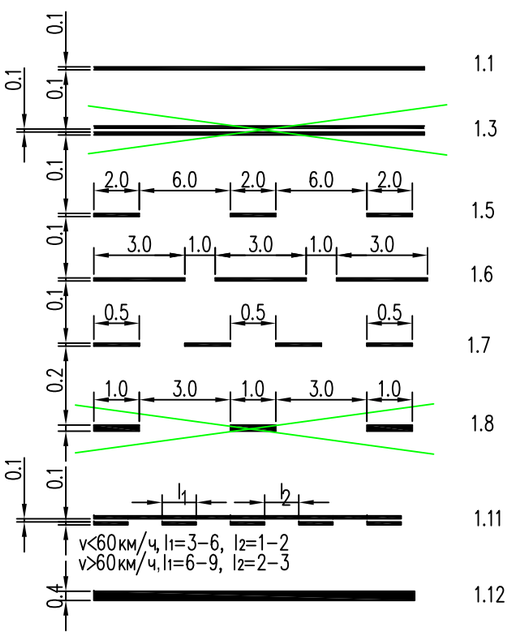

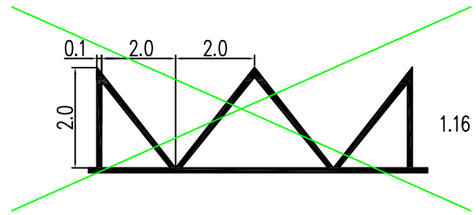

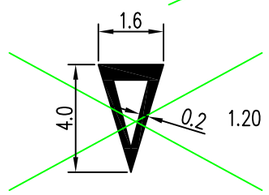

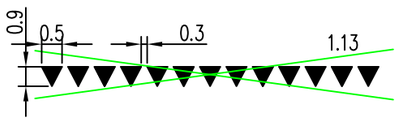

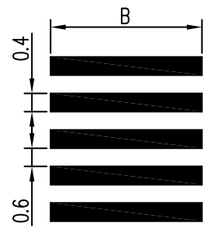

1.14.1

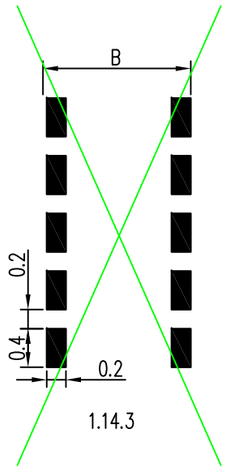

1.14.3

Чертеж разработан аналогично ТП 3.503.9–80

Изм.	Лист	№ документа	Подпись	Дата	П 03/1–25 АД		
					Капитальный ремонт автомобильных дорог улиц пос. Теренозек, Сырдарьинского района, Кызылординской области		
Разработ.		Рахметов Б.		02.25	Капитальный ремонт	Стадия	Лист	Листов
Проверил		Ермаханов Е.		02.25		РП	10	13
				02.25				
Н. контр.		Рахатов А.		02.25	Дорожные разметки	ТОО "Димаш-Сервис" г. Кызылорда 2025 г.		

Взам. инв. № | Подпись и дата | Инв. № подл.

S=0,225

Формат А3

СХЕМА УСТАНОВКИ ДОРОЖНЫХ ЗНАКОВ

СТОЙКИ С МОНОЛИТНЫМ БЕТОНОМ

СИГНАЛЬНЫЙ СТОЛБИК

1–1

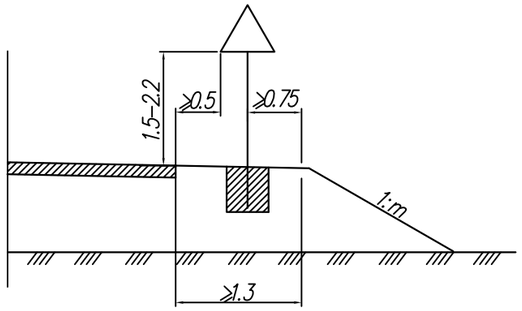

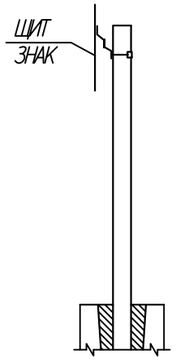

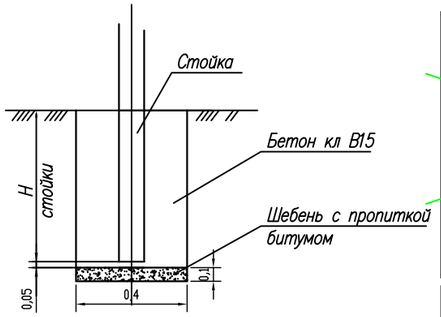

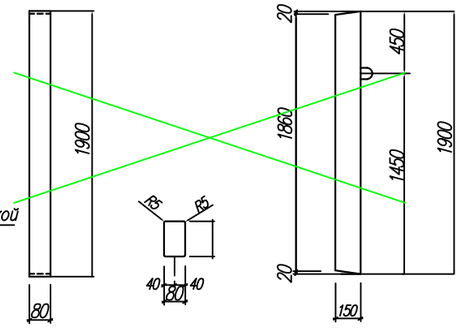

ВЕДОМОСТЬ РАСХОДА СТАЛИ НА СТОЙКУ, КГ

МАРКА ЭЛЕМЕНТА	ИЗДЕЛИЯ АРМАТУРНЫЕ			ВСЕГО
	А. АРМАТУРА КЛАССА AI ГОСТ 5781–82			
	ф6	ф6	ИТОГО	
СС–1	0.81	3.21	4.02	4.02

МАРКА ЭЛЕМЕНТА	КЛАСС БЕТОНА	МАРКА ПО МОРОЗОСТОЙКОСТИ	МАРКА ПО ВОДОНЕПРОНИЦАЕМОСТИ	МАРКА БЛОКА, ТН
СС–1	В30	F200 F300	W6	0.06

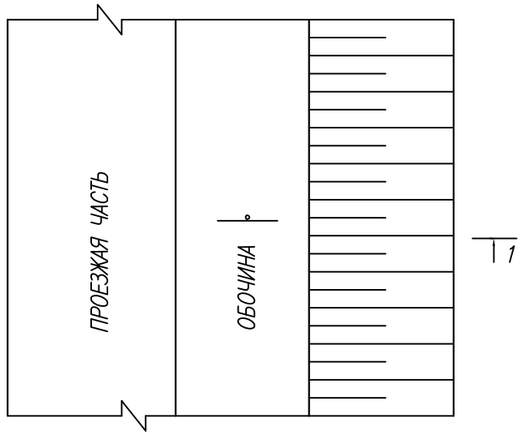

Таблица 1

МАРКИ СТОЕК			H, м
Металлические стойки	Стойки из деревянного кругляка	Стойки из деревянного бруса	
СКМ1.25 – СКМ1.45	СКД1.25 – СКД1.45 СКД2.25 – СКД2.50	СКД6.25 – СКД6.45	1,0
СКМ2.25 – СКМ2.50 СКМ3.35 – СКМ3.50	СКД3.35 – СКД3.50 СКД4.40 – СКД4.50 СКД5.40 – СКД5.50	СКД7.35 – СКД7.50 СКД8.35 – СКД8.50	1,2
СКМ4.40 – СКМ4.55 СКМ5.40 – СКМ5.55	—	СКД9.40 – СКД9.55 СКД10.40 – СКД10.55	1,5

СТОЙКА МЕТАЛЛИЧЕСКАЯ. НОМЕНКЛАТУРА

Таблица 2

Эскиз	Марка металлической стойки	Размеры d, мм	S, мм	L, м	Масса, кг
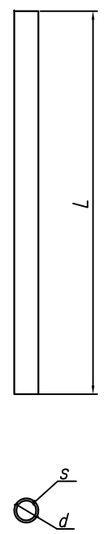	скм1.20			2,0	5,5
	скм1.25			2,5	6,9
	скм1.30			3,0	8,2
	скм1.35	40	3	3,5	9,6
	скм1.40			4,0	11,0
	скм1.45			4,5	12,3
	скм2.20			2,0	7,4
	скм2.30			3,0	11,1
	скм2.35	53	3	3,5	13,0
	скм2.40			4,0	14,8
	скм2.45			4,5	16,7
	скм2.50			5,0	18,5
	скм3.30			3,0	14,9
	скм3.35			3,5	17,4
	скм3.40	70	3	4,0	19,8
	скм3.45			4,5	22,3
	скм3.50			5,0	24,8

ПРИМЕЧАНИЯ

1. Схемы установки дорожных знаков приняты в соответствии с ТП 3.503.9–80 "Опоры дорожных знаков на автомобильных дорогах"
2. Установка дорожных знаков сбоку от проезжей части предусмотрена на одностоечных металлических опорах СКМ
3. Стойки устанавливаются в ямах, монолитным бетоном разм 0,5х0,4х0,4 м, бетон кл В 15 – 0,08 м3, щебень с пропиткой битумом – 0,016 м3
4. Стойки должны быть окрашены в черный цвет на высоту 0,5 м от поверхности земли, остальная часть стойки – в белый цвет
5. Следует покрывать наземную часть стоек лакокрасочными материалами, стойкими к воздействию климатических факторов, в соответствии с требованиями ГОСТ 24408–80 для класса покрытия V
6. Все размеры даны в метрах

Взам. инв.№ | Подпись и дата | Инв. № подл.

Изм.	Лист	№ документа	Подпись	Дата	П 03/1–25 АД		
					Капитальный ремонт автомобильных дорог улиц пос. Теренозек, Сырдарьинского района, Кызылординской области		
Разработ.		Рахметов Б.		02.25	Капитальный ремонт	Стадия	Лист	Листов
Проверил		Ермаханов Е.		02.25		РП	11	13
				02.25				
Н. контр.		Рахатов А.		02.25	Схема размещения дорожных знаков Стойки металлические	ТОО "Димаш-Сервис" г. Кызылорда 2025 г.	

Формат А3

ТИП КРЕПЛЕНИЯ №1

2–2

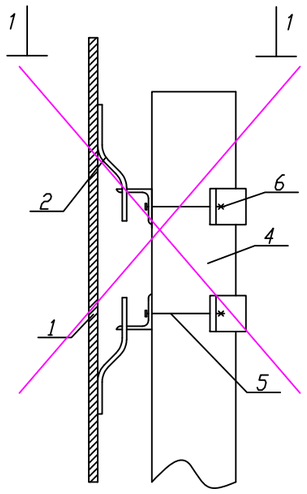

1-1

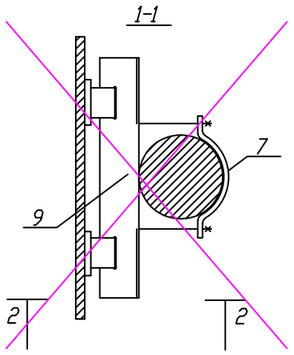

ТИП КРЕПЛЕНИЯ №2

4–4

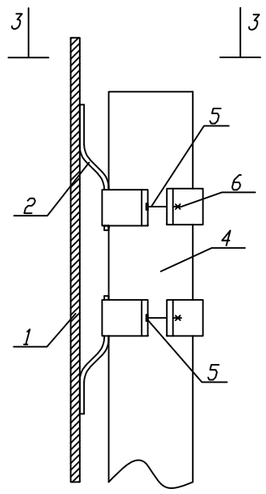

3-3

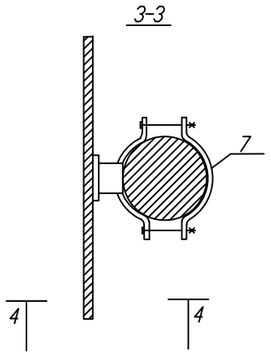

ТИП КРЕПЛЕНИЯ №3

6–6

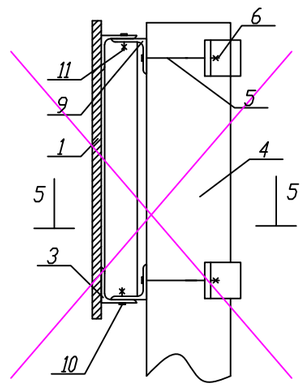

5-5

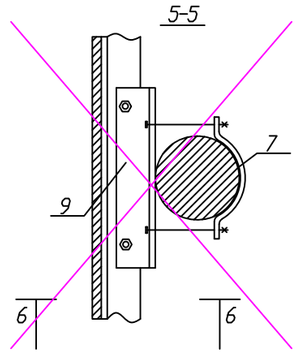

ТИП КРЕПЛЕНИЯ №4

8–8

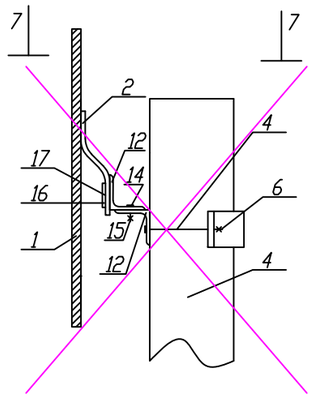

7-7

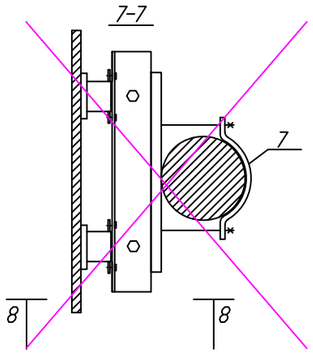

ПОЗ.	НАИМЕНОВАНИЕ	КОЛИЧЕСТВО ДЕТАЛЕЙ КРЕПЛЕНИЯ НА СТОЙКУ ДЛЯ ТИПА КРЕПЛЕНИЯ №, ШТ				ПРИМЕЧАНИЯ
		1	2	3	4	
1	ЩИТОК ЗНАКА	УСТАНАВЛИВАЕТСЯ ПРИ КОНКРЕТНОМ ПРОЕКТИРОВАНИИ				ПО ТИПОВОМУ ПРОЕКТУ 3.503.9–80 "ОПОРЫ ДОРОЖНЫХ ЗНАКОВ НА АВТОМОБИЛЬНЫХ ДОРОГАХ"
2	СКОБА ЗНАКА					
3	НАКЛАДКА ЗНАКА					
4	СТОЙКА	1	1	1	1	
5	БОЛТ	4	4	4	2	
6	ГАЙКА	4	4	4	2	
7(8)	ХОМУТ (ПЛАСТИНА)	2	4	2	1	
9	УГОЛОК	2	-	2	-	
10	БОЛТ	-	-	-	-	
11	ГАЙКА	-	-	-	-	
12	УГОЛОК НИЖНИЙ	-	-	-	1	
13	УГОЛОК ВЕРХНИЙ	-	-	-	1	
14	БОЛТ М8Х16.58	-	-	-	2	
15	ГАЙКА М8.5	-	-	-	2	
16	ПЛАСТИНА П1	-	-	-	2	
17	БОЛТ М5Х8.58	-	-	-	4	

ПОЯСНЕНИЯ:

~~ТИП КРЕПЛЕНИЯ №1 – ЩИТКИ ЗНАКОВ С НЕСКОЛЬКИМИ ВЕРТИКАЛЬНЫМИ РЯДАМИ СКОБ~~

ТИП КРЕПЛЕНИЯ №2 – ЩИТКИ ЗНАКОВ С ОДНИМ ВЕРТИКАЛЬНЫМ РЯДОМ СКОБ

~~ТИП КРЕПЛЕНИЯ №3 – ЩИТКИ ЗНАКОВ ТИПА "УЗДП"~~

~~ТИП КРЕПЛЕНИЯ №4 – ЩИТОК ЗНАКА 5.28~~

ПРИМЕЧАНИЕ:

ДЛЯ КРЕПЛЕНИЯ ЩИТКОВ ЗНАКОВ К СТОЙКЕ ПРИМЕНЯЕТСЯ ТИП КРЕПЛЕНИЯ №2 – ЩИТКИ ЗНАКОВ С ОДНИМ ВЕРТИКАЛЬНЫМИ РЯДАМИ СКОБ

Чертеж разработан аналогично ТП 3.503.9–80

Взам. инв.№

Подпись и дата

Инв. № подл.

Изм.	Лист	№ документа	Подпись	Дата	П 03/1–25 АД			
					Капитальный ремонт автомобильных дорог улиц пос. Теренозек, Сырдарьинского района, Кызылординской области			
Разработ.		Рахметов Б.		02.25	Капитальный ремонт	Стадия	Лист	Листов
Проверил		Ермаханов Е.		02.25		РП	12	13
				02.25				
Н. контр.		Рахатов А.		02.25	Узлы крепления щитков знаков к стойке	ТОО "Димаш-Сервис" г. Кызылорда 2025 г.		

Формат А3

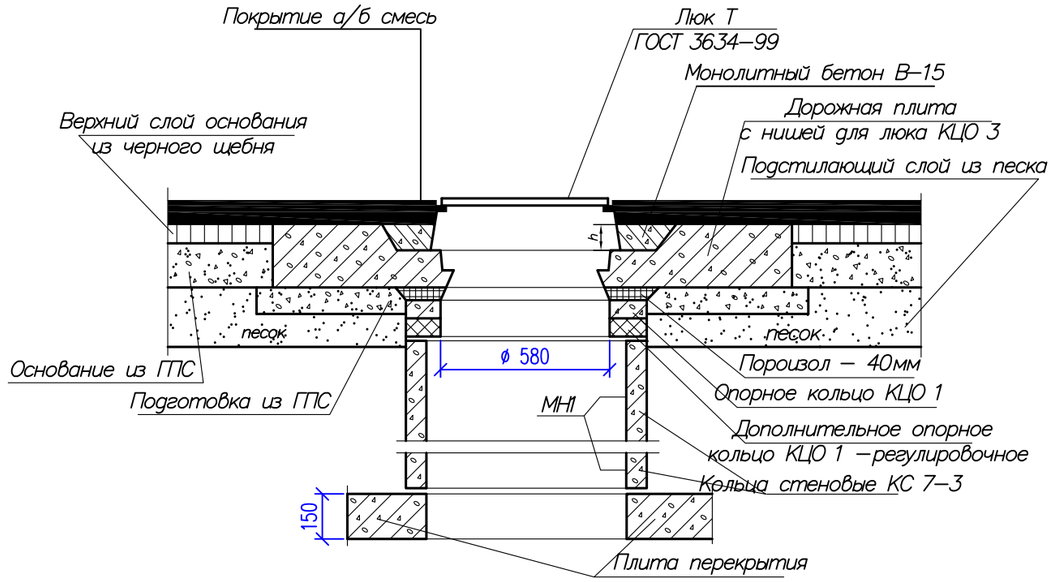

Примечание:

1. Дополнительные опорные кольцо КЦО 1 – регулировочное

2. Применительно к типовому проекту серии 3.900–3 Выпуск 7. Часть 1

					П 03/1–25 АД		
Изм.	Лист	№ документа	Подпись	Дата	Капитальный ремонт автомобильных дорог улиц пос. Теренозек, Сырдарьинского района, Кызылординской области		
Разработ.		Рахметов Б.		02.25	Капитальный ремонт	Стадия	Лист	Листов
Проверил		Ермаханов Е.		02.25		РП	13	13
				02.25				
Н. контр.		Рахатов А.		02.25	Наращивание существующих колодцев	ТОО "Димаш-Сервис" г. Кызылорда 2025 г.	

Взам. инв. №

Подпись и дата

Инв. № подл.

Формат А3