Генпроектировщик: Товарищество с ограниченной ответственностью «Стройинформ-2»
Гослицензия ГСЛ № 016152 от 15.12.2015 года. Категория II.

Заказ: 04-2025
Заказчик: ГУ «Отдел жилищных отношений акимата города Костаная»

# Р А Б О Ч И Й  П Р О Е К Т

«Капитальный ремонт фасада и кровли многоквартирного жилого дома по ул.Майлина №19 в городе Костанай, Костанайской области»

Альбом I.

АС - Архитектурно-строительные решения.

г. Шымкент 2025 г.

Генпроектировщик: Товарищество с ограниченной ответственностью «Стройинформ-2»
Гослицензия ГСЛ № 016152 от 15.12.2015 года. Категория II.

Заказ: 04-2025
Заказчик: ГУ «Отдел жилищных отношений акимата города Костаная»

# Р А Б О Ч И Й  П Р О Е К Т

«Капитальный ремонт фасада и кровли многоквартирного жилого дома по ул.Майлина №19 в городе Костанай, Костанайской области»

Альбом I.

АС - Архитектурно-строительные решения.

Директор ТОО «Стройинформ-2» Д. Амандық

Главный инженер проекта А. Нышанов

г. Шымкент 2025 г.

# Состав проекта

Объект: «Капитальный ремонт фасада и кровли многоквартирного жилого дома по ул.Майлина №19, в городе Костанай, Костанайской области»
Заказ: №04-2025.
Генпроектировщик: ТОО "Стройинформ-2"
Заказчик: ГУ «Отдел жилищных отношений акимата города Костаная»

| Номер тома | Обозначение | Наименование | Примечание |
|---|---|---|---|
| | Альбом I. | Архитектурно-строительная часть. | |
| | Альбом II. | Фасадное освещение. | |
| | Альбом III. | Электрооборудование. | |
| | Альбом IV. | Молниезащита. | |
| | Том I. | Общая пояснительная записка. | |
| | Том II. | Паспорт проекта. | |
| | Том III. | Проект организации строительства | |
| | Том IV. | Сметная документация. | |

| | | | | | | |
|---|---|---|---|---|---|---|
| | | | | | 2025 | 04-2025-АС |
| Изм. | Кол.уч. | Лист | Nдок. | Подп. | Дата | |
| ГИП | | Нышанов А. | | | 26.05 | «Капитальный ремонт фасада и кровли многоквартирного жилого дома по ул.Майлина №19, в городе Костанай, Костанайской области» |
| Проверил | | Нышанов А. | | | 26.05 | |
| Исполнил | | Жунисбеков | | | 26.05 | |
| | | | | | | |
| Н.контр. | | Кенесбек О. | | | 26.05 | |

| Стадия | Лист | Листов |
|---|---|---|
| Р | 1 | 1 |

ТОО «Стройинформ-2»
г.Шымкент - 2025 г.

# Ведомость рабочих чертежей основного комплекта АС.

| Лист | Наименование | Примичание |
|---|---|---|
| ВЧ-1 | Ведомость чертежей (начало) | |
| ВЧ-2 | Ведомость чертежей (окончание) | |
| ПЗ-1 | Общие данные (начало) | |
| ПЗ-2 | Общие данные (продолжение) | |
| ПЗ-3 | Общие данные (окончание) | |
| АС-1 | Фасад "1"-"7". Обмерочный чертеж. | |
| АС-2 | Фасад "7"-"1". Обмерочный чертеж. | |
| АС-3 | Фасад "А"-"В". Обмерочный чертеж. | |
| АС-4 | Фасад "В"-"А". Обмерочный чертеж. | |
| АС-5 | Разрез 1-1. Обмерочный чертеж. | |
| АС-6 | План подвала. Обмерочный чертеж. | |
| АС-7 | План 1-го этажа. Обмерочный чертеж. | |
| АС-8 | План 2-го этажа. Обмерочный чертеж. | |
| АС-9 | План 3,4,5-го этажа. Обмерочный чертеж. | |
| АС-10 | План кровли. Обмерочный чертеж. | |
| АС-11 | Фасад "1"-"7". Демонтажная работа. | |
| АС-12 | Фасад "7"-"1". Демонтажная работа. | |
| АС-13 | Фасад "А"-"В". Демонтажная работа. | |
| АС-14 | Фасад "В"-"А". Демонтажная работа. | |
| АС-15 | Разрез 1-1. Демонтажная работа. | |
| АС-16 | План подвала. Демонтажная работа. | |
| АС-17 | План 1-го этажа. Демонтажная работа. | |
| АС-18 | План 2-го этажа. Демонтажная работа. | |
| АС-19 | План 3,4,5-го этажа. Демонтажная работа. | |
| АС-20 | План кровли. Демонтажная работа. | |
| АС-21 | Фасад "1"-"7". После ремонтных работ. | |
| АС-22 | Фасад "7"-"1". После ремонтных работ. | |
| АС-23 | Фасад "А"-"В". После ремонтных работ. | |
| АС-24 | Фасад "В"-"А". После ремонтных работ. | |
| АС-25 | Узлы крепления короба оконного обрамления Схема устройства короба оконного обрамления. | |
| АС-26 | Узлы фасада из линеарный панели | |
| АС-27 | Разрез 1-1. После ремонтных работ. | |
| АС-28 | Узел "1". Привязка и конструкция наружных стен. | |
| АС-29 | Узел крепления линеарной панели | |
| АС-30 | Узел крепления линеарной панели цоколя. | |
| АС-31 | План подвала. После ремонтных работ. | |
| АС-32 | План 1-го этажа. После ремонтных работ. | |
| АС-33 | План 2-го этажа. После ремонтных работ. | |
| АС-34 | План 3,4,5-го этажа. После ремонтных работ. | |
| АС-35 | Спецификация элементов заполнения проемов. | |
| АС-36 | Фрагмент-1 крепление витража в балконе | |
| АС-37 | Фрагмент-2 крепление витража в балконе | |
| АС-38 | План стропил. После ремонтных работ. | |
| АС-39 | Спецификация материалов на покрытие. | |
| АС-40 | Разрез 1-1. После ремонтных работ. | |
| АС-41 | Разрез 2-2. После ремонтных работ. | |
| АС-42 | Указания по производству работ кровли из металлочерепицы | |
| АС-43 | Спецификация материалов на покрытие. | |
| АС-44 | Узлы кровли. | |
| АС-45 | Слуховое окно СО-1 | |
| АС-46 | Блок слухового окна ОБС-1. | |
| АС-47 | Металлическое ограждение кровли. | |
| АС-48 | Выход на чердак. Спецификация. | |
| АС-49 | План кровли. После ремонтных работ. | |
| АС-50 | Узел Б, водосточная труба. Спецификация желобов и водосточного стояка. | |
| АС-51 | Обшивка профнастилом вентиляционных шахт | |
| АС-52 | Обшивка профнастилом вентиляционных шахт | |
| АС-53 | Зонт шахты ВШ-1 | |

Согласовано:

Взам. инв. N

Подпись и дата

Инв. N подл.

| Изм. | Кол. уч. | Лист | № док. | Подп. | Дата |
|---|---|---|---|---|---|
| | | | | | 2025 |

| | | | |
|---|---|---|---|
| ГИП | Нышанов А. | | 06.05 |
| Проверил | Нышанов А. | | 06.05 |
| Исполнил | Жунисбеков | | 06.05 |
| | | | |
| Н.контр. | Кенесбек О. | | 06.05 |

04-2025-ВЧ

«Капитальный ремонт фасада и кровли многоквартирного жилого дома по ул.Майлина №19, в городе Костанай, Костанайской области»

| Многоквартирный жилой дом | Стадия | Лист | Листов |
|---|---|---|---|
| | РП | 1 | 2 |
| Ведомость чертежей (начало) | ТОО «Стройинформ-2» г.Шымкент - 2025 г. | | |

# Ведомость рабочих чертежей основного комплекта АС.

| Лист | Наименование | Примичание |
| --- | --- | --- |
| АС-54 | Зонт шахты ВШ-2 | |
| АС-55 | Зонт шахты ВШ-3 | |
| АС-56 | Разработка корзины для кондиционера | |

Согласовано:

Взам. инв. N

Подпись и дата

Инв. N подл.

| Изм. | Кол. уч. | Лист | № док. | Подп. | Дата |
| --- | --- | --- | --- | --- | --- |
| | | | | | 2025 |
| ГИП | | Нышанов А. | | | 06.05 |
| Проверил | | Нышанов А. | | | 06.05 |
| Исполнил | | Жунисбеков | | | 06.05 |
| Н.контр. | | Кенесбек О. | | | 06.05 |

04-2025-ВЧ

«Капитальный ремонт фасада и кровли многоквартирного жилого дома по ул.Майлина №19, в городе Костанай, Костанайской области»

Многоквартирный жилой дом

| Стадия | Лист | Листов |
| --- | --- | --- |
| РП | 2 | |

Ведомость чертежей (окончание)

ТОО «Стройинформ-2»
г.Шымкент - 2025 г.

## Ведомость основных комплектов рабочих чертежей

| Обозн. | | Примечание |
|---|---|---|
| АС | Архитектурно-строительная часть | |
| ЭО | Электротехническая часть | |

### Технико–экономических показателей

| N п/п | Наименование показателя | Ед. изм | Значение | Примечание |
|---|---|---|---|---|
| 1 | 2 | 3 | 4 | 5 |
| | Этажность | | 5 | |
| | Общая площадь застройки | $м^2$ | 450,60 | |
| | Общая площадь | $м^2$ | 2093,0 | |
| | Строительный обьем. | $м^3$ | 7548,0 | |
| | | | | |

## Ведомость ссылочных и прилагаемых документов

| Обозн. | Наименование | Примечание |
|---|---|---|
| ГОСТ 6629-88 | Двери деревянные внутренние для жылых и общественных зданий | |
| ГОСТ 30970-2002 | Блоки дверные из поливинилхлоридных профилей | |
| ГОСТ 30674-99 | Окно из ПВХ с двойным остеклением для жылых и общественных зданий | |
| Серия 2.244-1 вып.6 | Детали полов общественных зданий | |
| СП РК 3.02-137-2013 | Крыши и кровли | |
| СП РК 5.01-102-2013 | Основания зданий и сооружений | |
| СН РК 3.06-01-2011 | Доступность зданий и сооружений для маломобильных групп | |
| СН РК 2.01-01-2013 | Защита строительных конструкций от коррозии | |
| Серия 2.140-5с в.1 | Перекрытия из многопустотных панелей в кирпичных зданий | |
| СП РК 2.02-101-2014 | Пожарная безопасность зданий и сооружений | |
| СН РК 1.03-05-2011 | Охрана труда и техника безопасности в строительстве | |
| СП РК 3.04-102-2014 | Бетонные и железобетонные конструкции | |
| СН РК 3.02-07-2014 | Общественный здания и сооружения | |
| СНиП РК 5.02.02-2010 | Каменные и армокаменные конструкция | |
| СП РК 2.03-30-2017 | Строительство в сейсмических районах. | |
| СНиП РК II-25-80 | Деревянные конструкции | |
| ГОСТ 5264-80 | Ручная дуговая сварка | |
| ГОСТ 14098-91 | Соединения сварные арматуры и закладных деталей. | |
| СП РК 5.03-107-2013 | Несущие и ограждающие конструкции | |
| СН РК 2.04-03-2011 | Защита от шума | |

Согласовано:

Взам. инв. N

Подпись и дата

Инв. N подл.

Рабочий проект "Капитальный ремонт фасада и кровли многоквартирного жилого дома по ул.Майлина №19 в городе Костанай, Костанайской области" разработан в соответствии с действующими на территории Республики Казахстан нормами и правилами и предусматривает мероприятия, обеспечивающие взрыво-пожаро-безопасность исключающие вредные воздействия на окружающую среду и воздушный бассейн, а также предупреждающие чрезвычайные ситуации природного и техногенного характера.

Гл. инженер проекта Нышанов А.

2025

| Изм. | Кол. уч. | Лист | № док. | Подп. | Дата |
|---|---|---|---|---|---|
| ГИП | | Нышанов А. | | | 06.05 |
| Проверил | | Нышанов А. | | | 06.05 |
| Исполнил | | Жунисбеков | | | 06.05 |
| Н.контр. | | Кенесбек О. | | | 06.05 |

04-2025-АС

«Капитальный ремонт фасада и кровли многоквартирного жилого дома по ул.Майлина №19, в городе Костанай, Костанайской области»

| Многоквартирный жилой дом | Стадия | Лист | Листов |
|---|---|---|---|
| | РП | 1 | 3 |
| Общие данные (начало) | ТОО «Стройинформ-2» г.Шымкент - 2025 г. | | |

Общие данные

Рабочий проект "Капитальный ремонт фасада и кровли многоквартирного жилого дома по ул.Майлина №19 в городе Костанай, Костанайской области" разработан на основании:

- задания на проектирование, утвержденные заказчиком от 07.04.2025 года;
- договора заключенного с заказчиком №112 от 07.04.2025 года;
- технического заключения по обследованию многоквартирного здания жилого дома по адресу: РК, Костанайская область, город Костанай, ул.Майлина №19 выполненной ТОО «Алаш Құрылыс Батыс». Свидетельство об аккредитации №KZ74VWC00195882 от 12.12.2023 года;
- дефектный акт, утвержденное заказчиком от 07.04.2025 года;

Вид строительства - капитальный ремонт;
Источник финансирования - бюджетные средства.
Заказчик: ГУ «Отдел жилищных отношений Акимата города Костанай»

Цели и назначение объекта, необходимость и целесообразность его строительства.
Улучшение условий жителей города.

Климатический район и характеристика здания.
Основные климатические показатели согласно СП РК 2.04-01-2017
Климатические параметры холодного периода года
Абсолютная минимальная- 43,10
наиболее холодных суток обеспеченностью 0,98 -39,9;
0,92 -37,6.
наиболее холодной пятидневки обеспеченностью 0,98 -38,2;
0,92 -33,5.
Средняя максимальная наиболее теплого месяца года (июля) +27,10.
Абсолютная максимальная +41,00.

**Результаты обследования здания**

Обследование выполнено в соответствии с указаниями: СН РК 1.04-01-2002 «Инструкция о составе, порядке разработки, согласования и утверждения проектно-сметной документации на капитальный ремонт жилых зданий»; СН РК 1-04-04-2002 «Обследование и оценка технического состояния зданий и сооружений»; РДС РК 1.04-07-2002 «Правила оценки физического износа зданий и сооружений».

**Многоквартирный жилой дом.**

Здания пятиэтажный, с подвалом, несложной прямоугольной формы в плане с размерами в осях "А-В" и "1-7" 12,00х34,10 м.
Высота подвала от пола до потолка 2,50 метр.
Высота квартиры от пола до потолка 2,50 метр.
Год постройки 1967г.

**Основные конструкции и конструктивные элементы здания:**

**Здания (5-й этажный многоквартирный жилой дом )**

Конструктивный тип здания жесткая с наружными и внутренними несущими кирпичными стенами которые передается нагрузка от перекрытий. Конструктивные схемы жесткие. Основанием под подошвы фундамента служит местный грунт.

**Фундаменты** - под наружными и внутренними несущими стенами: ленточные, из сборных бетонных блоков ФБС толщ-600 и 400мм;

**Наружные стены** - выполнены из силикатного кирпича 250х120х65 (ГОСТ 379-95) марки СУР 100/25 на цем-песчанном растворе толщиной 640 мм.

**Внутренние несущие и самонесущие стены** - выполнены из силикатного кирпича 250х120х65 (ГОСТ 379-95) марки СУР 100/25 на цем-песчанном растворе толщиной 380

**Перегородки** из силикатного кирпича 250х120х65 (ГОСТ 379-95) марки СУР 100/25толщиной 120 мм.

**Перемычки** -сборные железобетонные.

**Покрытие** - сборные железобетонные многопустотные плиты, монтированные в продольном и поперечном направлении, сопряжением на наружные и внутренние несущие стены.

**Крыша и кровля** - чердачная четырехскатная, из деревянных наслонных стропильных систем, стойки из бруса сечением 100х100мм., прогоны из бруса сечением 150х100мм., конек из бруса сечением 90х120мм., стропила из бруса сечением 150х50мм., обрешетка из бруса сечением 50х50мм (шаг обрешеток - 750мм), с покрытием из асбестоволнистых листов по деревянным наслонным стропилам, без наружного неорганизованного стока атмосферных вод.

**Покрытие полов** - в лестничном площадке из бетона.

**Оконные блоки** - внутри квартиры из пвх, в лестничном площадке деревянные.

**Дверные блоки** - наружные металлические, в лестничном площадке металлические.

**Внутренняя отделка** - известковая и масляная окраска по штукатурке водными составами, а также облицовка из керамических плит.

**Проведенным обследованием технического состояния зданий выявлены следующие повреждения:**

На время обследования здания - состояние конструкций удовлетворительное, деформаций в конструкциях здании не наблюдается, что позволяет произвести капитальный ремонт.

**Многоквартирный жилой дом.**

1) Полы из керамических плиток , находятся в удовлетворительном состоянии;
2) При обследовании наружной и внутренней отделки находятся в удовлетворительном состоянии;
3) При обследовании металлических дверных блоков необнаружены дефекты находятся в удовлетворительном состоянии;.
4) оконные блоки в лестничном площадке деревянные, обнаружены дефекты и повреждения в виде оседания или неплотного притвора оконных полотен по периметру коробки, неисправности и частичной утери приборов, расшатывания полотен и коробок, поражения гнилью и жучком.

оконные блоки в балконе из пвх, обнаружены дефекты и повреждения в виде оседания или неплотного притвора оконных полотен по периметру коробки, неисправности и частичной утери приборов, расшатывания полотен и коробок,

квартирные оконные блоки в удовлетворительном состоянии;

5) При обследовании крыши дефектов и повреждений в виде прогибов стропильных ног, поражения гнилью и жучком древесины деталей крыши обнаружено.

Согласовано:

Взам. инв. N

Подпись и дата

Инв. N подл.

| | | | | | | | |
|---|---|---|---|---|---|---|---|
| | | | | | 2025 | 04-2025-АС | |
| | | | | | | «Капитальный ремонт фасада и кровли многоквартирного жилого дома по ул.Майлина №19, в городе Костанай, Костанайской области» | |
| Изм. | Кол. уч. | Лист | № док. | Подп. | Дата | | |
| ГИП | | Нышанов А. | | | 06.05 | Многоквартирный жилой дом | Стадия: РП; Лист: 2; Листов: |
| Проверил | | Нышанов А. | | | 06.05 | | |
| Исполнил | | Жунисбеков | | | 06.05 | Общие данные (продолжение) | ТОО «Стройинформ-2» г.Шымкент - 2025 г. |
| Н.контр. | | Кенесбек О. | | | 06.05 | | |

При обследовании кровли дефектов и повреждений в виде раскола листов, просветов, проникания воды и снега через щели, протечек кровли, отставания и повреждения асбестоцементного волнистого листа.

-подлежит полной замене;

6) бетонная отмостка в удовлетворительном состоянии;

7) бетонный крыльцо в удовлетворительном состоянии;

**Принятые проектные решения**

**В соответствии с заданием на проектирование ремонта предусмотрено выполнение следующих работ:**

**Многоквартирный жилой дом.**

1) утепление наружных стен мин.ватой ISOVER OL-E толщиной -100мм и обшивка наружных стен Линеарной панелью Primepanel;

2) обшивка цоколья Линеарной панелью Primepanel;

3) замена деревянных оконных блоков в лестничном площадке на оконных блоков ПВХ по ГОСТ 30674-99 с подоконником и установка окрашенного стального отлива шириной 250 мм, толщиной 0,7 мм;

4) замена оконных блоков из пвх в балконе (уличный стороны) на витража из ПВХ по ГОСТу 30674-99:

5) полная замена покрытия кровли из асбестоволнистого листа с деревянными конструкциями на покрытие кровли из металлочерепицы с деревянными конструкциями;

6) замена утеплителя покрытия из керамзита на минеральную вату ISOVER OL-P M200 толщиной -200мм

7) устройство металлических ограждений кровли.

8) устройство дверей выхода на чердак.

9) устройство водосточного желоба.

10) обшивка профнастилом вентиляционных шахт;

11) устройство зонта над вент.шахтами;

**Инженерное обеспечение, сети и системы**

**Электроснабжение**

1) устройство системы электроосвещение фасада;

**Защита строительных конструкций от коррозии**

Защита строительных конструкций от коррозии разработана в соответствии с требованиями СН РК 2.01-01-2013 «Защита строительных конструкций от коррозии».

Металлические конструкции окрашиваются эмалями ПФ-115 по грунтовке ГФ 021.

Стальные соединительные элементы и закладные детали узлов покрываются цементным раствором.

Деревянные конструкции обработаны составом для защиты от гниения.

**Мероприятия по защите от шума, пыли, вибрации и солнечной радиации**

Для снижения уровня шума, защиты от пыли в здании предусмотрены наружные двери, уплотненные термоизолирующими прокладками.

Защита помещений от солнечной радиации предусмотрена за счет рациональной ориентации оконных проемов в сторону сектора горизонта с наименьшим тепловым солнечным воздействием и за счет средств озеленения, располагаемых перед фасадами зданий.

**Антипросадочные мероприятия**

Антипросадочные мероприятия в проекте выполнены в соответствии с требованиями СП РК 5.01-102-2013 «Основания зданий и сооружений».

Вокруг зданий, выполняются бетонные отмостки шириной 1,5 м с уклоном от здания не менее 0,03.

**Гидроизоляция, пароизоляция.**

Горизонтальная гидроизоляция выполнена из двух слоев гидроизола ГИ-Г ГОСТ 7415-86 на битумной мастике МБК-Г-65 ГОСТ 2889-82.

В покрытии по плите пароизоляция в 1 слой гидроизола (пергамина) на битумной мастике с последующей прокладкой утеплителя.

**Инженерно-технические мероприятия по предупреждению чрезвычайных и взрывопожароопасных ситуаций**

Противопожарные мероприятия предусмотрены в соответствии СНиП РК 2.02-05-2009* «Пожарная безопасность зданий и сооружений», Пособие «Пожарная безопасность зданий и сооружений» к СНиП РК 2.02-05-2009*.

Степень огнестойкости здания - II.

Предусмотрены следующие мероприятия: организация эвакуационных выходов из помещений, обеспечение соответствия степени огнестойкости стен зданий, пределам огнестойкости, и группам возгораемости конструкций.

Деревянные элементы подлежат антисептированию и пропитке антипереновым составом.

Металлические элементы защищаются огнезащитным составом «Бирлик-М» по ГОСТ 615-93, штукатурятся по сетке или облицовываются гипсокартоном.

Двери помещений с категорией «Д», предусмотрены в противопожарном исполнении.

Предусмотрена система вентиляции, противопожарная и охранная сигнализация, система наружного пожаротушения посредством гидрантов, установленных в колодцах водопроводной сети.

Открывание дверей на пути эвакуации предусмотрены по направлению эвакуации.

К зданиям обеспечен проезд пожарных машин.

**Охрана окружающей среды.**

В проекте предусмотрен ряд мероприятий по охране окружающей среды. Источником загрязнения воздушной среды является котельная, бытовые отходы и мусор, образующийся в результате деятельности здание здравоохранения.

Для сбора бытового мусора предусмотрено урны по всей территории, а в хозяйственной зоне предусмотрено площадка для установки контейнеров для мусора, которые вывозятся работниками «Спецавтотранса» в специально отведенные для этого места.

Прокладка сетей водопровода, канализации, теплоснабжения ведется с соблюдением требований СНиП, не нарушающих экологической ситуации на площадке строительства.

Согласовано:

Взам. инв. N

Подпись и дата

Инв. N подл.

| | | | | | | | |
|---|---|---|---|---|---|---|---|
| | | | | | 2025 | 04-2025-АС | |
| | | | | | | «Капитальный ремонт фасада и кровли многоквартирного жилого дома по ул.Майлина №19, в городе Костанай, Костанайской области» | |
| Изм. | Кол. уч. | Лист | № док. | Подп. | Дата | | |
| ГИП | | Нышанов А. | | | 06.05 | Многоквартирный жилой дом | Стадия: РП; Лист: 3; Листов: |
| Проверил | | Нышанов А. | | | 06.05 | | |
| Исполнил | | Жунисбеков | | | 06.05 | Общие данные (окончание) | ТОО «Стройинформ-2» г.Шымкент - 2025 г. |
| Н.контр. | | Кенесбек О. | | | 06.05 | | |

# Фасад "1"-"7"
# Обмерочный чертеж

Данный лист читать с листом АС-2,3,4,5,6,7,8,9,10,

| | | | | | | |
|---|---|---|---|---|---|---|
| | | | | | 2025 | 04-2025-АС |
| | | | | | | «Капитальный ремонт фасада и кровли многоквартирного жилого дома по ул.Майлина №19, в городе Костанай, Костанайской области» |
| Изм. | Кол. уч. | Лист | № док. | Подп. | Дата | |
| ГИП | | Нышанов А. | | | 06.05 | Многоквартирный жилой дом |
| Проверил | | Нышанов А. | | | 06.05 | |
| Исполнил | | Жунисбеков | | | 06.05 | Фасад "1"–"7" Обмерочный чертеж |
| Н.контр. | | Кенесбек О. | | | 06.05 | |

| Стадия | Лист | Листов |
|---|---|---|
| РП | 1 | 56 |

ТОО «Стройинформ-2» г.Шымкент - 2025 г.

Формат А3

Согласовано

Взам.инв.№

Подп. и дата

Инв.№ подл.

# Фасад "7"-"1"
# Обмерочный чертеж

Данный лист читать с листом АС-1,3,4,5,6,7,8,9,10,

| | | | | | | | |
|---|---|---|---|---|---|---|---|
| | | | | | 2025 | 04-2025-АС | |
| | | | | | | «Капитальный ремонт фасада и кровли многоквартирного жилого дома по ул.Майлина №19, в городе Костанай, Костанайской области» | |
| Изм. | Кол. уч. | Лист | № док. | Подп. | Дата | | |
| | | | | | | Многоквартирный жилой дом | Стадия: РП; Лист: 2; Листов: |
| ГИП | | Нышанов А. | | | 06.05 | | |
| Проверил | | Нышанов А. | | | 06.05 | | |
| Исполнил | | Жунисбеков | | | 06.05 | Фасад "7"–"1" Обмерочный чертеж | ТОО «Стройинформ-2» г.Шымкент - 2025 г. |
| Н.контр. | | Кенесбек О. | | | 06.05 | | |

Формат А3

Согласовано

Взам.инв.№

Подп. и дата

Инв.№ подл.

| Инв. N: подл. | Подп. и дата | Взам. инв. N: | Согласовано | | | |
|---|---|---|---|---|---|---|
| | | | | | | |
| | | | | | | |
| | | | | | | |

# Фасад "А"-"В"
# Обмерочный чертеж

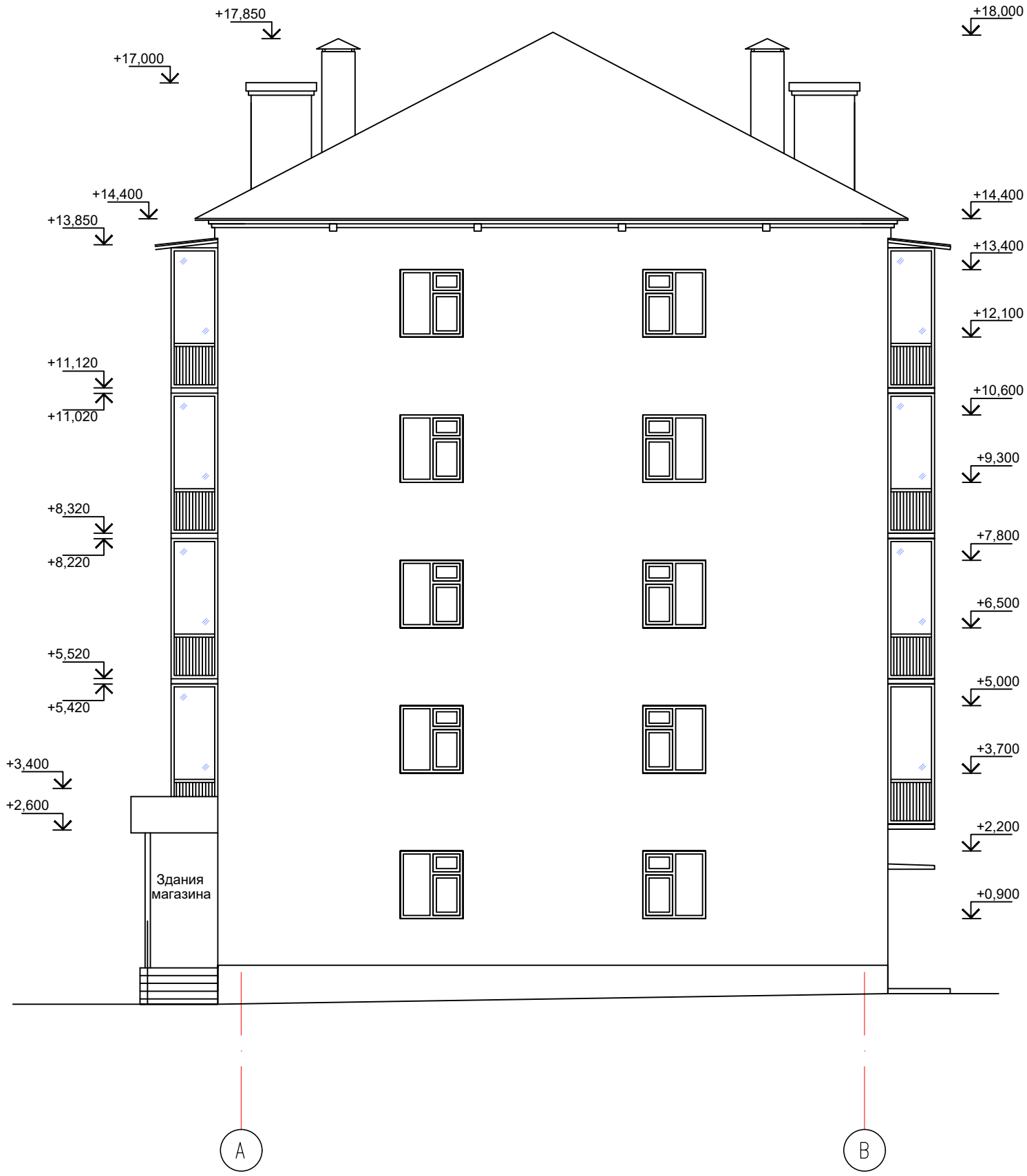


Данный лист читать с листом АС-1,2,4,5,6,7,8,9,10,

| Изм. | Кол. уч. | Лист | № док. | Подп. | Дата | 04-2025-АС | | |
|---|---|---|---|---|---|---|---|---|
| | | | | | 2025 | | | |
| | | | | | | «Капитальный ремонт фасада и кровли многоквартирного жилого дома по ул.Майлина №19, в городе Костанай, Костанайской области» | | |
| | | | | | | Многоквартирный жилой дом | Стадия: РП | Лист: 3 / Листов: |
| ГИП | | Нышанов А. | | | 06.05 | | | |
| Проверил | | Нышанов А. | | | 06.05 | | | |
| Исполнил | | Жунисбеков | | | 06.05 | Фасад "А"–"В" Обмерочный чертеж | ТОО «Стройинформ-2» г.Шымкент - 2025 г. | |
| Н.контр. | | Кенесбек О. | | | 06.05 | | | |

| Инв. N: подл. | Подп. и дата | Взам. инв. N: |
|---|---|---|
| | | |

| Согласовано | | | |
|---|---|---|---|
| | | | |
| | | | |
| | | | |

# Фасад "В"-"А"
# Обмерочный чертеж

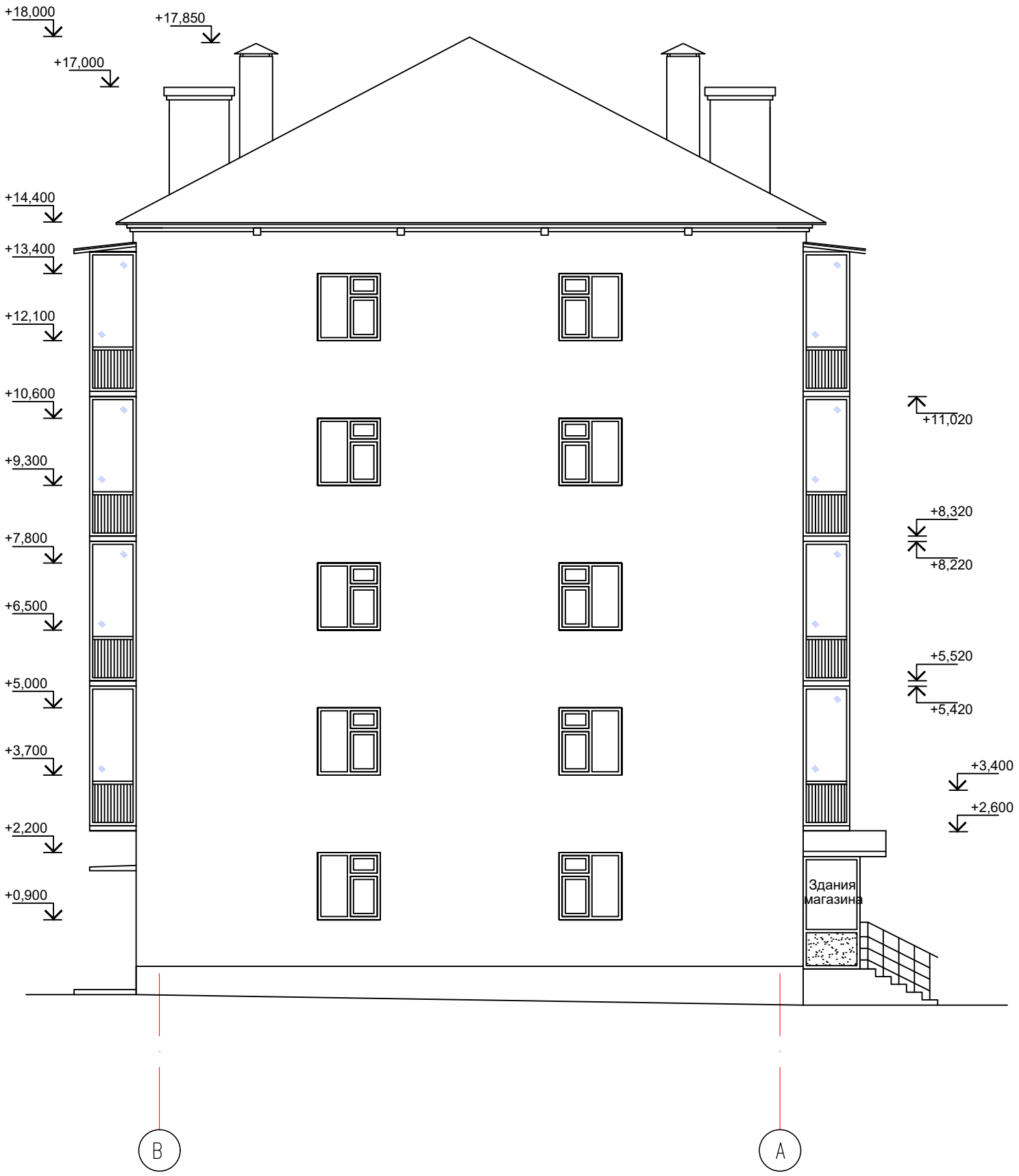


Данный лист читать с листом АС-1,2,3,5,6,7,8,9,10,

| | | | | | | | | |
|---|---|---|---|---|---|---|---|---|
| | | | | | 2025 | 04-2025-АС | | |
| | | | | | | «Капитальный ремонт фасада и кровли многоквартирного жилого дома по ул.Майлина №19, в городе Костанай, Костанайской области» | | |
| Изм. | Кол. уч. | Лист | № док. | Подп. | Дата | | | |
| ГИП | | Нышанов А. | | | 06.05 | Многоквартирный жилой дом | Стадия: РП | Лист: 4 / Листов: |
| Проверил | | Нышанов А. | | | 06.05 | | | |
| Исполнил | | Жунисбеков | | | 06.05 | Фасад "В"–"А" Обмерочный чертеж | ТОО «Стройинформ-2» г.Шымкент - 2025 г. | |
| Н.контр. | | Кенесбек О. | | | 06.05 | | | |

| Инв. N: подл. | Подп. и дата | Взам. инв. N: | Согласовано | | | |
|---|---|---|---|---|---|---|
| | | | | | | |
| | | | | | | |
| | | | | | | |

# Разрез 1-1
# Обмерочный чертеж

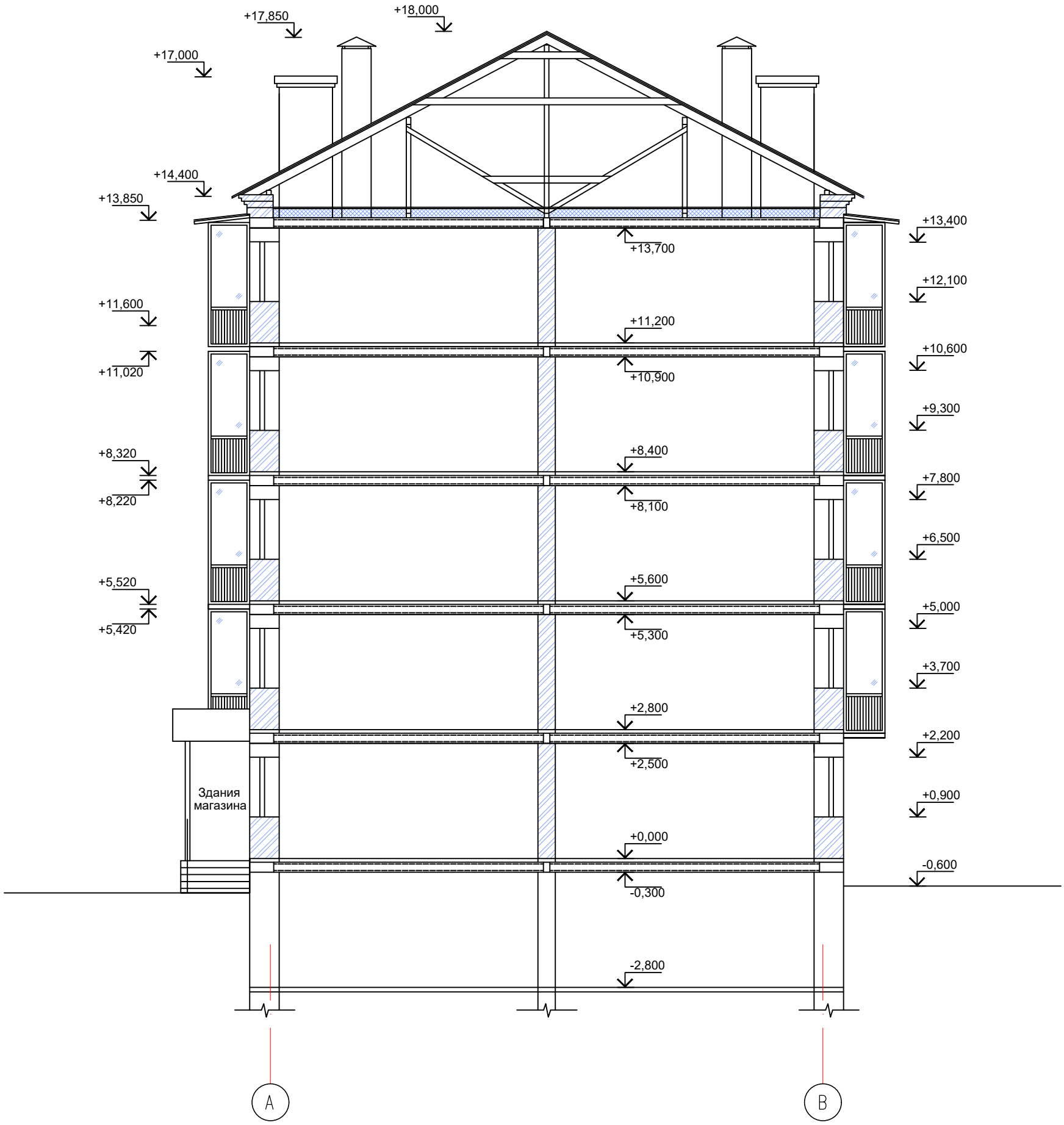


Данный лист читать с листом АС-1,2,3,4,6,7,8,9,10,

| | | | | | | | | |
|---|---|---|---|---|---|---|---|---|
| | | | | | 2025 | 04-2025-АС | | |
| | | | | | | «Капитальный ремонт фасада и кровли многоквартирного жилого дома по ул.Майлина №19, в городе Костанай, Костанайской области» | | |
| Изм. | Кол. уч. | Лист | № док. | Подп. | Дата | | | |
| ГИП | | Нышанов А. | | | 06.05 | Многоквартирный жилой дом | Стадия: РП | Лист: 5 / Листов: |
| Проверил | | Нышанов А. | | | 06.05 | | | |
| Исполнил | | Жунисбеков | | | 06.05 | Разрез 1–1<br>Обмерочный чертеж | ТОО «Стройинформ-2»<br>г.Шымкент - 2025 г. | |
| Н.контр. | | Кенесбек О. | | | 06.05 | | | |

# План подвала
# Обмерочный чертеж

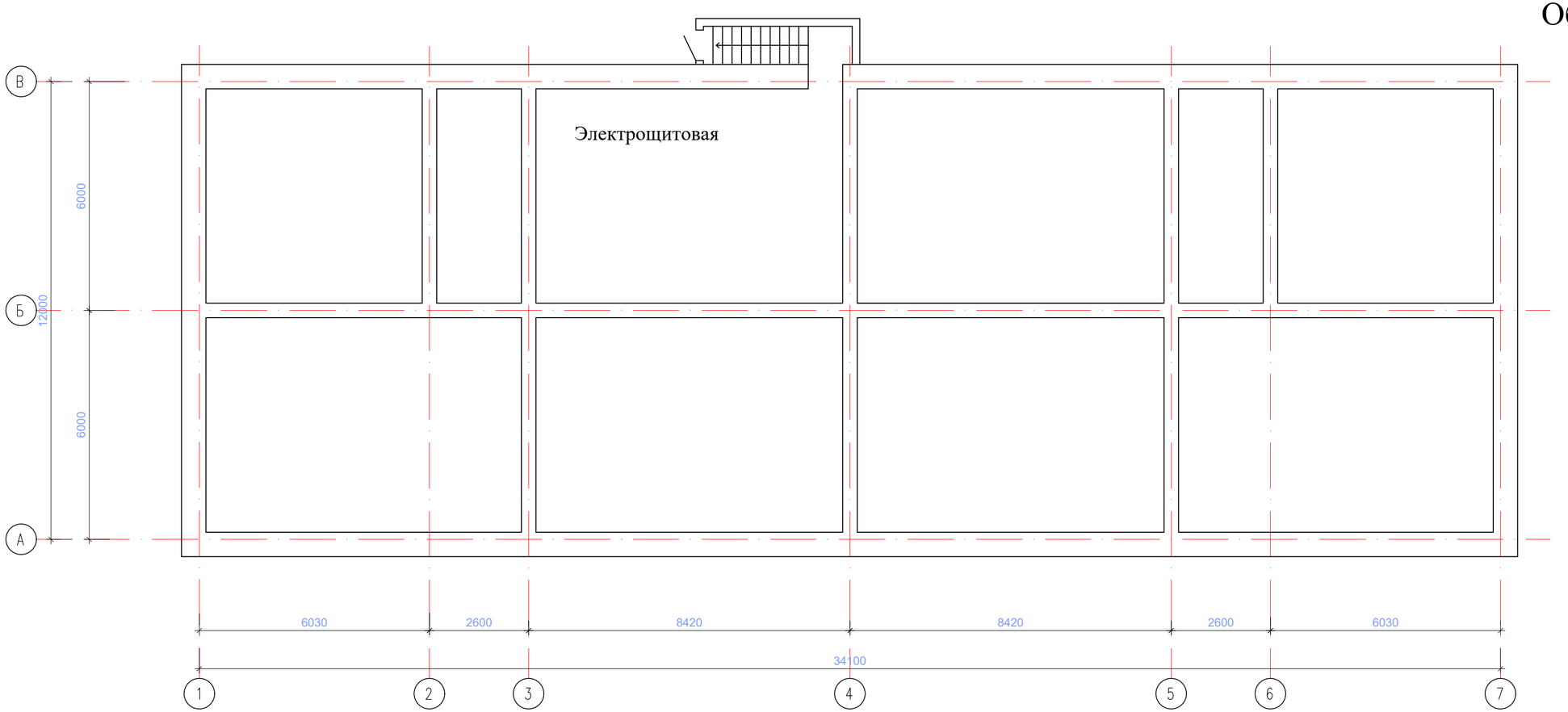


Данный лист читать с листом АС-1,2,3,4,5,7,8,9,10,

| | | | | | | | |
|---|---|---|---|---|---|---|---|
| | | | | | 2025 | 04-2025-АС | |
| | | | | | | «Капитальный ремонт фасада и кровли многоквартирного жилого дома по ул.Майлина №19, в городе Костанай, Костанайской области» | |
| Изм. | Кол. уч. | Лист | № док. | Подп. | Дата | | |
| ГИП | | Нышанов А. | | | 06.05 | Многоквартирный жилой дом | Стадия: РП; Лист: 6; Листов: |
| Проверил | | Нышанов А. | | | 06.05 | | |
| Исполнил | | Жунисбеков | | | 06.05 | План подвала Обмерочный чертеж | ТОО «Стройинформ-2» г.Шымкент - 2025 г. |
| Н.контр. | | Кенесбек О. | | | 06.05 | | |

Согласовано

Взам.инв.N:

Подп. и дата

Инв. N: подл.

Формат А3

# План 1-го этажа
# Обмерочный чертеж

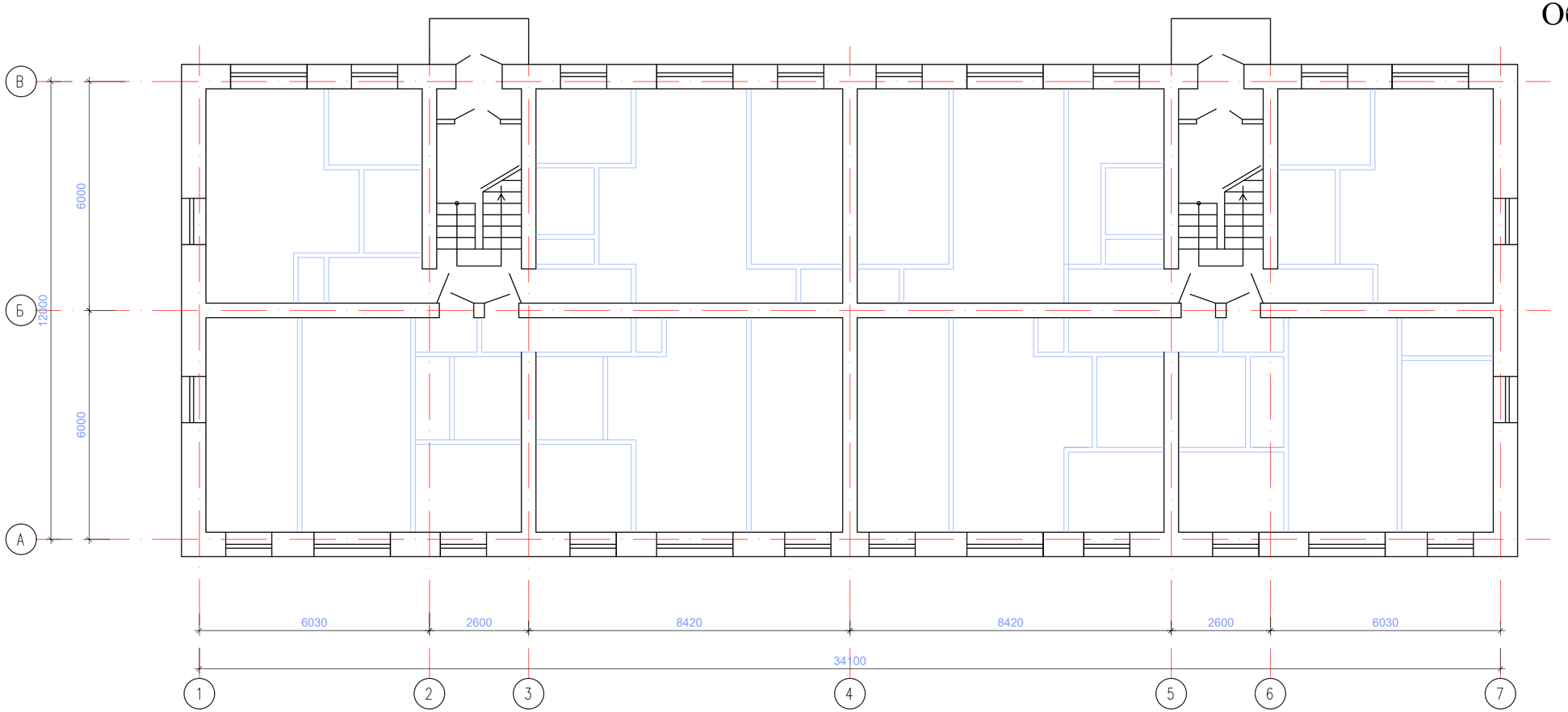


Данный лист читать с листом АС-1,2,3,4,5,6,8,9,10,

| | | | | | | | |
|---|---|---|---|---|---|---|---|
| | | | | | 2025 | 04-2025-АС | |
| | | | | | | «Капитальный ремонт фасада и кровли многоквартирного жилого дома по ул.Майлина №19, в городе Костанай, Костанайской области» | |
| Изм. | Кол. уч. | Лист | № док. | Подп. | Дата | | |
| ГИП | | Нышанов А. | | | 06.05 | Многоквартирный жилой дом | Стадия: РП; Лист: 7; Листов: |
| Проверил | | Нышанов А. | | | 06.05 | | |
| Исполнил | | Жунисбеков | | | 06.05 | План 1-го этажа Обмерочный чертеж | ТОО «Стройинформ-2» г.Шымкент - 2025 г. |
| Н.контр. | | Кенесбек О. | | | 06.05 | | |

Согласовано

Взам.инв.N:

Подп. и дата

Инв. N: подл.

Формат А3

# План 2-го этажа
# Обмерочный чертеж

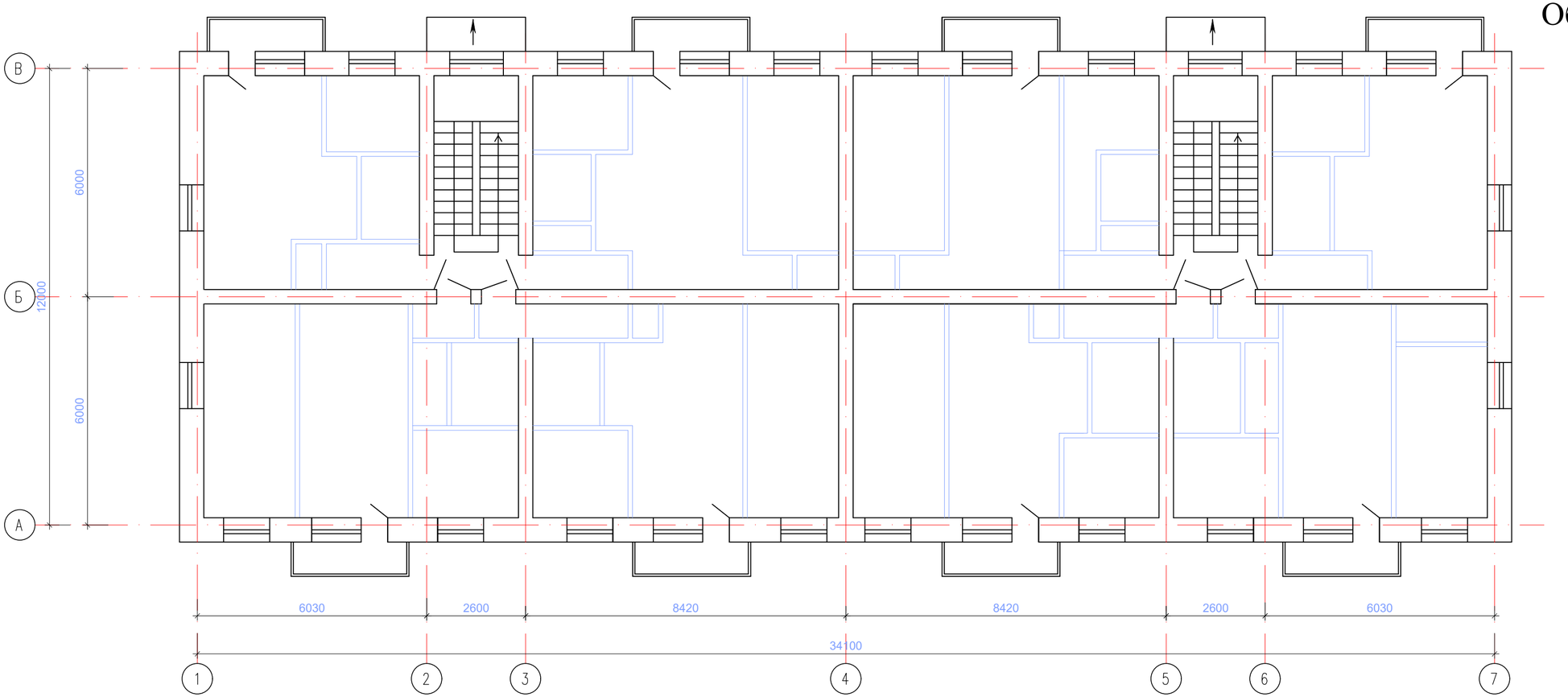


Данный лист читать с листом АС-1,2,3,4,5,6,7,9,10,

| | | | | | | | |
|---|---|---|---|---|---|---|---|
| | | | | | 2025 | 04-2025-АС | |
| | | | | | | «Капитальный ремонт фасада и кровли многоквартирного жилого дома по ул.Майлина №19, в городе Костанай, Костанайской области» | |
| Изм. | Кол. уч. | Лист | № док. | Подп. | Дата | | |
| ГИП | | Нышанов А. | | | 06.05 | Многоквартирный жилой дом | Стадия: РП; Лист: 8; Листов: |
| Проверил | | Нышанов А. | | | 06.05 | | |
| Исполнил | | Жунисбеков | | | 06.05 | План 2-го этажа Обмерочный чертеж | ТОО «Стройинформ-2» г.Шымкент - 2025 г. |
| Н.контр. | | Кенесбек О. | | | 06.05 | | |

Согласовано

Взам.инв.N:

Подп. и дата

Инв. N: подл.

Формат А3

# План 3-4-5-го этажа
# Обмерочный чертеж

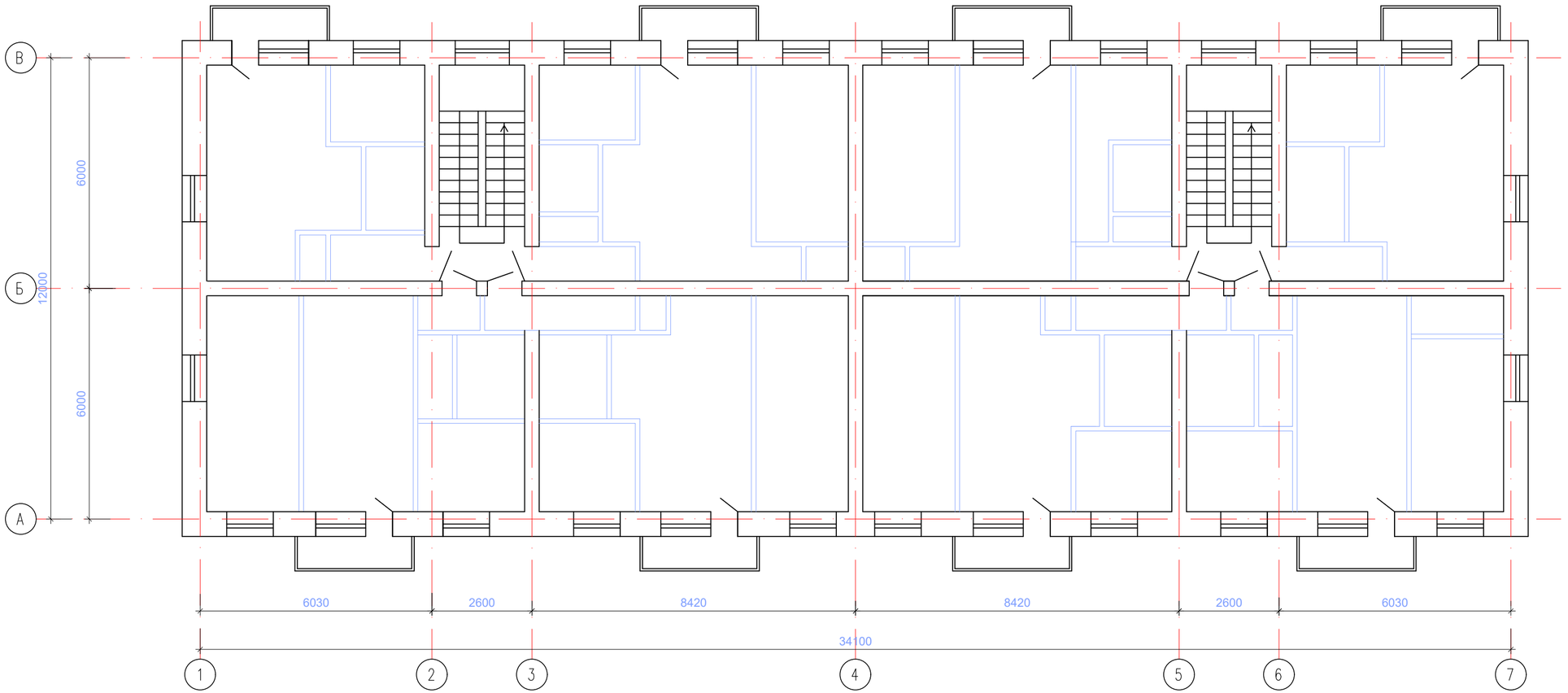


Данный лист читать с листом АС-1,2,3,4,5,6,7,8,10,

| | | | | | | | |
|---|---|---|---|---|---|---|---|
| | | | | | 2025 | 04-2025-АС | |
| | | | | | | «Капитальный ремонт фасада и кровли многоквартирного жилого дома по ул.Майлина №19, в городе Костанай, Костанайской области» | |
| Изм. | Кол. уч. | Лист | № док. | Подп. | Дата | | |
| ГИП | | Нышанов А. | | | 06.05 | Многоквартирный жилой дом | Стадия: РП; Лист: 9; Листов: |
| Проверил | | Нышанов А. | | | 06.05 | | |
| Исполнил | | Жунисбеков | | | 06.05 | План 3,4,5,-го этажа Обмерочный чертеж | ТОО «Стройинформ-2» г.Шымкент - 2025 г. |
| Н.контр. | | Кенесбек О. | | | 06.05 | | |

Согласовано

Взам.инв.N:

Подп. и дата

Инв. N: подл.

Формат А3

# План кровли
# Обмерочный чертеж

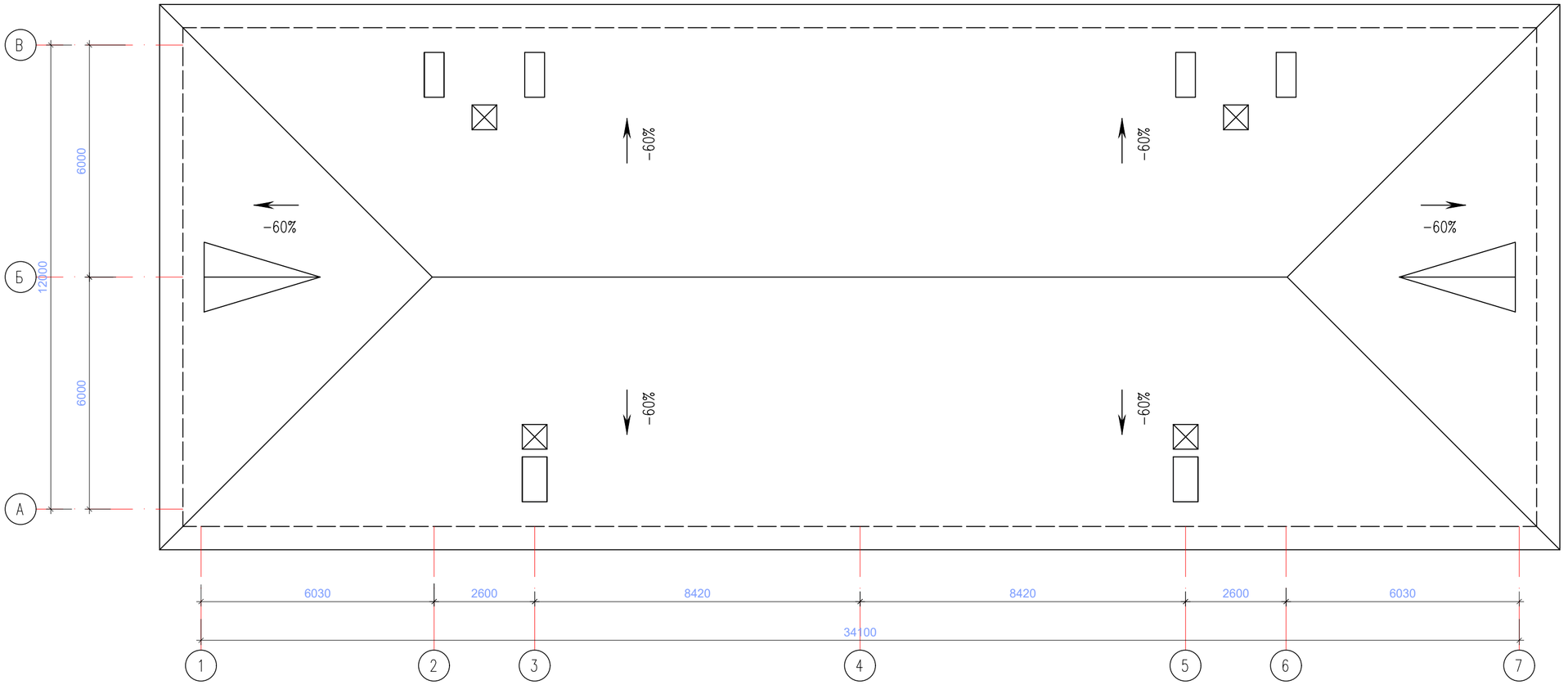


Данный лист читать с листом АС-1,2,3,4,5,6,7,8,9,

| | | | | | | | |
|---|---|---|---|---|---|---|---|
| | | | | | 2025 | 04-2025-АС | |
| | | | | | | «Капитальный ремонт фасада и кровли многоквартирного жилого дома по ул.Майлина №19, в городе Костанай, Костанайской области» | |
| Изм. | Кол. уч. | Лист | № док. | Подп. | Дата | | |
| ГИП | | Нышанов А. | | | 06.05 | Многоквартирный жилой дом | Стадия: РП; Лист: 10; Листов: |
| Проверил | | Нышанов А. | | | 06.05 | | |
| Исполнил | | Жунисбеков | | | 06.05 | План кровли Обмерочный чертеж | ТОО «Стройинформ-2» г.Шымкент - 2025 г. |
| Н.контр. | | Кенесбек О. | | | 06.05 | | |

Формат А3

Согласовано

Взам.инв.N:

Подп. и дата

Инв. N: подл.

# Фасад "1"-"7"
# Демонтажная работа

Данный лист читать с листом АС-12,13,14,15,16,17,18,19,20,

Ведомость отделки демонтажных работ наружных стен

| Поз. | Элементы фасада | Вид отделки | Количество м2 |
|---|---|---|---|
| 1 | Стена | Облицовочный кирпич (силикатный) | |
| 2 | Цоколь | Облицовочный кирпич (силикатный) | |
| 3 | Окно | Демонтаж деревянного окна в подъезде–100% | |
| 4 | Ограждение балкона | Демонтаж ограждение балкона из пвх уличный стороны –100% | |
| 5 | Кровля | Демонтаж кровли из асбестоволнистого листа–100% | |

| | | | | | | |
|---|---|---|---|---|---|---|
| | | | | | 2025 | 04-2025-АС |
| | | | | | | «Капитальный ремонт фасада и кровли многоквартирного жилого дома по ул.Майлина №19, в городе Костанай, Костанайской области» |
| Изм. | Кол. уч. | Лист | № док. | Подп. | Дата | |
| ГИП | | Нышанов А. | | | 06.05 | Многоквартирный жилой дом |
| Проверил | | Нышанов А. | | | 06.05 | |
| Исполнил | | Жунисбеков | | | 06.05 | Фасад "1"–"7" Демонтажная работа |
| Н.контр. | | Кенесбек О. | | | 06.05 | |

| Стадия | Лист | Листов |
|---|---|---|
| РП | 11 | |

ТОО «Стройинформ-2» г.Шымкент - 2025 г.

Формат А3

Согласовано

Взам. инв. №

Подп. и дата

Инв. № подл.

# Фасад "7"-"1"
# Демонтажная работа

Данный лист читать с листом АС-11,13,14,15,16,17,18,19,20,

Ведомость отделки демонтажных работ наружных стен

| Поз. | Элементы фасада | Вид отделки | Количество м2 |
|---|---|---|---|
| 1 | Стена | Облицовочный кирпич (силикатный) | |
| 2 | Цоколь | Облицовочный кирпич (силикатный) | |
| 3 | Окно | Демонтаж деревянного окна в подъезде–100% | |
| 4 | Ограждение балкона | Демонтаж ограждение балкона из пвх уличный стороны –100% | |
| 5 | Кровля | Демонтаж кровли из асбестоволнистого листа–100% | |

| | | | | | | |
|---|---|---|---|---|---|---|
| | | | | | 2025 | 04-2025-АС |
| | | | | | | «Капитальный ремонт фасада и кровли многоквартирного жилого дома по ул.Майлина №19, в городе Костанай, Костанайской области» |
| Изм. | Кол. уч. | Лист | № док. | Подп. | Дата | |
| ГИП | | Нышанов А. | | | 06.05 | Многоквартирный жилой дом |
| Проверил | | Нышанов А. | | | 06.05 | |
| Исполнил | | Жунисбеков | | | 06.05 | Фасад "7"–"1" Демонтажная работа |
| Н.контр. | | Кенесбек О. | | | 06.05 | |

| Стадия | Лист | Листов |
|---|---|---|
| РП | 12 | |

ТОО «Стройинформ-2» г.Шымкент - 2025 г.

Формат А3

Согласовано

Взам.инв.№ | Подп. и дата | Инв.№ подл.

| Инв. N: подл. | Подп. и дата | Взам. инв. N: | Согласовано | | | |
|---|---|---|---|---|---|---|
| | | | | | | |
| | | | | | | |
| | | | | | | |

# Фасад "А"-"В"
# Демонтажная работа

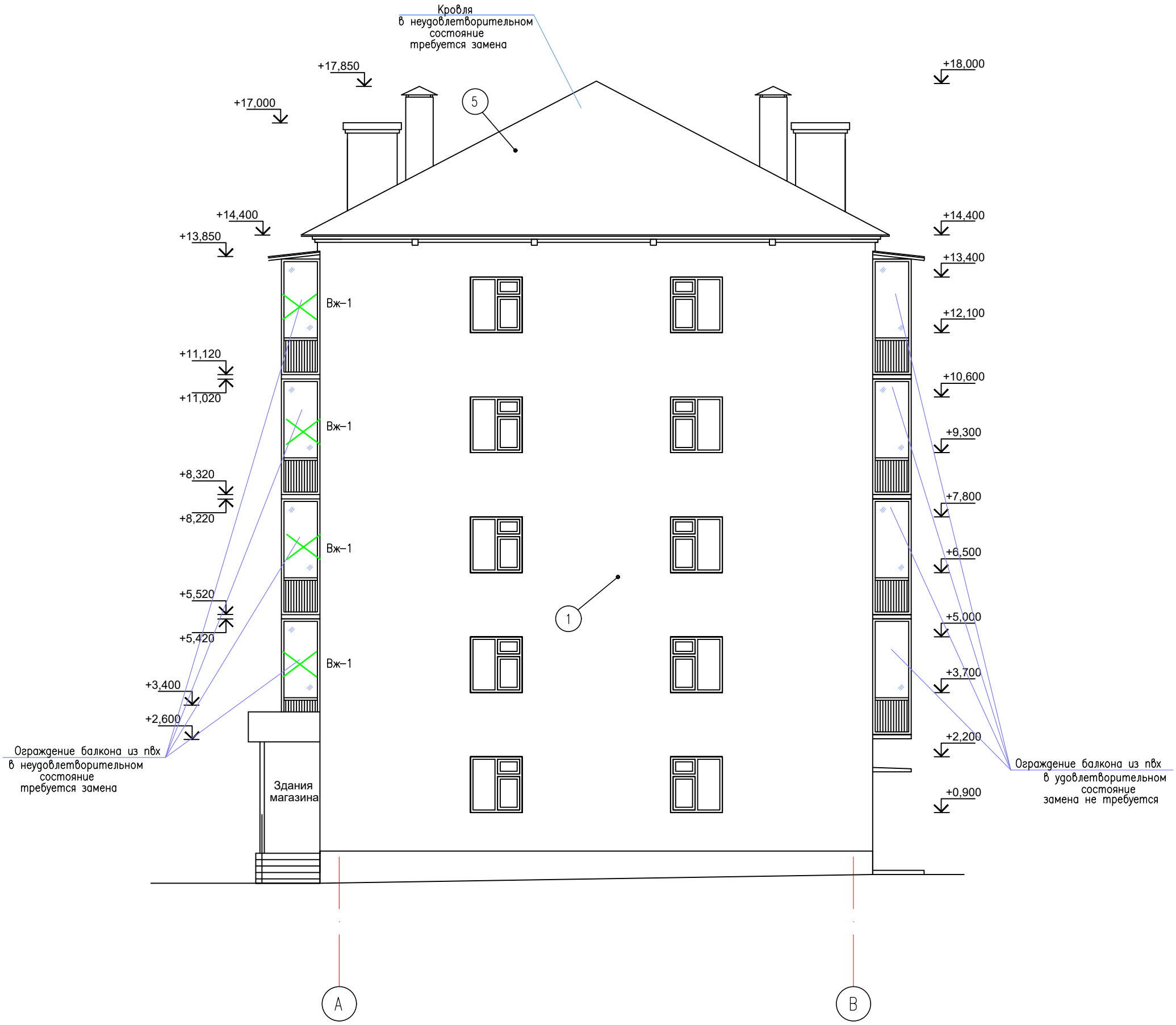


Данный лист читать с листом АС-11,12,14,15,16,17,18,19,20,

| Изм. | Кол. уч. | Лист | № док. | Подп. | Дата | 04-2025-АС | | |
|---|---|---|---|---|---|---|---|---|
| | | | | | 2025 | «Капитальный ремонт фасада и кровли многоквартирного жилого дома по ул.Майлина №19, в городе Костанай, Костанайской области» | | |
| ГИП | | Нышанов А. | | | 06.05 | Многоквартирный жилой дом | Стадия: РП | Лист: 13 / Листов: |
| Проверил | | Нышанов А. | | | 06.05 | | | |
| Исполнил | | Жунисбеков | | | 06.05 | Фасад "А"–"В" Демонтажная работа | ТОО «Стройинформ-2» г.Шымкент - 2025 г. | |
| Н.контр. | | Кенесбек О. | | | 06.05 | | | |

| Инв. N: подл. | Подп. и дата | Взам. инв. N: | Согласовано | | | |
|---|---|---|---|---|---|---|
| | | | | | | |
| | | | | | | |
| | | | | | | |

# Фасад "В"-"А"
# Демонтажная работа

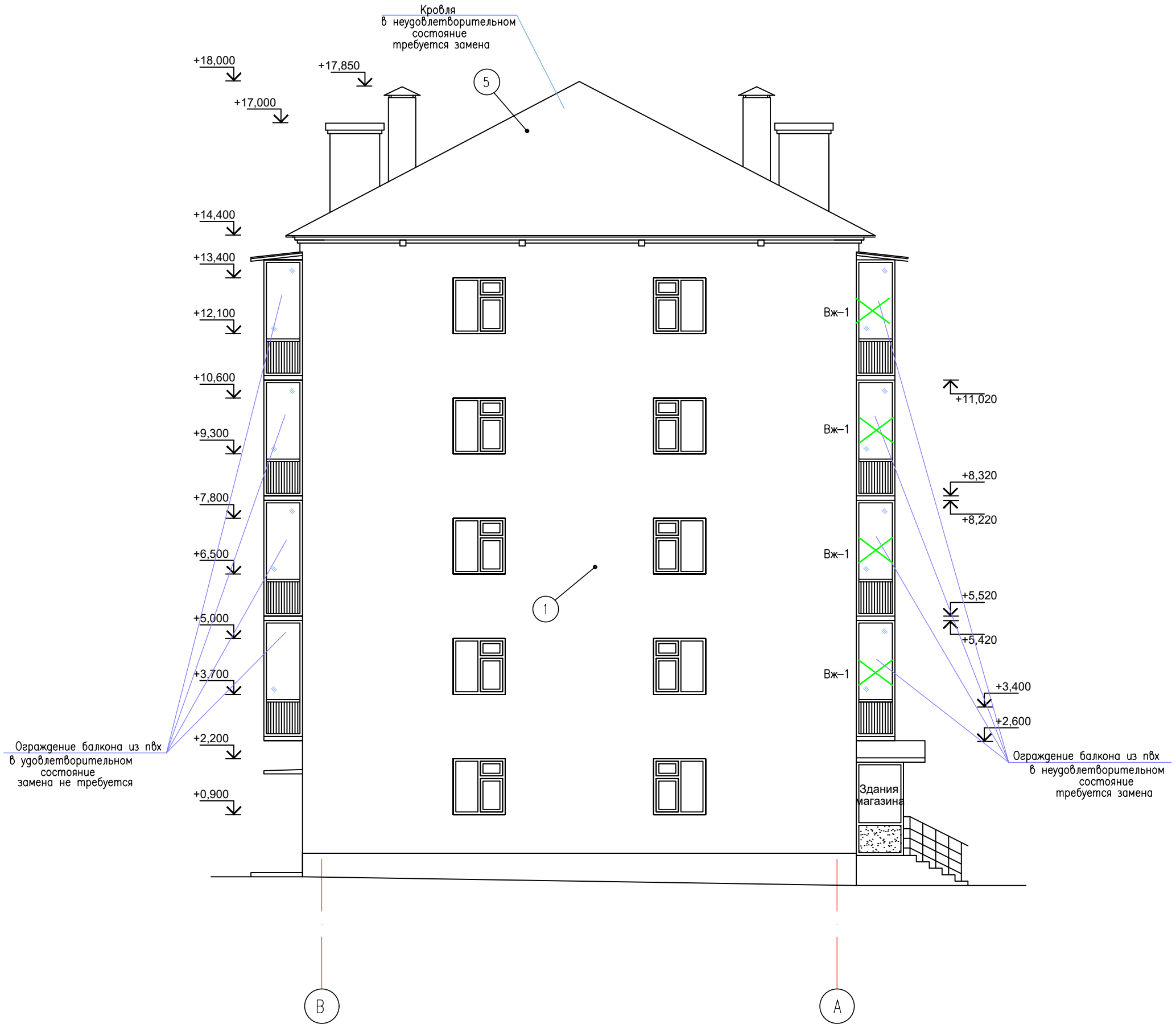


Данный лист читать с листом АС-11,12,13,15,16,17,18,19,20,

| | | | | | | | | |
|---|---|---|---|---|---|---|---|---|
| | | | | | | 04-2025-АС | | |
| | | | | | 2025 | | | |
| | | | | | | «Капитальный ремонт фасада и кровли многоквартирного жилого дома по ул.Майлина №19, в городе Костанай, Костанайской области» | | |
| Изм. | Кол. уч. | Лист | № док. | Подп. | Дата | | | |
| | | | | | | Многоквартирный жилой дом | Стадия | Лист | Листов |
| ГИП | | Нышанов А. | | | 06.05 | | РП | 14 | |
| Проверил | | Нышанов А. | | | 06.05 | | | | |
| Исполнил | | Жунисбеков | | | 06.05 | Фасад "В"–"А" Демонтажная работа | ТОО «Стройинформ-2» г.Шымкент - 2025 г. | | |
| Н.контр. | | Кенесбек О. | | | 06.05 | | | | |

| Инв. N: подл. | Подп. и дата | Взам. инв. N: | Согласовано | | | |
|---|---|---|---|---|---|---|
| | | | | | | |
| | | | | | | |
| | | | | | | |

# Разрез 1-1
# Демонтажная работа

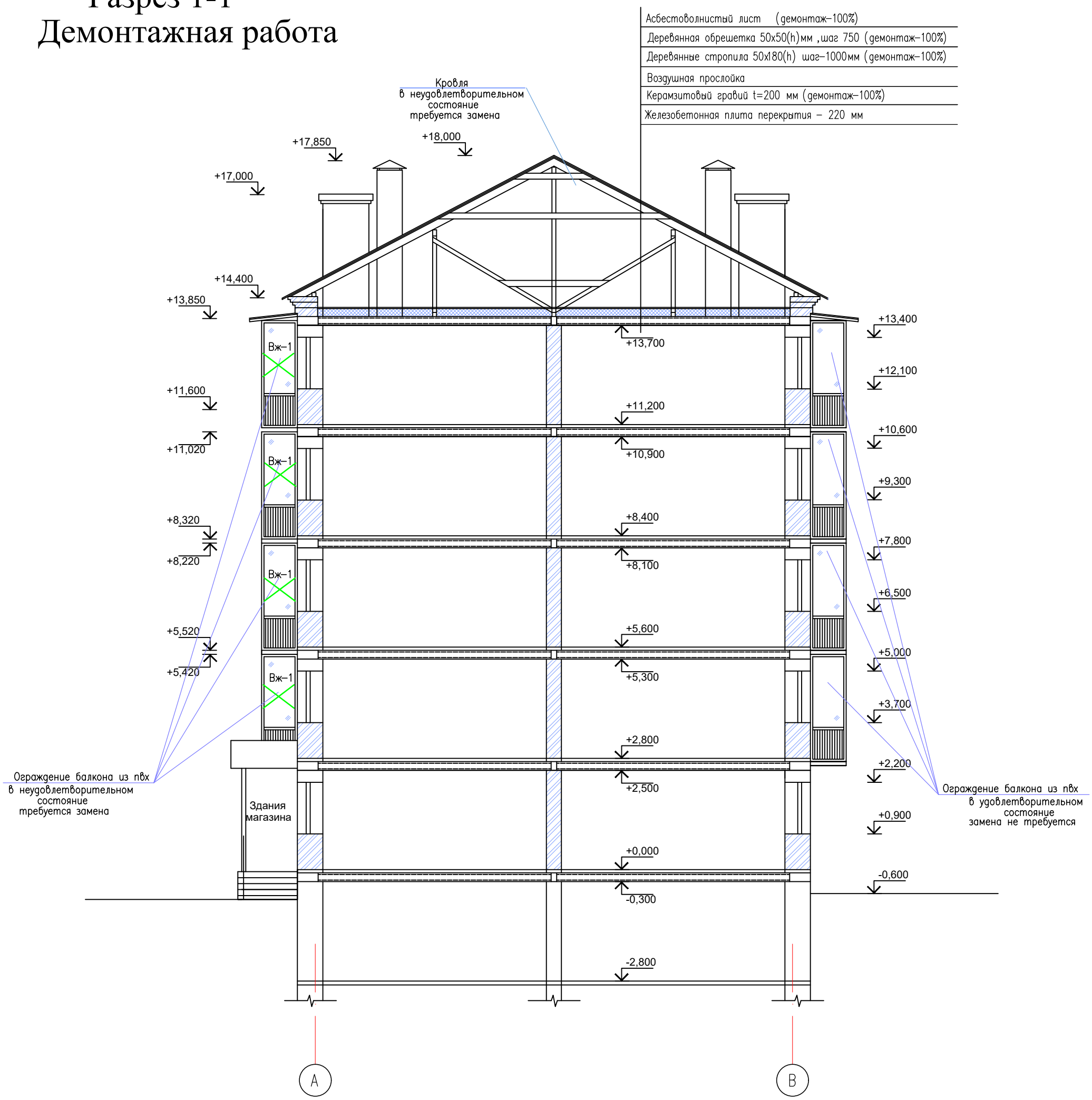


Данный лист читать с листом АС-11,12,13,14,16,17,18,19,20,

| Изм. | Кол. уч. | Лист | № док. | Подп. | Дата | 04-2025-АС | | |
|---|---|---|---|---|---|---|---|---|
| | | | | | 2025 | | | |
| | | | | | | «Капитальный ремонт фасада и кровли многоквартирного жилого дома по ул.Майлина №19, в городе Костанай, Костанайской области» | | |
| | | | | | | Многоквартирный жилой дом | Стадия: РП | Лист: 15 / Листов: |
| ГИП | | Нышанов А. | | | 06.05 | | | |
| Проверил | | Нышанов А. | | | 06.05 | | | |
| Исполнил | | Жунисбеков | | | 06.05 | Разрез 1–1 Демонтажная работа | ТОО «Стройинформ-2» г.Шымкент - 2025 г. | |
| Н.контр. | | Кенесбек О. | | | 06.05 | | | |

# План подвала
# Демонтажная работа

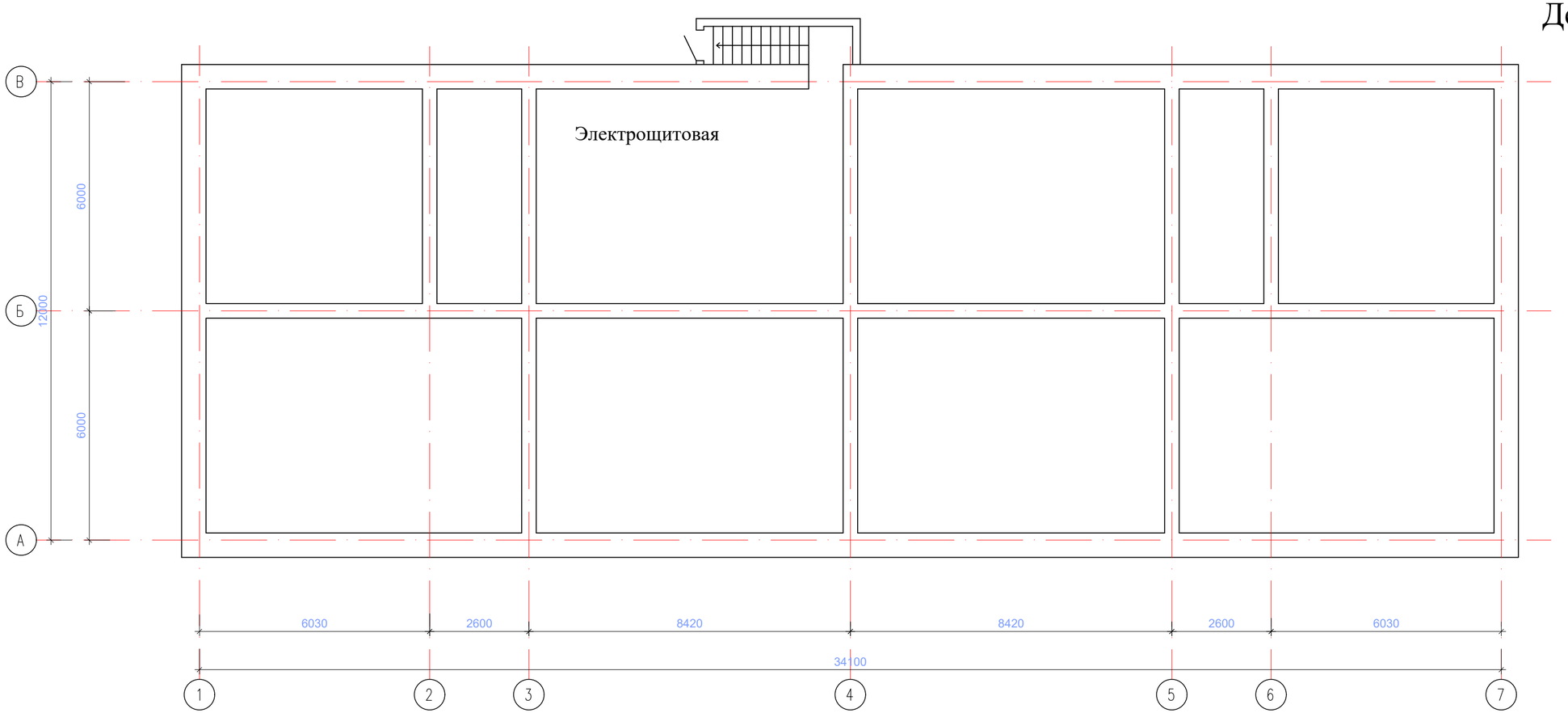


Данный лист читать с листом АС-11,12,13,14,15,17,18,19,20,

| | | | | | | |
|---|---|---|---|---|---|---|
| | | | | | 2025 | 04-2025-АС |
| | | | | | | «Капитальный ремонт фасада и кровли многоквартирного жилого дома по ул.Майлина №19, в городе Костанай, Костанайской области» |
| Изм. | Кол. уч. | Лист | № док. | Подп. | Дата | |
| ГИП | | Нышанов А. | | | 06.05 | Многоквартирный жилой дом |
| Проверил | | Нышанов А. | | | 06.05 | |
| Исполнил | | Жунисбеков | | | 06.05 | План подвала Демонтажная работа |
| Н.контр. | | Кенесбек О. | | | 06.05 | |

| Стадия | Лист | Листов |
|---|---|---|
| РП | 16 | |

ТОО «Стройинформ-2» г.Шымкент - 2025 г.

Формат А3

Согласовано

Взам.инв.N:

Подп. и дата

Инв. N: подл.

# План 1-го этажа
# Демонтажная работа

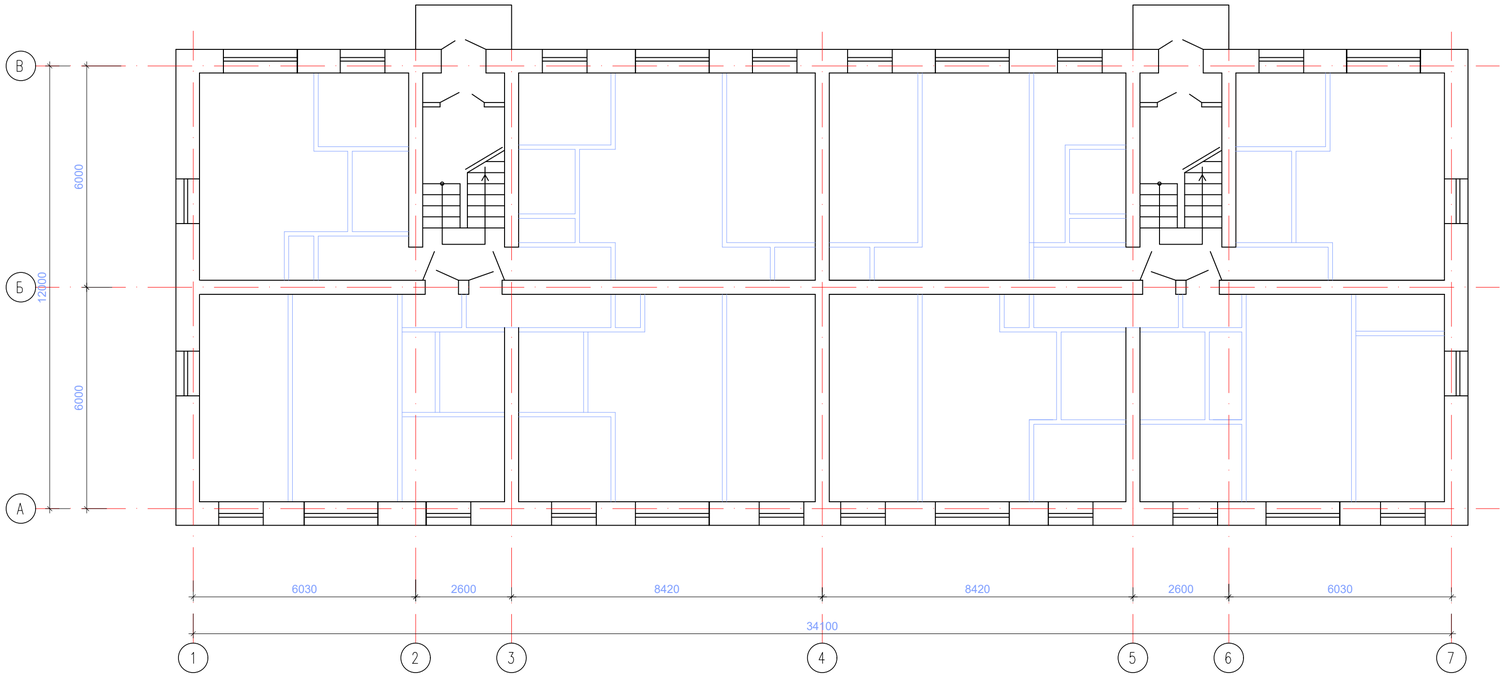


Данный лист читать с листом АС-11,12,13,14,15,16,18,19,20,

| | | | | | | | |
|---|---|---|---|---|---|---|---|
| | | | | | 2025 | 04-2025-АС | |
| | | | | | | «Капитальный ремонт фасада и кровли многоквартирного жилого дома по ул.Майлина №19, в городе Костанай, Костанайской области» | |
| Изм. | Кол. уч. | Лист | № док. | Подп. | Дата | | |
| | | | | | | Многоквартирный жилой дом | Стадия: РП; Лист: 17; Листов: |
| ГИП | | Нышанов А. | | | 06.05 | | |
| Проверил | | Нышанов А. | | | 06.05 | | |
| Исполнил | | Жунисбеков | | | 06.05 | План 1-го этажа Демонтажная работа | ТОО «Стройинформ-2» г.Шымкент - 2025 г. |
| Н.контр. | | Кенесбек О. | | | 06.05 | | |

Формат А3

Согласовано

Взам. инв. №

Подп. и дата

Инв. № подл.

# План 2-го этажа
# Демонтажная работа

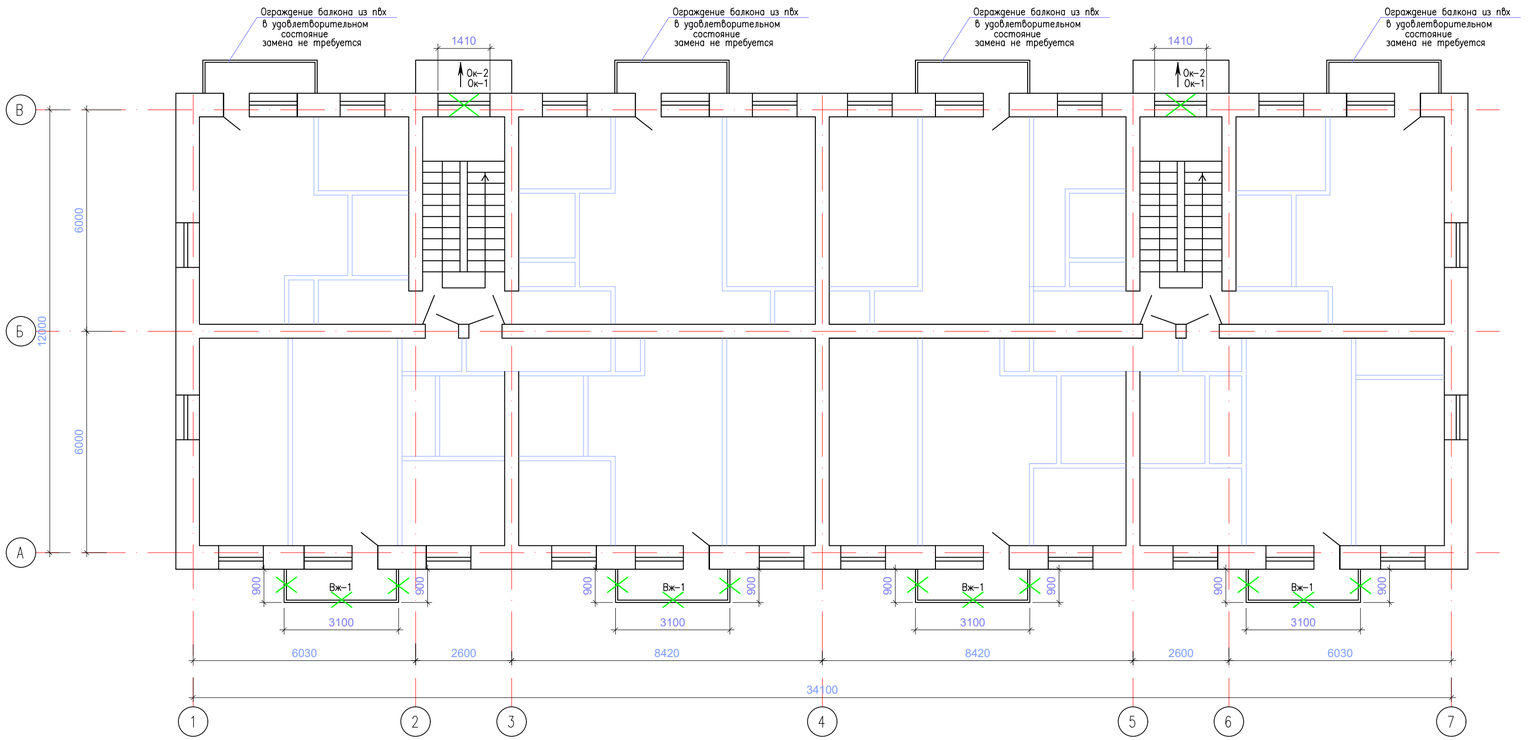


Демонтажная работа оконных проемов

| Марка поз. | Обозначение | Наименование | Кол. | Масса ед. кг | Приме-чание |
|---|---|---|---|---|---|
| | | Оконные блоки в подъезде | | | |
| Ок-1 | | Оконные блоки деревянные 1400х700Н с подоконником и отливом | 2 | | |
| Ок-2 | | Оконные блоки деревянные 1400х2200Н с подоконником и отливом | 2 | | |
| | | | | | |
| | | Витражи из пвх в балконе | | | |
| Вж-1 | | Витраж из пвх 4900х2700Н | 4 | | |

Демонтаж металлического ограждения балкона =37,47кг расход на 1 балкон х 4шт=149,88кг

Условные обозначения

– Демонтаж оконных блоков

Данный лист читать с листом АС-11,12,13,14,15,16,17,19,20,

| | | | | | | | |
|---|---|---|---|---|---|---|---|
| | | | | | 2025 | 04-2025-АС | |
| | | | | | | «Капитальный ремонт фасада и кровли многоквартирного жилого дома по ул.Майлина №19, в городе Костанай, Костанайской области» | |
| Изм. | Кол. уч. | Лист | № док. | Подп. | Дата | | |
| ГИП | | Нышанов А. | | | 06.05 | Многоквартирный жилой дом | Стадия: РП; Лист: 18; Листов: |
| Проверил | | Нышанов А. | | | 06.05 | | |
| Исполнил | | Жунисбеков | | | 06.05 | План 2-го этажа Демонтажная работа | ТОО «Стройинформ-2» г.Шымкент - 2025 г. |
| Н.контр. | | Кенесбек О. | | | 06.05 | | |

Согласовано

Взам. инв. №

Подп. и дата

Инв. № подл.

Формат А3

# План 3-4-5-го этажа
# Демонтажная работа

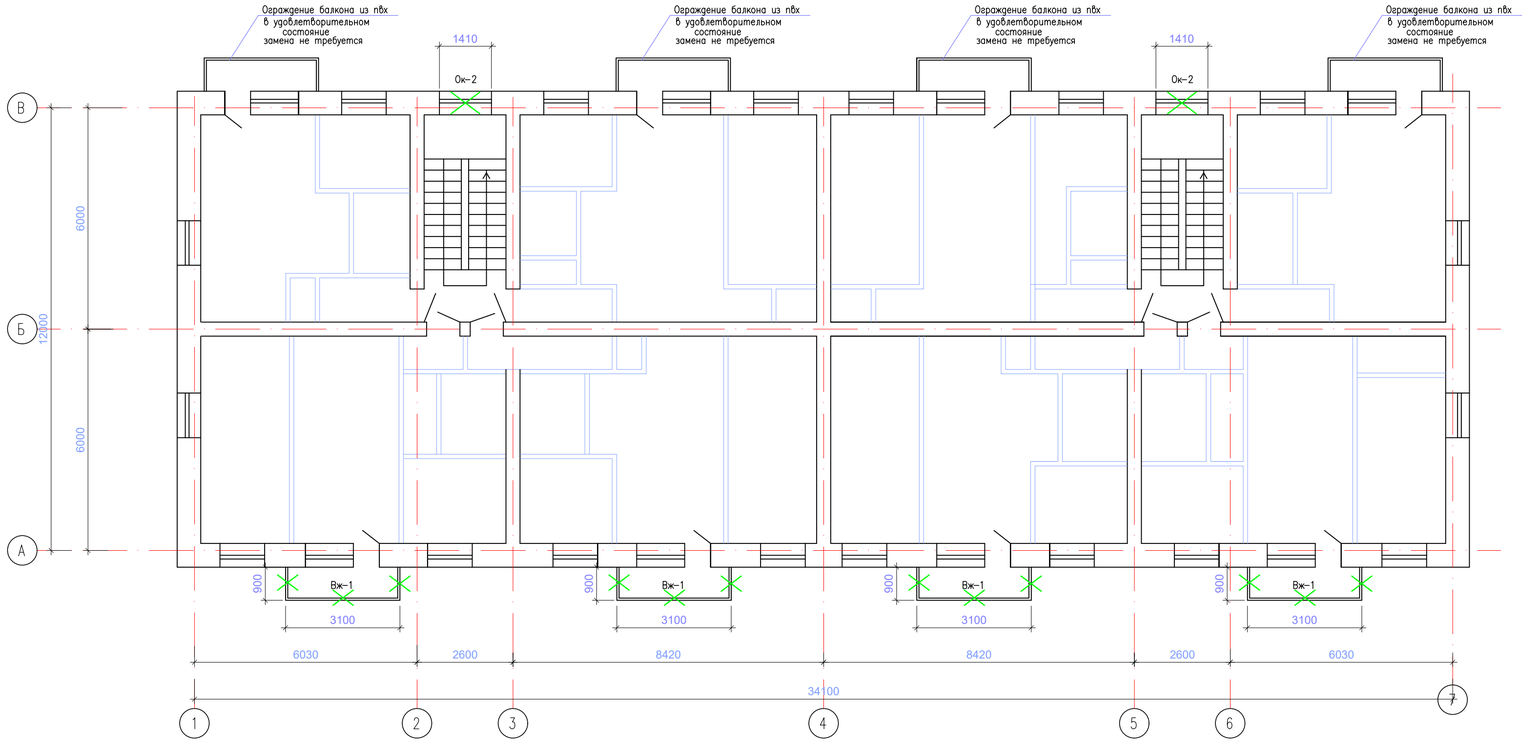


Демонтажная работа оконных проемов

| Марка поз. | Обозначение | Наименование | Кол. | Масса ед. кг | Приме-чание |
|---|---|---|---|---|---|
| | | Оконные блоки в подъезде | | | |
| Ок-2 | | Оконные блоки деревянные 1400х2200Н с подоконником и отливом | 6 | | |
| | | Витражи из пвх в балконе | | | |
| Вж-1 | | Витраж из пвх 4900х2700Н | 12 | | |

Демонтаж металлического ограждения балкона =37,47кг расход на 1 балкон х 12шт=449,64кг

Условные обозначения

– Демонтаж оконных блоков

Данный лист читать с листом АС-11,12,13,14,15,16,17,18,20,

| | | | | | | | |
|---|---|---|---|---|---|---|---|
| | | | | | 2025 | 04-2025-АС | |
| | | | | | | «Капитальный ремонт фасада и кровли многоквартирного жилого дома по ул.Майлина №19, в городе Костанай, Костанайской области» | |
| Изм. | Кол. уч. | Лист | № док. | Подп. | Дата | | |
| ГИП | | Нышанов А. | | | 06.05 | Многоквартирный жилой дом | Стадия: РП; Лист: 19; Листов: |
| Проверил | | Нышанов А. | | | 06.05 | | |
| Исполнил | | Жунисбеков | | | 06.05 | План 3,4,5,-го этажа Демонтажная работа | ТОО «Стройинформ-2» г.Шымкент - 2025 г. |
| Н.контр. | | Кенесбек О. | | | 06.05 | | |

Формат А3

Согласовано

Инв. № подл. | Подп. и дата | Взам.инв.№

# План кровли
# Демонтажная работа

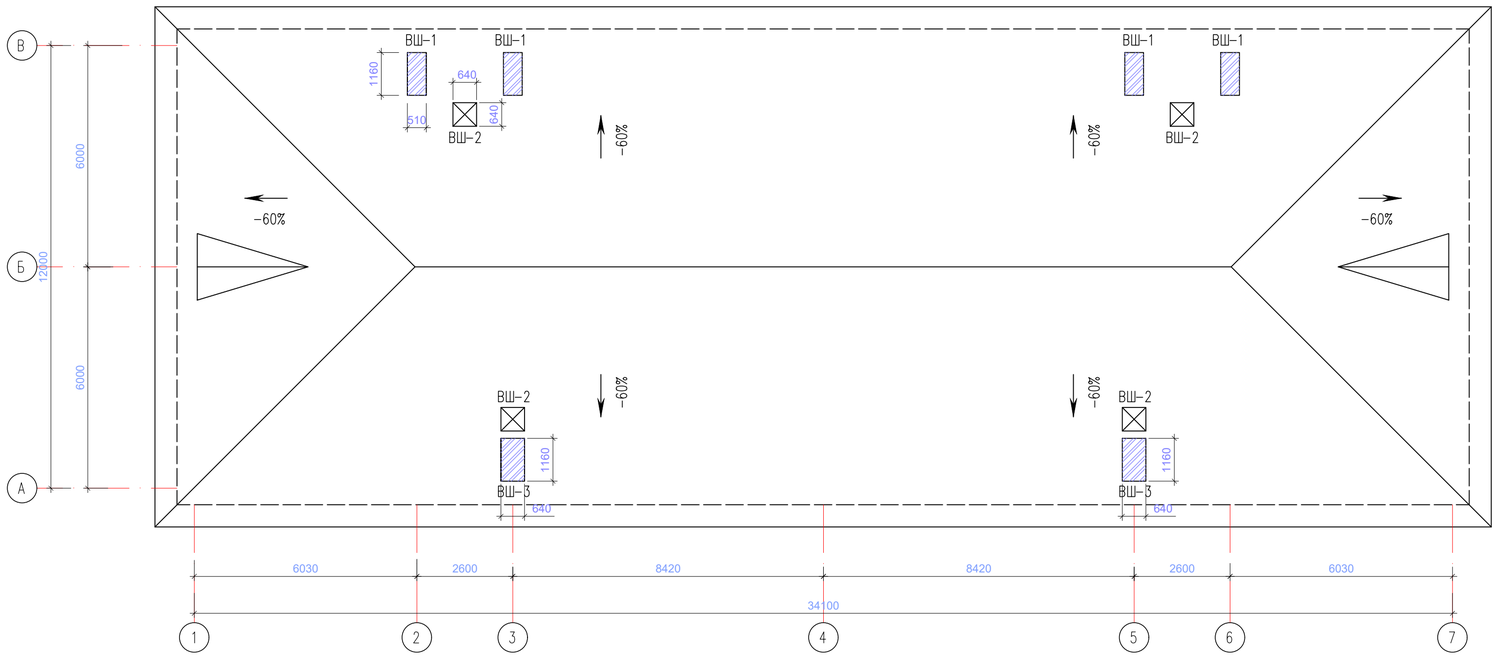


Демонтаж люка выхода на чердак =2шт

Демонтаж -100% кровли из асбестоволнистого листа с деревянными конструкциями=570,00м2

Демонтаж утеплителя из керамзита толщ-200мм =392,00м2

Очистка строительного мусора =392,00м2

Данный лист читать с листом АС-11,12,13,14,15,16,17,18,19,

| | | | | | | | | |
|---|---|---|---|---|---|---|---|---|
| | | | | | 2025 | 04-2025-АС | | |
| | | | | | | «Капитальный ремонт фасада и кровли многоквартирного жилого дома по ул.Майлина №19, в городе Костанай, Костанайской области» | | |
| Изм. | Кол. уч. | Лист | № док. | Подп. | Дата | | | |
| | | | | | | Многоквартирный жилой дом | Стадия | Лист | Листов |
| ГИП | | Нышанов А. | | | 06.05 | | РП | 20 | |
| Проверил | | Нышанов А. | | | 06.05 | | | | |
| Исполнил | | Жунисбеков | | | 06.05 | План кровли Демонтажная работа | ТОО «Стройинформ-2» г.Шымкент - 2025 г. | | |
| Н.контр. | | Кенесбек О. | | | 06.05 | | | | |

Согласовано

Взам.инв.№

Подп. и дата

Инв.№ подл.

Формат А3

# Фасад "1"-"7"
# После ремонтных работ

Данный лист читать с листом АС-22,23,24,25,26,27,28,35,46,53

## Ведомость отделки фасадов

| N п/п | Элементы | Отделка | Колер | Площадь м2 | Примечание |
|---|---|---|---|---|---|
| 1 | Стены | Линеарная панея "Pritpanel" толщ-0,7мм на металлическим профиле | RAL 8002 RAL 8019 RAL 1015 | —— | см.Эскиз |
| 2 | Цоколь | Линеарная панея "Pritpanel" толщ-0,7мм на металлическим профиле | RAL 8019 | —— | см.Эскиз |
| 3 | Окно | Металлопластик | —— | —— | см.Эскиз |
| 4 | Ограждение балкона | Металлопластик | RAL 9004 | —— | см.Эскиз |
| 5 | Наружный дверь | Металлические | RAL 9004 | —— | см.Эскиз |
| 6 | Кровля | Металлочерепица | RAL 9004 | —— | см.Эскиз |
| 7 | Корзина | Фасадная корзина для кондиционера с ламельной перфорацией | RAL 9022 | —— | см.Эскиз |
| 8 | Откосная планка | Откосная планка шириной 250мм оцинк-я сталь с полимерным покрытием | RAL 9004 | 1390 пог.м общий разход | см.Эскиз |

| Изм. | Кол. уч. | Лист | № док. | Подп. | Дата | 2025 | 04-2025-АС |
|---|---|---|---|---|---|---|---|
| | | | | | | | «Капитальный ремонт фасада и кровли многоквартирного жилого дома по ул.Майлина №19, в городе Костанай, Костанайской области» |
| ГИП | | Нышанов А. | | | 06.05 | Многоквартирный жилой дом | Стадия: РП; Лист: 21; Листов: |
| Проверил | | Нышанов А. | | | 06.05 | | |
| Исполнил | | Жунисбеков | | | 06.05 | Фасад "1"-"7" После ремонтных работ | ТОО «Стройинформ-2» г.Шымкент - 2025 г. |
| Н.контр. | | Кенесбек О. | | | 06.05 | | |

Согласовано

Инв. № подл. | Подп. и дата | Взам.инв.№

Формат А3

# Фасад "7"-"1"
# После ремонтных работ

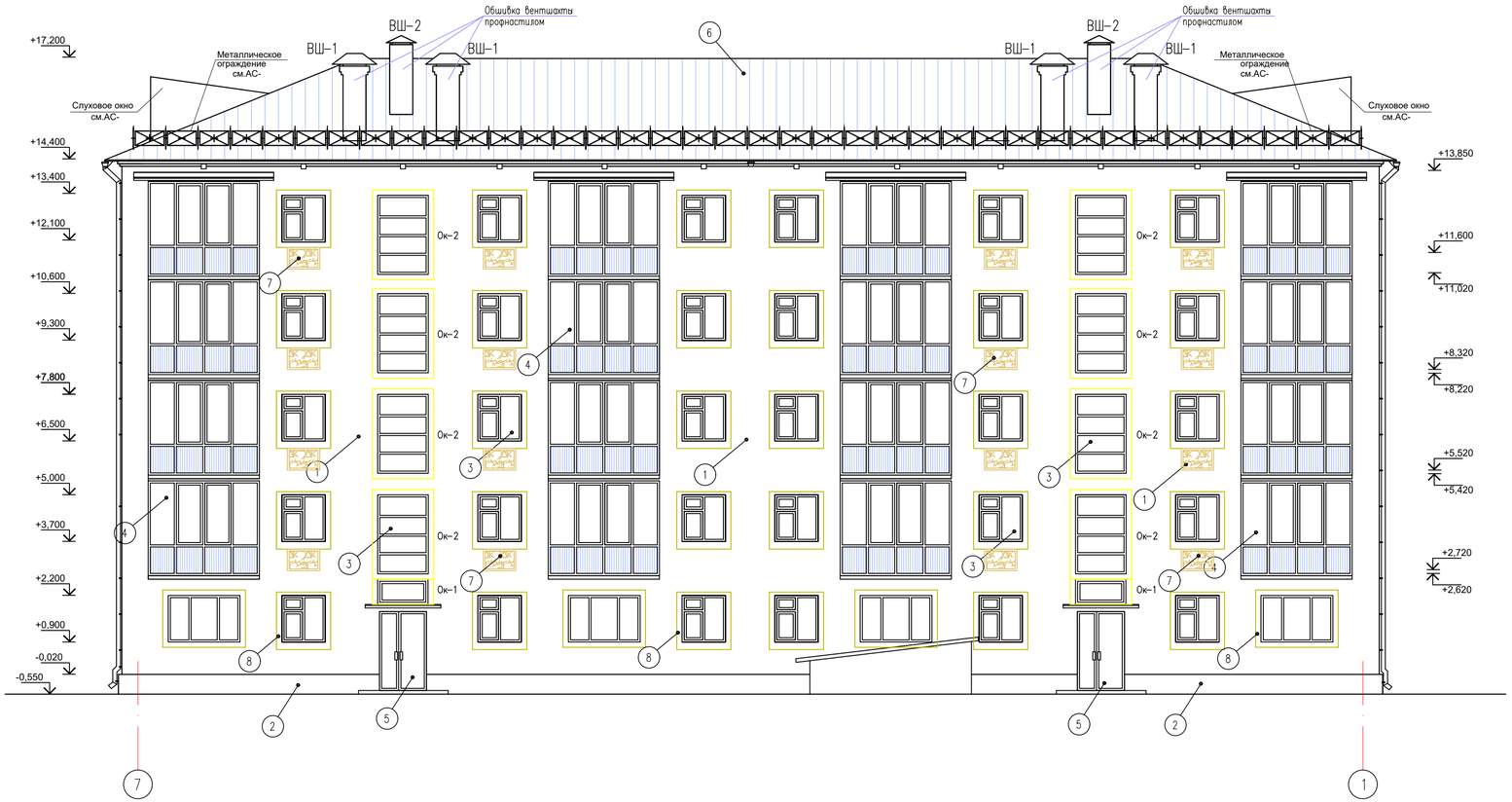


## Ведомость отделки фасадов

| N п/п | Элементы | Отделка | Колер | Площадь м2 | Примечание |
|---|---|---|---|---|---|
| 1 | Стены | Линеарная панея "Pritpanel" толщ-0,7мм на металлическим профиле | RAL 8002 RAL 8019 RAL 1015 | ——— | см.Эскиз |
| 2 | Цоколь | Линеарная панея "Pritpanel" толщ-0,7мм на металлическим профиле | RAL 8019 | ——— | см.Эскиз |
| 3 | Окно | Металлопластик | ——— | ——— | см.Эскиз |
| 4 | Ограждение балкона | Металлопластик | RAL 9004 | ——— | см.Эскиз |
| 5 | Наружный дверь | Металлические | RAL 9004 | ——— | см.Эскиз |
| 6 | Кровля | Металлочерепица | RAL 9004 | ——— | см.Эскиз |
| 7 | Корзина | Фасадная корзина для кондиционера с ламельной перфорацией | RAL 9022 | ——— | см.Эскиз |
| 8 | Отконная планка | Отконная планка шириной 250мм оцинк-я сталь с полимерным покрытием | RAL 9004 | ——— | см.Эскиз |

Данный лист читать с листом АС-21,23,24,25,26,27,28,35,46,53

| | | | | | | |
|---|---|---|---|---|---|---|
| | | | | | 2025 | 04-2025-АС |
| | | | | | | «Капитальный ремонт фасада и кровли многоквартирного жилого дома по ул.Майлина №19, в городе Костанай, Костанайской области» |
| Изм. | Кол. уч. | Лист | № док. | Подп. | Дата | |
| ГИП | | Нышанов А. | | | 06.05 | Многоквартирный жилой дом |
| Проверил | | Нышанов А. | | | 06.05 | |
| Исполнил | | Жунисбеков | | | 06.05 | Фасад "7"–"1" После ремонтных работ |
| Н.контр. | | Кенесбек О. | | | 06.05 | |

| Стадия | Лист | Листов |
|---|---|---|
| РП | 22 | |

ТОО «Стройинформ-2» г.Шымкент - 2025 г.

Формат А3

Согласовано

Инв. № подл. | Подп. и дата | Взам.инв.№

| Инв. N: подл. | Подп. и дата | Взам. инв. N: | Согласовано |
|---|---|---|---|
| | | | |

# Фасад "А"-"В"
# После ремонтных работ

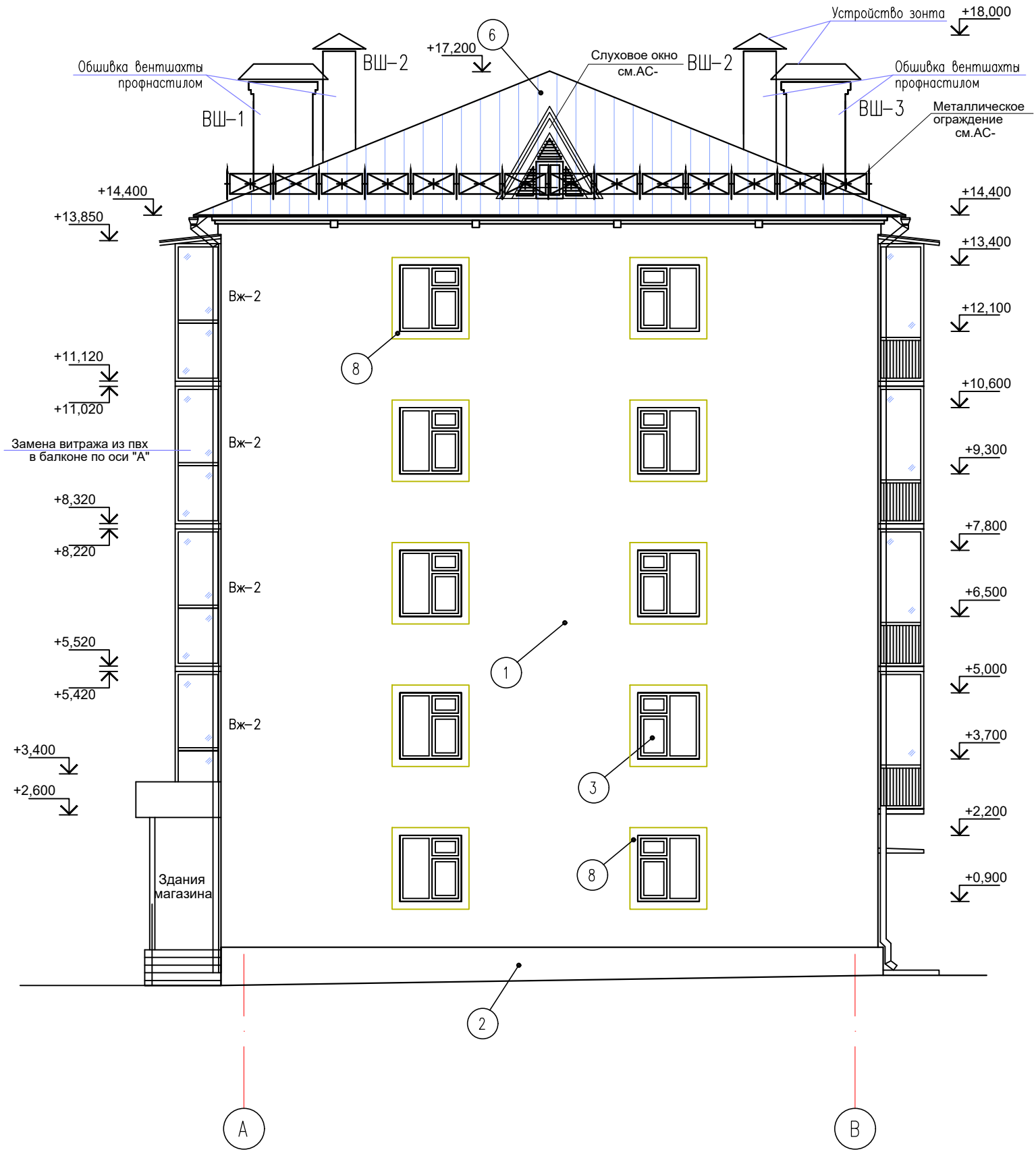


## Ведомость отделки фасадов

| N п/п | Элементы | Отделка | Колер | Площадь м2 | Примечание |
|---|---|---|---|---|---|
| 1 | Стены | Линеарная панел "Primpanel" толщ–0,7мм на металлическим профилье | RAL 8002 RAL 8019 RAL 1015 | ——— | см.Эскиз |
| 2 | Цоколь | Линеарная панел "Primpanel" толщ–0,7мм на металлическим профилье | RAL 8019 | ——— | см.Эскиз |
| 3 | Окно | Металлопластик | ——— | ——— | см.Эскиз |
| 4 | Ограждение балкона | Металлопластик | RAL 9004 | ——— | см.Эскиз |
| 5 | Наружный дверь | Металлические | RAL 9004 | ——— | см.Эскиз |
| 6 | Кровля | Металлочерепица | RAL 9004 | ——— | см.Эскиз |
| 7 | Корзина | Фасадная корзина для кондиционера с ламельной перфорацией | RAL 9022 | ——— | см.Эскиз |
| 8 | Откосная планка | Откосная планка шириной 250мм оцинк–я сталь с полимерным покрытием | RAL 9004 | ——— | см.Эскиз |

Данный лист читать с листом АС-21,22,24,25, 26,27,28,35,46,53

| Изм. | Кол. уч. | Лист | № док. | Подп. | Дата | 2025 | 04-2025-АС |
|---|---|---|---|---|---|---|---|
| | | | | | | | «Капитальный ремонт фасада и кровли многоквартирного жилого дома по ул.Майлина №19, в городе Костанай, Костанайской области» |
| ГИП | | Нышанов А. | | | 06.05 | | Многоквартирный жилой дом |
| Проверил | | Нышанов А. | | | 06.05 | | |
| Исполнил | | Жунисбеков | | | 06.05 | | Фасад "А"–"В" После ремонтных работ |
| Н.контр. | | Кенесбек О. | | | 06.05 | | |

| Стадия | Лист | Листов |
|---|---|---|
| РП | 23 | |

ТОО «Стройинформ-2» г.Шымкент - 2025 г.

| Инв. N: подл. | Подп. и дата | Взам. инв. N: | Согласовано |
|---|---|---|---|
| | | | |

# Фасад "В"-"А"
# После ремонтных работ

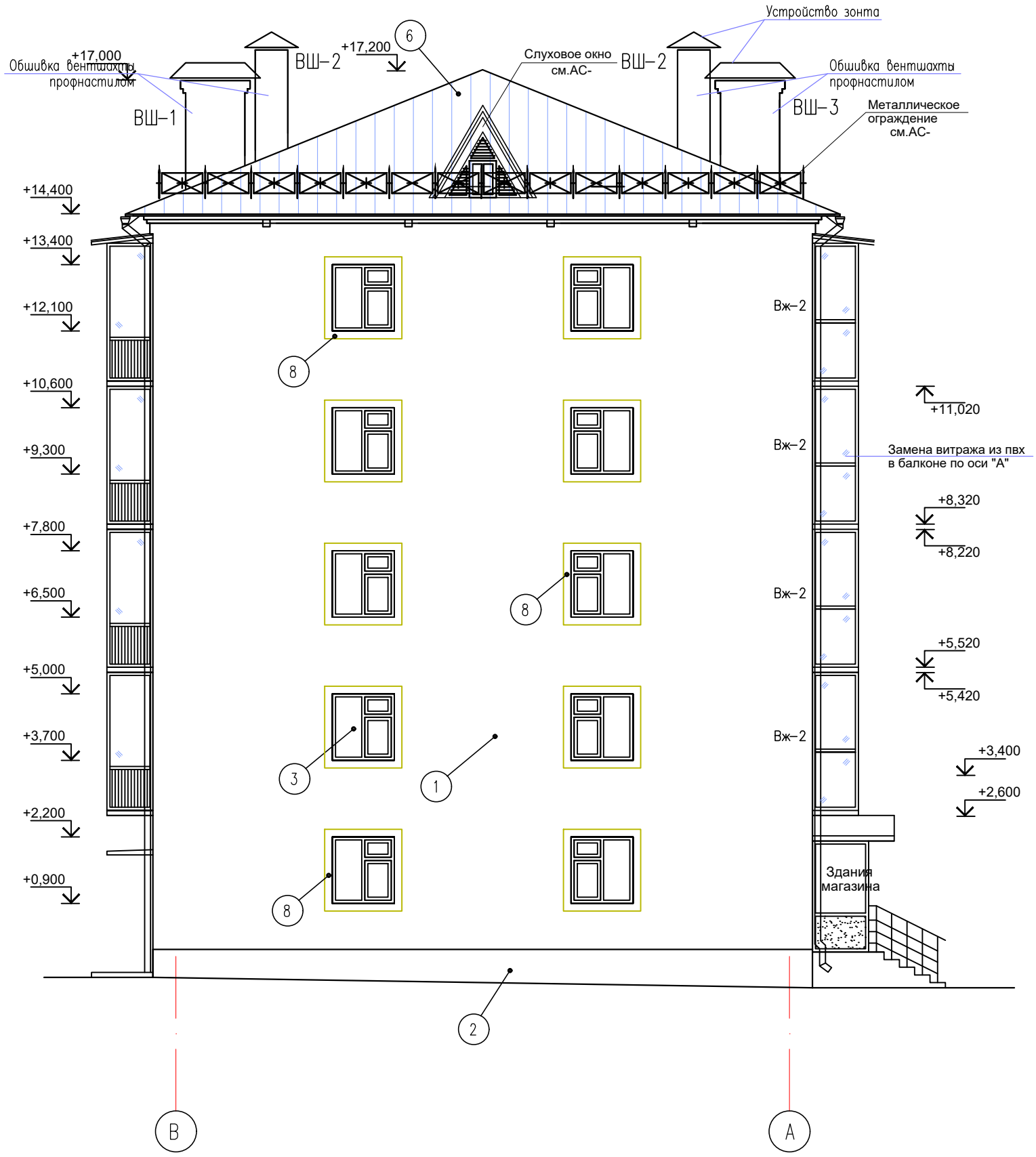


## Ведомость отделки фасадов

| N п/п | Элементы | Отделка | Колер | Площадь м2 | Примечание |
|---|---|---|---|---|---|
| 1 | Стены | Линеарная панел "Primpanel" толщ-0,7мм на металлическим профилье | RAL 8002 RAL 8019 RAL 1015 | ——— | см.Эскиз |
| 2 | Цоколь | Линеарная панел "Primpanel" толщ-0,7мм на металлическим профилье | RAL 8019 | ——— | см.Эскиз |
| 3 | Окно | Металлопластик | ——— | ——— | см.Эскиз |
| 4 | Ограждение балкона | Металлопластик | RAL 9004 | ——— | см.Эскиз |
| 5 | Наружный дверь | Металлические | RAL 9004 | ——— | см.Эскиз |
| 6 | Кровля | Металлочерепица | RAL 9004 | ——— | см.Эскиз |
| 7 | Корзина | Фасадная корзина для кондиционера с ламельной перфорацией | RAL 9022 | ——— | см.Эскиз |
| 8 | Откосная планка | Откосная планка шириной 250мм оцинк-я сталь с полимерным покрытием | RAL 9004 | ——— | см.Эскиз |

Данный лист читать с листом АС-21,22,23,25, 26,27,28,35,46,53

| | | | | | | |
|---|---|---|---|---|---|---|
| | | | | | 2025 | 04-2025-АС |
| | | | | | | «Капитальный ремонт фасада и кровли многоквартирного жилого дома по ул.Майлина №19, в городе Костанай, Костанайской области» |
| Изм. | Кол. уч. | Лист | № док. | Подп. | Дата | |
| ГИП | | Нышанов А. | | | 06.05 | Многоквартирный жилой дом |
| Проверил | | Нышанов А. | | | 06.05 | Стадия: РП; Лист: 24; Листов: |
| Исполнил | | Жунисбеков | | | 06.05 | Фасад "В"-"А" После ремонтных работ |
| Н.контр. | | Кенесбек О. | | | 06.05 | ТОО «Стройинформ-2» г.Шымкент - 2025 г. |

# Узлы крепления короба оконного обрамления

## Низ окна

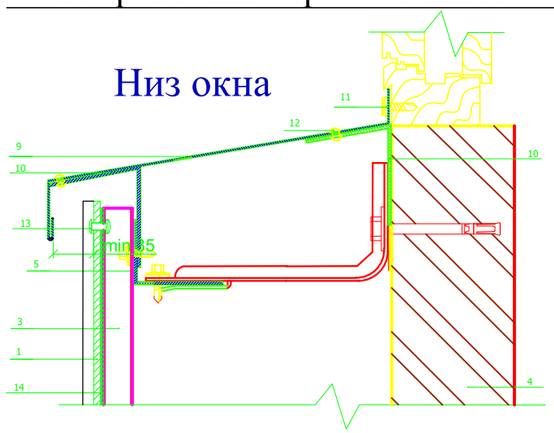


1. Линеарная панель
3. Вертикальные направляющие
4. Несущая стена
5. Горизонтальные направляющие
9. Оконный слив(оц.сталь с полимерным покрытием,t=0.5-0.7 мм)
10. Костыль(оц.сталь 40х2 мм полоса, шаг 300-500 мм)
11. Саморез 4.8х20 с прокладкой с ЭПДМ-резины
12. Заклепка стальная
13. Заклепка стальная 4,8х21 с втулкой с окрашенной головкой
14. Уплотнительная лента УПЛФ

## Верх окна

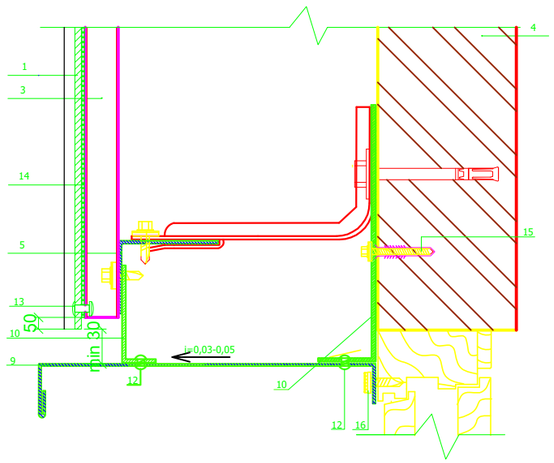


1. Линеарная панель
3. Вертикальные направляющие
4. Несущая стена
5. Горизонтальные направляющие
9. Оконный слив(оц.сталь с полимерным покрытием,t=0.5-0.7 мм)
10. Костыль(оц.сталь 40х2 мм полоса, шаг 300-500 мм)
11. Саморез 4.8х20 с прокладкой с ЭПДМ-резины
12. Заклепка стальная
13. Заклепка стальная 4,8х21 с втулкой с окрашенной головкой
14. Уплотнительная лента УПЛФ
15. Дюбель фасадный (марка по проекту)
16. Саморез 4.8х20 с прокладкой с ЭПДМ-резины,шаг ≤ 200-300мм

## Боковое сопряжение окна и стены

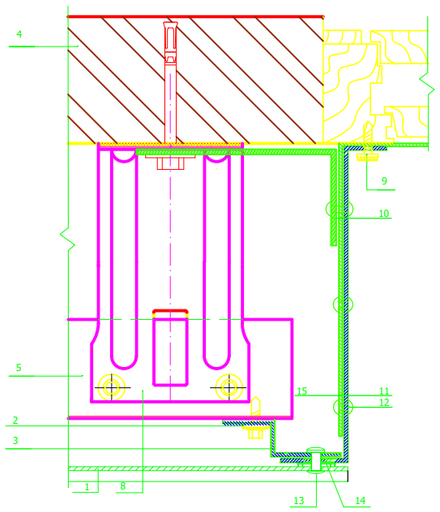

1. Линеарная панель
2. Саморез 4,8х28 с прокладкой из ЭПДМ-резины
3. Вертикальные направляющие
4. Несущая стена
5. Горизонтальные направляющие
9. Саморез 4.8х20 с прокладкой с ЭПДМ-резины,шаг ≤ 350 мм
10. Костыль(оц.сталь 40х2 мм полоса, шаг 300-500 мм)
11. Оконный слив (оц.сталь с полимерным покрытием, t=0.5-0.7мм)
12. Заклепка стальная
13. Заклепка стальная 4,8х21 с втулкой с окрашенной головкой
14. Уплотнительная лента УПЛФ
15. Соединительная планка (оц.сталь 40х2 мм полоса, шаг 300-500 мм)

**ВНИМАНИЕ!!!**

**Узлы крепления уточняются фирмой-производителем выполняющей облицовочные работы по фасаду**

# Схема устройства короба оконного обрамления

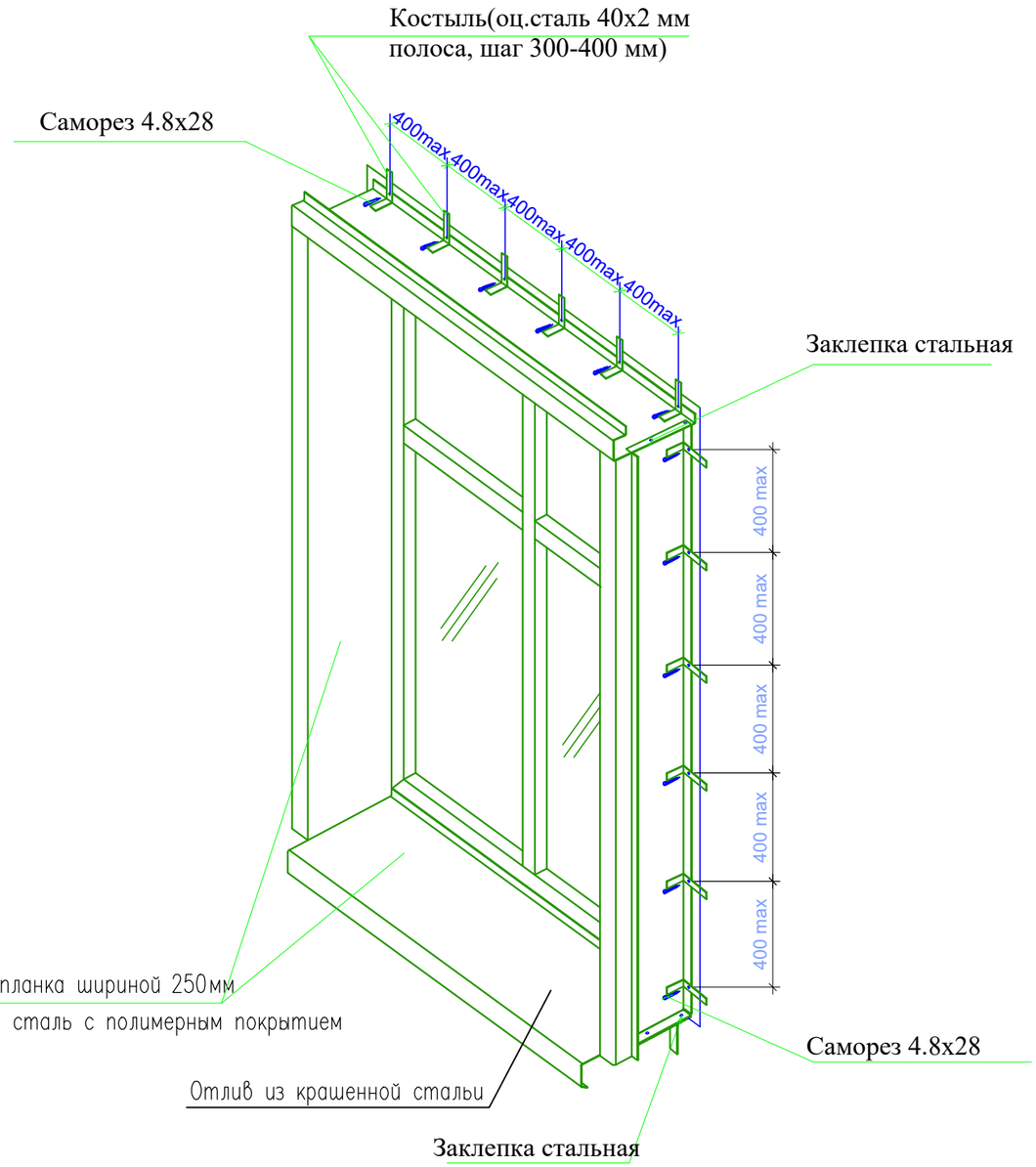


Согласовано

| | |
|---|---|
| Раздел ЭС | Куралбаев Б. |
| Раздел ВК | Сейдолды Ж. |
| Раздел ОВ | Женисбек Ш. |

Взам. инв. N

Подп. и дата

Инв. N подл.

| Изм. | Кол. уч. | Лист | № док. | Подп. | Дата |
|---|---|---|---|---|---|
| | | | | | 2025 |
| ГИП | | Нышанов А. | | | 06.05 |
| Проверил | | Нышанов А. | | | 06.05 |
| Исполнил | | Жунисбеков | | | 06.05 |
| Н.контр. | | Кенесбек О. | | | 06.05 |

04-2025-АС

«Капитальный ремонт фасада и кровли многоквартирного жилого дома по ул.Майлина №19, в городе Костанай, Костанайской области»

Многоквартирный жилой дом

| Стадия | Лист | Листов |
|---|---|---|
| РП | 25 | |

Узлы крепления короба оконного обрамления Схема устройства короба оконного обрамления

ТОО «Стройинформ-2» г.Шымкент - 2025 г.

Копировал

Формат А3

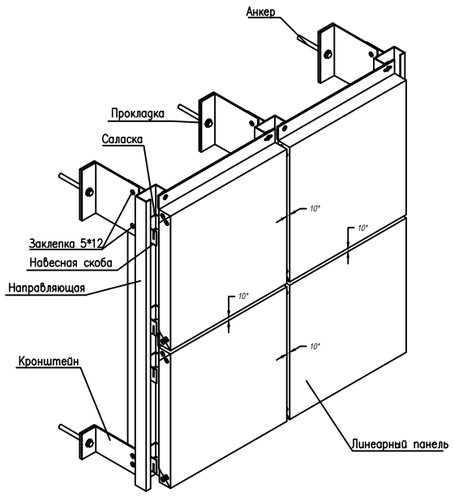


Схема крепления утеплителя на углу здания

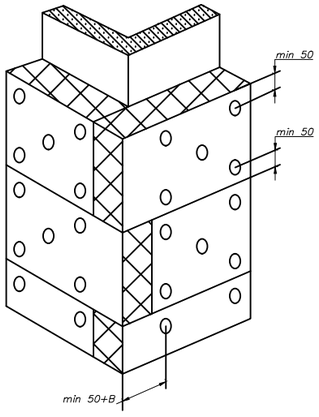


Внутренний угол

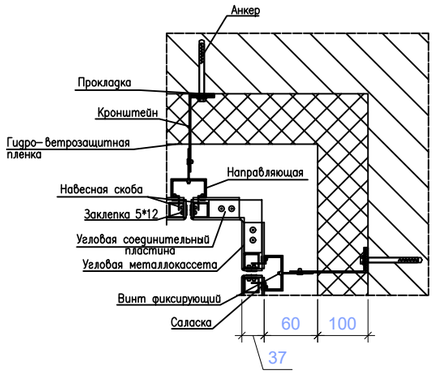


Примыкание к парапету

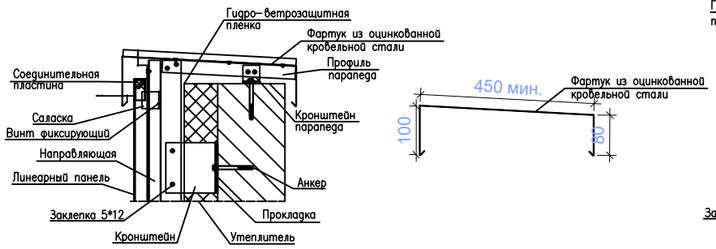


Примыкание цоколя к отмостке

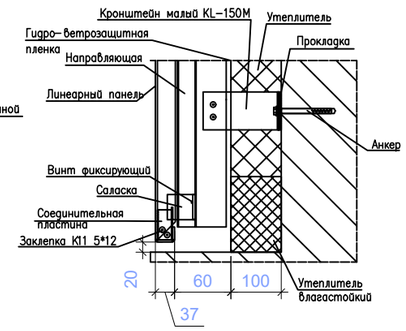


Вертикальный стык кассет облицовки

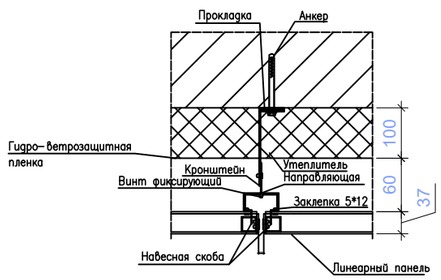


Внешний угол

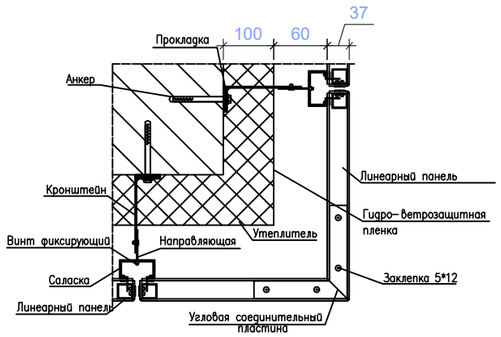


Нижний оконный откос

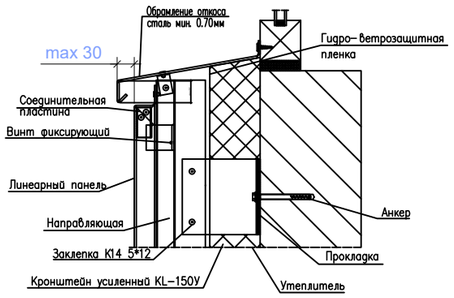


Верхний оконный откос

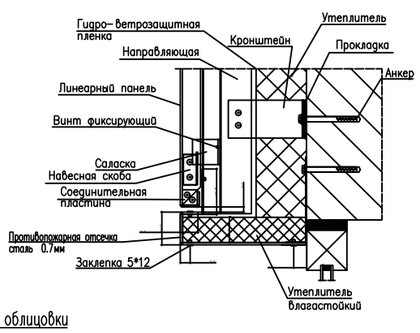


Боковой оконный откос

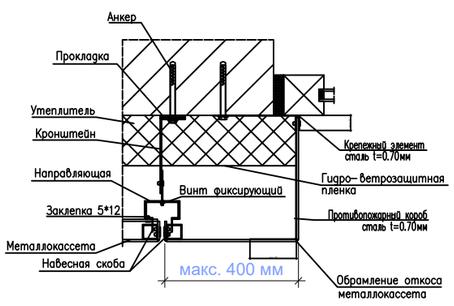


Горизонтальный стык кассет облицовки

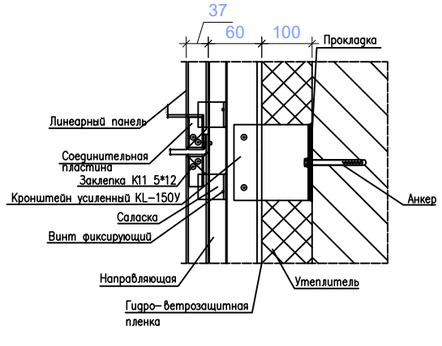


## Схема размещения компонентов противопожарный отсечки

Противопожарный короб оконного и дверного проема

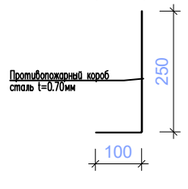


Противопожарный отсечка в цоколье

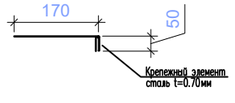


Противопожарный отсечка в кровле

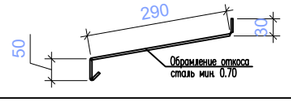


## Спецификация элементов на пожарные отсечки

| Марка поз. | Обозначение | Наименование | Кол. шт. | Масса Ед., кг. | Приме-чание |
|---|---|---|---|---|---|
| | | Противопожарный короб оконного и дверного проема | | | |
| | ГОСТ 14918-2020 | Оцинкованный лист б=0,7мм L=350мм (214-105-0102) | 567п.м | | 198,45м2 |
| | | Противопожарная отсечка в цоколье | | | |
| | ГОСТ 14918-2020 | Оцинкованный лист б=0,7мм L=220мм (214-105-0102) | 96п.м | | 21,12м2 |
| | | Противопожарная отсечка в кровле | | | |
| | ГОСТ 14918-2020 | Оцинкованный лист б=0,7мм L=370мм (214-105-0102) | 96п.м | | 35,52м2 |
| | | | | | |

| Изм. | Кол. уч. | Лист | № док. | Подп. | Дата |
|---|---|---|---|---|---|
| | | | | | 2025 |
| ГИП | | Нышанов А. | | | 06.05 |
| Проверил | | Нышанов А. | | | 06.05 |
| Исполнил | | Жунисбеков | | | 06.05 |
| Н.контр. | | Кенесбек О. | | | 06.05 |

04-2025-АС

«Капитальный ремонт фасада и кровли многоквартирного жилого дома по ул.Майлина №19, в городе Костанай, Костанайской области»

Многоквартирный жилой дом

| Стадия | Лист | Листов |
|---|---|---|
| РП | 26 | |

Узлы фасада из линеарный панели

ТОО «Стройинформ-2» г.Шымкент - 2025 г.

Формат А3

Согласовано

Взам. инв. N°

Подп. и дата

Инв. N° подл.

| Инв. N: подл. | Подп. и дата | Взам. инв. N: | Согласовано | | | |
|---|---|---|---|---|---|---|
| | | | | | | |
| | | | | | | |
| | | | | | | |

# Разрез 1-1
# После ремонтных работ

| |
|---|
| Металлочерепица марки "Элит" по ТУ РК |
| 39066682-3А0-01-2001 толщиной-0,5мм (монтаж-100%) |
| Деревянная обрешетка 100х32(h)мм ,шаг 350(монтаж-100%) |
| Контррейка 50х40(h)мм шаг-1000мм (монтаж-100%) |
| Прокладка(гидроизоляция) Т.А.К. (монтаж-100%) |
| Деревянные стропила 50х180(h) шаг-1000мм (монтаж-100%) |
| Воздушная прослойка |
| Цементно-песчанная стяжка армированная |
| с ø 3Вр1/100х100 из р-ра М-100 -25мм (монтаж-100%) |
| Руберойд РПП-350 1 слой (монтаж-100%) |
| Плиты теплоизоляционные из минеральной ваты |
| ISOVER OL-P M200, t=200 мм (монтаж-100%) |
| Слой рубероида шириной 1,0м по периметру (монтаж-100%) |
| Железобетонная плита перекрытия - 220 мм |

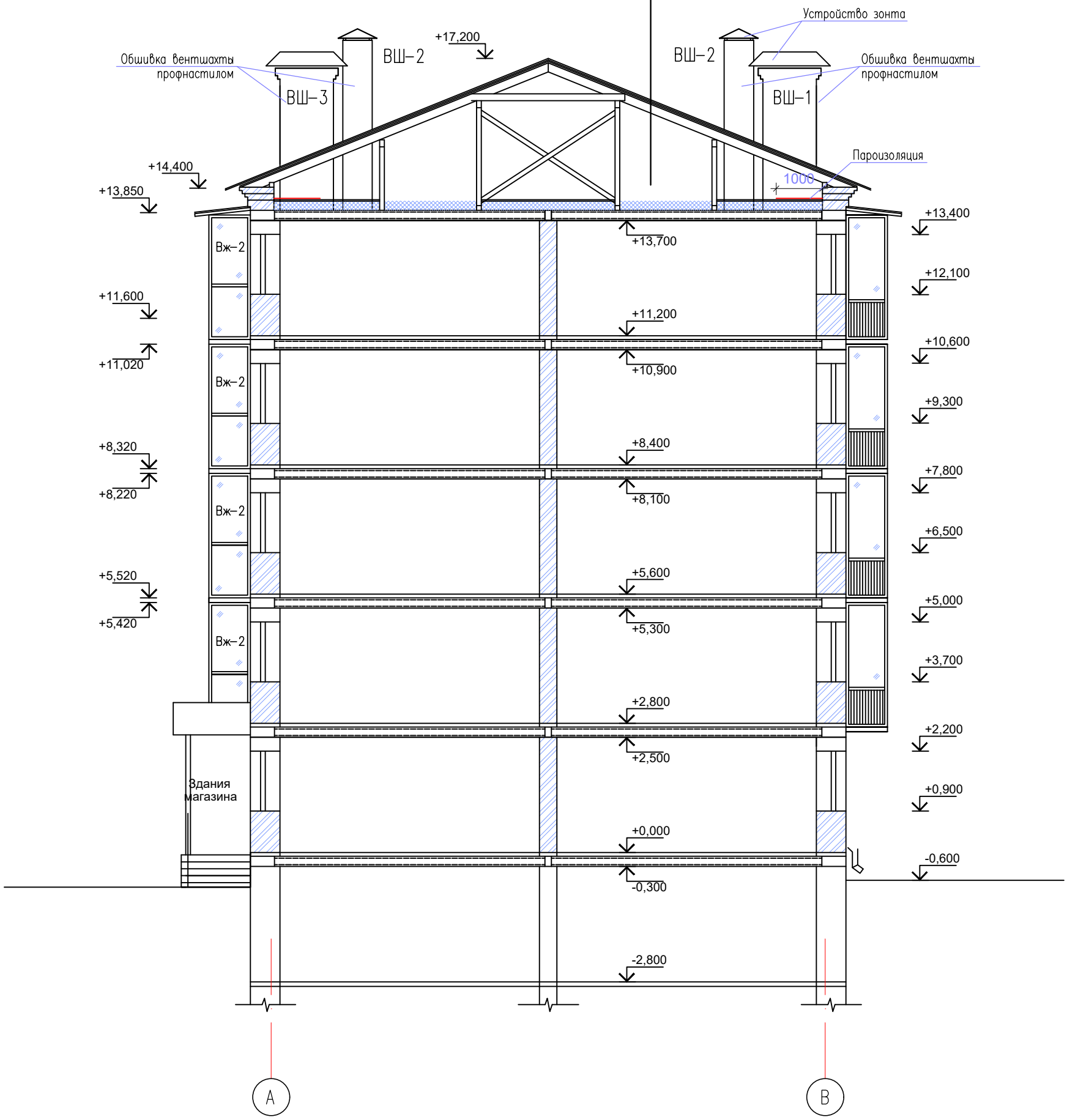


Данный лист читать с листом АС-21,22,23,24,26,27,28,35,46,53

| Изм. | Кол. уч. | Лист | № док. | Подп. | Дата | 04-2025-АС | | |
|---|---|---|---|---|---|---|---|---|
| | | | | | 2025 | | | |
| | | | | | | «Капитальный ремонт фасада и кровли многоквартирного жилого дома по ул.Майлина №19, в городе Костанай, Костанайской области» | | |
| | | | | | | Многоквартирный жилой дом | Стадия: РП | Лист: 27 / Листов: |
| ГИП | | Нышанов А. | | | 06.05 | | | |
| Проверил | | Нышанов А. | | | 06.05 | | | |
| Исполнил | | Жунисбеков | | | 06.05 | Разрез 1-1 После ремонтных работ | ТОО «Стройинформ-2» г.Шымкент - 2025 г. | |
| Н.контр. | | Кенесбек О. | | | 06.05 | | | |

## Узел "1".
## Привязка и конструкция наружных стен

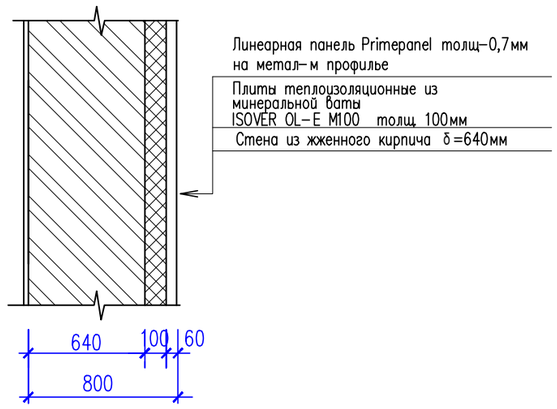


## Деталь устройства теплоизоляции

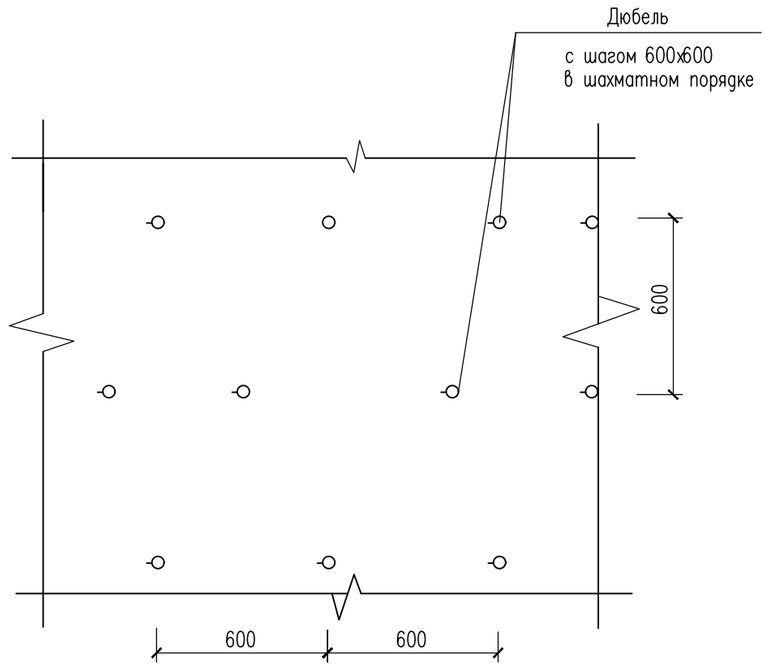


1. Данный лист смотреть совместно с л. АС-
2. Крепление линеарных панелей выполнять по направляющим, поставляемым в комплекте с панелями.

## Спецификация элементов

| Марка поз. | Обозначение | Наименование | Кол. шт. | Масса Ед.,кг. | Приме-чание |
|---|---|---|---|---|---|
| | | Узел "1" | | | |
| 1 | Фасад ГОСТ 10499-95 | Плиты теплоизоляционные из минеральной ваты ISOVER OL-E M100 толщ 100мм (234-101-0303) | | | 950,00м2 |
| 2 | Фасад | Дюбель (на 1м2-5шт) (217-109-0106) | | | 4750,0шт |
| 3 | Фасад | Линеарная панель Primepanel б=0,7мм м$^2$ (231-305-0502) | | | 1070,00м2 |
| 4 | Цоколь | Линеарная панель Primepanel б=0,7мм м$^2$ (231-305-0502) | | | 70,0м2 |

Данный лист читать с листом АС-21,22,23,24,25,27,28,

| Изм. | Кол. уч. | Лист | № док. | Подп. | Дата |
|---|---|---|---|---|---|
| | | | | | 2025 |
| ГИП | | Нышанов А. | | | 06.05 |
| Проверил | | Нышанов А. | | | 06.05 |
| Исполнил | | Жунисбеков | | | 06.05 |
| Н.контр. | | Кенесбек О. | | | 06.05 |

04-2025-АС

«Капитальный ремонт фасада и кровли многоквартирного жилого дома по ул.Майлина №19, в городе Костанай, Костанайской области»

| Многоквартирный жилой дом | Стадия | Лист | Листов |
|---|---|---|---|
| | РП | 28 | |
| Узел "1". Привязка и конструкция наружных стен. | ТОО «Стройинформ-2» г.Шымкент - 2025 г. | | |

Копировал Формат А3

Согласовано

Взам. инв. N

Подп. и дата

Инв. N подл.

## Узел крепления линеарной панели стен из силикатного кирпича

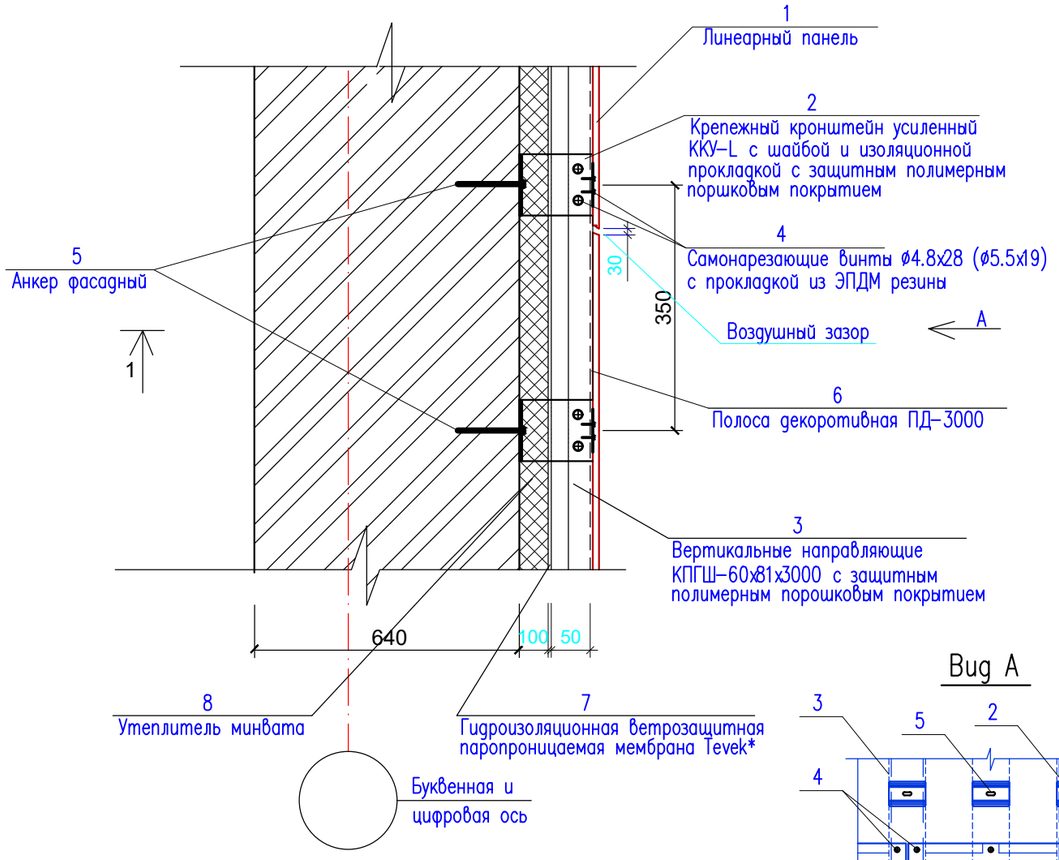


Вид А

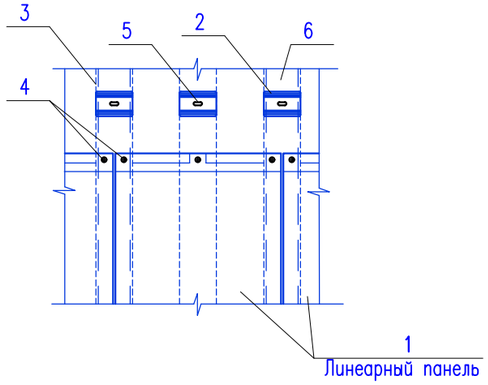


1-1

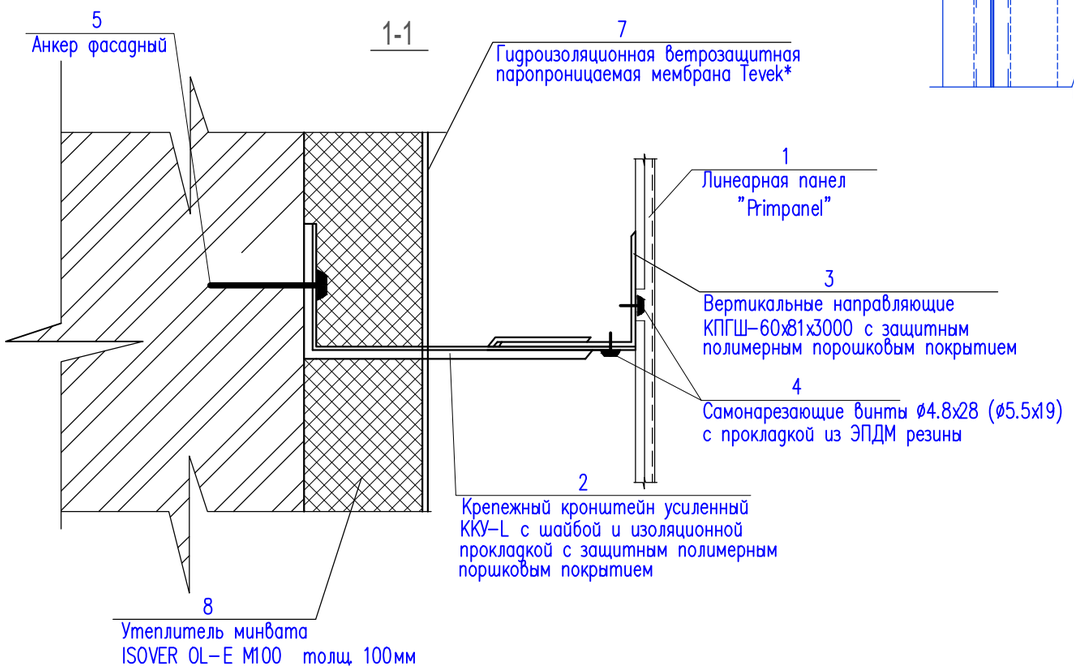


## Спецификация элементов на 1м2 стены.

| Марка поз. | Обозначение | Наименование | Кол. шт. | Масса Ед., кг. | Приме–чание |
|---|---|---|---|---|---|
| 1 | (231-305-0502) | Линеарная панел "Primpanel" толщ–0,7мм | | | 1.0 м2 |
| 2 | (261-107-0235) | Крепежный кронштейн усиленный ККУ–L с шайбой и изоляционной прокладкой с защит. полимерным поршковым покрытием | 9 | 0,1 кг | 0,9 кг. |
| 3 | Альюминевый профиль ГОСТ 24767 (261-102-0380) | Вертикальные направляющие КПГШ–60x81x3000 с защитным полимерным порошковым покрытием | 3.0 п.м. | 0.34 кг | 1.02 кг. |
| 4 | (261-107-0999) | Самонарезающие винты ø4.8x28 (ø5.5x19) с прокладкой из ЭПДМ резины | 28 | | |
| 5 | (217-103-0106) | Анкер фасадный L=80мм | 9 | | |
| 6 | (217-103-0106) | Полоса декоративная ПД–3000 | 3.0 п.м. | | |
| 7 | (261-105-0703) | Гидроизоляционная ветрозащитная паропроницаемая мембрана Tyvek* | | | 1.0 м2 |

Данный лист читать с листом АС-21,22,23,24,25,26,28,

| Изм. | Кол. уч. | Лист | № док. | Подп. | Дата |
|---|---|---|---|---|---|
| | | | | | 2025 |
| ГИП | | Нышанов А. | | | 06.05 |
| Проверил | | Нышанов А. | | | 06.05 |
| Исполнил | | Жунисбеков | | | 06.05 |
| Н.контр. | | Кенесбек О. | | | 06.05 |

04-2025-АС

«Капитальный ремонт фасада и кровли многоквартирного жилого дома по ул.Майлина №19, в городе Костанай, Костанайской области»

| Многоквартирный жилой дом | Стадия | Лист | Листов |
|---|---|---|---|
| | РП | 29 | |
| Узел крепления линеарной панели | ТОО «Стройинформ-2» г.Шымкент - 2025 г. | | |

Копировал

Формат А3

Согласовано

Взам. инв. N°

Подп. и дата

Инв. N° подл.

## Узел крепления линеарной панели к фундаментам

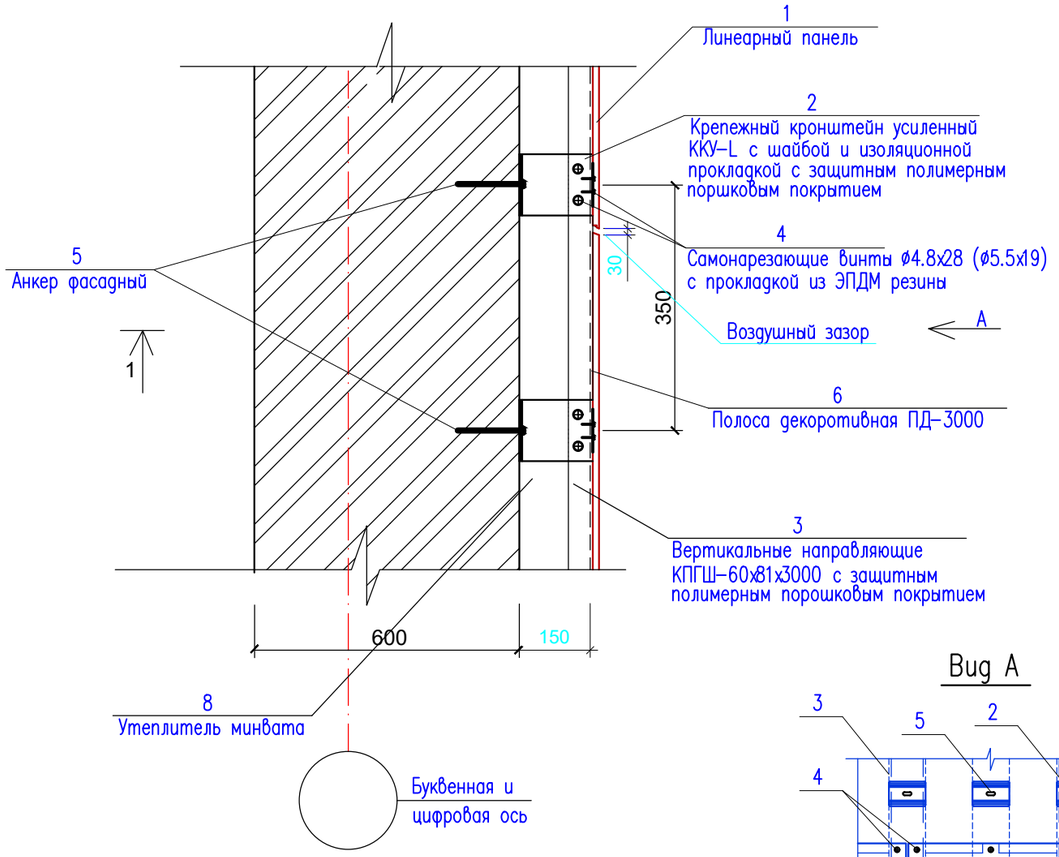


Вид А

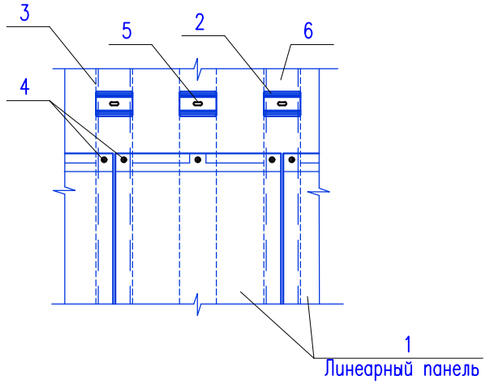


1-1

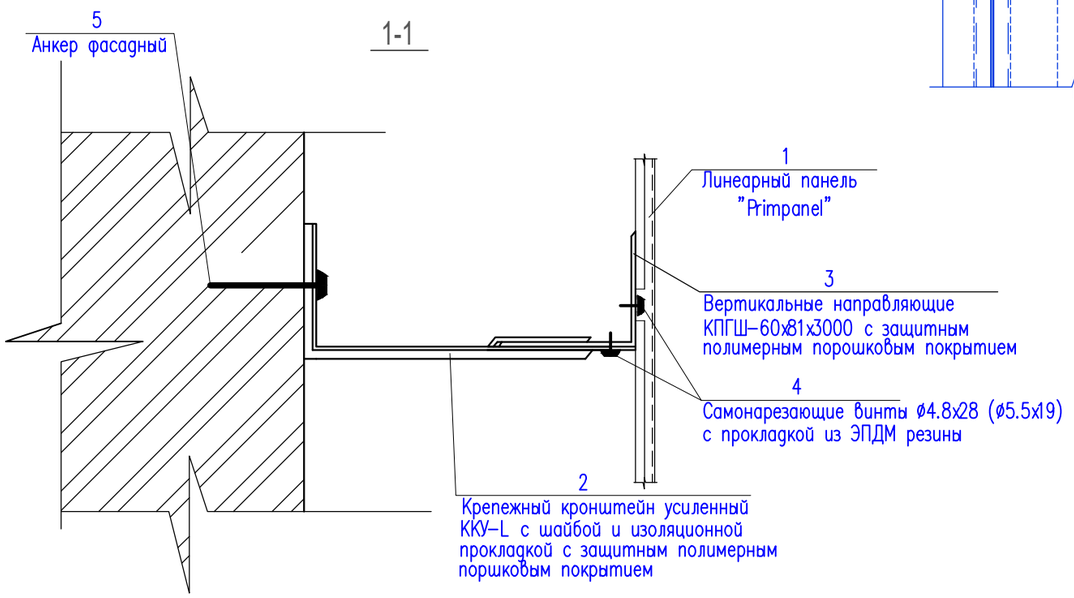


## Спецификация элементов на 1м2 фундамента

| Марка поз. | Обозначение | Наименование | Кол. шт. | Масса Ед., кг. | Приме–чание |
|---|---|---|---|---|---|
| 1 | (231-305-0502) | Линеарная панел "Primpanel" толщ–0,7мм | | | 1.0 м2 |
| 2 | (261-107-0235) | Крепежный кронштейн усиленный ККУ–L с шайбой и изоляционной прокладкой с защит. полимерным поршковым покрытием | 9 | 0,1 кг | 0,9 кг. |
| 3 | Альюминевый профиль ГОСТ 24767 (261-102-0380) | Вертикальные направляющие КПГШ–60x81x3000 с защитным полимерным порошковым покрытием | 3.0 п.м. | 0.34 кг | 1.02 кг. |
| 4 | (261-107-0999) | Самонарезающие винты ø4.8x28 (ø5.5x19) с прокладкой из ЭПДМ резины | 28 | | |
| 5 | (217-103-0106) | Анкер фасадный L=80мм | 9 | | |
| 6 | (217-103-0106) | Полоса декоративная ПД–3000 | 3.0 п.м. | | |
| | | | | | |

Данный лист читать с листом АС-21,22,23,24,25,26,27,

| Изм. | Кол. уч. | Лист | № док. | Подп. | Дата |
|---|---|---|---|---|---|
| | | | | | 2025 |
| ГИП | | Нышанов А. | | | 06.05 |
| Проверил | | Нышанов А. | | | 06.05 |
| Исполнил | | Жунисбеков | | | 06.05 |
| Н.контр. | | Кенесбек О. | | | 06.05 |

04-2025-АС

«Капитальный ремонт фасада и кровли многоквартирного жилого дома по ул.Майлина №19, в городе Костанай, Костанайской области»

| Многоквартирный жилой дом | Стадия | Лист | Листов |
|---|---|---|---|
| | РП | 30 | |
| Узел крепления линеарной панели цоколя | ТОО «Стройинформ-2» г.Шымкент - 2025 г. | | |

Копировал Формат А3

Согласовано

Взам. инв. N°

Подп. и дата

Инв. N° подл.

# План подвала
# После ремонтных работ

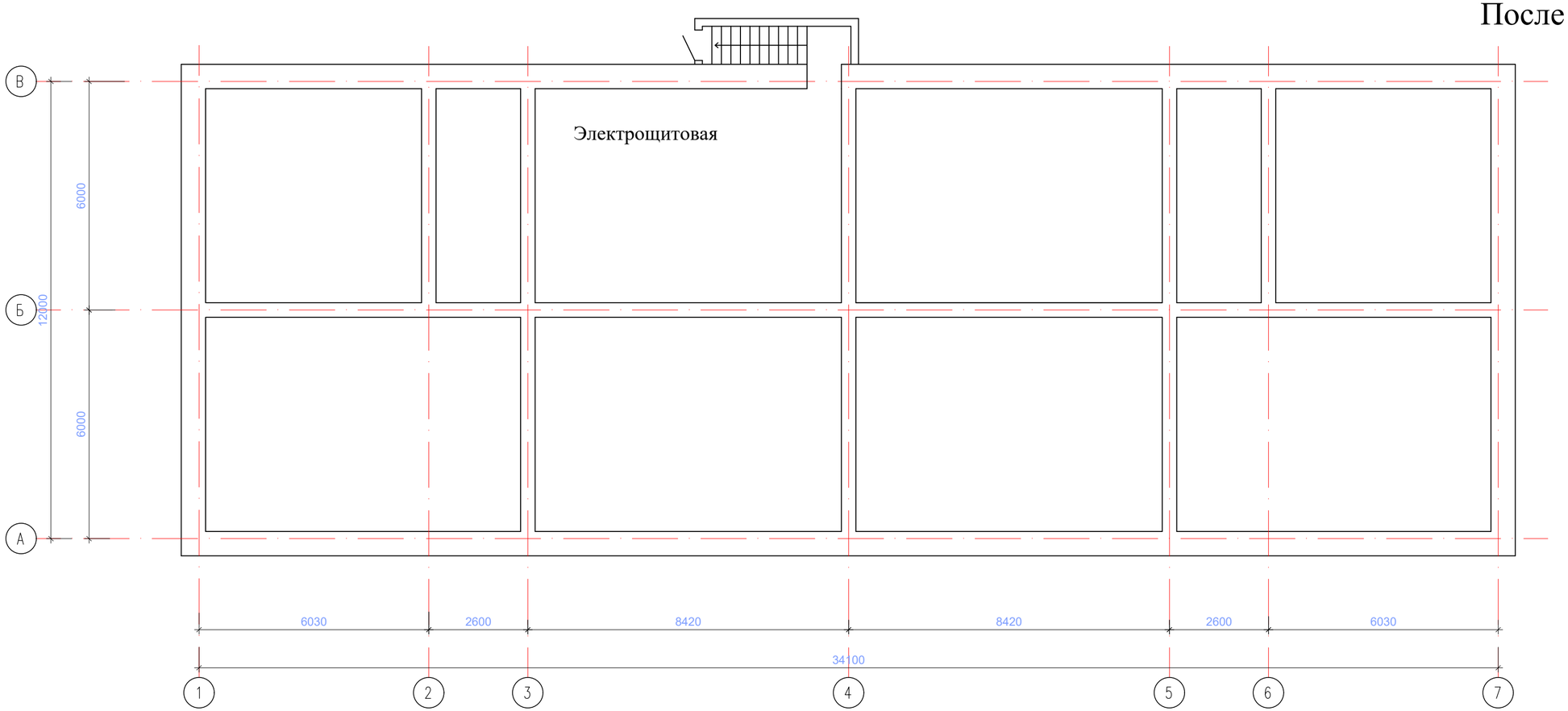


Данный лист читать с листом АС-30,31,32,33,34,

| | | | | | | | |
|---|---|---|---|---|---|---|---|
| | | | | | 2025 | 04-2025-АС | |
| | | | | | | «Капитальный ремонт фасада и кровли многоквартирного жилого дома по ул.Майлина №19, в городе Костанай, Костанайской области» | |
| Изм. | Кол. уч. | Лист | № док. | Подп. | Дата | | |
| ГИП | | Нышанов А. | | | 06.05 | Многоквартирный жилой дом | Стадия: РП; Лист: 31; Листов: |
| Проверил | | Нышанов А. | | | 06.05 | | |
| Исполнил | | Жунисбеков | | | 06.05 | План подвала После ремонтных работ | ТОО «Стройинформ-2» г.Шымкент - 2025 г. |
| Н.контр. | | Кенесбек О. | | | 06.05 | | |

Формат А3

Согласовано

Взам.инв.N:

Подп. и дата

Инв. N: подл.

# План 1-го этажа
# После ремонтных работ

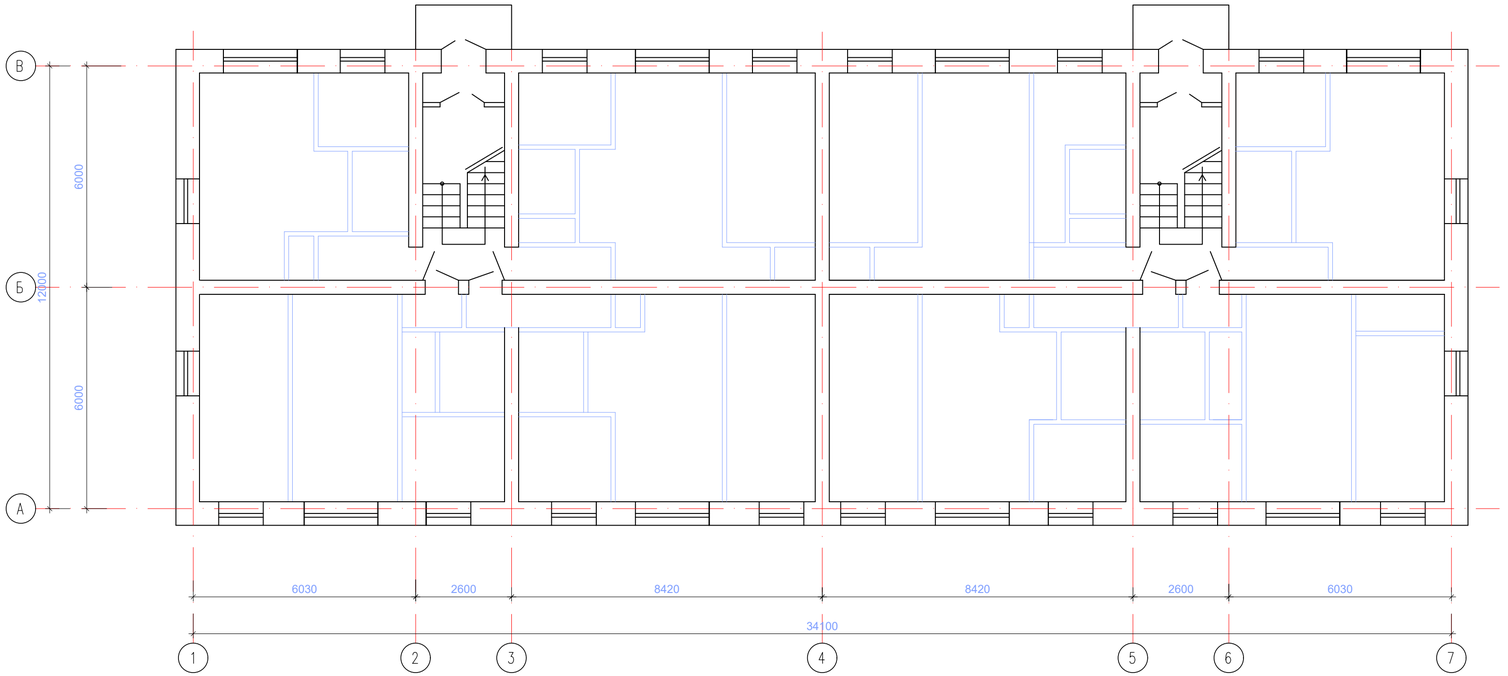


Данный лист читать с листом АС-29,31,32,33,34,

| | | | | | | | |
|---|---|---|---|---|---|---|---|
| | | | | | 2025 | 04-2025-АС | |
| | | | | | | «Капитальный ремонт фасада и кровли многоквартирного жилого дома по ул.Майлина №19, в городе Костанай, Костанайской области» | |
| Изм. | Кол. уч. | Лист | № док. | Подп. | Дата | | |
| | | | | | | Многоквартирный жилой дом | Стадия: РП; Лист: 32; Листов: |
| ГИП | | Нышанов А. | | | 06.05 | | |
| Проверил | | Нышанов А. | | | 06.05 | | |
| Исполнил | | Жунисбеков | | | 06.05 | План 1–го этажа После ремонтных работ | ТОО «Стройинформ-2» г.Шымкент - 2025 г. |
| Н.контр. | | Кенесбек О. | | | 06.05 | | |

Формат А3

Согласовано

Инв. № подл. | Подп. и дата | Взам.инв.№

# План 2-го этажа
# После ремонтных работ

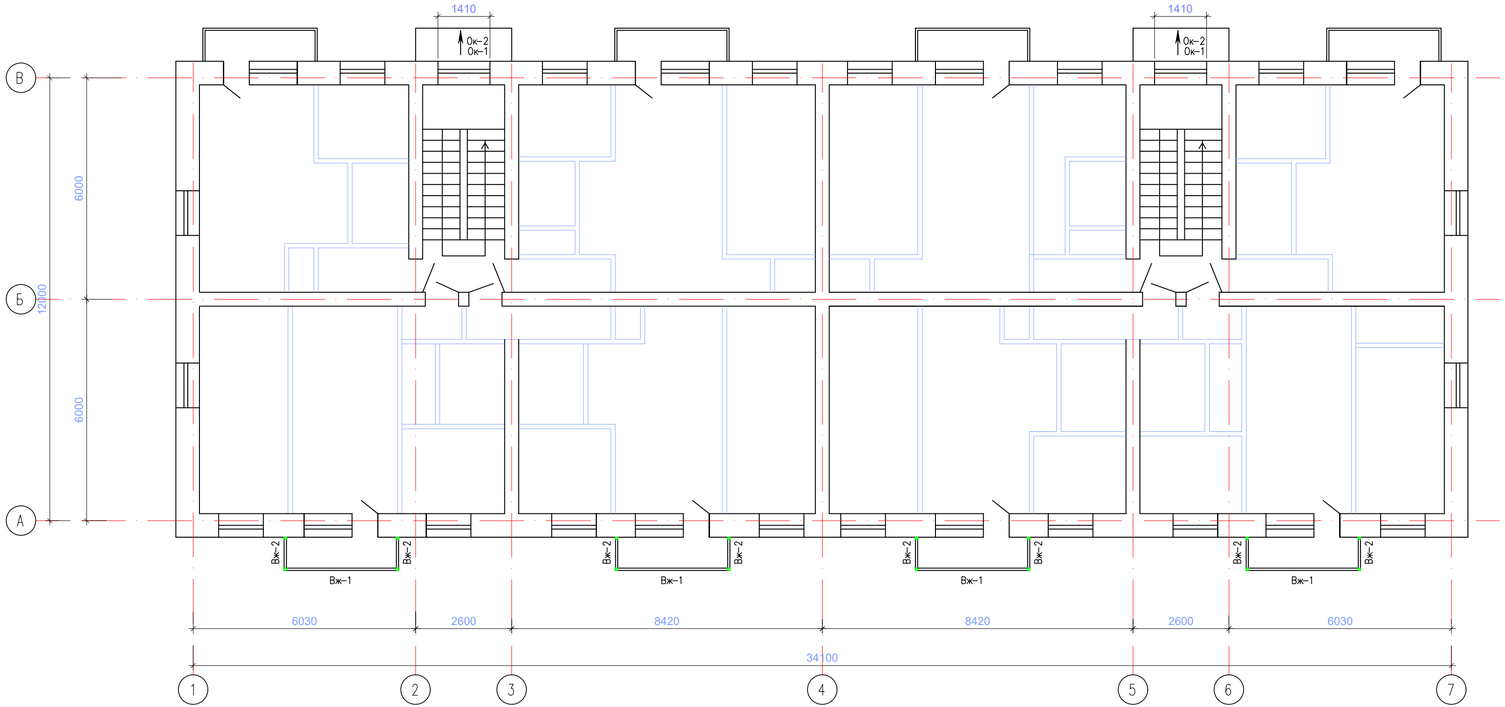


| Марка поз. | Обозначение | Наименование | Кол. | Масса ед.,кг | Примечание |
|---|---|---|---|---|---|
| | | Оконные блоки | | | |
| Металлопласт–ик ОК–1 | ГОСТ 30674–99 | ОП Г2 700Нх1400 (4М1–10–4М1–10–4М1) двухкамерный | 2 | | (223-102-0106) |
| | ГОСТ 21166–2021 | Подоконник белый 34х350х1500 | 2 | | (223-501-0116) |
| | ГОСТ 14918–80* | Отлив из крашенной стали 0,7мм 350х1500мм. | 2 | | (261-107-0805) |
| | | | | | |
| Металлопласт–ик ОК–2 | ГОСТ 30674–99 | ОП Г2 2200Нх1400 (4М1–10–4М1–10–4М1) двухкамерный | 2 | | (223-102-0104) |
| | ГОСТ 21166–2021 | Подоконник белый 34х350х1500 | 2 | | (223-501-0116) |
| | ГОСТ 14918–80* | Отлив из крашенной стали 0,7мм 350х1500мм. | 2 | | (261-107-0805) |
| | | | | | |
| Вж–1 | ГОСТ 30674–99 | Витраж из пвх 2700Нх2980 тонированный (4М1–10–4М1–10–4М1) двухкамерный | 4 | | (223-102-0106) |
| Вж–2 | ГОСТ 30674–99 | Витраж из пвх 2700Нх780 тонированный (4М1–10–4М1–10–4М1) двухкамерный | 8 | | (223-102-0104) |

Данный лист читать с листом АС-29,30,32,33,34,

| | | | | | | | |
|---|---|---|---|---|---|---|---|
| | | | | | | 2025 | 04-2025-АС |
| | | | | | | | «Капитальный ремонт фасада и кровли многоквартирного жилого дома по ул.Майлина №19, в городе Костанай, Костанайской области» |
| Изм. | Кол. уч. | Лист | № док. | Подп. | Дата | | |
| ГИП | | Нышанов А. | | | 06.05 | Многоквартирный жилой дом | Стадия: РП; Лист: 33; Листов: |
| Проверил | | Нышанов А. | | | 06.05 | | |
| Исполнил | | Жунисбеков | | | 06.05 | План 2–го этажа После ремонтных работ | ТОО «Стройинформ-2» г.Шымкент - 2025 г. |
| Н.контр. | | Кенесбек О. | | | 06.05 | | |

Согласовано

Взам.инв.№ | Подп. и дата | Инв.№ подл.

Формат А3

# План 3-4-5-го этажа
# После ремонтных работ

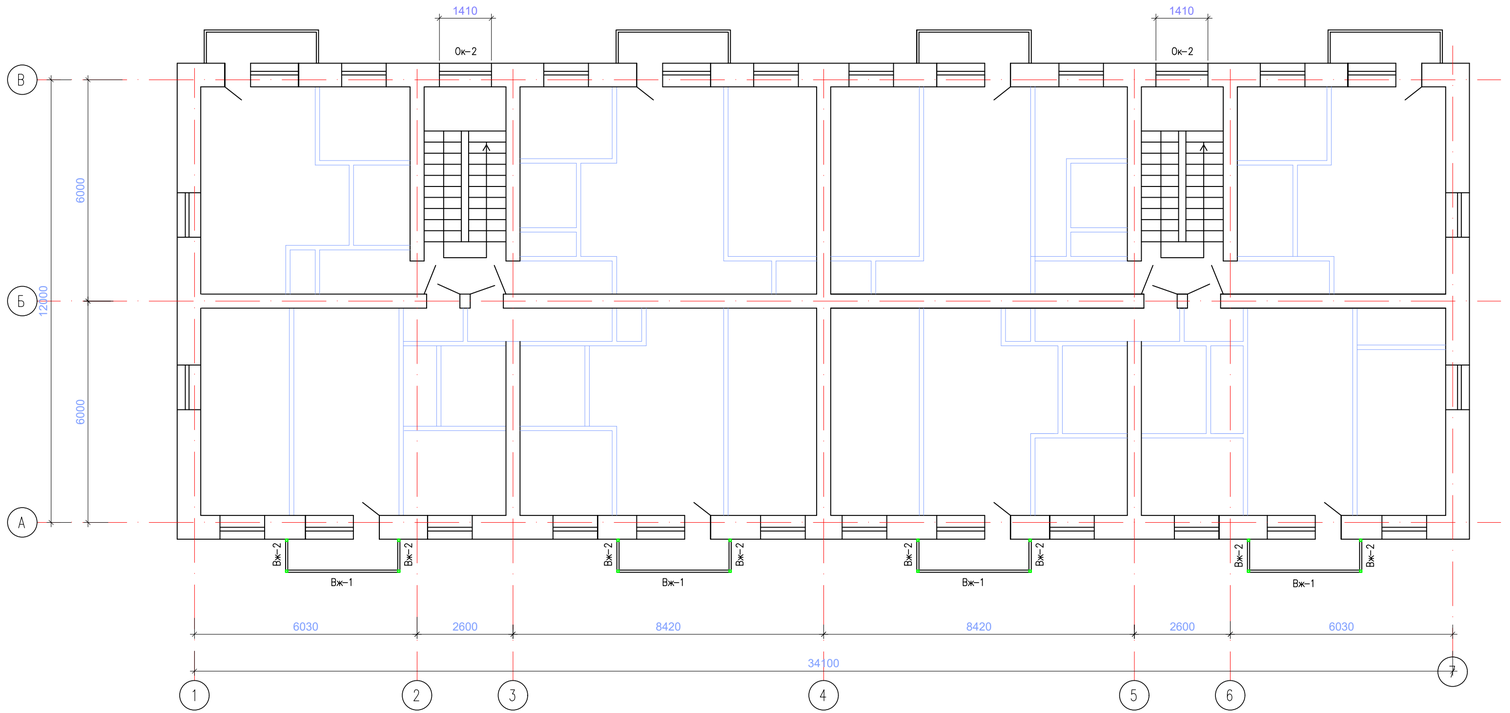


| Марка поз. | Обозначение | Наименование | Кол. | Масса ед.,кг | Примечание |
|---|---|---|---|---|---|
| | | Оконные блоки | | | |
| Металлопласт-ик ОК-2 | ГОСТ 30674-99 | ОП Г2 2200Нх1400 (4М1-10-4М1-10-4М1) двухкамерный | 6 | | (223-102-0104) |
| | ГОСТ 21166-2021 | Подоконник белый 34х350х1500 | 6 | | (223-501-0116) |
| | ГОСТ 14918-80* | Отлив из крашенной стали 0,7мм 350х1500мм. | 6 | | (261-107-0805) |
| | | | | | |
| Вж-1 | ГОСТ 30674-99 | Витраж из пвх 2700Нх2980 тонированный (4М1-10-4М1-10-4М1) двухкамерный | 12 | | (223-102-0106) |
| Вж-2 | ГОСТ 30674-99 | Витраж из пвх 2700Нх780 тонированный (4М1-10-4М1-10-4М1) двухкамерный | 24 | | (223-102-0104) |
| | | | | | |
| | | | | | |
| | | общий расход водоотлива | | | |
| | ГОСТ 14918-80* | Отлив из крашенной стали 0,7мм 350х1300мм. | 90 | | (261-107-0805) |
| | ГОСТ 14918-80* | Отлив из крашенной стали 0,7мм 350х2100мм. | 7 | | (261-107-0805) |
| | ГОСТ 14918-80* | Отлив из крашенной стали 0,7мм 350х1500мм. | 10 | | (261-107-0805) |

Данный лист читать с листом АС-29,30,31,33,34,

| Изм. | Кол. уч. | Лист | № док. | Подп. | Дата | 2025 | 04-2025-АС |
|---|---|---|---|---|---|---|---|
| | | | | | | | «Капитальный ремонт фасада и кровли многоквартирного жилого дома по ул.Майлина №19, в городе Костанай, Костанайской области» |
| ГИП | | Нышанов А. | | | 06.05 | | Многоквартирный жилой дом |
| Проверил | | Нышанов А. | | | 06.05 | | |
| Исполнил | | Жунисбеков | | | 06.05 | | План 3,4,5,-го этажа После ремонтных работ |
| Н.контр. | | Кенесбек О. | | | 06.05 | | |

| Стадия | Лист | Листов |
|---|---|---|
| РП | 34 | |

ТОО «Стройинформ-2» г.Шымкент - 2025 г.

Формат А3

Согласовано

Взам.инв.№

Подп. и дата

Инв.№ подл.

2. Оконные блоки из поливинилхлоридных профилей выполняются в соответствии с требованиями ГОСТ 30674-99.

Поливинилхлоридные профили изготавливаются из жесткого непластифицированного, модифицированного на высокую ударную вязкость и стойкость к климатическим воздействиям поливинилхлорида, и должны отвечать требованиям ГОСТ 30673, а также техническим условиям на конкретные системы профилей, утвержденных в установленном порядке.

В качестве светопрозрачного заполнения применяются упрочненные виды стекол:
- армированное или закаленное стекло по ГОСТ 30698. Допускается применение двухкамерных стеклопакетов без заполнения и с заполнением инертным газом, с сопротивлением теплопередаче R=0.53 м2х0С/Вт.

Монтаж витражей, окон и дверей должен осуществляться специализированными строительными фирмами.

Оконные блоки выполняются с поворотными устройствами, обеспечивающими естественное проветривание помещений.

Отливы оконных проемов выполнить из оцинкованной крашенной стали t= 0.7мм.

Подоконные доски из поливинилхлоридных профилей.

Размеры оконных блоков и витражей уточняются по месту.

Витражи выполняются из поливинилхлоридных четырехкамерных профилей из жесткого непластифицированного модифицированного на высокую ударную вязкость и стойкость к климатическим воздействиям поливинилхлорида белого цвета и должны отвечать требованиям ГОСТ 30673-99 и техническим условиям на конкретные системы профилей, утвержденных в установленном порядке.

Профили изделий витражей усиливают металлическими стальными вкладышами с антикоррозионным покрытием с толщиной стенок не менее 2,0мм.

Монтаж витражей должен осуществляться специализированными строительными фирмами. Окончание монтажных работ должно подтверждаться актом сдачи-приемки, включающим в себя гарантийные обязательства производителя работ.

В качестве светопрозрачного заполнения применяются двухкамерные стеклопакеты по ГОСТ 24866-99.

## Схема структурного обозначения оконных блоков

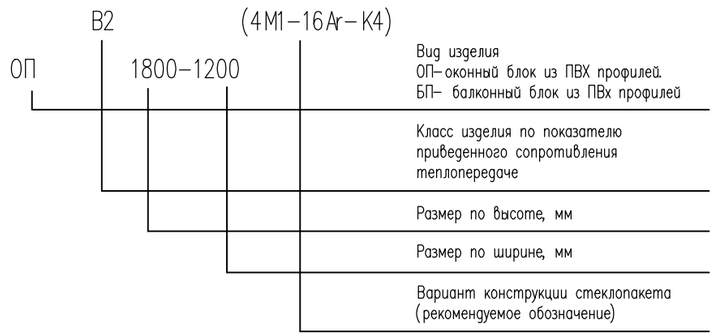


Данный лист смотреть совместно с листами АС-30,31,32,

| | | | | | | | | |
|---|---|---|---|---|---|---|---|---|
| | | | | | 2025 | 04-2025-АС | | |
| | | | | | | «Капитальный ремонт фасада и кровли многоквартирного жилого дома по ул.Майлина №19, в городе Костанай, Костанайской области» | | |
| Изм. | Кол. уч. | Лист | № док. | Подп. | Дата | | | |
| ГИП | | Нышанов А. | | | 06.05 | Многоквартирный жилой дом | Стадия: РП | Лист: 35 | Листов: |
| Проверил | | Нышанов А. | | | 06.05 | | | | |
| Исполнил | | Жунисбеков | | | 06.05 | Спецификация элементов заполнения проемов. | ТОО «Стройинформ-2» г.Шымкент - 2025 г. | | |
| Н.контр. | | Кенесбек О. | | | 06.05 | | | | |

Взам. инв. N | Подпись и дата | Инв. N подл.

Формат А3

Фрагмент-1
(2,3,4-го этажа)

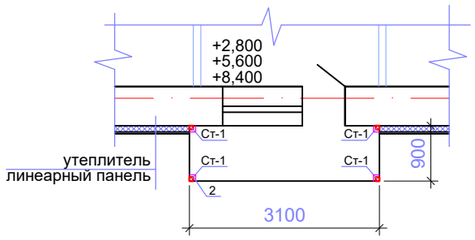


| Поз. | Обозначение | Наименование | Кол. | Масса ед.,кг. | Приме-чание |
|---|---|---|---|---|---|
| | | расход на 1 балкон- 2,3,4 го этажа | 12 | | |
| Ст-1 | ГОСТ 13663-86 | Квадратная труба 60х3 L=2700мм (214-205-0102) | 4 | 14,17 | 56,70кг |
| 2 | ГОСТ 103-2006 | — 3х100, L=100мм (214-208-0103) | 8 | 0,24 | 1,92кг |
| | ГОСТ 14918-80* | Отлив из крашенной стальи 0,7мм 250х4900мм. (261-107-0815) | | | 1,225м2 |

Покраска металлической краской 2 раза

Фрагмент-1
(2,3,4-го этажа)

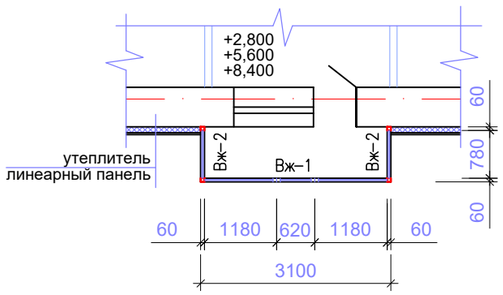


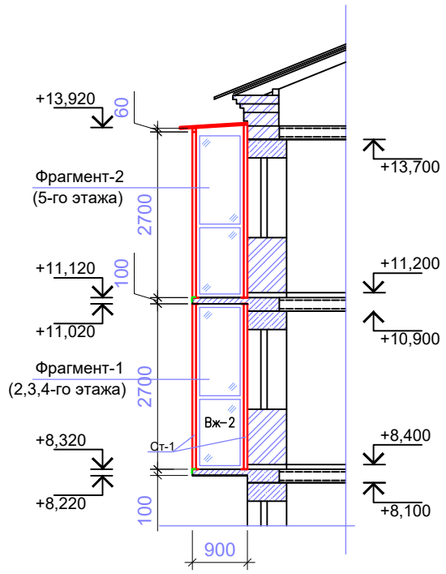


Данный лист читать с листом АС-29,30,31,32,34,

| Изм. | Кол. уч. | Лист | № док. | Подп. | Дата | 2025 | 04-2025-АС |
|---|---|---|---|---|---|---|---|
| | | | | | | | «Капитальный ремонт фасада и кровли многоквартирного жилого дома по ул.Майлина №19, в городе Костанай, Костанайской области» |
| ГИП | | Нышанов А. | | | 06.05 | Многоквартирный жилой дом | Стадия: РП; Лист: 36; Листов: |
| Проверил | | Нышанов А. | | | 06.05 | | |
| Исполнил | | Жунисбеков | | | 06.05 | Фрагмент–1 крепление витража в балконе | ТОО «Стройинформ-2» г.Шымкент - 2025 г. |
| Н.контр. | | Кенесбек О. | | | 06.05 | | |

Взам. инв. N | Подпись и дата | Инв. N подл.

Формат А3

Фрагмент-2
(5-го этажа)

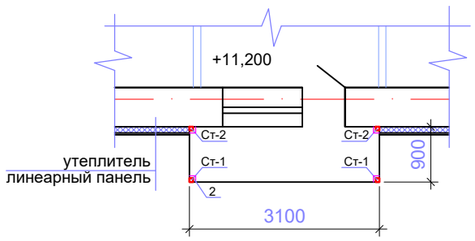


| Поз. | Обозначение | Наименование | Кол. | Масса ед.,кг. | Приме-чание |
|---|---|---|---|---|---|
| | | расход на 1 балкон 5-го этажа | 4 | | |
| Ст-1 | ГОСТ 13663-86 | Квадратная труба 60х3 L=2700мм (214-205-0102) | 2 | 14,17 | 28,34кг |
| Ст-2 | ГОСТ 13663-86 | Квадратная труба 60х3 L=2800мм (214-205-0102) | 2 | 14,70 | 29,40кг |
| 2 | ГОСТ 103-2006 | — 3х100, L=100мм (214-208-0103) | 4 | 0,24 | 0,92кг |
| Б-1 | ГОСТ 13663-86 | Проф-ая труба 60х80х3 L=3500мм (214-205-0102) | 2 | 21,66 | 43,33кг |
| | Сэндвич панель кровельные ТУ 5284-183-01217836-2005 | Сэндвич панель кровельный t=60мм ПКТМ 60х1000х0.5 (3500х1100мм) | | | 3,85м2 |
| | ГОСТ 14918-80* | Отлив из крашенной стальи 0,7мм 250х4900мм. (261-107-0815) | | | 1,225м2 |

Покраска металлической краской 2 раза

Фрагмент-2
(5-го этажа)




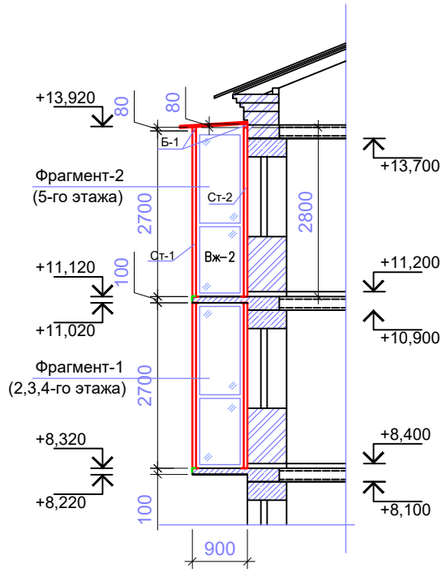


Данный лист читать с листом АС-29,30,31,32,33,

| | | | | | | | |
|---|---|---|---|---|---|---|---|
| | | | | | 2025 | 04-2025-АС | |
| | | | | | | «Капитальный ремонт фасада и кровли многоквартирного жилого дома по ул.Майлина №19, в городе Костанай, Костанайской области» | |
| Изм. | Кол. уч. | Лист | № док. | Подп. | Дата | | |
| ГИП | | Нышанов А. | | | 06.05 | Многоквартирный жилой дом | Стадия: РП; Лист: 37; Листов: |
| Проверил | | Нышанов А. | | | 06.05 | | |
| Исполнил | | Жунисбеков | | | 06.05 | Фрагмент-2 крепление витража в балконе | ТОО «Стройинформ-2» г.Шымкент - 2025 г. |
| Н.контр. | | Кенесбек О. | | | 06.05 | | |

Взам. инв. N | Подпись и дата | Инв. N подл.

Формат А3

# План стропил
# После ремонтных работ

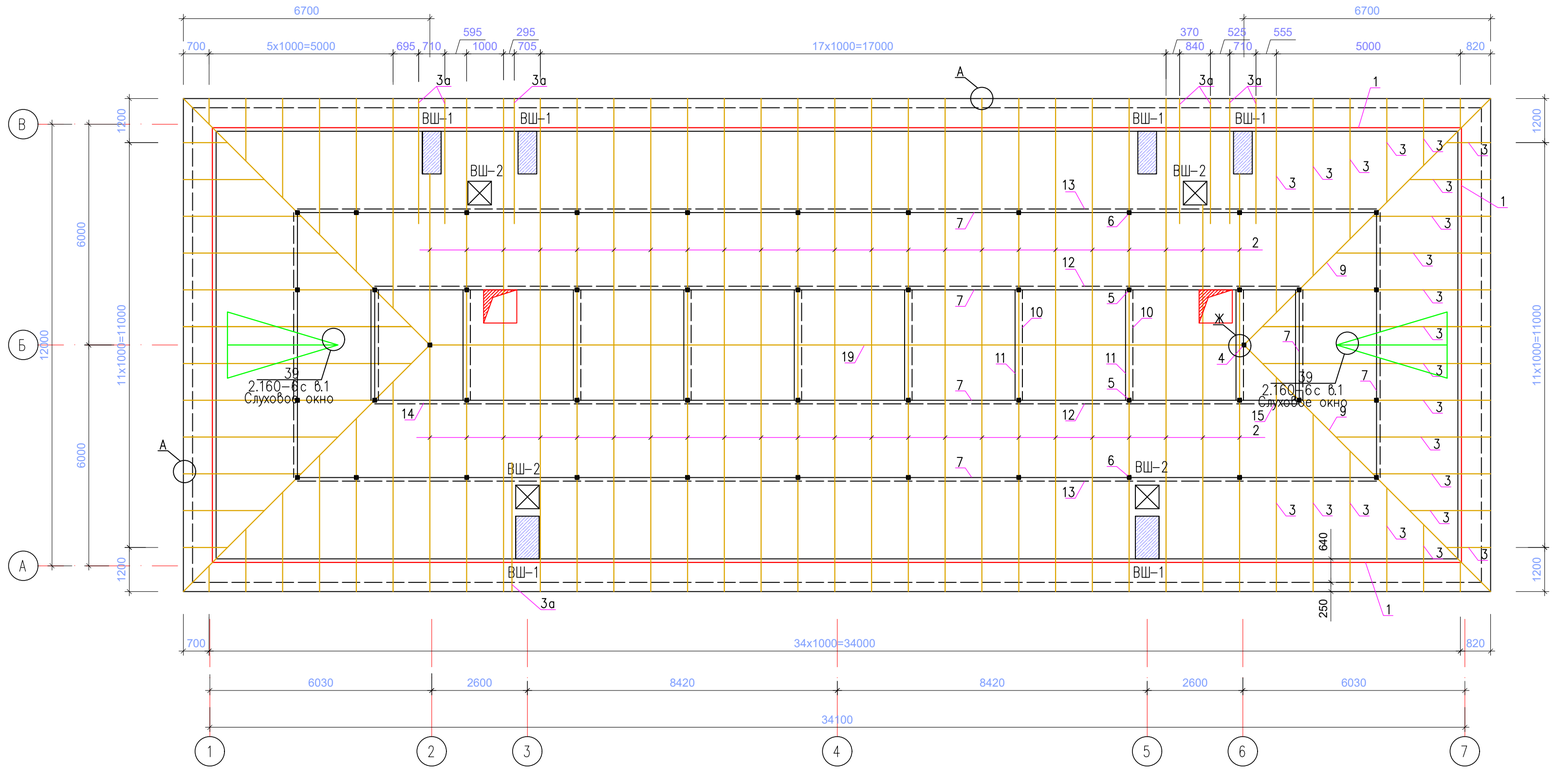


Общие примечания к плану стропил.

1. Монтаж и сборку конструкций вести в соответствии с требованиями СП РК 5.03-107-2013
2. Материал деревянных конструкций – древесина влажностью не более 20%.
   Качество древесины должно соответствовать ГОСТ 8486-86*Е.
3. Все деревянные элементы подлежат антисептированию и окраске влагостойкими и пропитке антипиренами составами в соответствии с требованием СН РК 2.01-01-2013
4. Все деревянные конструкции, соприкасающиеся с кладкой осмолить и изолировать от кладки слоем
5. Стыки мауэрлата выполнить между оконными проемами, в простенках.
6. Концы стропильных ног крепить к стенам при помощи скрутки из 2Ø4 В1 и костылей, забитых на 4 ряда кирпича ниже мауэрлата.

1. Все работы по устройству кровли вести в соответствии с требованиями СП РК 3.02-137-2013 "Крыши и кровли", СН РК 1.03-05-2011 "Охрана труда и техника безопасности в строительстве", СП РК 5.03-107-2013 "Несущие и ограждающие конструкции", СП РК 2.02-101-2014 "Пожарная безопасность зданий и сооружений".
2. Деревянные элементы кровли выполнять из древесины хвойных пород 2 сорта влажностью не выше 20%, обработанной антисептиками и антипиренами согласно требований СН РК 2.01-01-2013и огнезащитной краской по ГОСТ 25131-83 путем нанесения состава кистями.
3. Для крепления деревянных элементов кровли между собой использовать специальные оцинкованные гвозди Ø3.0-4.0 мм и длиной 50-100мм по ГОСТ 4023-63. ГОСТ4030-63.
5. Для компенсации деформаций в кровле выполнить деформационные швы в покрытии через 12-18м.
6. Длины элементов кровли дополнительно уточняется по месту при производстве работ.
7. Данный лист смотреть совместно с л. АС-

**Данный лист читать с листом АС-25,36,37,38,39,40,41,42,43,44,45,46.**

## Противопожарные мероприятия и защита строительных конструкций от коррозии

Все деревянные конструкции подлежат огнезащитной обработке антипиренами согласно требований глав СП РК 2.02-101-2014 Качество огнезащитной обработки должно быть таким, чтобы потеря массы огнезащищенной древесины при испытаний по СТ.СЭВ 4868-84 не превышала 25%.

Для биологической защиты деревянные конструкции обработать антисептической пастой с нанесением пасты на поверхность древесины краскопультом.

| | | | | | | | | |
|---|---|---|---|---|---|---|---|---|
| | | | | | 2025 | 04-2025-АС | | |
| Изм. | Кол. уч. | Лист | № док. | Подп. | Дата | «Капитальный ремонт фасада и кровли многоквартирного жилого дома по ул.Майлина №19, в городе Костанай, Костанайской области» | | |
| ГИП | | Нышанов А. | | | 06.05 | Многоквартирный жилой дом | Стадия: РП | Лист: 38 | Листов: |
| Проверил | | Нышанов А. | | | 06.05 | | | | |
| Исполнил | | Жунисбеков | | | 06.05 | План стропил. После ремонтных работ. | ТОО «Стройинформ-2» г.Шымкент - 2025 г. | | |
| Н.контр. | | Кенесбек О. | | | 06.05 | | | | |

Согласовано

Инв. N° подл. | Подп. и дата | Взам.инв. N°

Формат А3

# Спецификация материалов на покрытие

| Поз. | Обозначение | Наименование | Кол. | Объем ед., м3. | Приме-чание |
|---|---|---|---|---|---|
| 1 | Пиломатериалы ГОСТ8486-86 | Мауэрлат 100х100 м.п. | 91,5 | 0.010 | 0,915м3 |
| 2 | ———//——— | Стропила 50х180(Н) L= 7200 мм | 46 | 0,065 | 2,99м3 |
| 3 | ———//——— | Нарожник 50х180(Н) п,м | 210 | 0.009 | 1,89м3 |
| 3а | ———//——— | Стропила 50х180(Н) L= 4000 мм | 8 | 0.036 | 0,29м3 |
| 4 | ———//——— | Стойки 100х100 L=3000 мм | 2 | 0,03 | 0,06м3 |
| 5 | ———//——— | Стойки 100х100 L=2120 мм | 20 | 0,0212 | 0,42м3 |
| 6 | ———//——— | Стойки 100х100 L=1300 мм | 26 | 0,013 | 0,34м3 |
| 7 | ———//——— | Прогон 100х150(Н) м.п | 129 | 0.015 | 1,935м3 |
| 8 | ———//——— | Лежень 100х100(Н) м.п. | 129 | 0.01 | 1,29м3 |
| 9 | ———//——— | Диагональная 100х180(Н) L=10200 мм | 4 | 0,18 | 0,73м3 |
| 10 | ———//——— | Затяжка 50х100 L=3300 мм | 10 | 0.0165 | 0,165м3 |
| 11 | ———//——— | Раскосы 100х50 L=3900 мм | 20 | 0,0195 | 0,39м3 |
| 12 | ———//——— | Подкосы 100х100 L=2570 мм | 28 | 0,0257 | 0,72м3 |
| 13 | ———//——— | Подкосы 100х100 L=1930 мм | 36 | 0,0193 | 0,70м3 |
| 14 | ———//——— | Подкосы 100х100 L=2430 мм | 4 | 0,0243 | 0,097м3 |
| 15 | ———//——— | Подкосы 100х100 L=2250 мм | 4 | 0,0225 | 0,09м3 |
| 16 | ———//——— | Подкосы 100х100 L=1930 мм | 4 | 0,0193 | 0,077м3 |
| 17 | ———//——— | Подкосы 100х100 L=1480 мм | 4 | 0,0148 | 0,06м3 |
| 18 | ———//——— | Подкосы 100х100 L=2210 мм | 4 | 0,0221 | 0,088м3 |
| 19 | ———//——— | Коньковый брус 50х150 м.п | 22,1 | 0,0075 | 0,165м3 |
| 20 | ———//——— | Накладки 100х50 L=450мм | 44 | 0.0023 | 0,10м3 |
| 21 | ———//——— | Накладки 100х50 L=600мм | 192 | 0.003 | 0,576м3 |
| 22 | ———//——— | Контррейка 50х40(h)мм | 541 | 0.002 | 1,08м3 |
| 23 | ———//——— | Коньковая обрешетка из досок | | | |
| 24 | ———//——— | 150х32(h ) м.п | 88,4 | 0.0048 | 0,42м3 |
| 25 | ———//——— | Карнизный щит из досок | | | |
| | | 5х32х150 м.п | 500 | 0.0048 | 2,40м3 |
| | ———//——— | Обрешетка из досок 100х32(h ) м.п | 1300 | 0.0032 | 4,16м3 |
| | | Прокладка(гидроизоляция) Т.А.К. (261-107-0510) | 560 | | м2 |
| | ТУ РК 39066682-3АО-01-2001 | Металлочерепица марки "Элит" (224-101-0301) толщ-5мм | 560 м.п | | м2 |

# Спецификация материалов на покрытие

| Поз. | Обозначение | Наименование | Кол. | Объем ед., м3. | Приме-чание |
|---|---|---|---|---|---|
| | | Планка конька полукруглый м.п. (261-107-0510) | 66,0 | | |
| | | Слуховые окна | 2 | | |
| | на 1пог.м. | Ходовые доски | 22,0 | | |
| 1 | ГОСТ 8486-86*Е | Доска б=0,29мм (шир 400мм) | | 0,42 | м3 |
| | ГОСТ 10923-93 | Руберойд РКМ-350 пароизоляция (235-101-0601) | | | 90,0п.м |
| | примыкания вент шахты | Оцинкованный лист б=0,5мм (214-105-0102) | | | 32,00м2 |
| | | *Ø4 Bp I L=900 ГОСТ 6727-86* (214-210-0601) | 141 | 0.08 | 11,28кг |
| | | *Метал. соед. элемент из -4х50 L=250* | 287 | 0,49 | 140,63кг |
| | | *Метал. соед. элемент из -4х50 L=400* | 192 | 0,79 | 151,68кг |
| | | Снегодержатель L=2500мм (224-105-0114) | 20 | | |
| | | Лестница Л-1 для слуховых окон | 2 | 0.02 | 0.08 |
| | ГОСТ 8486-86*Е | Брус 50х50 L=400 | 5 | 0.001 | 0.005 |
| | ГОСТ 8486-86*Е | Доска 100х50 L=1500мм | 2 | 0.0075 | 0.015 |
| | | | | | |

Для ремонта вентшахты (в кровле) расход жженного кирпича (ГОСТ 530-2012 ) =0,90м3

**Лестница к слуховому окну**

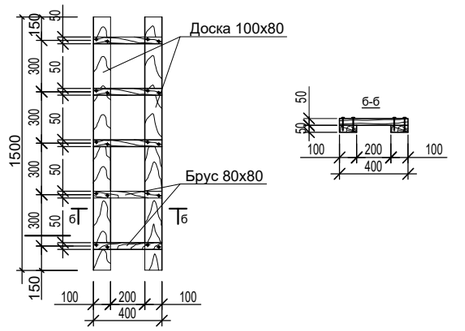


*Ходовой настил (1 п.м.) горизонтальный*

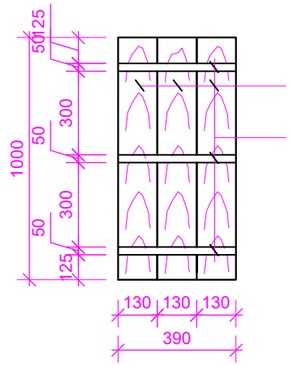


Данный лист читать с листом АС-25,35,37,38,39,40,41,42,43,44,45,46.

| Изм. | Кол. уч. | Лист | № док. | Подп. | Дата | 2025 | 04-2025-АС |
|---|---|---|---|---|---|---|---|
| | | | | | | | «Капитальный ремонт фасада и кровли многоквартирного жилого дома по ул.Майлина №19, в городе Костанай, Костанайской области» |
| ГИП | | Нышанов А. | | | 06.05 | | Многоквартирный жилой дом |
| Проверил | | Нышанов А. | | | 06.05 | | Стадия: РП; Лист: 39; Листов: |
| Исполнил | | Жунисбеков | | | 06.05 | | Спецификация материалов на покрытие. |
| Н.контр. | | Кенесбек О. | | | 06.05 | | ТОО «Стройинформ-2» г.Шымкент - 2025 г. |

Согласовано

Взам. инв. N°

Подп. и дата

Инв. N° подл.

# Разрез 1-1
# После ремонтных работ

| |
|---|
| Металлочерепица марки "Элит"по ТУ РК |
| 39066682-3АО-01-2001 толщиной-0,5мм (монтаж-100%) |
| Деревянная обрешетка 100х32(h)мм ,шаг 350(монтаж-100%) |
| Контррейка 50х40(h)мм шаг-1000мм (монтаж-100%) |
| Прокладка(гидроизоляция) Т.А.К. (монтаж-100%) |
| Деревянные стропила 50х180(h) шаг-1000мм (монтаж-100%) |
| Воздушная прослойка |
| Цементно-песчанная стяжка армированная |
| с ø 3Вр1/100х100 из р-ра М-100 -25мм (монтаж-100%) |
| Рубероид РПП-350 1 слой (монтаж-100%) |
| Плиты теплоизоляционные из минеральной ваты |
| ISOVER OL-P M200, t=200 мм (монтаж-100%) |
| Слой рубероида шириной 1,0м по периметру (монтаж-100%) |
| Железобетонная плита перекрытия - 220 мм |

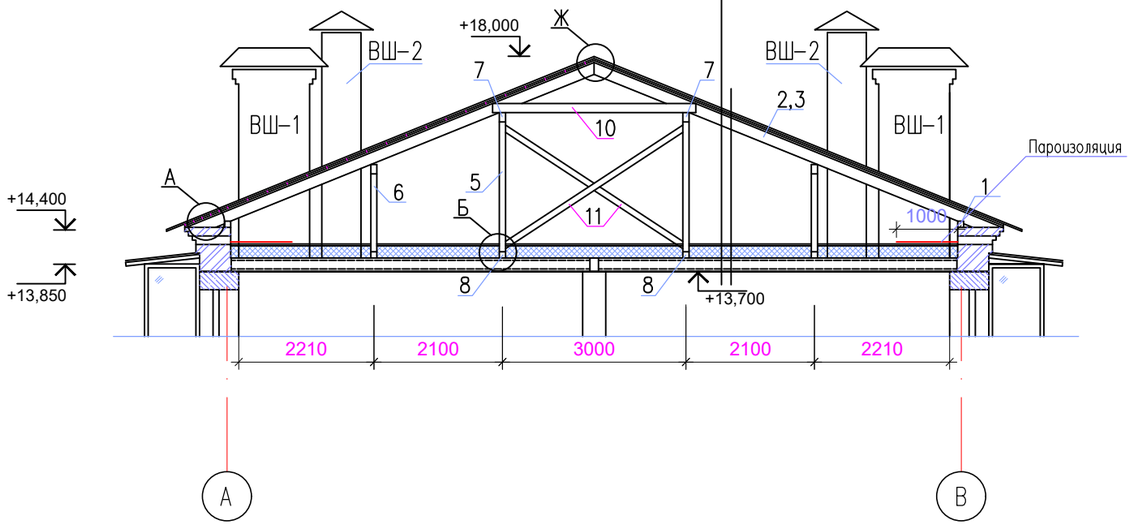


Данный лист читать с листом АС-25,35,36,38,39,40,41,42,43,44,45,46.

| | | | | | | | |
|---|---|---|---|---|---|---|---|
| | | | | | 2025 | 04-2025-АС | |
| | | | | | | «Капитальный ремонт фасада и кровли многоквартирного жилого дома по ул.Майлина №19, в городе Костанай, Костанайской области» | |
| Изм. | Кол. уч. | Лист | № док. | Подп. | Дата | | |
| ГИП | | Нышанов А. | | | 06.05 | Многоквартирный жилой дом | Стадия: РП; Лист: 40; Листов: |
| Проверил | | Нышанов А. | | | 06.05 | | |
| Исполнил | | Жунисбеков | | | 06.05 | Разрез 1-1. После ремонтных работ. | ТОО «Стройинформ-2» г.Шымкент - 2025 г. |
| Н.контр. | | Кенесбек О. | | | 06.05 | | |

Согласовано

Взам. инв. №

Подп. и дата

Инв. № подл.

# Разрез 2-2
# После ремонтных работ

| |
|---|
| Металлочерепица марки "Элит"по ТУ РК |
| 39066682-3А0-01-2001 толщиной-0,5мм (монтаж-100%) |
| Деревянная обрешетка 100х32(h)мм ,шаг 350(монтаж-100%) |
| Контррейка 50х40(h)мм шаг-1000мм (монтаж-100%) |
| Прокладка(гидроизоляция) Т.А.К. (монтаж-100%) |
| Деревянные стропила 50х180(h) шаг-1000мм (монтаж-100%) |
| Воздушная прослойка |
| Цементно-песчанная стяжка армированная |
| с ф 3Вр1/100х100 из р-ра М-100 -25мм (монтаж-100%) |
| Рубероид РПП-350 1 слой (монтаж-100%) |
| Плиты теплоизоляционные из минеральной ваты |
| ISOVER OL-P M200, t=200 мм (монтаж-100%) |
| Слой рубероида шириной 1,0м по периметру (монтаж-100%) |
| Железобетонная плита перекрытия - 220 мм |

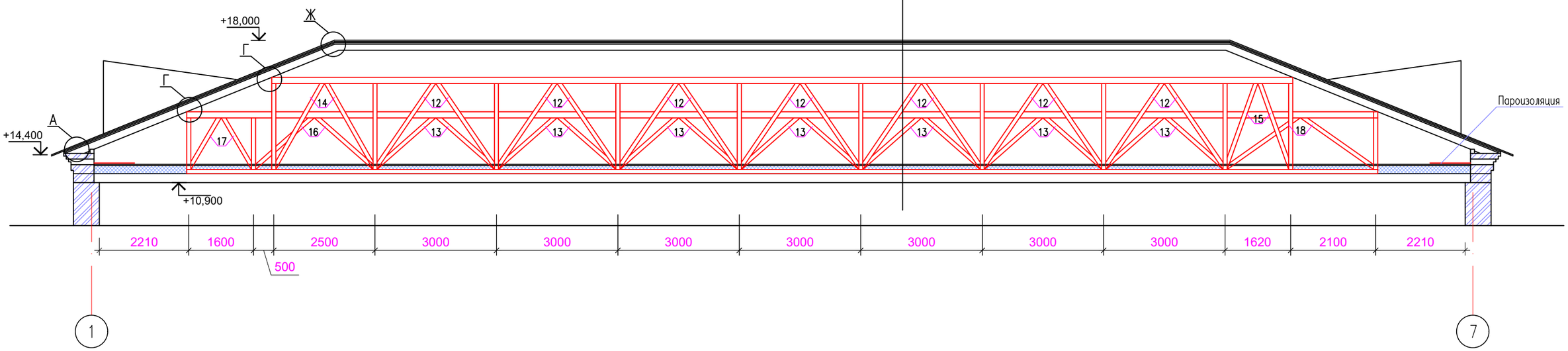


Данный лист читать с листом АС-25,35,36,37,39,40,41,42,43,44,45,46.

| | | | | | | | |
|---|---|---|---|---|---|---|---|
| | | | | | 2025 | 04-2025-АС | |
| | | | | | | «Капитальный ремонт фасада и кровли многоквартирного жилого дома по ул.Майлина №19, в городе Костанай, Костанайской области» | |
| Изм. | Кол. уч. | Лист | № док. | Подп. | Дата | | |
| ГИП | | Нышанов А. | | | 06.05 | Многоквартирный жилой дом | Стадия: РП; Лист: 41; Листов: |
| Проверил | | Нышанов А. | | | 06.05 | | |
| Исполнил | | Жунисбеков | | | 06.05 | Разрез 2-2. После ремонтных работ. | ТОО «Стройинформ-2» г.Шымкент - 2025 г. |
| Н.контр. | | Кенесбек О. | | | 06.05 | | |

Согласовано

Взам. инв. №

Подп. и дата

Инв. № подл.

# Указания по производству работ кровли из металлочерепицы

Обрешетка под листы металлочерепицы выполняется из антисептированных досок сечением 32(h)х100мм с шагом 350мм.

Монтаж листов металлочерепицы начинается с торцевых участков на двускатной крыше, а на шатровой крыше листы устанавливают и крепят от самой высокой точки ската по обе стороны. Монтаж кровельных листов можно начинать как с левого, так и с правого торца. Край листа устанавливают по карнизу и крепят с выступом от карниза на 400мм.

Листы металлочерепицы крепят самонарезающими винтами с восьмигранной головкой с уплотнительной шайбой, которые ввинчивают в прогиб волны под поперечной волной перпендикулярно к листам.

Используются, как правило, винты размерами 4,5х19мм и 4,8х25,35мм.

На каждый 1м2 устанавливать 7 самонарезающих винтов, учитывая, что по краю лист крепится только в каждой второй волне.

В местах продольных нахлестов листов металлочерепицу рекомендуется скреплять между собой при помощи самонарезающих винтов размером 4,5(4,8)х19мм с шагом через одну волну. В местах нахлеста листов металлочерепицы по длине рекомендуется обеспечить "перехлест" листов не менее 200мм.

Конек крыши должен закрываться коньковыми элементами после установки всех рядовых листов металлочерепицы и закрепления уплотнительной прокладки.

Коньковые элементы должны закрепляться самонарезающими винтами на каждой второй профильной волне.

Для безопастной эксплуатации крыши необходимо установить лестницы.

Лестницы на крыше крепят шурупами сквозь лист к обрешетке.

Обрешетку следует укладывать сверху на свободно уложенный на стропила гидропароизоляционный материал для обеспечения вентиляции под кровельными листами между гидроизоляционным материалом и металлочерепицей и предотвращения конденсата с нижней стороны кровельного листа.

Для хорошей вентиляции гидропароизоляция делается так, чтобы струя холодного воздуха безпрепятственно могла пройти от карниза под конек крыши. Вентиляционные отверстия устраиваются в самом высоком месте кровли.

Для придания кровле законченного вида и надежной многолетней эксплуатации необходимо смонтировать специальные дополнительные конструктивные элементы: карнизные и коньковые планки; уплотнительные профили и мастики; крепежные детали-самонарезающиеся шурупы и гвозди; лестницы и элементы безопасности.

Данный лист читать с листом АС-25,35,36,37,38,40,41,42,43,44,45,46.

Взам. инв. N

Подпись и дата

Инв. N подл.

| | | | | | | | | |
|---|---|---|---|---|---|---|---|---|
| | | | | | 2025 | 04-2025-АС | | |
| | | | | | | «Капитальный ремонт фасада и кровли многоквартирного жилого дома по ул.Майлина №19, в городе Костанай, Костанайской области» | | |
| Изм. | Кол. уч. | Лист | № док. | Подп. | Дата | | | |
| ГИП | | Нышанов А. | | | 06.05 | Многоквартирный жилой дом | Стадия: РП | Лист: 42 | Листов: |
| Проверил | | Нышанов А. | | | 06.05 | | | | |
| Исполнил | | Жунисбеков | | | 06.05 | Указания по производству работ кровли из металлочерепицы | ТОО «Стройинформ-2» г.Шымкент - 2025 г. | | |
| Н.контр. | | Кенесбек О. | | | 06.05 | | | | |

Формат А3

## 5

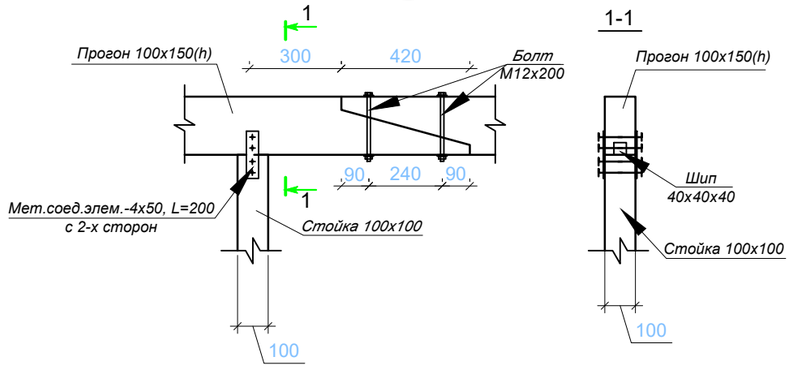


## 6

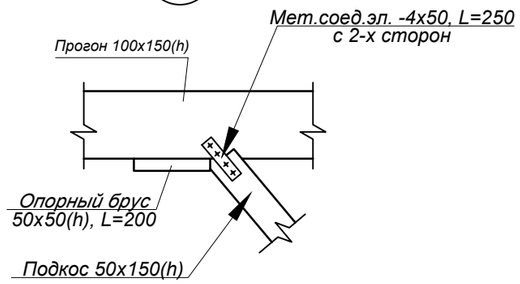


## 4

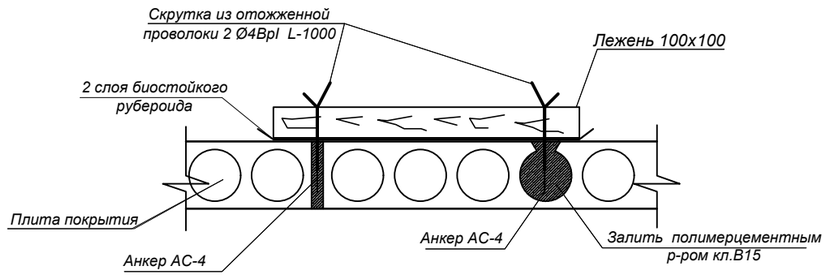


### М-1 вес - 0,49 кг

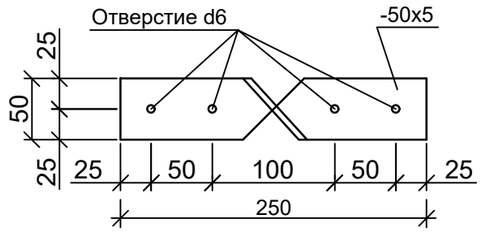


### М-2 вес - 0,79 кг

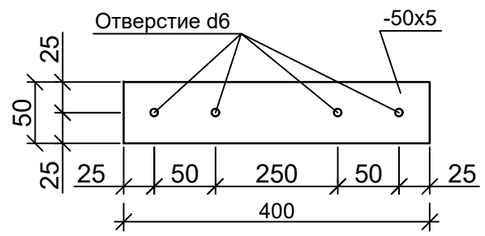


# Утепление покрытий

| марка поз. | Обозначение | Наименование | Кол. | Масса | Примечание |
|---|---|---|---|---|---|
| | | Общий расход | | | |
| | | Цементно–песчанная стяжка из р–ра М–100 –25мм Сетка ø 3Вр1/100х100 (214-403-0101) | 392,0 | 1.108 | 434,33кг |
| | | Руберойд РПП–300 1 слой (235-101-0601) | | | 392,0м2 |
| | | Плиты теплоизоляционные из минеральной ваты (234-101-0303) ISOVER OL–P M200, t=200 мм | | | 392,0м2 |

| Изм. | Кол. уч. | Лист | № док. | Подп. | Дата |
|---|---|---|---|---|---|
| | | | | | 2025 |
| ГИП | | Нышанов А. | | | 06.05 |
| Проверил | | Нышанов А. | | | 06.05 |
| Исполнил | | Жунисбеков | | | 06.05 |
| Н.контр. | | Кенесбек О. | | | 06.05 |

04-2025-АС

«Капитальный ремонт фасада и кровли многоквартирного жилого дома по ул.Майлина №19, в городе Костанай, Костанайской области»

Многоквартирный жилой дом

| Стадия | Лист | Листов |
|---|---|---|
| РП | 43 | |

Спецификация материалов на покрытие .

ТОО «Стройинформ-2» г.Шымкент - 2025 г.

Данный лист читать с листом АС-25,35,36,37,38,39,41,42,43,44,45,46.

Инв. N подл. | Подпись и дата | Взамен инв.N

## Узел "Ж"

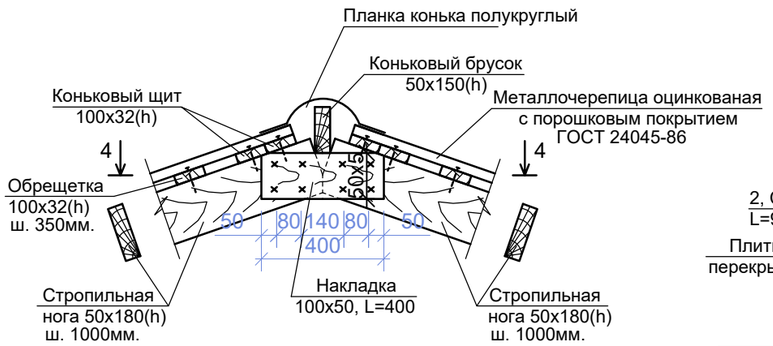


## Узел "Б"

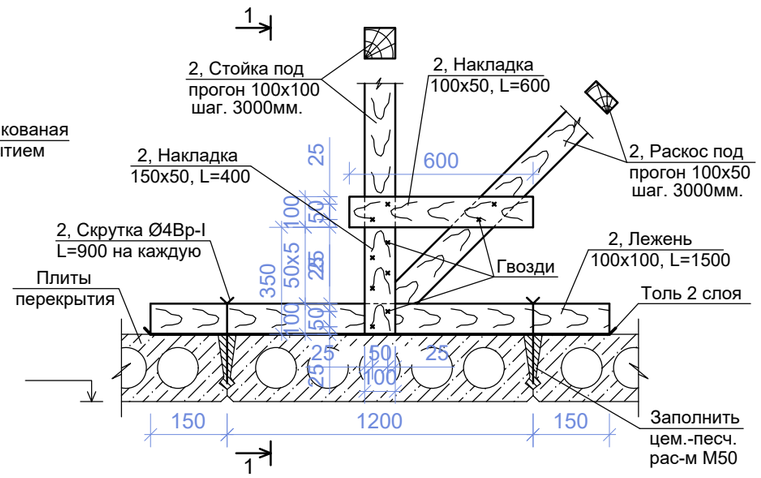


## 1-1

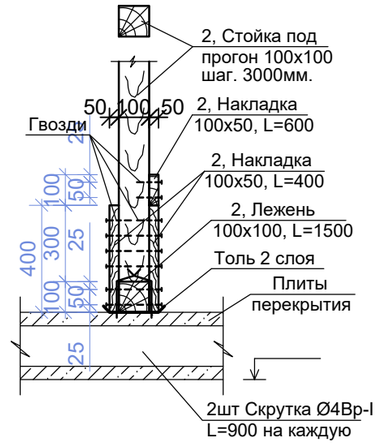


## Узел "Е"

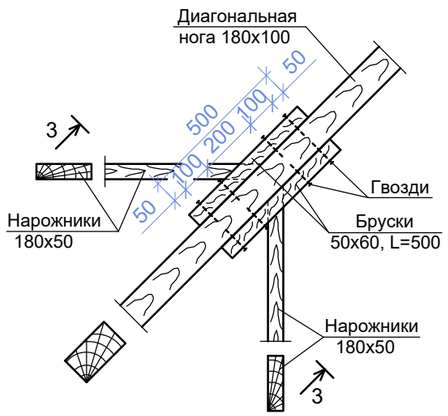


## 4-4

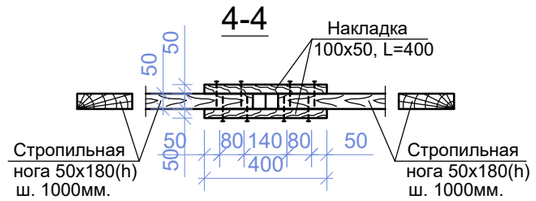


## Узел "В"

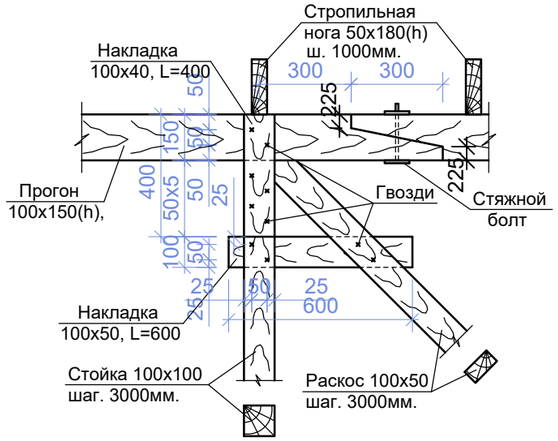


## Узел "Г"

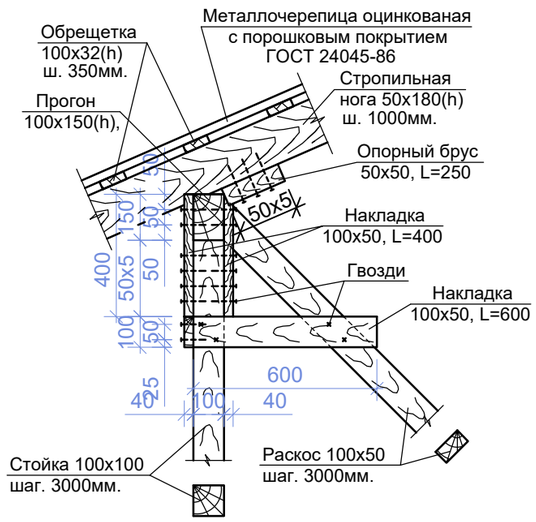


## Узел "А"

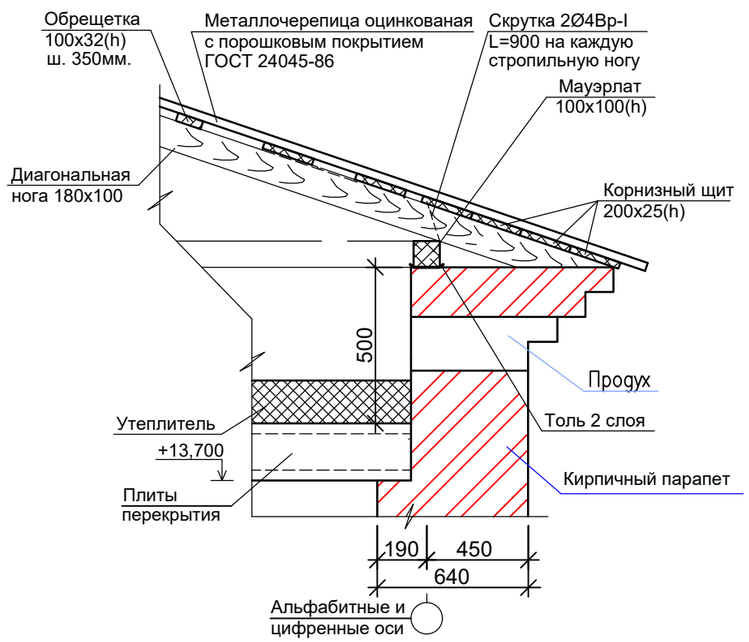


## 3-3

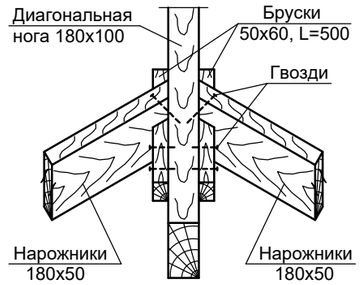


1. Данный лист смотри совместно с л.АС-
2. Указания по производству кровельных работ см. л.АС-
3. Устройство слуховых окон, ходового настила и лестницы к слуховому окну см. л. АС-

Данный лист читать с листом АС-25,35,36,37,38,39,40,42,43,44,45,46.

| | | | | | | |
|---|---|---|---|---|---|---|
| | | | | | 2025 | 04-2025-АС |
| | | | | | | «Капитальный ремонт фасада и кровли многоквартирного жилого дома по ул.Майлина №19, в городе Костанай, Костанайской области» |
| Изм. | Кол. уч. | Лист | № док. | Подп. | Дата | |
| ГИП | | Нышанов А. | | | 06.05 | Многоквартирный жилой дом |
| Проверил | | Нышанов А. | | | 06.05 | Стадия: РП; Лист: 44; Листов: |
| Исполнил | | Жунисбеков | | | 06.05 | Узлы кровли |
| Н.контр. | | Кенесбек О. | | | 06.05 | ТОО «Стройинформ-2» г.Шымкент - 2025 г. |

Инв. N подл. | Подпись и дата | Взамен инв.N

## Слуховое окно

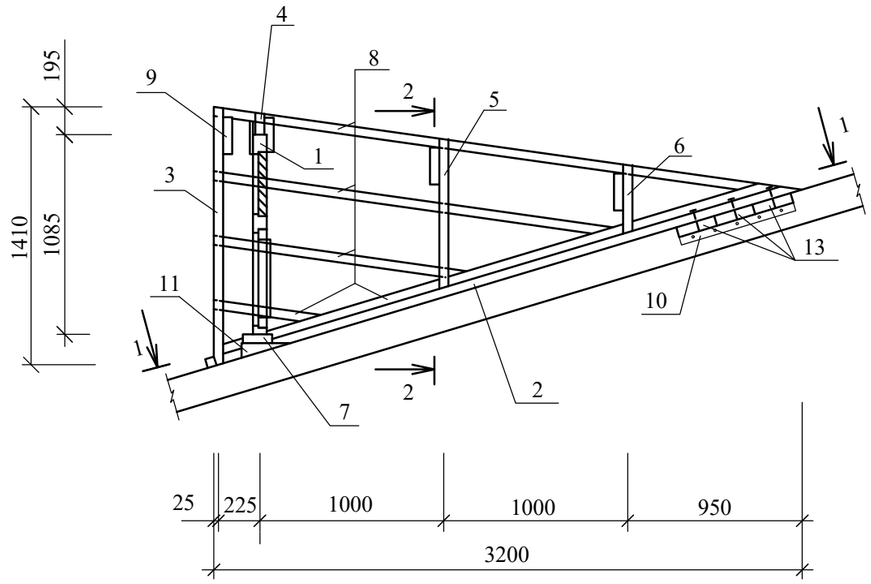


## 2-2

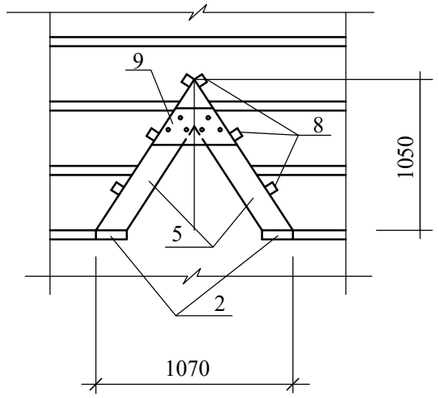


## 1-1

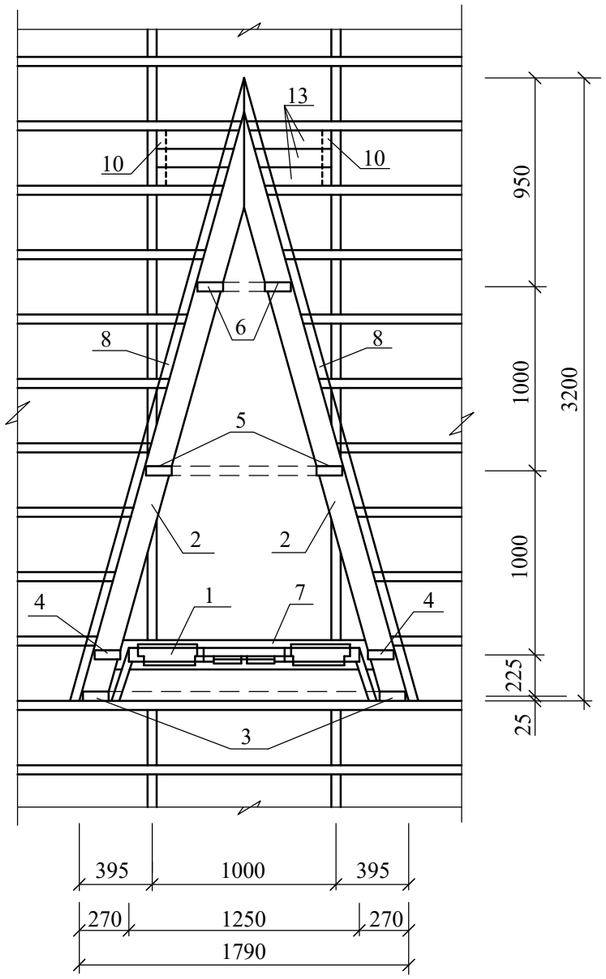


## СПЕЦИФИКАЦИЯ

| N п.п. | Обозначение | Наименование | Кол. | Объем ед.,м3 | Объем общ.,м3 |
|---|---|---|---|---|---|
| 1 | л.АС-71 | Блок слухового окна | 1 | | 0.025м3 |
| 2 | ГОСТ 8486-86*Е | Ригель 50х160,L=3320 | 2 | | 0,053 |
| 3 | ГОСТ 8486-86*Е | Стропила 50х140,L=1750 | 2 | | 0,025 |
| 4 | ГОСТ 8486-86*Е | Стропила 50х140,L=1670 | 2 | | 0,023 |
| 5 | ГОСТ 8486-86*Е | Стропила 50х140,L=1180 | 2 | | 0,017 |
| 6 | ГОСТ 8486-86*Е | Стропила 50х140,L=740 | 2 | | 0,010 |
| 7 | ГОСТ 8486-86*Е | Ригель 50х160,L=1780 | 1 | | 0,014 |
| 8 | ГОСТ 8486-86*Е | Обрешетка 50х50,п.м | 22,0 | | 0,055 |
| 9 | ГОСТ 8486-86*Е | Накладка 50х200,L=460 | 4 | | 0,018 |
| 10 | ГОСТ 8486-86*Е | Опорный брус 50х100,L=400 | 2 | | 0,004 |
| 11 | ГОСТ 8486-86*Е | Бобышка 80х100,L=160 | 2 | | 0,003 |
| 12 | ГОСТ 8486-86*Е | Подшивка из досок 30х300,п.м | 4,8 | | 0,043 |
| 13 | ГОСТ 8486-86*Е | Ригель 50х160,L=900 | 3 | | 0,022 |
| | | Металлочерепица-оцинкованный лист с порошковым покрытием | 5,81 | | м2 |
| | | ФАСтук из оцинкованной кровельной стали б=0,7мм | 4,65 | | м2 |

Данный лист читать с листом АС-25,35,36,37,38,39,40,41,43,44,45,46.

| Изм. | Кол. уч. | Лист | № док. | Подп. | Дата | 04-2025-АС | | |
|---|---|---|---|---|---|---|---|---|
| | | | | | 2025 | «Капитальный ремонт фасада и кровли многоквартирного жилого дома по ул.Майлина №19, в городе Костанай, Костанайской области» | | |
| ГИП | | Нышанов А. | | | 06.05 | Многоквартирный жилой дом | Стадия: РП | Лист: 45 |
| Проверил | | Нышанов А. | | | 06.05 | | | Листов: |
| Исполнил | | Жунисбеков | | | 06.05 | Слуховое окно СО-1 | ТОО «Стройинформ-2» г.Шымкент - 2025 г. | |
| Н.контр. | | Кенесбек О. | | | 06.05 | | | |

Копировал А3

# Блок слухового окна ОБС-1

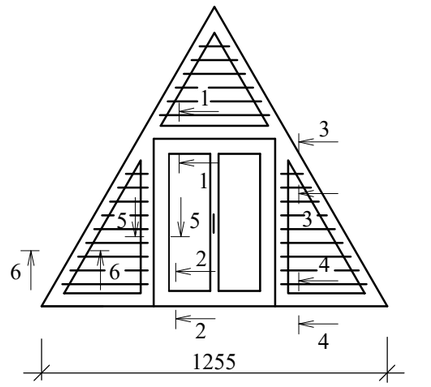


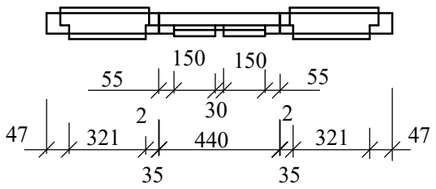


## 1-1

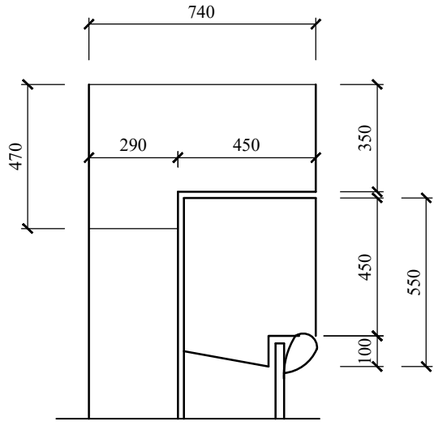


## 2-2

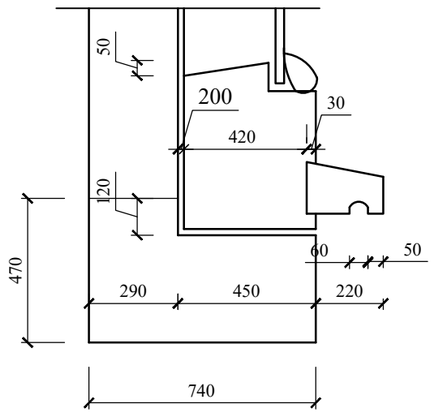


## 3-3

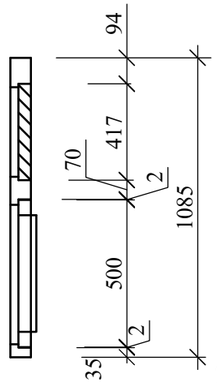


## 4-4

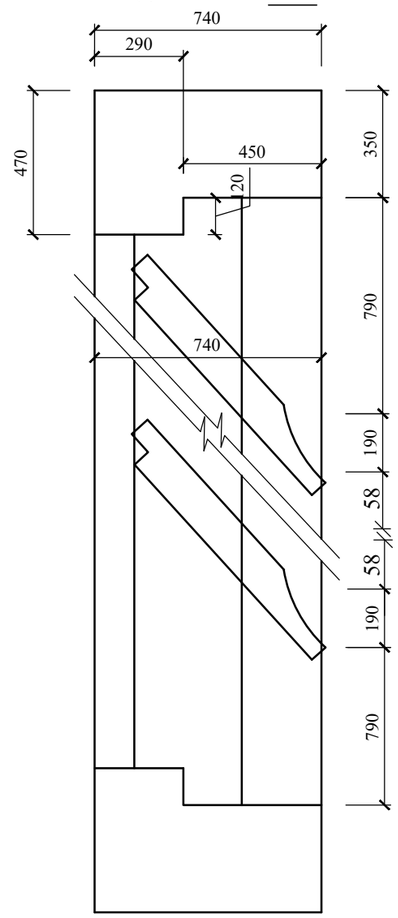


## 7-7

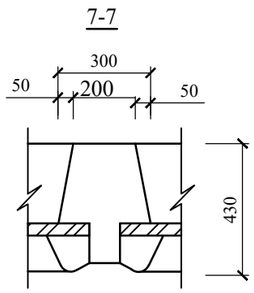


СПЕЦИФИКАЦИЯ

| N п.п. | Обозначение | Наименование | Кол. | Масса ед.,кг | Примеч. |
|---|---|---|---|---|---|
| 1 | ГОСТ 8486-86*Е | Древесина коробки | | | 0.055м3 |
| 2 | ГОСТ 8486-86*Е | Древесина жалюзей | | | 0.033м3 |
| 3 | ГОСТ 8486-86*Е | Древесина переплета | | | 0.025м3 |
| 4 | ГОСТ 8486-86*Е | Древесина раскладки | | | 0.008м3 |
| 5 | ГОСТ 5088-94 | Петли оконные разъемные | | | 2 |
| 6 | ГОСТ 5090-86 | Задвижки оконные | | | 2 |
| 7 | ГОСТ 5087-80 | Ручка скоба на лапках | | | 1 |
| 8 | ГОСТ 111-2001 | Стекло оконное | | | 0,20м2 |

## 5-5

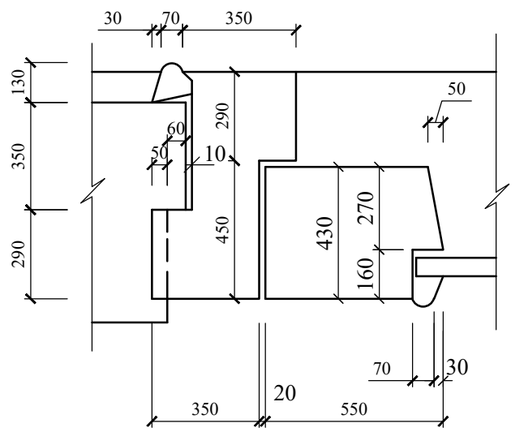


## 6-6

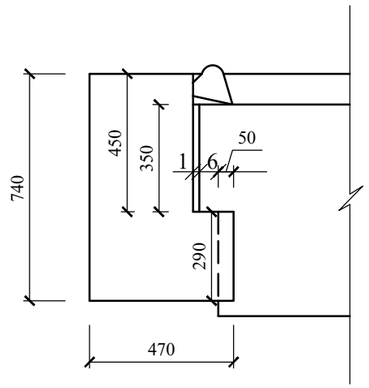


1.Данный лист см. совместно с л.АС-
2.Блок слухового окна покрасить за 2 раза под цвет металлочерепицы.

Данный лист читать с листом АС-25,35,36,37,38,39,40,41,42,44,45,46.

| | | | | | | | |
|---|---|---|---|---|---|---|---|
| | | | | | 2025 | 04-2025-АС | |
| | | | | | | «Капитальный ремонт фасада и кровли многоквартирного жилого дома по ул.Майлина №19, в городе Костанай, Костанайской области» | |
| Изм. | Кол. уч. | Лист | № док. | Подп. | Дата | | |
| ГИП | | Нышанов А. | | | 06.05 | Многоквартирный жилой дом | Стадия: РП; Лист: 46; Листов: |
| Проверил | | Нышанов А. | | | 06.05 | | |
| Исполнил | | Жунисбеков | | | 06.05 | Блок слухового окна ОБС-1 | ТОО «Стройинформ-2» г.Шымкент - 2025 г. |
| Н.контр. | | Кенесбек О. | | | 06.05 | | |

Копировал А3

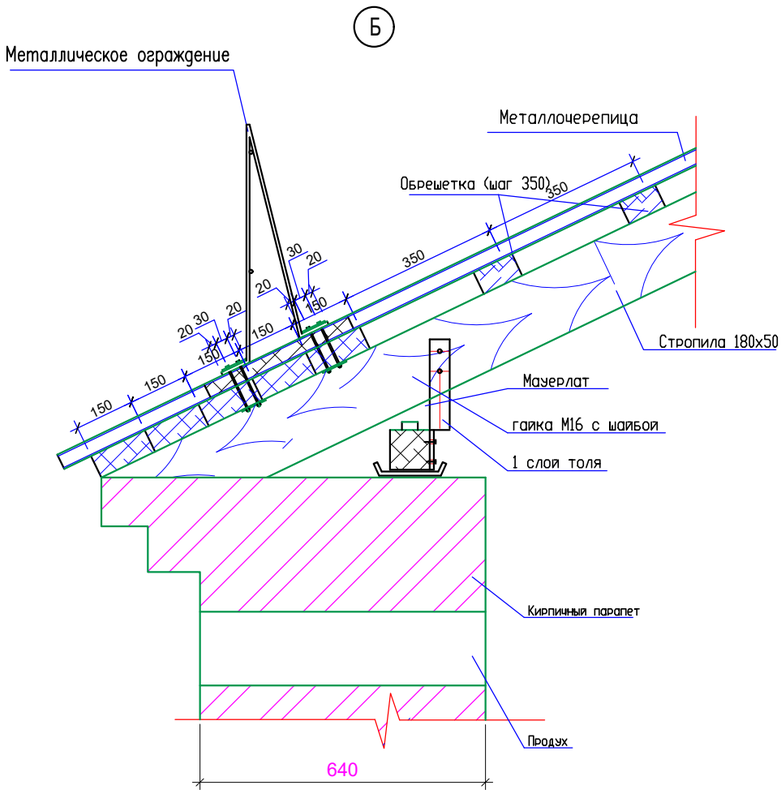


Данный лист смотреть совместно с листами АС-46

# Спецификация на металлическое ограждение

расход дан на 1 п.м.

| Марка поз. | Обозначение | Наименование | Кол. | Масса ед. кг | Примечание |
|---|---|---|---|---|---|
| | | Металлическое ограждение | 92,0 | 7,23 | 665,16кг |
| 1 | ГОСТ 34028-2016 | Ø 12 А240 L=1740 (214-210-0102) | 3 | 1,54 | 4,63кг |
| 2 | ГОСТ 34028-2016 | Ø 8 А 240 L=1000 (214-210-0102) | 2 | 0,40 | 0,80кг |
| 3 | ГОСТ 103 - 2006 | -4 х 40 L=100 (214-208-0103) | 6 | 0,13 | 0,78кг |
| 4 | ГОСТ 34028-2016 | Ø 8 А 240 L=1300 (214-210-0102) | 2 | 0,51 | 1,02кг |

Покрасить ограждения металлической краской за 2 раза

## Металлическое ограждение

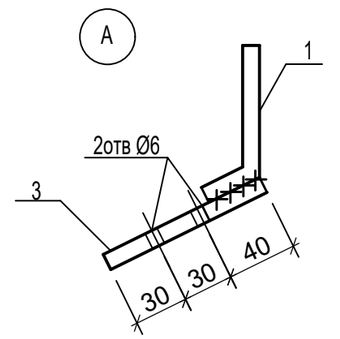


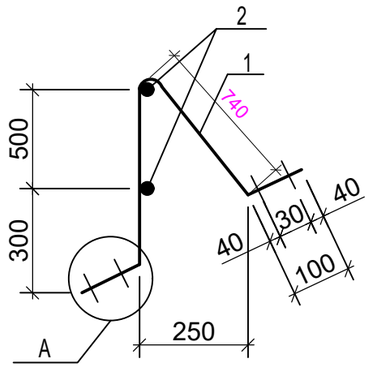


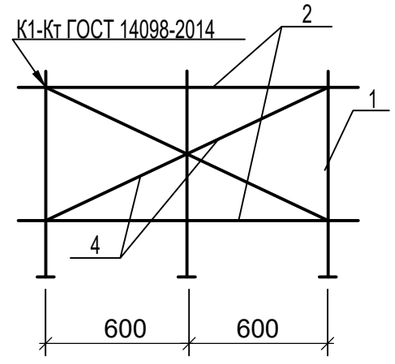


| Изм. | Кол. уч. | Лист | № док. | Подп. | Дата | 04-2025-АС | | | |
|---|---|---|---|---|---|---|---|---|---|
| | | | | | 2025 | «Капитальный ремонт фасада и кровли многоквартирного жилого дома по ул.Майлина №19, в городе Костанай, Костанайской области» | | | |
| ГИП | | Нышанов А. | | | 06.05 | Многоквартирный жилой дом | Стадия | Лист | Листов |
| Проверил | | Нышанов А. | | | 06.05 | | РП | 47 | |
| Исполнил | | Жунисбеков | | | 06.05 | Металлическое ограждение кровли | ТОО «Стройинформ-2» г.Шымкент - 2025 г. | | |
| Н.контр. | | Кенесбек О. | | | 06.05 | | | | |

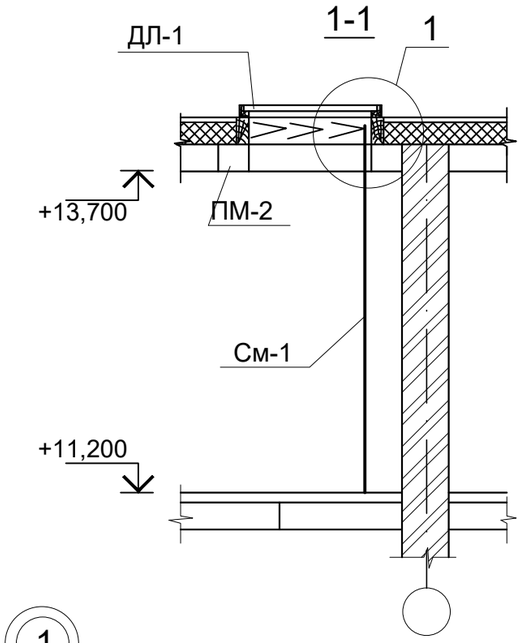


## Спецификация конструктивных элементов

| Поз. | Обозначение | Наименование | Кол. | Масса ед.,кг. | Приме-чание |
|---|---|---|---|---|---|
| | объмы на 1 шт | Выход на чердак | 2 | | |
| См-1 | | Стремянка См-1 | 1 | 26,98 | 26,98 |
| Ск-1 | | Скоба Ск-1 | 2 | 0,85 | 1,7 |
| ДЛ-1 | ГОСТ 3634-99 | ДЛ10-10 (224-201-1701) | 1 | | |
| | ГОСТ 8486 - 86* | Брус 220х100(h), L=1000 | 2 | 0,022 | 0,044 |
| | ГОСТ 8486 - 86* | Брус 220х100(h), L=900 | 2 | 0,020 | 0,040 |
| | | Стремянка См-1 | | | 26,98 |
| 1 | ГОСТ 103 - 2006 | — 8х40 , L=3420 (214-208-0103) | 2 | 6,83 | 13,66 |
| 2 | ГОСТ 34028-2016 | Ø 18 А240 , L=600 (214-210-0102) | 10 | 1,20 | 12,00 |
| 3 | ГОСТ 34028-2016 | Ø 18 А240 , L=660 (214-210-0102) | 1 | 1,32 | 1,32 |
| | | Скоба Ск-1 | | | 0,85 |
| 1 | ГОСТ 103 - 2006 | — 5х60 , L=200 (214-208-0103) | 1 | 0,47 | 0,47 |
| 2 | ГОСТ 34028-2016 | Ø 16 А240 , L=240 (214-210-0102) | 1 | 0,38 | 0,38 |
| | | | | | |

1

### Стремянка См-1

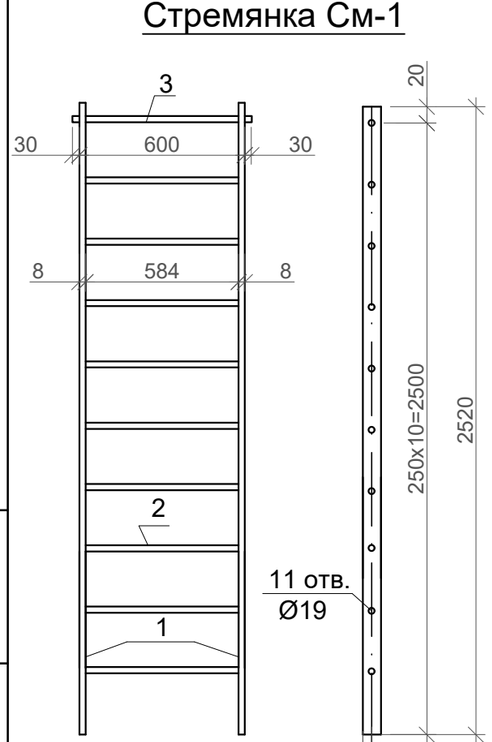


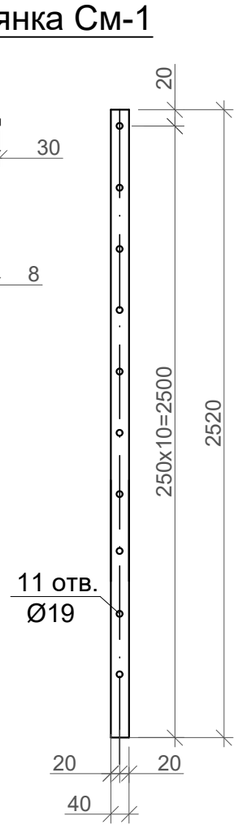


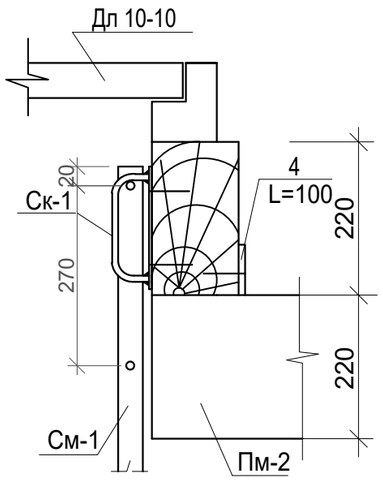


### Скоба Ск-1

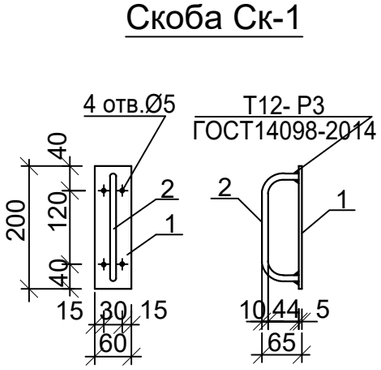


### Деталь сопряжения скобы Ск-1 со стремянкой См-1

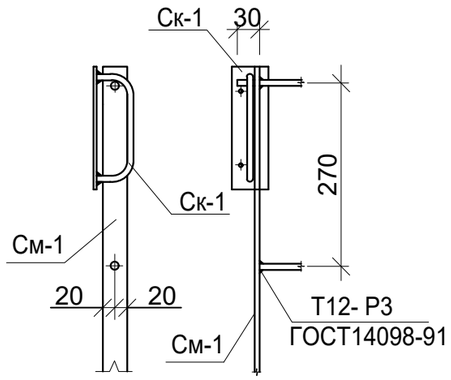


Материал стремянки сталь С-235 по ГОСТ 27772-88*.
Соединение металлических элементов между собой производить ручной дуговой электросваркой , электродами типа Э42А ГОСТ 9467-75*.
При этом длину сварных швов принимать по длине контактных поверхностей стыкуемых элементов ,высоту сварных швов - по минимальной толщине свариваемых элементов ,но не более 5 мм.

Данный лист смотреть совместно с листами АС-36

| | | | | | | |
|---|---|---|---|---|---|---|
| | | | | | 2025 | 04-2025-АС |
| | | | | | | «Капитальный ремонт фасада и кровли многоквартирного жилого дома по ул.Майлина №19, в городе Костанай, Костанайской области» |
| Изм. | Кол. уч. | Лист | № док. | Подп. | Дата | |
| ГИП | | Нышанов А. | | | 06.05 | Многоквартирный жилой дом |
| Проверил | | Нышанов А. | | | 06.05 | |
| Исполнил | | Жунисбеков | | | 06.05 | Выход на чердак. Спецификация. |
| Н.контр. | | Кенесбек О. | | | 06.05 | |

| Стадия | Лист | Листов |
|---|---|---|
| РП | 48 | |

ТОО «Стройинформ-2» г.Шымкент - 2025 г.

Взам. инв. N | Подпись и дата | Инв. N подл.

# План кровли
# После ремонтных работ

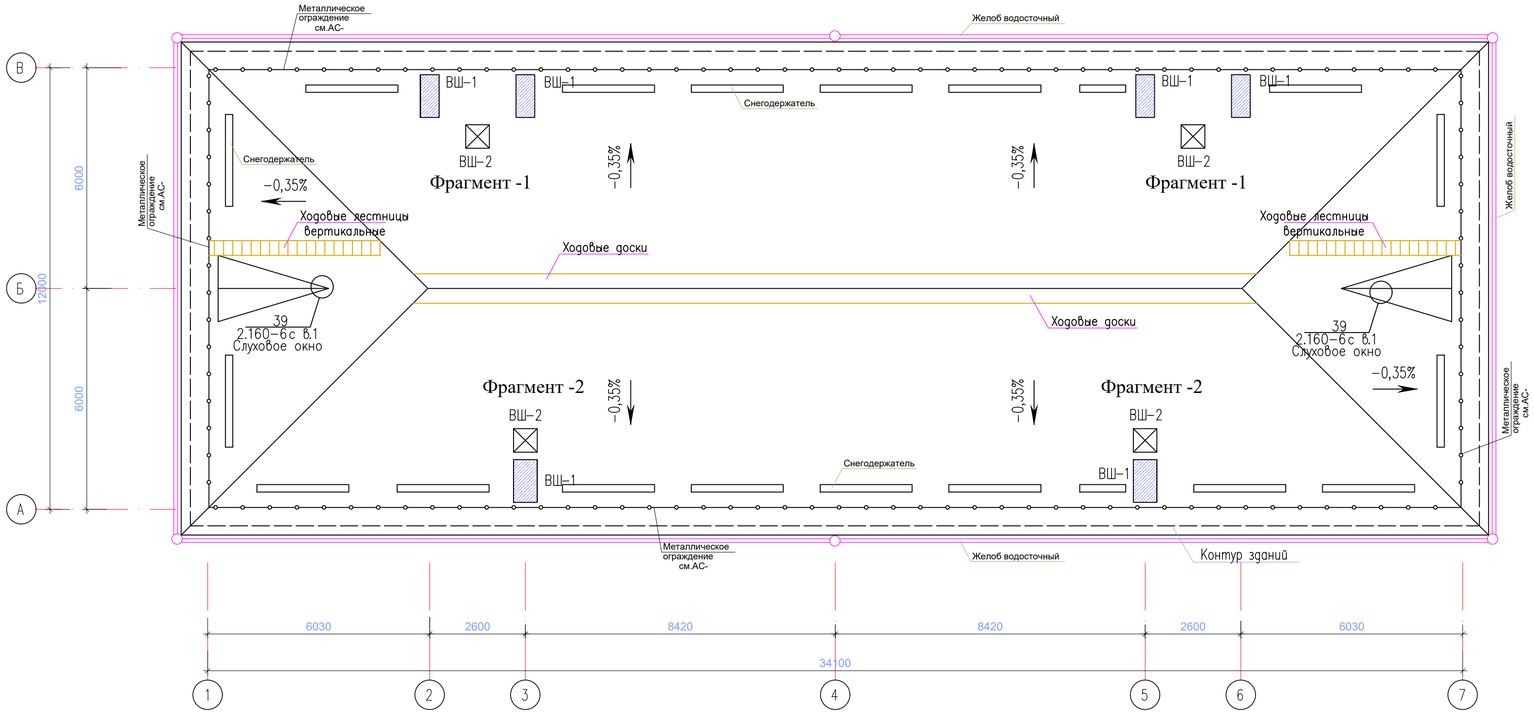


## Ходовая лестница в кровле (вертикальная)

### А-А

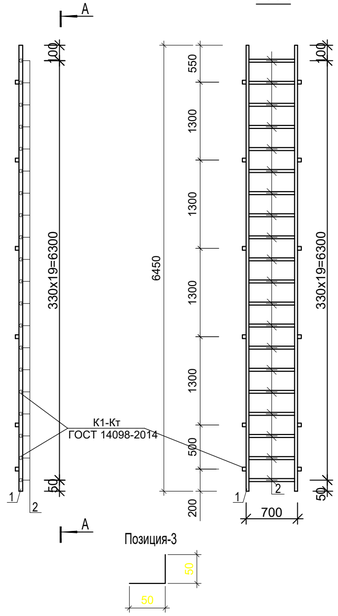


## Спецификация конструктивных элементов

| Марка поз. | Обозначение | Наименование | Кол. шт. | Масса ед кг | Примечания |
|---|---|---|---|---|---|
| | | Ходовая вертикальная лестница в кровле | 2 | | |
| 1 | ГОСТ 13663-86 | Профиль $\frac{40х40х2\ ГОСТ\ 30245-2003}{С245\ ГОСТ\ 27772-88}$, L=6450мм | 2 | 15,03 | 30,06кг |
| 2 | ГОСТ 10704-91 | Труба $\frac{20х2\ ГОСТ\ 10704-91}{С245\ ГОСТ\ 27772-88}$, L=620 мм | 20 | 0.55 | 11.00кг |
| 3 | ГОСТ 103-2006 | 3х50, L=100мм | 12 | 0,20 | 2,40кг |

Данный лист читать с листом АС-25,35,36,37,38,39,40,41,42,43,44,45,47,48,49,50,51,52,53

| Изм. | Кол. уч. | Лист | № док. | Подп. | Дата | 2025 | 04-2025-АС | | |
|---|---|---|---|---|---|---|---|---|---|
| | | | | | | | «Капитальный ремонт фасада и кровли многоквартирного жилого дома по ул.Майлина №19, в городе Костанай, Костанайской области» | | |
| ГИП | | Нышанов А. | | | 06.05 | Многоквартирный жилой дом | Стадия | Лист | Листов |
| Проверил | | Нышанов А. | | | 06.05 | | РП | 49 | |
| Исполнил | | Жунисбеков | | | 06.05 | План кровли. После ремонтных работ. | ТОО «Стройинформ-2» г.Шымкент - 2025 г. | | |
| Н.контр. | | Кенесбек О. | | | 06.05 | | | | |

Формат А3

Согласовано

Инв. N° подл. | Подп. и дата | Взам.инв. N°

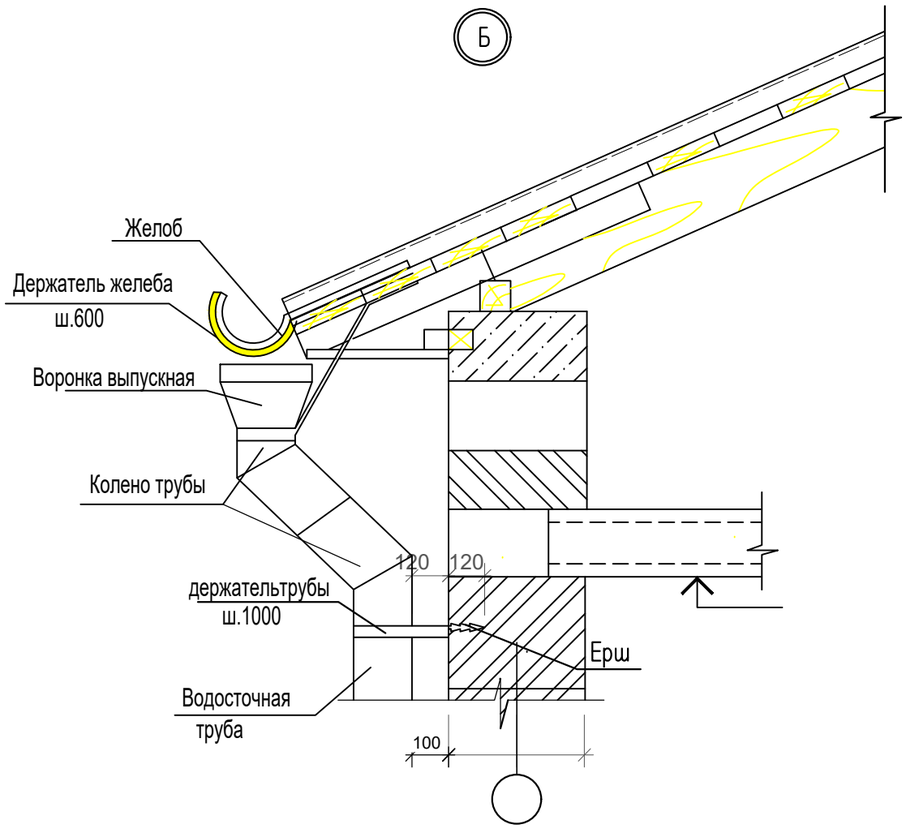


## Водосточный стояк

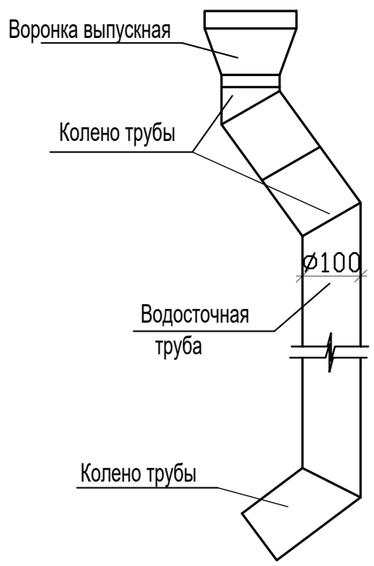


## Спецификация желобов и водосточного стояка.

| марка поз. | Обозначение | Наименование | Кол. | Масса ед.кг. | Примеч. |
|---|---|---|---|---|---|
| | | | | | |
| 1 | (224-106-0101) | Желоб водосточный метал-й оцинкованный с полимерным покрытием | 99 | пм | |
| 2 | (224-106-0102) | Труба водосточная Д=100мм метал-й оцинкованный с полимерным покрытием | 72 | пм | |
| 3 | (224-106-0103) | Колено трубы Д=100мм метал-й оцинкованный с полимерным покрытием | 6 | шт | |
| 4 | (224-106-0104) | Воронка выпускная Д=100мм метал-й оцинкованный с полимерным покрытием | 6 | шт | |
| 5 | (224-106-0107) | Держатель желоба Д=125мм метал-й оцинкованный с полимерным покрытием | 165 | шт | (шаг 600мм) |
| 6 | (224-106-0108) | Держатель труб Д=100мм метал-й оцинкованный с полимерным покрытием | 72 | шт | (шаг 1000мм) |
| 7 | | Угол желоба наружный шт | 4 | | |

-Обогреватель водосточных труб и желоба =171,0 пог.м

Данный лист читать с листом АС-46,

| | | | | | | | |
|---|---|---|---|---|---|---|---|
| | | | | | 2025 | 04-2025-АС | |
| | | | | | | «Капитальный ремонт фасада и кровли многоквартирного жилого дома по ул.Майлина №19, в городе Костанай, Костанайской области» | |
| Изм. | Кол. уч. | Лист | № док. | Подп. | Дата | | |
| | | | | | | Многоквартирный жилой дом | Стадия: РП; Лист: 50; Листов: |
| ГИП | | Нышанов А. | | | 06.05 | | |
| Проверил | | Нышанов А. | | | 06.05 | | |
| Исполнил | | Жунисбеков | | | 06.05 | Узел Б, водосточная труба. Спецификация желобов и водосточного стояка. | ТОО «Стройинформ-2» г.Шымкент - 2025 г. |
| Н.контр. | | Кенесбек О. | | | 06.05 | | |

Взам. инв. N | Подпись и дата | Инв. N подл.

Фрагмент -1
Вентиляционная шахта

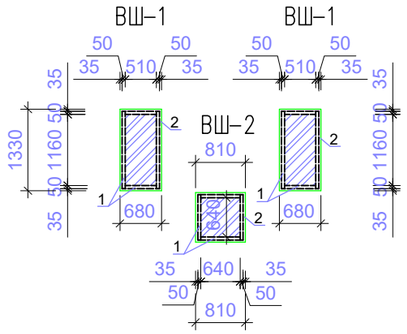


Вид А-А

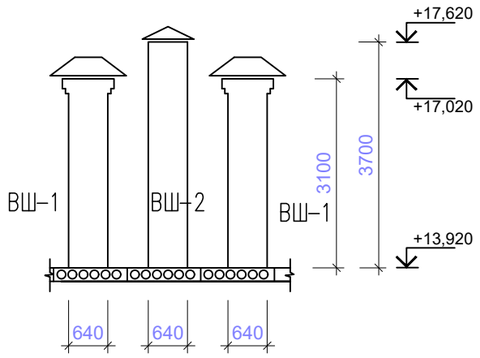


Вид Б-Б

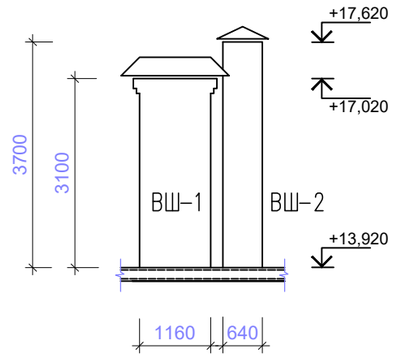


Вид А-А
обшивка профнастилом
в реечном каркасе

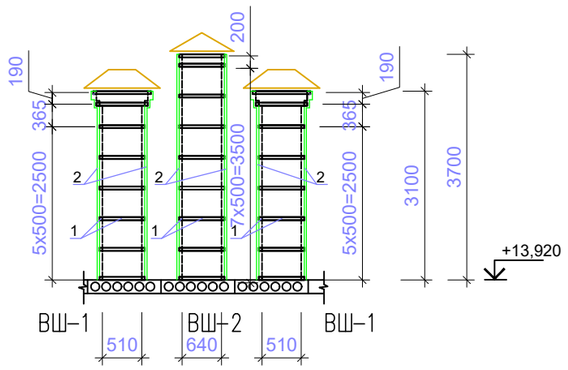


*Вент. шахта*

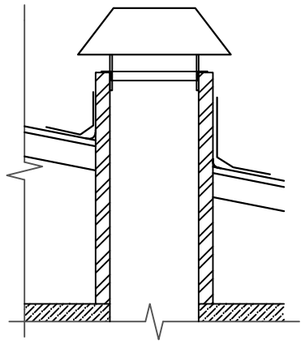

Обшивка профнастилом вентиляционных шахт

| Поз. | Обозначение | Наименование | Кол. | Масса ед.,кг. | Приме-чание |
|---|---|---|---|---|---|
| | | Фрагмент -1<br>общий 2 фрагментов | | | |
| 1 | Пиломатериалы ГОСТ8486–86<br>(215-203-0403) | Рейка 50х50 пог.м | 90 | 0,0025 | 0,225м3 |
| 2 | крашенная | Профлист НС35–1000–0,5мм (224-103-0510) | | | 38,0м2 |
| 3 | ГОСТ 14918–80* | угловая планка из крашенной стали 0,5мм шириной 200мм (214-105-0102) | | | 40,0п.м |

| Изм. | Кол. уч. | Лист | № док. | Подп. | Дата | 2025 | 04-2025-АС |
|---|---|---|---|---|---|---|---|
| | | | | | | | «Капитальный ремонт фасада и кровли многоквартирного жилого дома по ул.Майлина №19, в городе Костанай, Костанайской области» |
| ГИП | | Нышанов А. | | | 06.05 | | Многоквартирный жилой дом |
| Проверил | | Нышанов А. | | | 06.05 | | |
| Исполнил | | Жунисбеков | | | 06.05 | | Обшивка профнастилом вентиляционных шахт |
| Н.контр. | | Кенесбек О. | | | 06.05 | | |

| Стадия | Лист | Листов |
|---|---|---|
| РП | 51 | |

ТОО «Стройинформ-2»
г.Шымкент - 2025 г.

Данный лист читать с листом АС-46,49,50,51,52,53

Взам. инв. N
Подпись и дата
Инв. N подл.

Формат А3

## Фрагмент -2
## Вентиляционная шахта

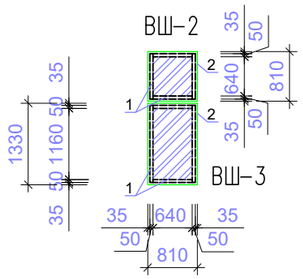


## Вид А-А

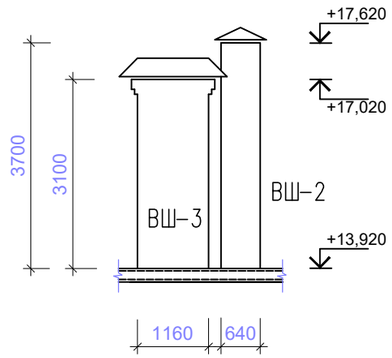


## Вид Б-Б

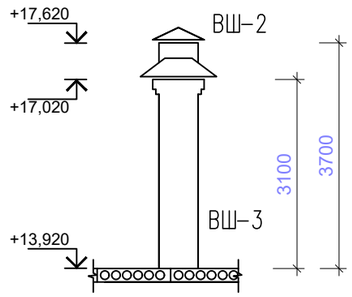


## Вид А-А
обшивка профнастилом
в реечном каркасе

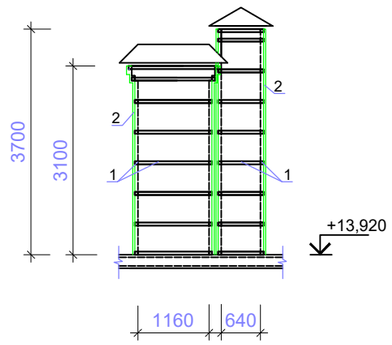


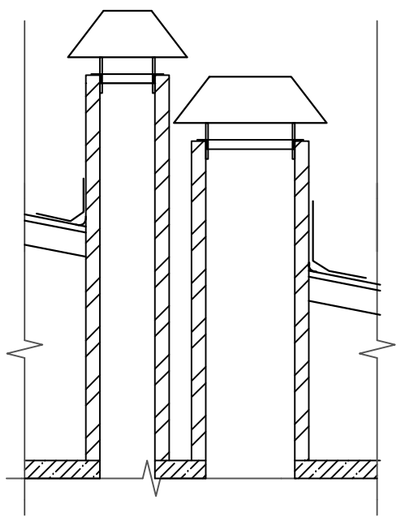

Данный лист читать с листом АС-46,48,50,51,52,53

Обшивка профнастилом вентиляционных шахт

| Поз. | Обозначение | Наименование | Кол. | Масса ед.,кг. | Приме-чание |
|---|---|---|---|---|---|
| | | Фрагмент -2<br>общий 2 фрагментов | | | |
| 1 | Пиломатериалы ГОСТ8486–86<br>(215-203-0403) | Рейка 50х50 пог.м | 63 | 0,0025 | 0,16м3 |
| 2 | крашенная | Профлист НС35–1000–0,5мм (224-103-0510) | | | 25,50м2 |
| 3 | ГОСТ 14918–80* | угловая планка из крашенной стали<br>0,5мм шириной 200мм (214-105-0102) | | | 27,20п.м |

| Изм. | Кол. уч. | Лист | № док. | Подп. | Дата | 2025 | 04-2025-АС |
|---|---|---|---|---|---|---|---|
| | | | | | | | «Капитальный ремонт фасада и кровли многоквартирного жилого дома по ул.Майлина №19, в городе Костанай, Костанайской области» |
| ГИП | | Нышанов А. | | | 06.05 | Многоквартирный жилой дом | Стадия: РП; Лист: 52; Листов: |
| Проверил | | Нышанов А. | | | 06.05 | | |
| Исполнил | | Жунисбеков | | | 06.05 | Обшивка профнастилом вентиляционных шахт | ТОО «Стройинформ-2» г.Шымкент - 2025 г. |
| Н.контр. | | Кенесбек О. | | | 06.05 | | |

Взам. инв. N | Подпись и дата | Инв. N подл.

Формат А3

Зонт шахты ВШ-1

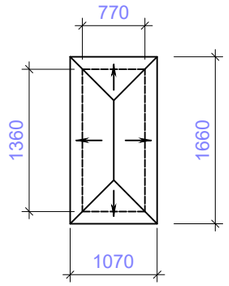


Зонт шахты

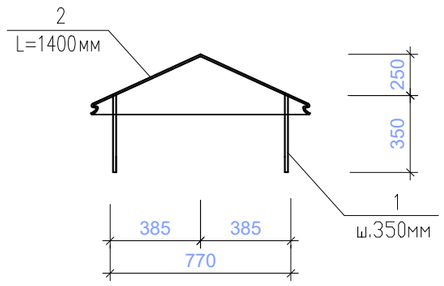


## Ведомость деталей

| Поз. | Эскиз |
|---|---|
| 1 | 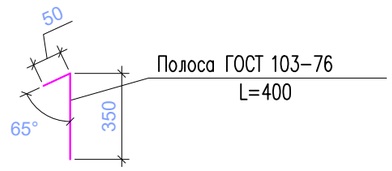  |
| 2 | 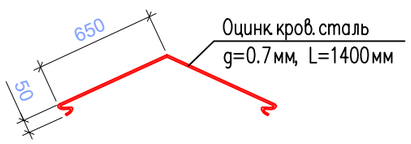  |

Данный лист читать с листом АС-46,48,49,51,52,53

| Поз. | Обозначение | Наименование | Кол. | Масса ед., кг. | Примеч. |
|---|---|---|---|---|---|
| | | Зонт шахты ВШ-1 | 4 | | |
| 1 | (214-101-0201) ГОСТ 103-2006 | Полоса 40х4 ГОСТ 103-2006 / С235 ГОСТ 27772-88* L=400 | 8 | 0.50 | 4.00 |
| 2 | (214-105-0102) ГОСТ 19903-76 | Оцинкован.кровель.сталь g=0.7, L=1400 м2 | 2,40 | 5.50 | 13,20кг |

Монтажную полосу зонта приварить к существующим уголкам в вентшахте

Покраска металлической краской 2 раза

| Изм. | Кол. уч. | Лист | № док. | Подп. | Дата |
|---|---|---|---|---|---|
| | | | | | 2025 |
| ГИП | | Нышанов А. | | | 06.05 |
| Проверил | | Нышанов А. | | | 06.05 |
| Исполнил | | Жунисбеков | | | 06.05 |
| Н.контр. | | Кенесбек О. | | | 06.05 |

04-2025-АС

«Капитальный ремонт фасада и кровли многоквартирного жилого дома по ул.Майлина №19, в городе Костанай, Костанайской области»

Многоквартирный жилой дом

| Стадия | Лист | Листов |
|---|---|---|
| РП | 53 | |

Зонт шахты ВШ-1

ТОО «Стройинформ-2» г.Шымкент - 2025 г.

Взам. инв. N

Подпись и дата

Инв. N подл.

Формат А3

Зонт шахты ВШ-2

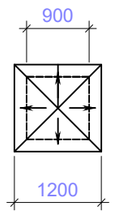


Зонт шахты

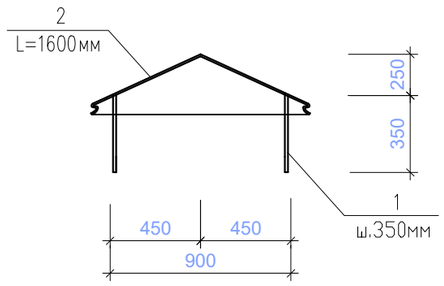


## Ведомость деталей

| Поз. | Эскиз |
|---|---|
| 1 | 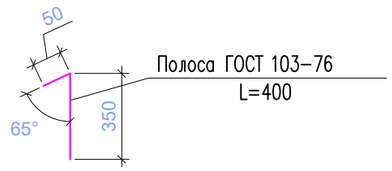  |
| 2 | 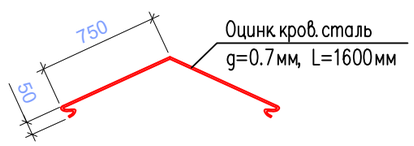  |

Монтажную полосу зонта приварить к существующим уголкам в вентшахте
Покраска металлической краской 2 раза

Данный лист читать с листом АС-46,48,49,50,52,53

| Поз. | Обозначение | Наименование | Кол. | Масса ед., кг. | Примеч. |
|---|---|---|---|---|---|
| | | Зонт шахты ВШ-2 | 4 | | |
| 1 | (214-101-0201) ГОСТ 103-2006 | Полоса 40х4 ГОСТ 103-2006 / С235 ГОСТ 27772-88* L=400 | 4 | 0.50 | 2,0 |
| 2 | (214-105-0102) ГОСТ 19903-76 | Оцинкован.кровель.сталь g=0.7, L=1600 м2 | 2,00 | 5.50 | 11,00кг |

| Изм. | Кол. уч. | Лист | № док. | Подп. | Дата |
|---|---|---|---|---|---|
| | | | | | 2025 |
| ГИП | | Нышанов А. | | | 06.05 |
| Проверил | | Нышанов А. | | | 06.05 |
| Исполнил | | Жунисбеков | | | 06.05 |
| Н.контр. | | Кенесбек О. | | | 06.05 |

04-2025-АС

«Капитальный ремонт фасада и кровли многоквартирного жилого дома по ул.Майлина №19, в городе Костанай, Костанайской области»

| Многоквартирный жилой дом | Стадия | Лист | Листов |
|---|---|---|---|
| | РП | 54 | |
| Зонт шахты ВШ-2 | ТОО «Стройинформ-2» г.Шымкент - 2025 г. | | |

Взам. инв. N | Подпись и дата | Инв. N подл.

Формат А3

Зонт шахты ВШ-3

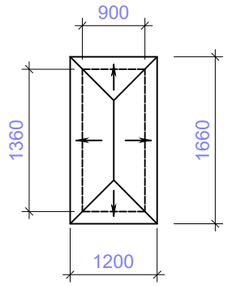


Зонт шахты

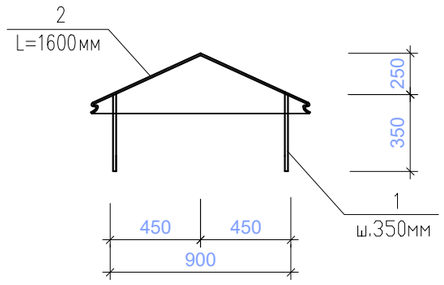


## Ведомость деталей

| Поз. | Эскиз |
|---|---|
| 1 | 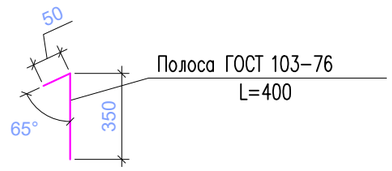  |
| 2 | 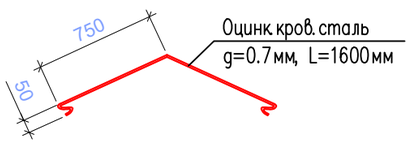  |

Монтажную полосу зонта приварить к существующим уголкам в вентшахте
Покраска металлической краской 2 раза

Данный лист читать с листом АС-46,48,49,50,51,53

| Поз. | Обозначение | Наименование | Кол. | Масса ед., кг. | Примеч. |
|---|---|---|---|---|---|
| | | Зонт шахты ВШ-3 | 2 | | |
| 1 | (214-101-0201) ГОСТ 103-2006 | Полоса 40х4 ГОСТ 103-2006 / С235 ГОСТ 27772-88* L=400 | 8 | 0.50 | 4.00 |
| 2 | (214-105-0102) ГОСТ 19903-76 | Оцинкован.кровель.сталь g=0.7, L=1600 м2 | 2,60 | 5.50 | 14,30кг |

| Изм. | Кол. уч. | Лист | № док. | Подп. | Дата |
|---|---|---|---|---|---|
| ГИП | | Нышанов А. | | | 06.05 |
| Проверил | | Нышанов А. | | | 06.05 |
| Исполнил | | Жунисбеков | | | 06.05 |
| Н.контр. | | Кенесбек О. | | | 06.05 |

2025

04-2025-АС

«Капитальный ремонт фасада и кровли многоквартирного жилого дома по ул.Майлина №19, в городе Костанай, Костанайской области»

Многоквартирный жилой дом

| Стадия | Лист | Листов |
|---|---|---|
| РП | 55 | |

Зонт шахты ВШ-3

ТОО «Стройинформ-2» г.Шымкент - 2025 г.

Взам. инв. N | Подпись и дата | Инв. N подл.

Формат А3

# Фасадная корзина для кондиционера с ламельной перфорацией

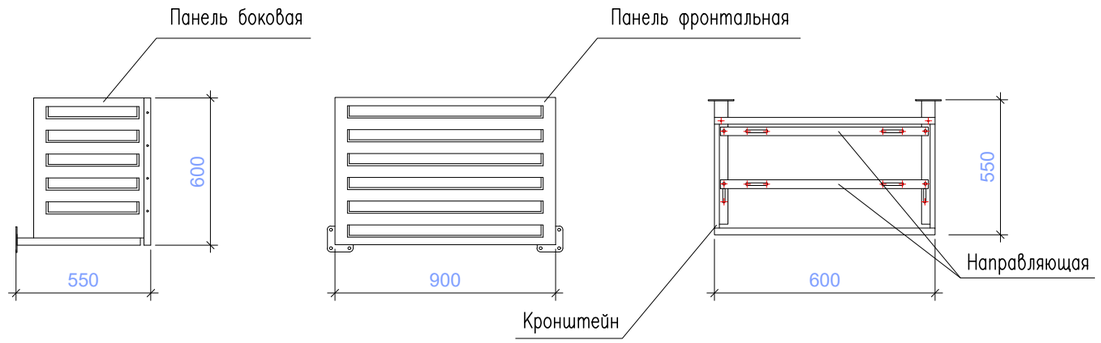


КДК–1–КУ–Л–Vg–RAL 9022

- КДК – корзина для кондиционера с кронштейном
- 1(600x900x550)
- Модель (типоразмер) полезная площадь:
- КУ – кронштейн с удлинением в фасад
- Л – ламельная (жалюзи)
- Тип перфорации по каталогу
- Покраска RAL 9022

# Узел крепления на вентилируемый фасад фКПГ

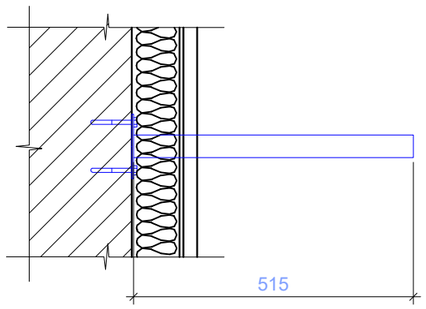


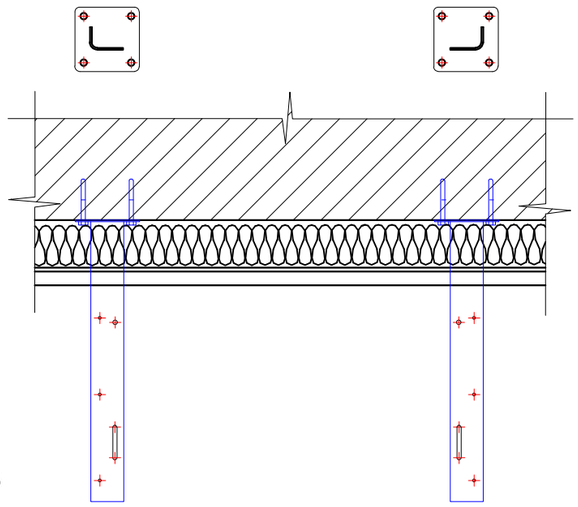

Разработано по ТУ 4863027–92716048–2015

КДК–1–КУ–Л–Vg–RAL 9022

| | | |
|---|---|---|
| Корзина для кондиционера с кронштейном 19кг | 32шт | 608кг |

Примечание:

Крепление фКПГ на вентилируемый фасад здания. Для стен предусмотрены специальные удлиненные кронштейны, которые монтируются до проведения фасадных работ. Выдерживают нагрузку до 180кг*, вырывающая сила анкера – 0,50 кН. Имеет удлинение 250 мм для установки на фасад с внешним утеплением.

Типы анкеров для крепления:
Бетон : HILTI HUS3–HF 10
Газоблок: HILTI HIT–HY 270 (хим.анкер), эффективная глубина анкеровки = 160мм

* расчетная нагрузка с учетом веса блока кондиционера, снеговой нагрузки, обледенения и веса корзины

| Изм. | Кол. уч. | Лист | № док. | Подп. | Дата | 2025 | 04-2025-АС |
|---|---|---|---|---|---|---|---|
| | | | | | | | «Капитальный ремонт фасада и кровли многоквартирного жилого дома по ул.Майлина №19, в городе Костанай, Костанайской области» |
| ГИП | | Нышанов А. | | | 06.05 | | Многоквартирный жилой дом |
| Проверил | | Нышанов А. | | | 06.05 | | Стадия: РП; Лист: 56; Листов: |
| Исполнил | | Жунисбеков | | | 06.05 | | Разработка корзины для кондиционера |
| Н.контр. | | Кенесбек О. | | | 06.05 | | ТОО «Стройинформ-2» г.Шымкент - 2025 г. |

Копировал Формат А3

Согласовано

Взам. инв. N

Подп. и дата

Инв. N подл.