Ведомость основных комплектов рабочих чертежей

Обозначение	Наименование	Примечание
24/22-АР	ПНС-5. Архитектурные решения.	
24/22-КМ1	ПНС-5. Конструкции металлические.	
24/22-КЖ1	ПНС-5. Конструкции железобетонные.	
24/22-КЖ2	Тепломагистраль от ТМ-31 до ПНС-5. Конструкции железобетонные.	

Ведомость спецификаций

Лист	Наименование	Примечание
л.2	Спецификация элементов заполнения проемов ворот и дверей	
л.3	Спецификация элементов к кладочному плану	
л.4	Спецификация элементов	
	Спецификация элементов закладных деталей в кирпичных стенах и цоколе	
л.5	Спецификация элементов заполнения оконных проемов	
л.10	Спецификация элементов ограждения из сэндвич-панелей	
л.11	Спецификация элементов стенового и кровельного ограждений	
л.13	Спецификация элементов кровли	
л.14	Спецификация элементов кровельного ограждения КО-1	

Ведомость ссылочных и прилагаемых документов

Обозначение	Наименование	Примечание
	Ссылочные документы	
Технический каталог ГК "Металл Профиль"	Трёхслойные сэндвич-панели "Металл-профиль"	
Серия 1.435.9-17	Ворота распашные	
Серия 1.436.2-23	Двери стальные распашные для производственных зданий	
Серия 1.100.2-5 в.1	Металлические изделия	
	Прилагаемые документы	
2-1-3	Смета	
24/22-АР.И-СБ1	Стяжной болт СБ1	

ВНИМАНИЕ!

Производство работ без проекта производства работ ЗАПРЕЩАЕТСЯ!

Деятельность ТОО НПФ "СЕВКАЗЭНЕРГОПРОМ" осуществляется на основании Государственных лицензий:

- N13004232 от 13 марта 2013года на проектную деятельность 1 категории, выданная Агентством Республики Казахстан по делам строительства и жилищно-коммунального хозяйства.
- ГСЛ N 005175-1 от 5 июня 2001 года на изыскательскую деятельность, выданная Агентством Республики Казахстан по делам строительства и жилищно-коммунального хозяйства.

Переоформление лицензии осуществлено 30 января 2013г.

Рабочий проект разработан в соответствии с действующими нормами, правилами, инструкциями и государственными стандартами, включая требования взрывопожаробезопасности, и обеспечивает безопасную эксплуатацию зданий и сооружений при соблюдении предусмотренных проектом мероприятий.

Главный инженер проекта Кузнецов А.В.

_____ 2023г.

Данная работа не подлежит размножению или передаче другим организациям и лицам без согласия ТОО НПФ "СЕВКАЗЭНЕРГОПРОМ".

Ведомость рабочих чертежей основного комплекта

Лист	Наименование	Примечание
1	Общие данные	
2	План на отм.0.000	
3	Кладочный план цоколя, внутренних стен и перегородок на отм. 0.000. Вид А.	
4	Отмостка. Крыльца. Пандус. Узлы установки закладных 3Д1...3Д3. Фундамент под перегородкой толщ.120мм. Узел примыкания. Узел 1.	
5	Планы на отм.+5.000. Схемы элементов заполнения оконных проёмов.	
6	Разрезы 1-1, 2-2	
7	Разрезы 3-3, 4-4	
8	Фасады	
9	Фасады без 3Д- панелей	
10	Схемы расположения стенового ограждения. Схема расположения покрытия из кровельных сэндвич-панелей на отм.+3.500	
11	Узлы	
12	Планы пола на отм.0.000. Сечение г-г.	
13	План кровли. Узлы А, Б. Сечения д-д, е-е, ж-ж	
14	Кровельное ограждение КО1. Ведомость отделки помещений.	
15	Виды	

ОБЩИЕ УКАЗАНИЯ

1. Настоящий комплект разработан на основании задания на проектирование
- уровень ответственности здания -II (нормальный), Хn=0,95.
-класс ответственности здания - II
2. Климатические условия района строительства:
-климатический район строительства согласно СП РК 2.04-01-2017 «Строительная климатология» - III , подрайон III А;
-расчетная зимняя температура наиболее холодной пятидневки (обеспеченностью 0,92) согласно СП РК 2.04-01-2017 «Строительная климатология» -34.6°С ;
-снеговая нагрузка на грунт согласно НП к СП РК EN1991-1-3:2003/2011 «Общие воздействия. Снеговые нагрузки» - 1.2кПа (IIрайон);
-базовая скорость ветра согласно НП к СП РК EN1991-1-4:2005/2011 «Общие воздействия. Ветровые воздействия» - 35м/с (IV район);
-сейсмическая активность согласно СП РК EN 2.03-30-2017 «Строительство в сейсмических зонах» - менее 6 балов по шкале MSK-64 - несейсмический район.
3. За отметку 0.000 принята отметка чистого пола первого этажа здания, соответствующая отм. 132,55.
4. Категория здания:
- по конструктивной пожарной опасности - С0.
- по функциональной пожарной опасности - Ф5.1.
- по взрывопожарной и пожарной опасности здания - В4.
5. Степень огнестойкости - II. Здание I класса, II степени долговечности.

АРХИТЕКТУРНО-ПЛАНИРОВОЧНЫЕ РЕШЕНИЯ:

1. Здание одноэтажное, прямоугольной формы с размерами в плане 12м.х24м. Высота помещения до низа выступающих конструкций(железобетонной балки)-7.15м.
2. Здание одно-пролетное с несущим каркасом из сборных конструкций: железобетонных колонн, двускатных ж/б балок и покрытием из ребристых железобетонных плит длиной 6м.
3. Наружные стены состоят из сэндвич-панелей толщиной 120мм. вертикальной раскладки, являющихся основным стеновым ограждением, объёмных фасадных панелей из алюминия от ТОО"Нептун Engeneering" г. Алматы и кирпичного цоколя высотой 400мм.
4. Кровля двускатная рулонная с внутренним водостоком.
5. По периметру здания присутствует бетонная отмостка шириной 1м.
6. В общем помещении насосной кирпичными стенами высотой 3.5м. выделены помещения помещения АСУ ТП и оператора, помещение РУ-10/0.4 кв. и бытовые помещения. Они все перекрыты на отм.+3.500 кровельными сэндвич-панелями.
7. Кладка внутренних стен толщ. 250мм., перегородок толщ.120мм. и цоколя выполняется из кирпича керамического обыкновенного КР-р-по 250х120х65/1НФ/150/2.0/75 на цем.-песч.р-ре М50 выполнена с расшивкой швов.
8. Для размещения технологического оборудования предусмотрены приямки. Для размещения электрооборудования предусмотрены кабельные каналы, пути перекатки трансформатора.
9. Оконные блоки в помещении АСУ ТП -пластиковые. Оконные блокив наружных стенах-из алюминиевых сплавов.
10. Двери в помещениях КИПиА и бытовых помещениях пластиковые, наружные двери и ворота металлические.
11. Монтаж сэндвич-панелей, окон, ворот, дверей, жалюзийных решеток выполнять по техническим решениям, узлам и спецификациям Поставщика. Изделия должны иметь сертификаты соответствия, пожарной безопасности и гигиенические сертификаты, выданные уполномоченным лицензионным органом.
12. Двери и ворота помещения РУ-10/0.4 кВ. с уплотненными притворами, с опускающимися порогами. Двери должны открываются наружу, имеют замки, отпираемые из помещений без ключа и оборудуваются устройствами поддерживающими их в закрытом положении.
13. Все работы по монтажу изделий, устройству кровли, стен, перегородок, по отделке здания должны производиться специализированными бригадами, имеющими лицензию на производство соответствующих работ.

Изм.	Кол.уч.	Лист	№ док.	Подп.	Дата
ГИП		Кузнецов			04.23
Нач.отдела		Бега			04.23
Проверил		Ильясов			04.23
Разраб.		Колесникова			04.23

24/22-АР

Строительство подкачивающей насосной станции ПНС-5 на обратном трубопроводе ТМ-31 в г.Павлодаре

ПНС-5. Архитектурные решения

Стадия	Лист	Листов
РП	1	15

Общие данные

SQEP ýylymı-óndiristik firmasy

Согласовано: ОАТП Панасюк, ГП Балацкий

Согласовано: СГС и ОВ Коваленко, ЭТО Фёдоров, ТМО Шнипов

Взам. инв. №

Подп. и дата

Инв. № подл

Копировал

A2

План на отм. 0.000

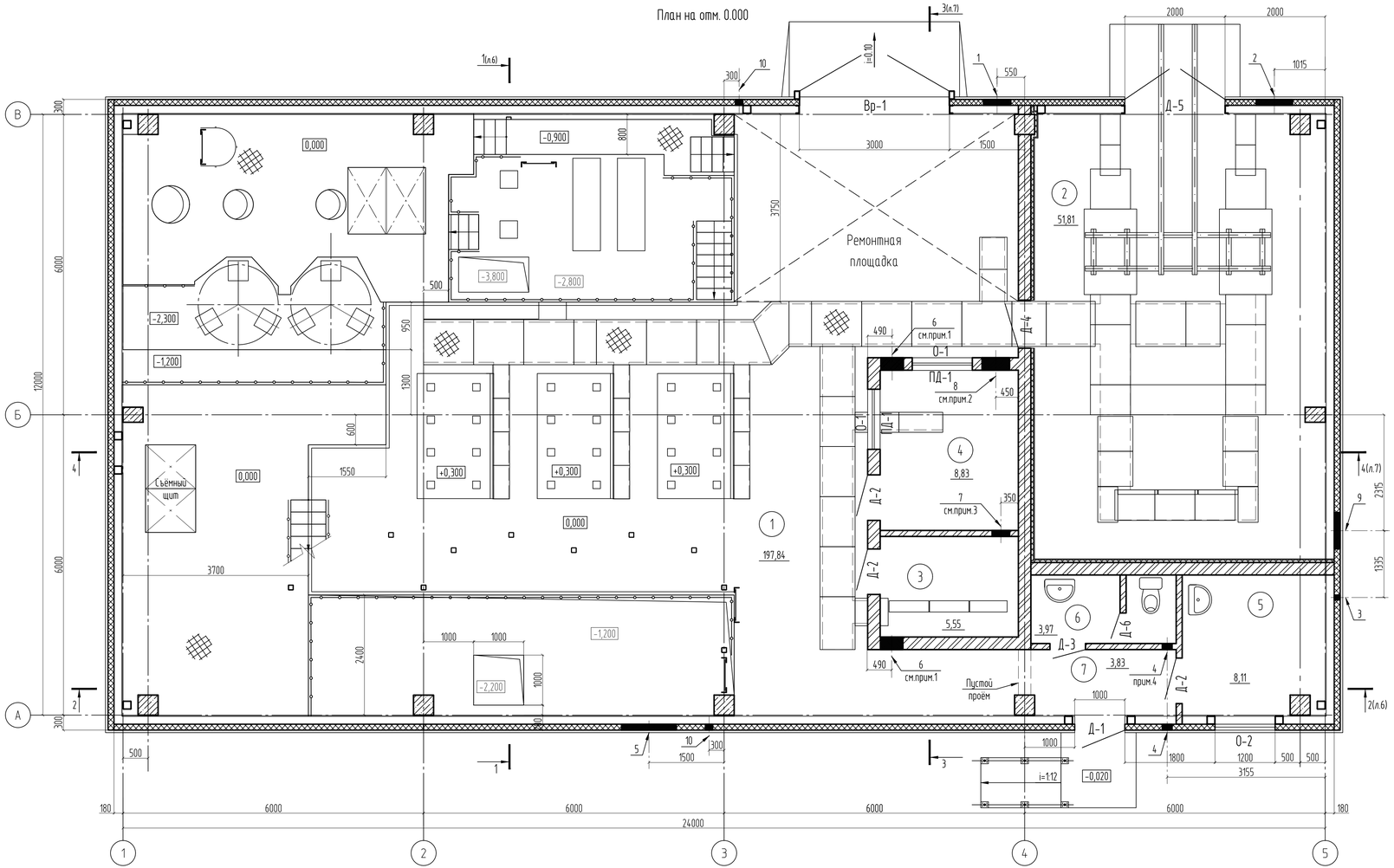

Рядовая перемычка над отверстием в стене толщ 250мм.

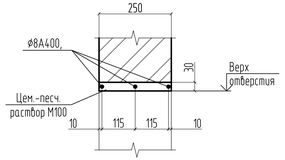

Рядовая перемычка над отверстием в перегородке толщ 120мм.

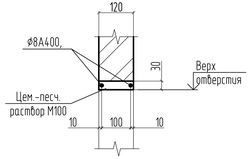

Экспликация помещений

Номер помещения	Наименование	Площадь м²	Кат.* помещения
1	Помещение насосной	197.84	Д
2	Помещение РУ-10/0.4 кВ.	51.81	В4
3	Помещение АСУ ТП	5.55	Д
4	Помещение оператора	8.83	Д
5	Комната приёма пищи	8.11	Д
6	Санузел	3.87	Д
7	Коридор	3.83	Д

Ведомость отверстий

N отв.	Размеры , мм	Отм. отв.	Кол.	Назнач.	Примечание
1	550x590(h)	низ +3.500	1	ОВ	Отв. в сэндвич-панели
2	ø730	центр +2.635	1		
3	ø150	центр +2.575	1		
4	200x200(h)	низ +2.975	2		Отв. в кирп. стене и с.-з.
5	1100x1700(h)	низ +2.650	1		Отв.в сэндвич-панели
6	450x450(h)	низ +2.000	2		Отв. в кирпичной стене
7	350x300(h)	низ +2.650	1		
8	550x300(h)	низ +2.650	1		
9	ø730	ось +2.355	1		Отв.в сэндвич-панели
10	150x150(h)	низ +0.500	2	ВК	

Спецификация элементов заполнения проемов ворот и дверей

Поз.	Обозначение	Наименование	Всего ед. шт.	Вес ед./кг	Примечание
Вр-1	Серия 1.435.9-17, в.3	Ворота ВР 30х30-С (код 223-401-0201)	1	681	
Д-1	Серия 1.436.2-23	Двери ДРО 10.24 (код 223-207-0101)	1	98.0	Оборудована доводчиком
Д-2	ГОСТ 30970-2014	Двери ДПВ Блр Г Л 2100х910 (код 223-203-0203)	3		
Д-3		Двери ДПВ Блр Г Пр 2100х710 (код 223-203-0201)	1		
Д-4	Серия 1.436.2-23	Двери ДРО 10.21 (код 223-207-0101)	1	90.5	Оборудована доводчиком
Д-5		Двери ДРО 20.24 (код 223-207-0102)	1	178.0	
Д-6	ГОСТ 30970-2014	Двери ДПВ С Блр Г Л 2100х610 (код 223-203-0901)	1		

1. В кирпичной стене толщ. 250мм. над проемами шириной 450 мм. выполнить рядовые перемычки из 3 стержней ø 8 А400 ГОСТ 34028-2016(код 244-210-0201) в слое цементно-песчаного раствора М 100(код 212-401-0104) толщиной 30 мм, длина опирания не менее 100 мм с каждой стороны. Расход арматуры на одну перемычку:ø 8 А400-0.78кг. и цем-песчаного раствора М100-0.005м³. Таких перемычек 2 шт.
2. В кирпичной стене толщ. 250мм. над проемом шириной 550 мм. выполнить рядовую перемычку из 3 стержней ø 8 А400 ГОСТ 34028-2016(код 244-210-0201) в слое цементно-песчаного раствора М 100(код 212-401-0104) толщиной 30 мм, длина опирания не менее 100 мм с каждой стороны. Расход арматуры на одну перемычку:ø 8 А400-0.9кг. и цем-песчаного раствора М100-0.0056м³. таких перемычек-1шт.
3. В кирпичной перегородке толщ. 120мм. над проемом шириной 350 мм. выполнить рядовую перемычку из 2 стержней ø 8 А400 ГОСТ 34028-2016(код 244-210-0201) в слое цементно-песчаного раствора М 100(код 212-401-0104) толщиной 30 мм, длина опирания не менее 100 мм с каждой стороны. Расход арматуры на одну перемычку: ø 8 А400-0.44кг. и цем-песчаного раствора М100-0.002м³. Таких перемычек 1шт.
4. В кирпичной перегородке толщ. 120мм. над проемом шириной 250 мм. выполнить рядовую перемычку из 2 стержней ø 8 А400 ГОСТ 34028-2016(код 244-210-0201) в слое цементно-песчаного раствора М 100(код 212-401-0104) толщиной 30 мм, длина опирания не менее 100 мм с каждой стороны. Расход арматуры на одну перемычку: ø 8 А400-0.36кг. и цем-песчаного раствора М100-0.0016м³. Таких перемычек 1шт.

Изм.	Кол.уч.	Лист	№ док.	Подп.	Дата
Проверил	Ильясов				04.23
Разраб.	Колесникова				04.23

24/22-АР

Строительство подкачивающей насосной станции ПНС-5 на обратном трубопроводе ТМ-31 в г.Павлодаре

ПНС-5. Архитектурные решения

Стадия	Лист	Листов
РП	2	

План на отм.0.000

SQEP gylymi-öndiristik firmasy

Взам. инв. №

Подп. и дата

Инв. № подл.

Копировал

А3х3

План на отм. +5.000

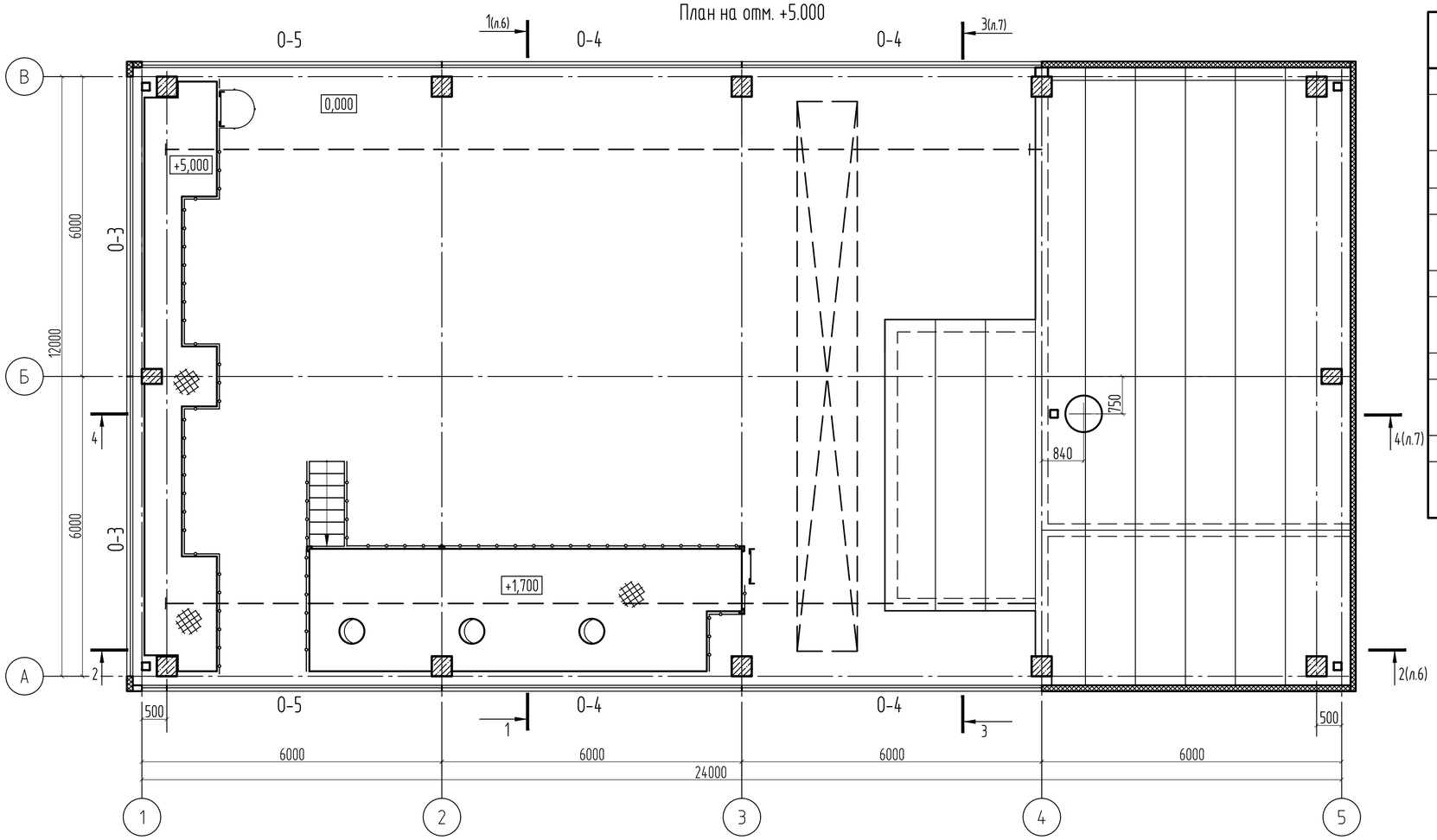

Спецификация элементов заполнения оконных проемов

Поз.	Обозначение	Наименование	Кол.	Масса, ед., кг	Приме-чание
		Оконный проем О-1	2		
	ГОСТ 30674-99	Оконный блок ПВХ ОП В1 1120-1160 (4М1-16-4М1) (код 223-102-0101)	1		Цвет сланцево-серый RAL 7015
ПД-1	ГОСТ 30673-2013	Подоконная доска 200х1200 (код 223-501-0102)	1		
		Оконный проем О-2	1		
	ГОСТ 21519-2003	Оконный блок ОАК СПО К 1120-1160-70 (4М1-16-4М1-16-4М1)В2 (код 223-103-0212)	1		Цвет сланцево-серый RAL 7015
		Оконный проем О-3	2		
	ГОСТ 21519-2003	Оконный блок ОАК СПО 1120-5960-70 (4М1-16-4М1-16-4М1)В2 (код 223-103-0212)	1		Цвет сланцево-серый RAL 7015
		Оконный проем О-4	4		
	ГОСТ 21519-2003	Оконный блок ОАК СПО К 1120-5960-70 (4М1-16-4М1-16-4М1)В2 (код 223-103-0212)	1		Цвет сланцево-серый RAL 7015
		Оконный проем О-5	2		
	ГОСТ 21519-2003	Оконный блок ОАК СПО 1120-5460-70 (4М1-16-4М1-16-4М1)В2 (код 223-103-0212)	1		Цвет сланцево-серый RAL 7015

1. Общие данные см. л.1.
2. Внутренние оконные откосы на О-2...О-5 выполнить нащельником типа 5с. Расход см.л.11.
3. Алюминиевые блоки выполняются с терморазрывом и окраской в промышленных условиях внутренней и наружной части.
4. Наружные оконные обрамления из алюминия учтены в составе объёмных фасадных панелей из алюминия в ведомости наружной отделки фасадов на л.8.
5. Внутренние и наружные(ширина 100мм.) оконные откосы на О-1 выполнить из ПВХ. Общая площадь откосов для 2 окон -1.92м².

Схема элементов заполнения оконного проема О-1

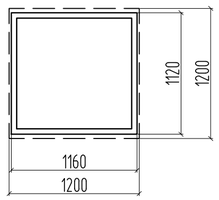

Схема элементов заполнения оконного проема О-2

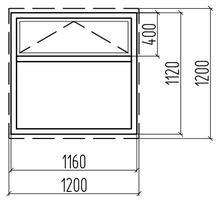

Схема элементов заполнения оконного проема О-3

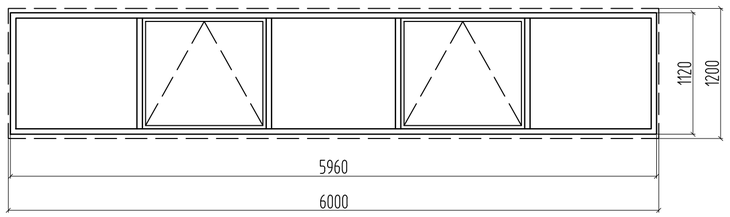

Схема элементов заполнения оконного проема О-4

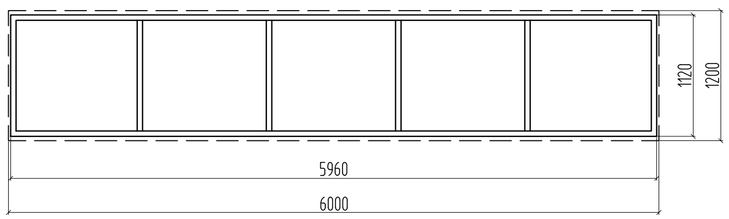

Схема элементов заполнения оконного проема О-5

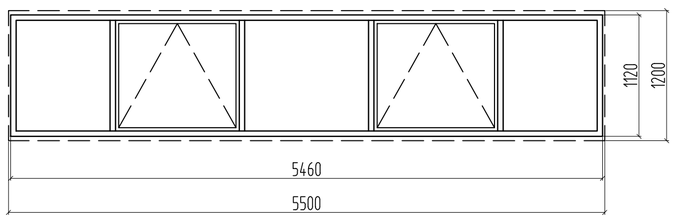

Изм.	Кол.уч.	Лист	№ док.	Подп.	Дата	24/22-АР		
						Строительство подкачивающей насосной станции ПНС-5 на обратном трубопроводе ТМ-31 в г.Павлодаре		
						ПНС-5. Архитектурные решения	Стадия: РП	Лист: 5 / Листов:
Проверил		Ильясов			04.23	Планы на отм.+5.000. Схемы элементов заполнения оконных проёмов.	SQEP ýylymı-óndiristik firmasy	
Разраб.		Колесникова			04.23			

Взам. инв. № | Подп. и дата | Инв. № подл

Копировал | А2

1 слой СКП-4(СБС полимер) ГОСТ 30547-97	
2 слоя ХПП-4(СБС полимер) ГОСТ 30547-97	
Битумный праймер	
Цем.-песч.стяжка М100,арм.сеткой ø3ВрI-100/100	δ=40мм.
Молниеприемная сетка ячейками 6.0х6.0 из арматуры ø8 AI	
Мембрана паро-влаго-ветрозащитная	
Утеплитель ППЖ-180 ГОСТ 9573-2012	δ=60мм.
Утеплитель ППЖ-180 ГОСТ 9573-2012	δ=60мм.
Мембрана паро-влаго-ветрозащитная	
Плита перекрытия	

Разрез 1-1
Декоративные 3Д-панели условно не показаны

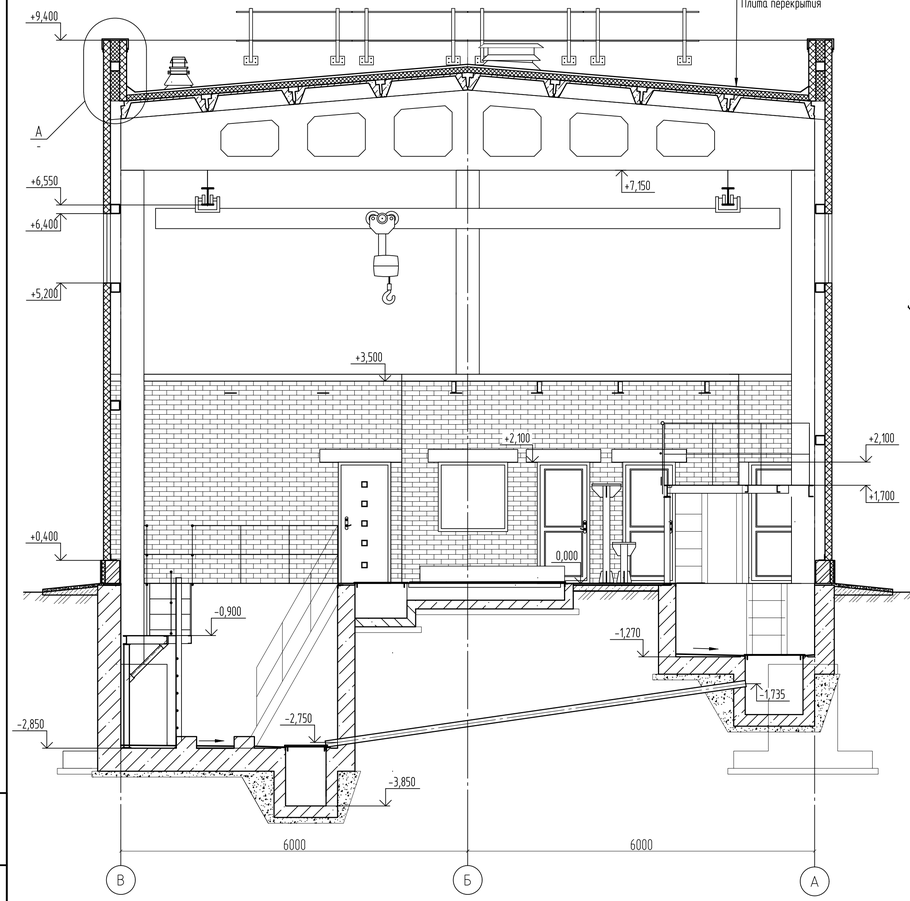

Разрез 2-2
Декоративные 3Д-панели условно не показаны

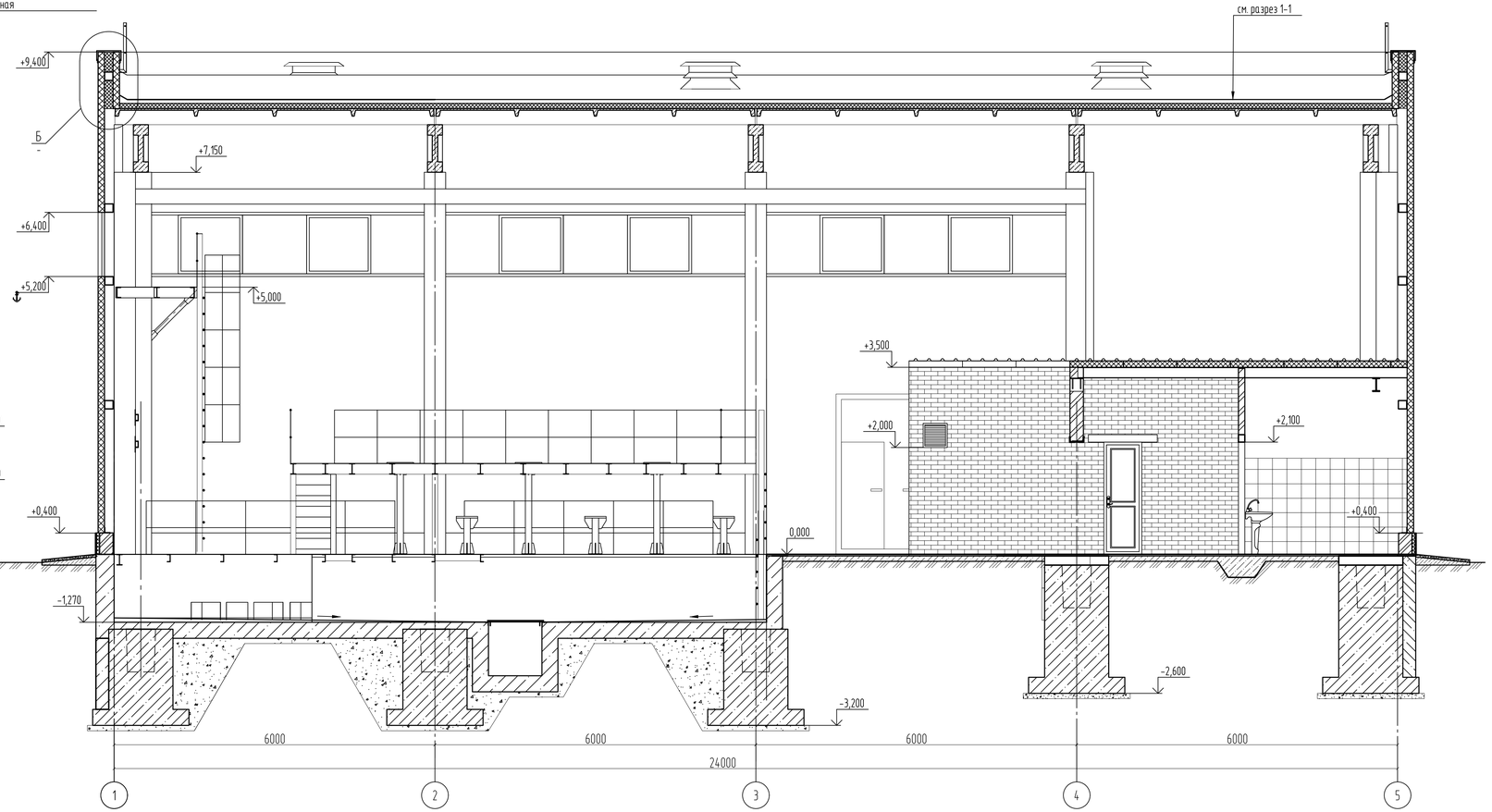

Изм.	Кол.уч.	Лист	№ док.	Подп.	Дата	24/22-АР		
						Строительство подкачивающей насосной станции ПНС-5 на обратном трубопроводе ТМ-31 в г.Павлодаре		
						ПНС-5. Архитектурные решения	Стадия: РП	Лист: 6 / Листов:
Проверил		Ильясов			04.23	Разрезы 1-1, 2-2	SQEP gylymy-öndiristik firmasy	
Разраб.		Колесникова			04.23			

Взам. инв. №
Подп. и дата
Инв. № подл.

Копировал
А3х3

Разрез 3-3

Декоративные 3Д-панели условно не показаны

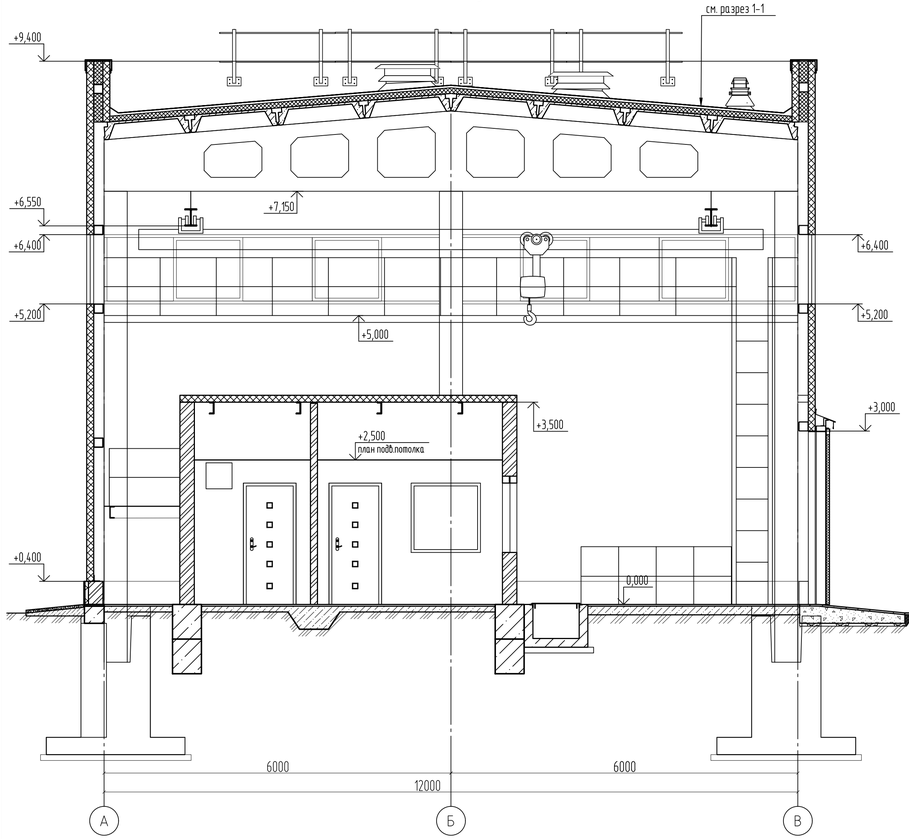

Разрез 4-4

Декоративные 3Д-панели условно не показаны

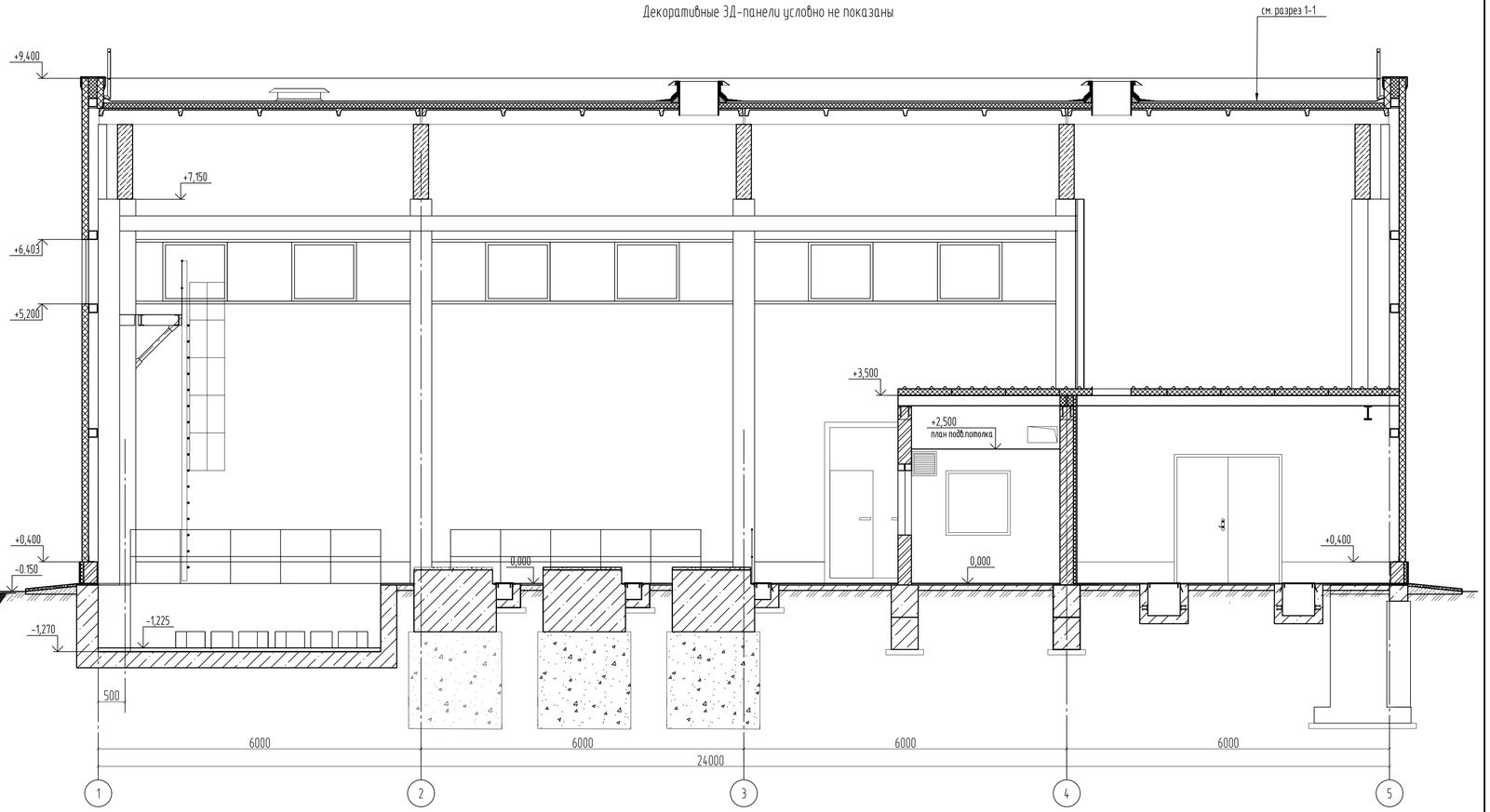

						24/22-АР			
						Строительство подкачивающей насосной станции ПНС-5 на обратном трубопроводе ТМ-31 в г.Павлодаре			
Изм.	Кол.уч.	Лист	№ док.	Подп.	Дата				
						ПНС-5. Архитектурные решения	Стадия	Лист	Листов
							РП	7	
Проверил		Ильясов			04.23	Разрезы 3-3, 4-4	SQEP gylymi-ondiristik firmasy		
Разраб.		Колесникова			04.23				

Взам. инв. №

Подп. и дата

Инв. № подл.

Копировал

А3х3

Фасад 1-5

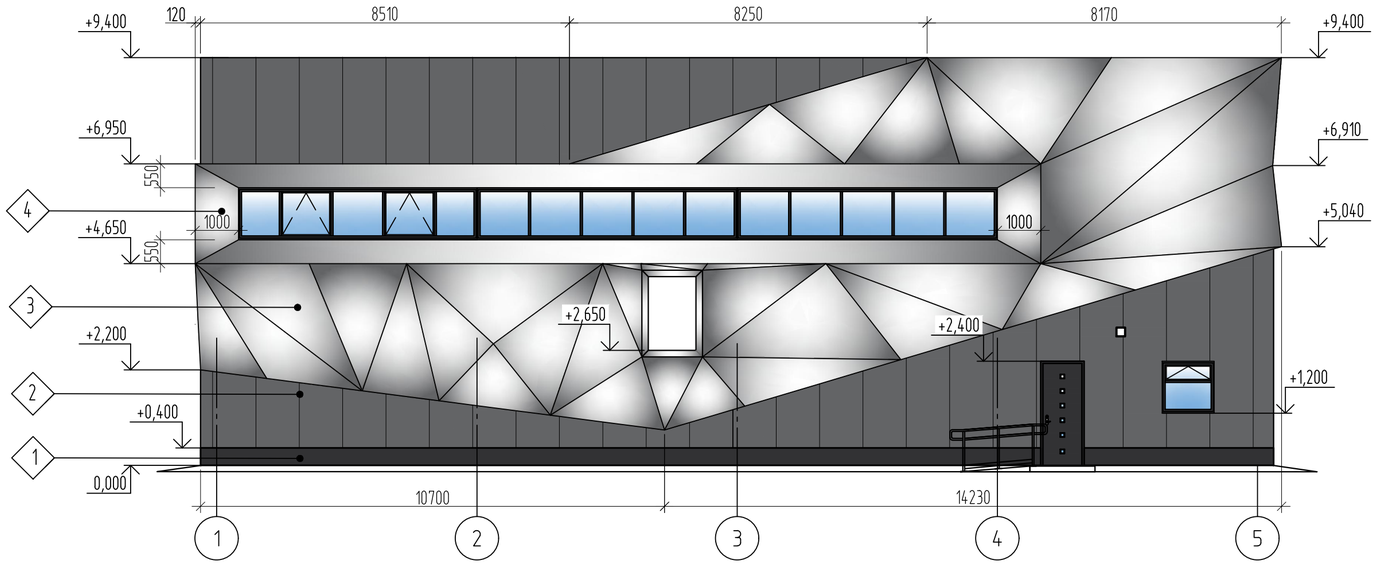

Фасад А-В

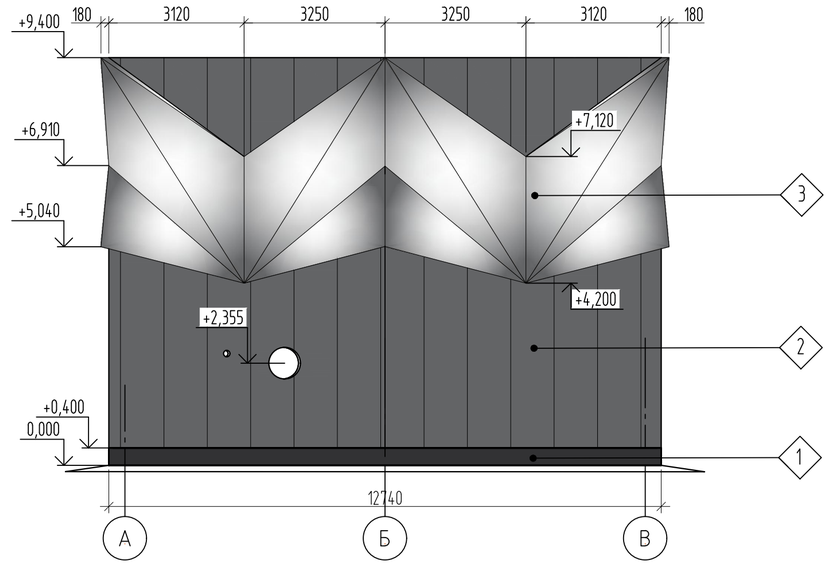

Фасад 5-1

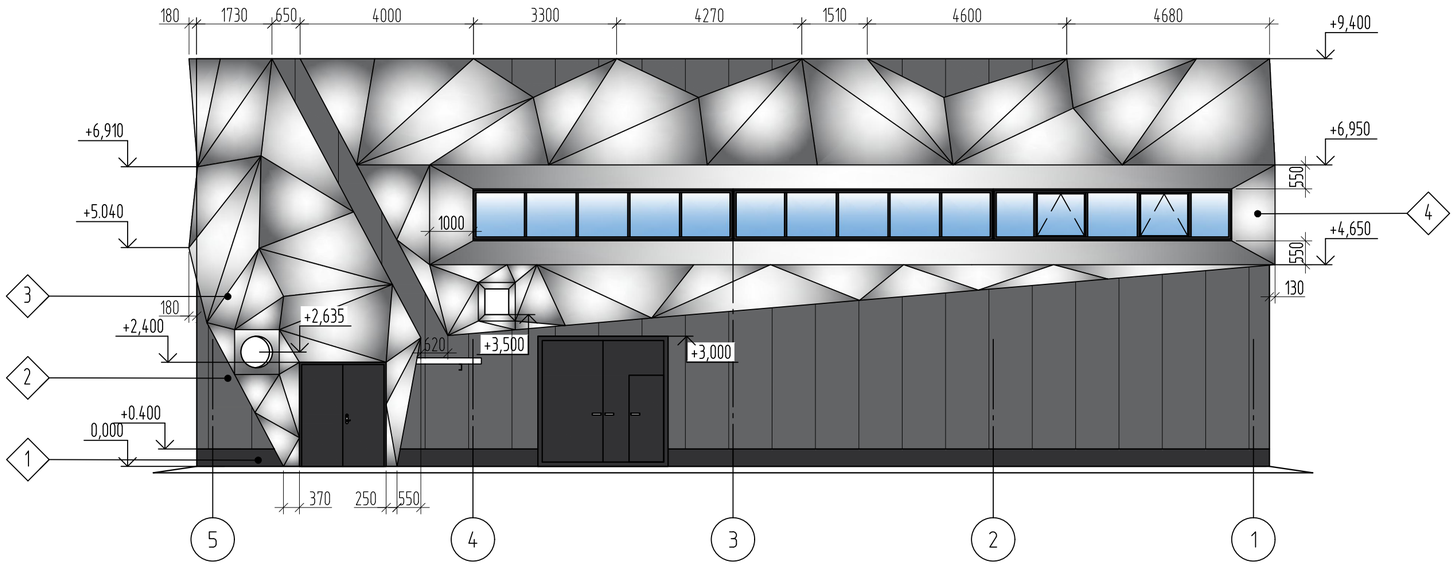

Фасад В-А

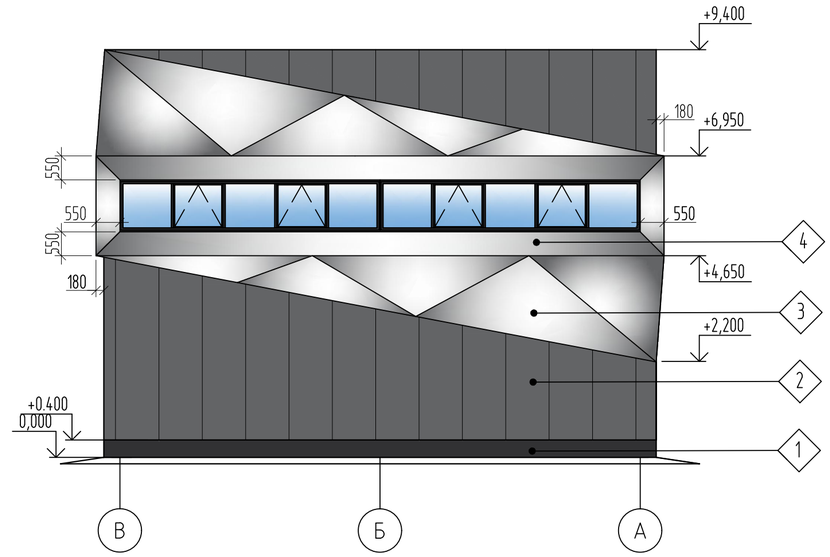

Ведомость наружной отделки фасадов. Площадь, м²

	Наименование цвета	Конструктивные элементы	Материал конструкций и изделий	Отделочные и лакокрасочные материалы	Площ.
1	Цвет сланцево-серый RAL 7015	Цоколь	Конструкция цоколя. См. л.3, 11	Кремнийорганическая фасадная краска	27.52
2	Цвет сланцево-серый RAL 7015	Стены наружные	Трехслойные сэндвич-панели стеновые МП ТСП-Z-120-1000-Г-Г-МВ м²	Заводская покраска	591.8
3	Цвет сигнальный серый RAL 7004	Объёмные фасадные панели из алюминия	Объёмные фасадные панели из алюминия	Заводская покраска	375.65
4			Оконные обрамления из алюминия (м.п.)		137.5
			Подсистема из алюминия		427.19

Взам. инв. №

Подп. и дата

Инв. № подл

Изм.	Кол.уч.	Лист	№ док.	Подп.	Дата
Проверил		Ильясов			04.23
Разраб.		Танатова			04.23

24/22-АР

Строительство подкачивающей насосной станции ПНС-5 на обратном трубопроводе ТМ-31 в г.Павлодаре

ПНС-5.
Архитектурные решения

Стадия	Лист	Листов
РП	8	

Фасады

SQEP
ýylymı-óndiristik firmasy

A2

Фасад 1-5
без ЗД-панелей

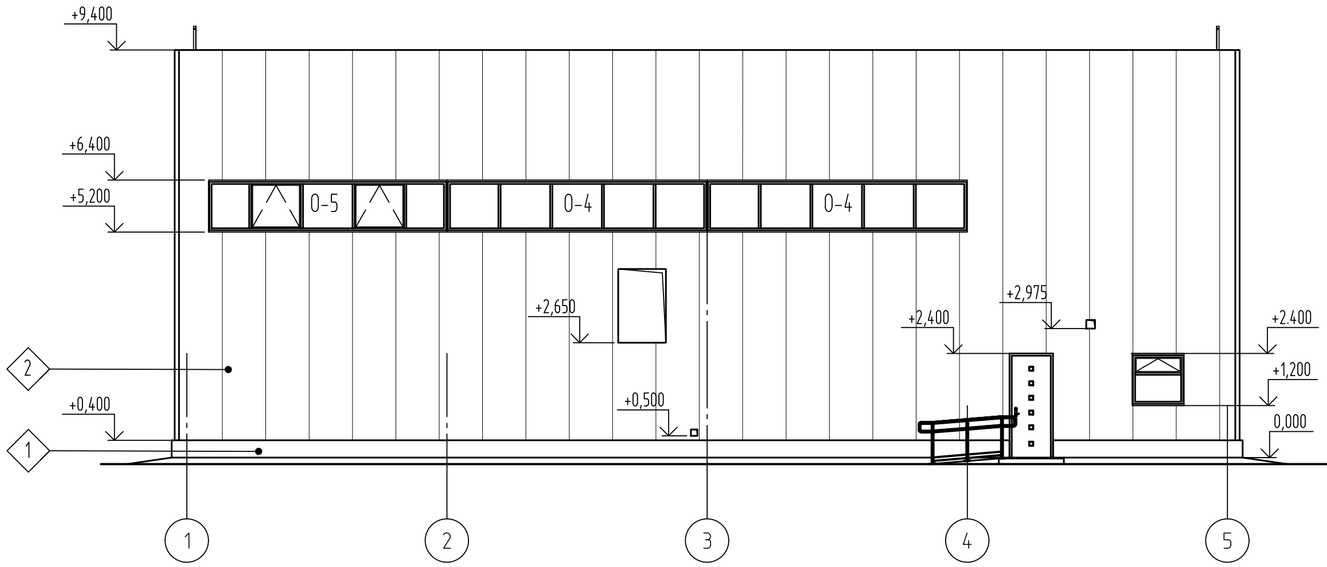

Фасад А-В
без ЗД-панелей

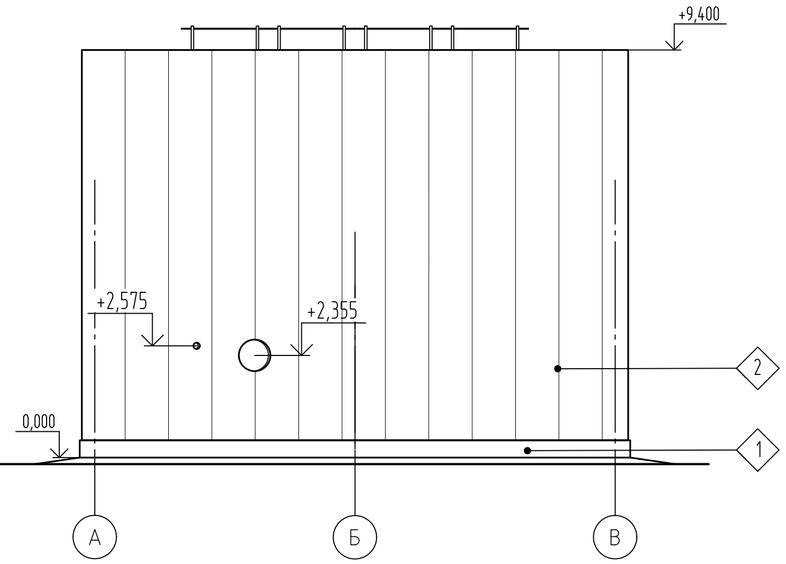

Фасад 5-1
без ЗД-панелей

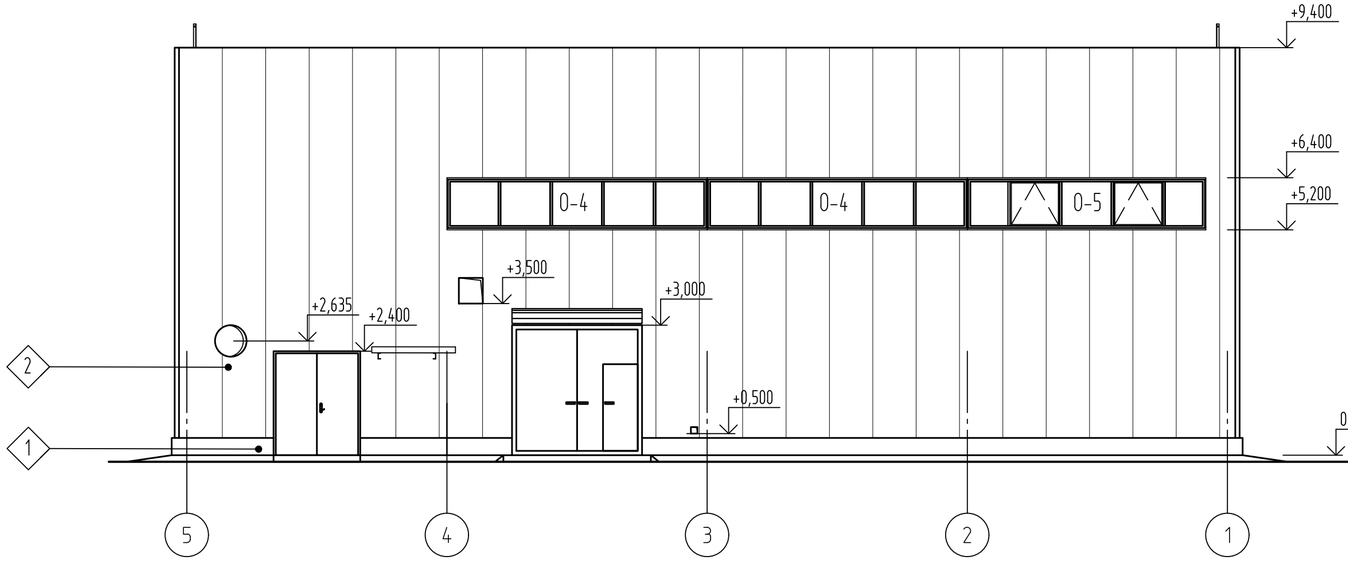

Фасад В-А
без ЗД-панелей

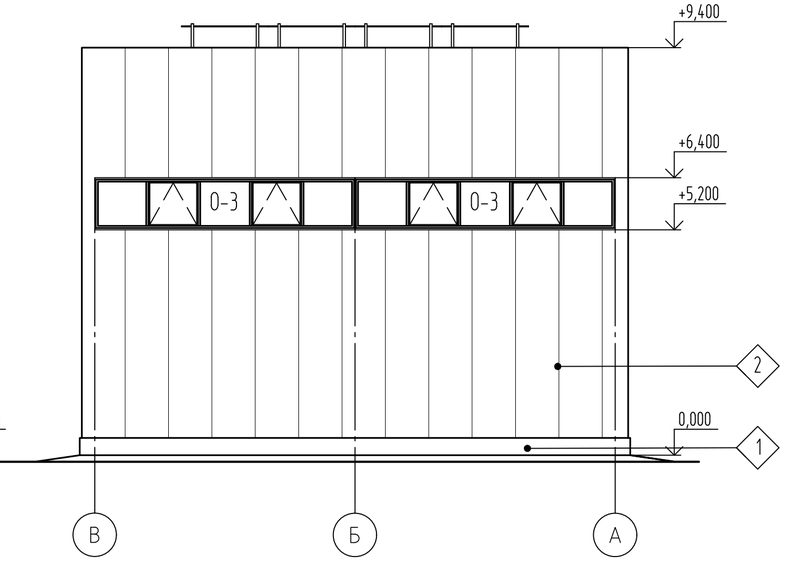

1. Ведомость наружной отделки фасадов см.лист 8.

Изм.	Кол.уч.	Лист	№ док.	Подп.	Дата	24/22-АР		
						Строительство подкачивающей насосной станции ПНС-5 на обратном трубопроводе ТМ-31 в г.Павлодаре		
						ПНС-5. Архитектурные решения	Стадия	Лист	Листов
							РП	9	
Проверил		Ильясов			04.23	Фасады без ЗД- панелей	SQEP ýylymy-óndiristik firmasy	
Разраб.		Колесникова			04.23			

Взам. инв. №
Подп. и дата
Инв. № подл

Копировал
А2

Схема расположения стенового ограждения из стеновых сэндвич-панелей по оси "1"

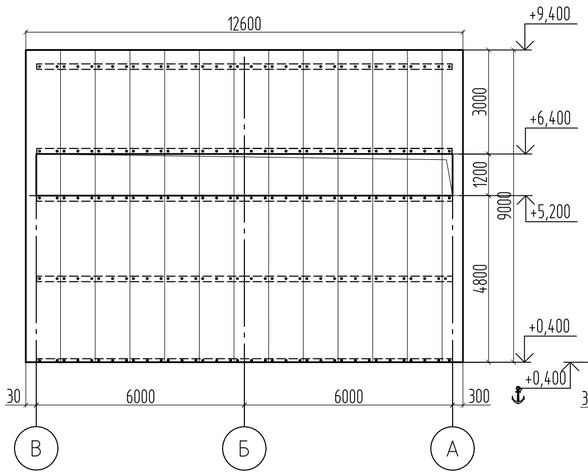

Схема расположения стенового ограждения из стеновых сэндвич-панелей по оси "5"

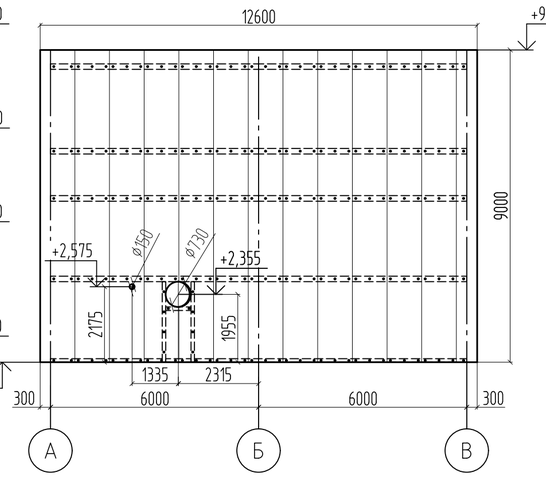

Схема расположения покрытия из кровельных сэндвич-панелей на отм.+3.500

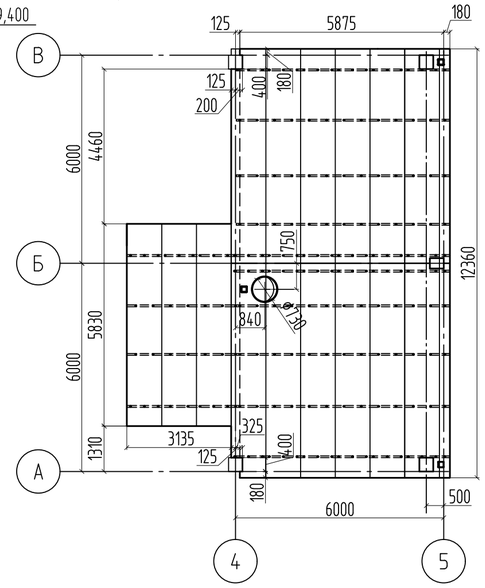

Схема расположения стенового ограждения из стеновых сэндвич-панелей по ряду "А"

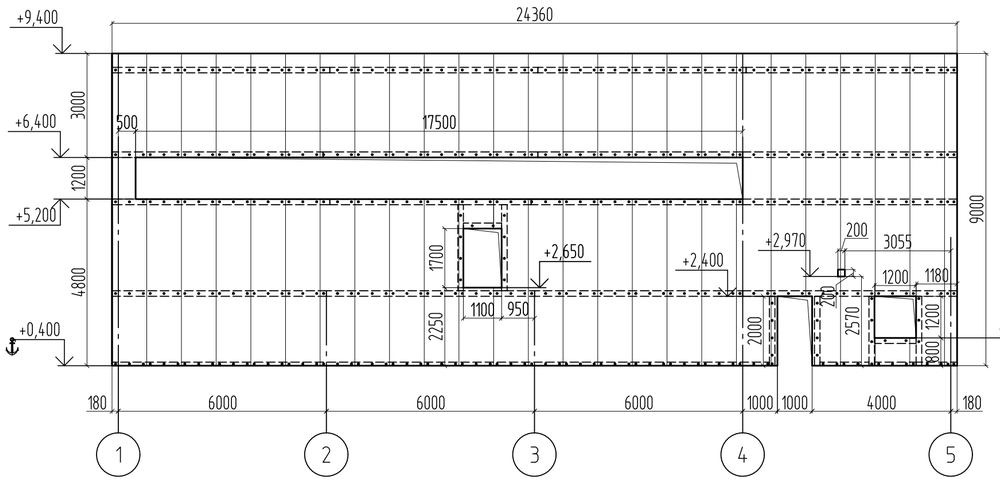

Схема расположения стенового ограждения из стеновых сэндвич-панелей по ряду "В"

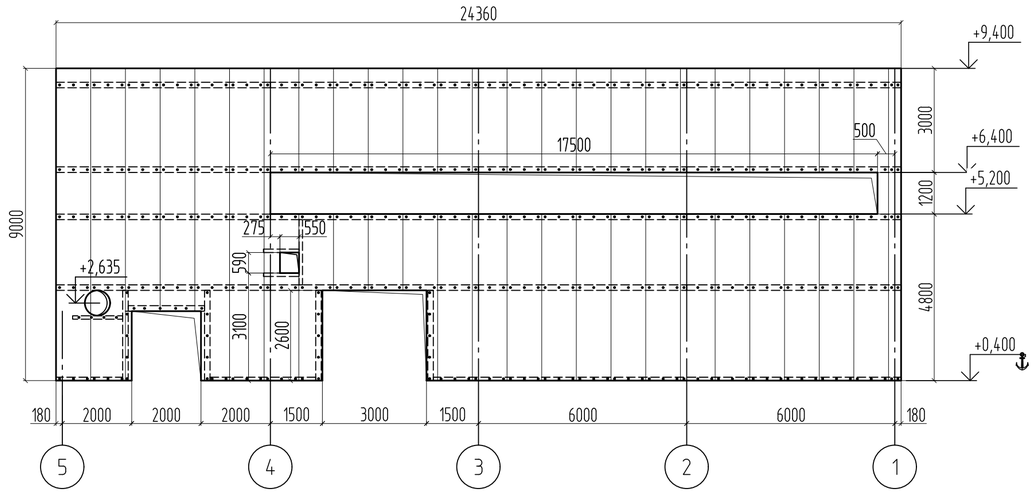

Спецификация элементов ограждения из сэндвич-панелей

Поз.	Обозначение	Наименование	Всего ед. шт.	Вес кг/м².	Примечание
		Панели кровельные (покрытие на отм.+3.500)			
	Технический каталог ГК "Металл Профиль"	Трехслойные сэндвич-панели стеновые МП ТСП-К-120-1000-К-Г-МВ (код 222-502-0305) м²	95.2	30.3	Цвет сланцево-серый RAL 7015
		Панели стеновые(вертикальная раскладка)			
	Технический каталог ГК "Металл Профиль"	Трехслойные сэндвич-панели стеновые МП ТСП-Z-120-1000-Г-Г-МВ (код 222-502-0204) м²	591.8	21.0	Цвет сланцево-серый RAL 7015

1. Облицовочная поверхность стеновых панелей гладкая с двух сторон.
2. Стеновые сэндвич-панели, окна, жалюзийные вентиляционные решетки, ворота и наружные двери должны поставляться комплектно, включая: элементы фахверка и крепления; нащельники; отливы; профили обрамления проемов, проходок и парапетов с заводской отделкой, уплотняющие материалы, герметики и т.д.

Изм.	Кол.уч.	Лист	№ док.	Подп.	Дата	24/22-АР		
						Строительство подкачивающей насосной станции ПНС-5 на обратном трубопроводе ТМ-31 в г.Павлодаре		
						ПНС-5. Архитектурные решения	Стадия: РП	Лист: 10 / Листов:
Проверил		Ильясов			04.23	Схемы расположения стенового ограждения.Схема расположения покрытия из кровельных сэндвич-панелей на отм.+3.500	SQEP ýylymı-óndiristik firmasy	
Разраб.		Колесникова			04.23			

Взам. инв. № | Подп. и дата | Инв. № подл

Копировал | А2

Узел наружного углового крепления стеновых сэндвич-панелей

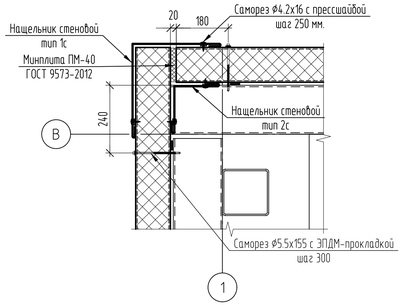

Узел примыкания стеновых сэндвич-панелей к цоколю

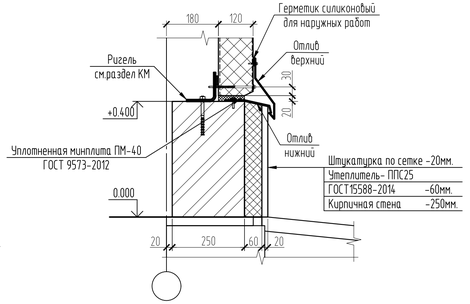

Узлы внутреннего обрамления оконных проемов

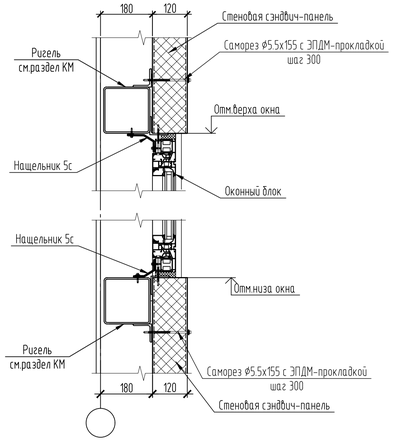

Узел примыкания стеновых сэндвич-панелей к кровельным

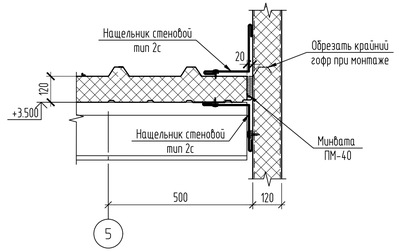

Узел опирания кровельной сэндвич-панели на кирпичную стену

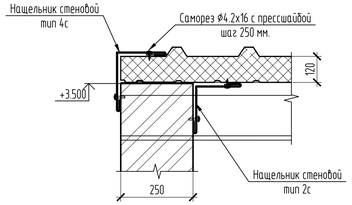

Замок Z-LOCK сэндвич-панелей

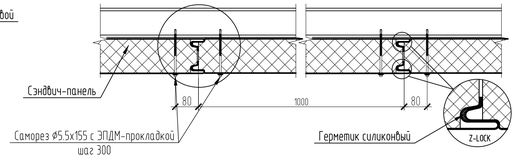

Узел примыкания кирпичной перегородки к наружной сэндвич-панели

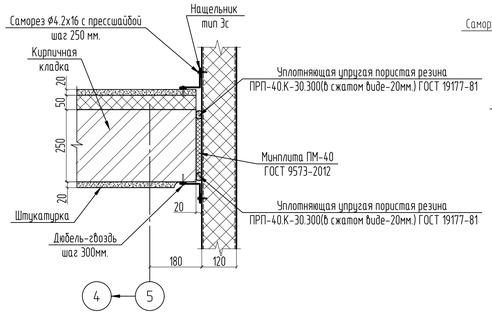

Узел ворот

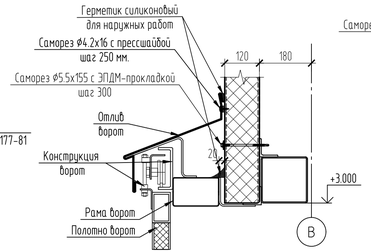

Ведомость деталей покрытия

Поз.	Эскиз
Нащельник тип 1п	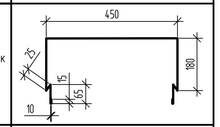
Нащельник тип 2п	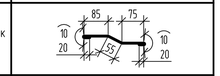
Нащельник тип 3п	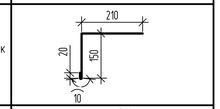
Нащельник тип 1с	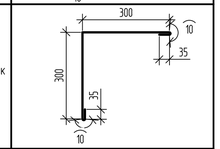
Нащельник тип 2с	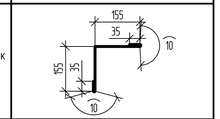
Нащельник тип 3с	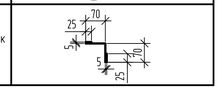

Ведомость деталей покрытия

Поз.	Эскиз
Нащельник тип 4с	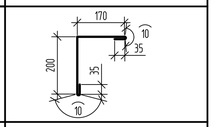
Нащельник тип 5с	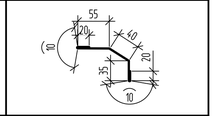
Отлив нижний	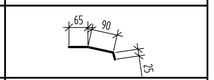
Отлив верхний	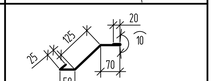
Отлив ворот	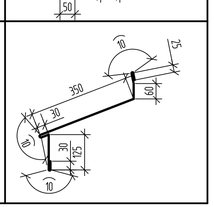

Спецификация элементов стенового и кровельного ограждений

Поз.	Обозначение	Наименование	Всего ед. шт.	Вес ед. кг.	Примечание
		Материалы			
	ГОСТ 34649-2020	Оц. лист с полимерным покрытием -0.6х1040(код 224-104-0306) м.п.	74.36	5.10	Нащельник 1п
		Оц. лист с полимерным покрытием -0.6х275, м.п.	71.20	1.35	Нащельник 2п
		Оц. лист с полимерным покрытием -0.6х390(код 224-104-0306) м.п.	71.20	1.93	Нащельник 3п
		Оц. лист с полимерным покрытием -0.6х690 (код 224-104-0306) м.п.	36.00	3.40	Нащельник 1с
		Оц. лист с полимерным покрытием -0.6х400(код 224-104-0306) м.п.	97.3	3.00	Нащельник 2с
		Оц. лист с полимерным покрытием -0.6х200(код 224-104-0306) м.п.	37.20	1.50	Нащельник 3с
		Оц. лист с полимерным покрытием -0.6х460(код 224-104-0306) м.п.	17.30	3.45	Нащельник 4с
		Оц. лист с полимерным покрытием -0.6х190(код 224-104-0306) м.п.	106.0	0.94	Нащельник 5с
		Оц. лист с полимерным покрытием -0.6х650(код 224-104-0306) м.п.	3.00	4.88	Отлив ворот
		Оц. лист с полимерным покрытием -0.6х180(код 224-104-0306) м.п.	68.64	0.90	Отлив нижний
		Оц. лист с полимерным покрытием -0.6х300(код 224-104-0306) м.п.	68.64	1.50	Отлив верхний
	ГОСТ 9573-2012	Минплита ПМ-40 (код 234-101-0201)	0.75		$м^3$
	ГОСТ 19177-81	Уплотняющая упругая пористая резина ПРП-40.К-30.300	18,6		м.п.
	Технический каталог ГК "Металл Профиль"	Терморазделяющая полоса ППЭ 3х30(код 232-101-0602)	12.00		м.п
		Герметик силиконовый для наружных работ в тубах по 310мл.(код 261-105-0605)	13		шт.
		Метизы			
		Саморез ⌀5.5х155 (код 217-107-0102)	1400	0,0026	шт.
		Саморез ⌀4.2х16 с прессшайбой(код 217-106-0101)	2600	0.0016	шт.

Изм.	Кол.уч.	Лист	№ док.	Подп.	Дата	24/22-АР
						Строительство подкачивающей насосной станции ПНС-5 на обратном трубопроводе ТМ-31 в г.Павлодаре
						ПНС-5. Архитектурные решения — Стадия: РП; Лист: 11; Листов:
Проверил		Ильясов			04.23	Узлы
Разраб.		Колесникова			04.23	

SQEP gylym-öndiristik firmasy

Взам. инв. № | Подп. и дата | Инв. № подл.

Копировал | А3х3

План пола на отм. 0.000

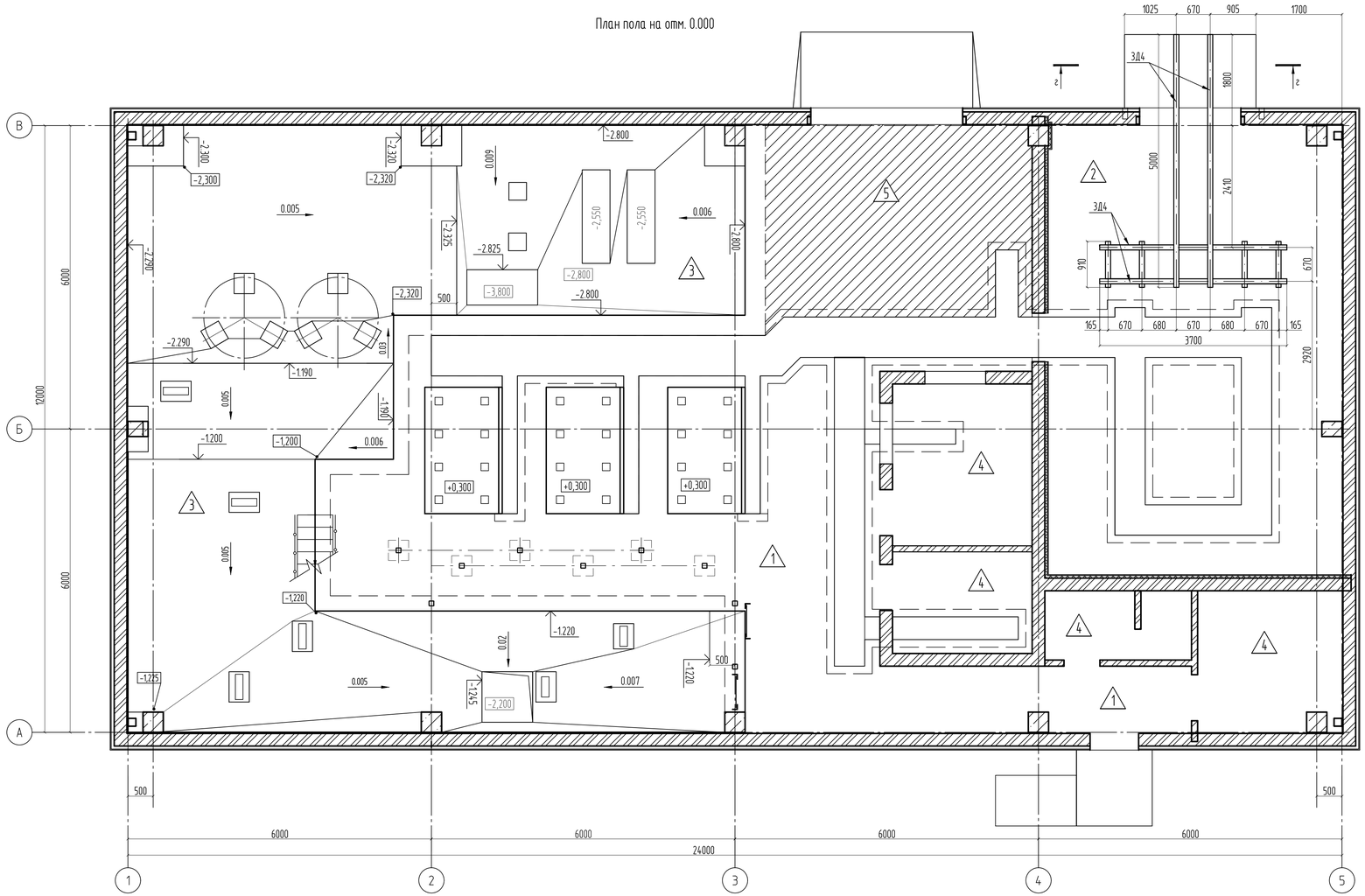

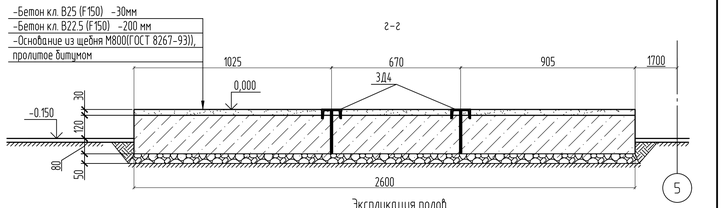

Экспликация полов

Номер поме-щения	Тип пола	Схема пола или тип пола по серии	Данные элементов пола (наименование, толщина, основание и др.), мм	Площадь, м²	Примечание
1, 7	1	1 2 3	1. Бетон кл.В25 (код 212-101-0901) -30мм. 2. Бетон кл. В22.5 (код 212-101-0801) -100мм. 3. Грунт основания с втрамбованным щебнем М800 (код 211-201-0507)	52.47	Плинтус из цем.-песч. р-ра М200, h=50мм. L=22.8 м.п.
2	2	1 2 3 4	1. Шлифованное покрытие с окраской полимерцементной краской -8мм. 2. Бетон кл.В25 (код 212-101-0901) -30мм. 2.Подстилающий слой-бетон В22.5 армированный 2 слоями сетки150х150 из ⌀10AIII (код 214-403-0103) (см. прим.3) -200мм. 4. Грунт основания с втрамбованным щебнем М800 (код 211-201-0507)	43.40	Плинтус из цем.-песч. р-ра М200, h=50мм. L=26.5 м.п.
Приямки	3	1 2	1. Стяжка из цементно-песч. р-ра М150 по уклону -25...70мм. 2. Монолитное днище	92.31	-
3, 4, 5, 6	4	1 2 3 4	1. Напольная неглазированная плитка ГОСТ 6787-2001(код 233-202-0103)на плиточном клее -20мм. 2. Стяжка из цементно-песч. р-ра М150-20 мм. 3. Бетон кл. В15 (код 212-101-0601) -100мм. 3. Грунт основания с втрамбованным щебнем М800 (код 211-201-0507)	25.45	Плинтус из керамической плитки h =60 мм. L= -107.4м.п.
1 (Ремонтная площадка)	5	1 2 3	1.Бетон кл. В25 (код 212-101-0901) -30мм. 2.Подстилающий слой-бетон В22.5 армированный 2 слоями сетки150х150 из ⌀10AIII (код 214-403-0103)(см. прим.3) -150мм. 3. Грунт основания с втрамбованным щебнем М800 (код 211-201-0507)	19.51	Плинтус из цем.-песч. р-ра М200, h=50мм. L=6.2 м.п.

Спецификация закладных элементов в полу

Поз.	Обозначение	Наименование	Кол.	Масса, ед, кг	Приме-чание
3Д4	Серия 1.400-15 в.0	МН565 (код 222-209-1006) м.п.	18.70	9.2	См.прим.1

1. Поверхности одноименных закладных деталей на всем протяжении должны находиться в одной горизонтальной плоскости и быть параллельными. Неровность поверхностей 3Д-1 не должна превышать 1мм на 1метр длины. Закладные детали окрасить эмалью ПФ-115 в два слоя по грунту ГФ-021.

2. Устройство чистых полов выполнять после прокладки всех коммуникаций, устройства каналов, приямков и фундаментов под оборудование по экспликации полов.

3. Вес сетки для армирования подстилающего слоя пола тип 2 и 5-8.7кг/м².

Изм.	Кол.уч.	Лист	№ док.	Подп.	Дата	24/22-АР		
						Строительство подкачивающей насосной станции ПНС-5 на обратном трубопроводе ТМ-31 в г.Павлодаре		
						ПНС-5. Архитектурные решения	Стадия: РП	Лист: 12 / Листов:
Проверил		Ильясов			04.23	План пола на отм.0.000. Сечение г-г.	SQEP gylymy-öndiristik firmasy	
Разраб.		Колесникова			04.23			

Взам. инв. №

Подп. и дата

Инв. № подл.

Копировал

А3х3

План кровли

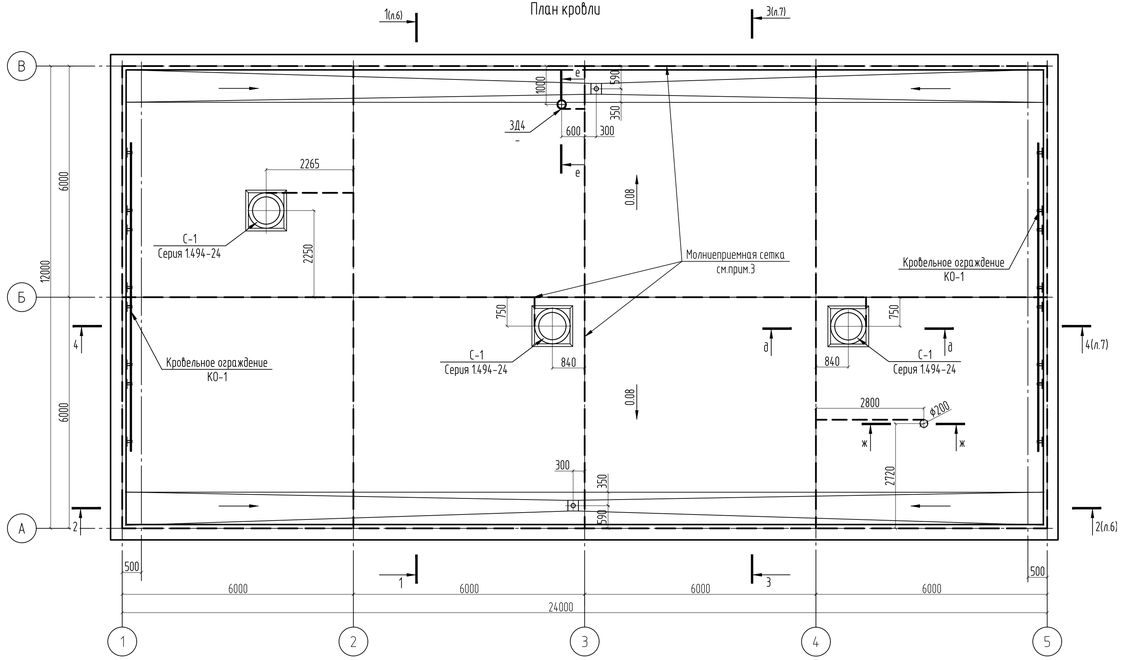

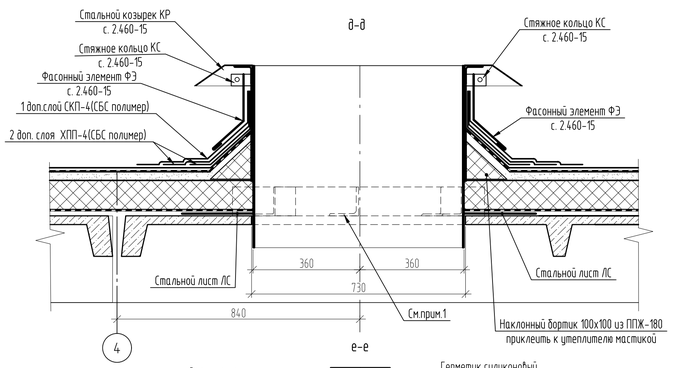

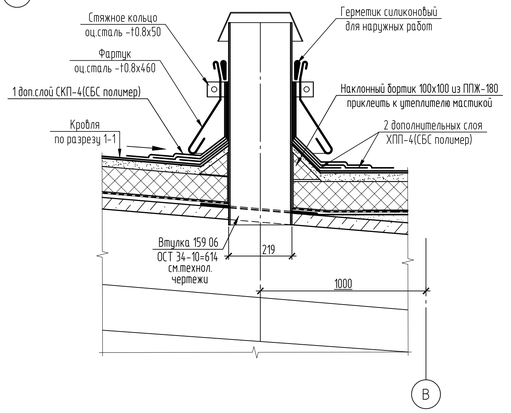

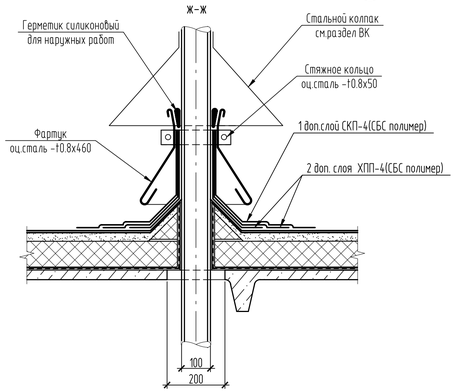

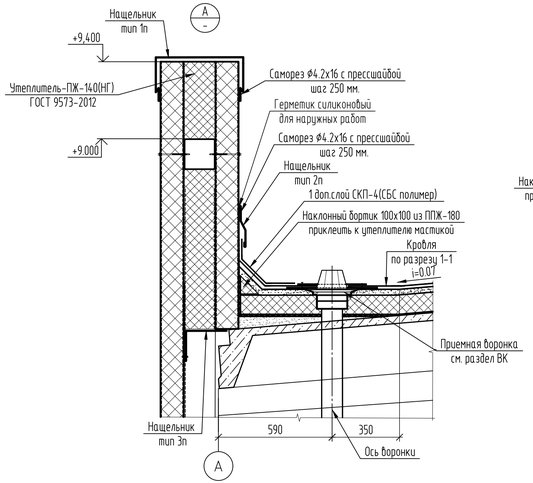

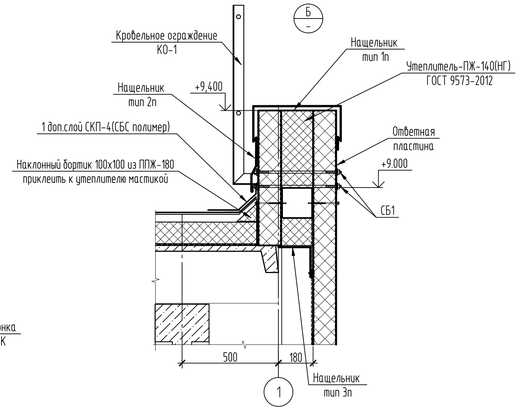

Спецификация элементов кровли

Поз.	Обозначение	Наименование	Всего ед. шт.	Вес ед. кг.	Примечание
		Детали			
С-1	Серия 1.494-24.2/90	Стакан С2	3	89	См.прим.1
		Материалы для обрамления стаканов			
КР	Серия 2.460-15	Стальной козырек КР1(код 22-526-0102)	3	5,36	шт.
КС		Стяжное кольцо КС2(код 22-526-0102)	12	4,32	шт.
ФЭ		Фасонный элемент ФЭ6(код 22-526-0102)	12	1.64	шт.
ЛС		Стальной лист ЛС2 -0.8х645х1230(код 22-526-0102)	6	3.53	шт.
	ГОСТ 7798-70	Болт М 8х40(код 217-101-0107)	12	0.021	шт.
	ГОСТ 5915-70	Гайка 1М8-6.Н.5 (S36)(код 217-101-0107)	12	0.006	шт.
	ГОСТ 24379.1-80	Шайба М8(код 217-101-0107)	12	0.0006	шт.
	ГОСТ 9573-2012	Утеплитель-ППЖ-180 (код 234-101-0207) $м^3$	0.05		Наклонный бортик
		Материалы для обрамления втулки 159.06 (сечение е-е)			
	ГОСТ 9573-2012	Утеплитель-ППЖ-180(код 234-101-0207) $м^3$	0.007		Наклонный бортик
	ГОСТ 34649-2020	Оц.сталь -t0.8х50х470(код 214-105-0103)	2	0.15	Стяжное кольцо
		Оц.сталь -t0.8х460х480(код 214-105-0103)	1	1.40	Фартук
	ГОСТ 7798-70	Болт М 8х40 (код 217-101-0107)	2	0.021	шт.
	ГОСТ 5915-70	Гайка 1М8-6.Н.5 (S36)(код 217-101-0107)	2	0.006	шт.
	ГОСТ 24379.1-80	Шайба М8(код 217-101-0107)	2	0.0006	шт.
		Материалы к сечению ж-ж			
	ГОСТ 9573-2012	Утеплитель-ПЖ-180(код 234-101-0207) $м^3$	0.005		Наклонный бортик
	ГОСТ 34649-2020	Оц.сталь -t0.8х50х260(код 214-105-0103)	2	0.083	Стяжное кольцо
		Оц.сталь -t0.8х460х380(код 214-105-0103)	1	1.11	Фартук
	ГОСТ 7798-70	Болт М 8х40(код 217-101-0107)	2	0.021	шт.
	ГОСТ 5915-70	Гайка 1М8-6.Н.5 (S36)(код 217-101-0107)	2	0.006	шт.
	ГОСТ 24379.1-80	Шайба М8(код 217-101-0107)	2	0.0006	шт.
		Ограждение кровли			
КО-1	24/22-АР л.14	Кровельное ограждение КО-1	8	12.04	шт.
	ГОСТ 19903-2015	Ответная пластина -2х150х240 (код 222-526-0103)	16	0.57	шт.
СБ1	24/22-АР.И-СБ1	Стяжной болт СБ1	64	0.60	шт.

1. Опорные элементы стаканов С2 установить по скату кровли.
2. Площадь кровли-283.22$м^2$. Длина стыка кровли и парапета-71.44м.п.
3. Молниеприёмная сетка выполняется ячейками 6.0х6.0 из арматуры Ф8 AI. Вес сетки-52кг.
4. К металлическим стаканам и трубам на кровле приваривается от молниеприёмной сетки арматура Ф8 AI. Вес арматуры-2.82кг.
5. Места, где в колоннах предусмотрены закладные для присоединения заземляемого оборудования, см.раздел 24/22-КЖ1.
6. Вес сетки для армирования цем.-песчаной стяжки на кровле -1.1кг/$м^2$.
7. Расход герметика для наружных работ на кровлю-9 шт.(туды объёмом 310мл.)

Изм.	Кол.уч.	Лист	№ док.	Подп.	Дата	24/22-АР		
						Строительство подкачивающей насосной станции ПНС-5 на обратном трубопроводе ТМ-31 в г.Павлодаре		
						ПНС-5. Архитектурные решения	Стадия: РП	Лист: 13 / Листов:
Проверил		Ильясов			04.23	План кровли. Узлы А, Б. Сечения д-д, е-е, ж-ж	SQEP gylymy-öndiristik firmasy	
Разраб.		Колесникова			04.23			

Взам. инв. №
Подп. и дата
Инв. № подл.

Копировал
А3х3

Кровельное ограждение
КО-1

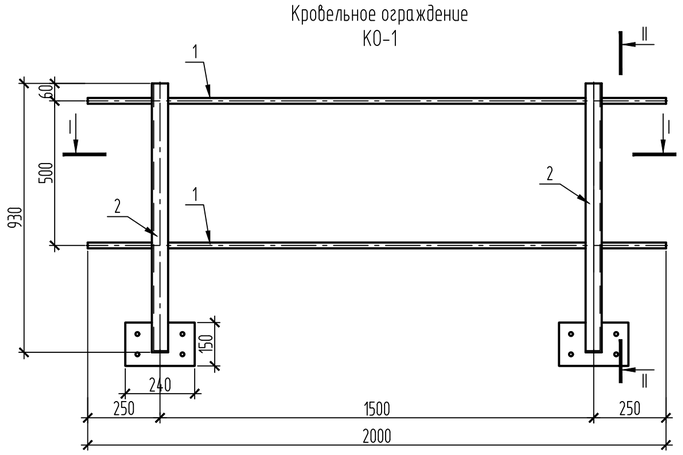

Сечение II-II

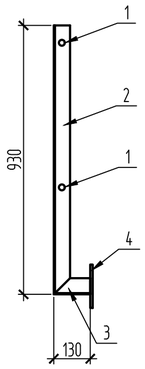

Сечение I-I

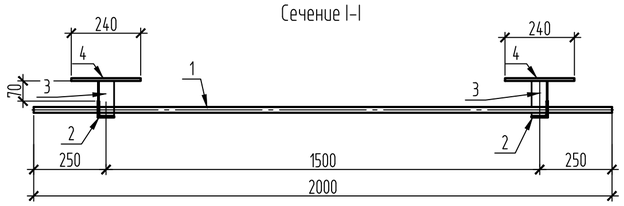

Ограждение пандуса
ПО-1

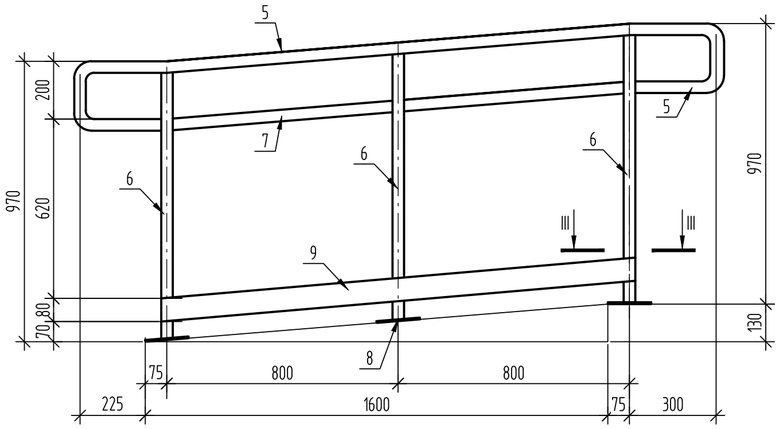

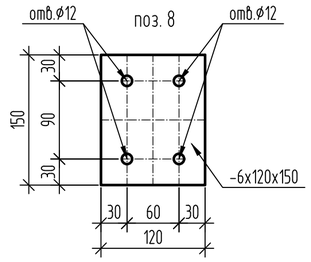

Сечение III-III

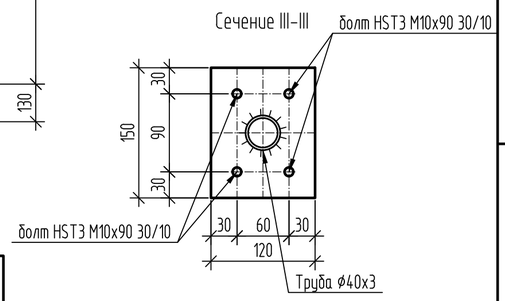

Спецификация элементов кровельного ограждения КО-1

Поз.	Обозначение	Наименование	Всего ед. шт.	Вес ед. кг.	Итого ед. кг.
1	ГОСТ 10704-91	Труба Ø20х2(код 222-525-0301) L=2000	2	1.8	12.04
2	ГОСТ 8509-86	Уголок L56х4(код 222-525-0101) L=930	2	3.2	
3		Уголок L56х4(код 222-525-0101) L=130	2	0.45	
4	ГОСТ 19903-2015	Пластина -2х150х240 (код 222-525-0401)	2	0.57	

Спецификация элементов ограждения пандуса ПО-1

Поз.	Обозначение	Наименование	Всего ед. шт.	Вес ед. кг.	Итого ед. кг.
5	ГОСТ 10704-91	Труба Ø40х3(код 222-525-0301) L=3420	1	9.37	27.40
6		Труба Ø40х3(код 222-525-0301) L=920	3	2.52	
7		Труба Ø40х3(код 222-525-0301) м.п.	1.60	2.74	
8	ГОСТ 19903-2015	Пластина -6х120х150 (код 222-525-0401)	3	0.84	
9		Полоса -3х80(код 222-525-0401) L=1800	1	3.40	

Ведомость отделки помещений.

Наименование или номер помещения	Вид отделки элементов интерьеров										Примечание
	Потолок	Площадь м²	Стены или перегородки	Площадь м²	Низ стен (панели h=2.1м.)	Площадь м²	Колонны	Площадь м²	Цоколь	Площадь м²	
1	Улучшенная водоэмульсионная окраска белого цвета за 2 раза по шпаклевке (2мм.)	302.1	Стеновая сэндвич-панель см.л. 10	358.1	-	-	Улучшенная водоэмульсионная окраска светлого колера за 2 раза по шпаклевке (2мм.)	75.0	Улучшенная водоэмульсионная окраска светлого колера за 2 раза по кирпичной кладке	16.5	
			Улучшенная водоэмульсионная окраска светлого колера за 2 раза по кирпичной кладке	50							
2	Кровельная сэндвич-панель см.л. 10	51.81	Стеновая сэндвич-панель см.л. 10	47.0	-	-	Улучшенная водоэмульсионная окраска светлого колера за 2 раза по шпаклевке (2мм.)	6.7	Улучшенная водоэмульсионная окраска светлого колера за 2 раза по кирпичной кладке	5.3	
			Улучшенная штукатурка(код 212-402-0103) Выравнивание Улучшенная водоэмульсионная окраска светлого колера за 2 раза	51.1							
3, 4	Улучшенная водоэмульсионная окраска белого цвета за 2 раза подвесного потолка KNAUF(Лист гипсокартонный ГКЛВ 12,5 мм)(код 232-101-0202)	14.33	Улучшенная штукатурка (код 212-402-0103) Выравнивание Улучшенная водоэмульсионная окраска светлого колера за 2 раза	68.5	-	-	-	-	-	-	
6	Кровельная сэндвич-панель см.л. 10	3.97	Улучшенная штукатурка (код 212-402-0103) Выравнивание Улучшенная водоэмульсионная окраска светлого колера за 2 раза	12	Простая штукатурка. Керамическая плитка ГОСТ 6141-91 на плиточном клее	19.4	-	-	-	-	
5	Кровельная сэндвич-панель см.л. 10	9.00	Стеновая сэндвич-панель см.л. 10	19.6	Простая штукатурка. Керамическая плитка ГОСТ 6141-91 на плиточном клее	10.72	Улучшенная водоэмульсионная окраска светлого колера за 2 раза по шпаклевке (2мм.)	4.2	Улучшенная водоэмульсионная окраска светлого колера за 2 раза по кирпичной кладке	2.1	
			Улучшенная штукатурка (код 212-402-0103) Выравнивание Улучшенная водоэмульсионная окраска светлого колера за 2 раза	8.42							
7	Кровельная сэндвич-панель см.л. 10	3.83	Стеновая сэндвич-панель см.л. 10	7.3	-	-	Улучшенная водоэмульсионная окраска светлого колера за 2 раза по шпаклевке (2мм.)	2.8	Улучшенная водоэмульсионная окраска светлого колера за 2 раза по кирпичной кладке	0.73	
			Улучшенная водоэмульсионная окраска светлого колера за 2 раза по кирпичной кладке	12.5							

1. Масса 1кв.м. потолка-13кг.
2. Заложить леса для отделочных работ-197.8м² горизонтальной проекции.
3. Штукатурные работы выполнить цементно-песчаным раствором составом 1:3.
4. После монтажа и сварочных работ все металлоконструкции очистить от пыли и грязи, покрыть двумя слоями ПФ-115 ГОСТ 6465-76 по грунтовке ГФ-021 ГОСТ25129-2020.
5. Схему расположения ограждений КО-1 см. л.13. Схему расположения ограждений ПО-1 см. л.2
6. Стойки ограждений крепить к основанию пандуса и крыльца болтами HILTI. Расход болтов: болт HST3 M10x90 30/10 (код 217-103-1201) - 24шт., предварительно высверлив в нужном месте отверстия Ø10 и глубиной 80мм.
7. Торцы деталей обработать для исключения острых кромок.
8 Сталь элементов С235 по ГОСТ 27772-2021

Изм.	Кол.уч.	Лист	№ док.	Подп.	Дата
Проверил		Ильясов			04.23
Разраб.		Колесникова			04.23

24/22-АР

Строительство подкачивающей насосной станции ПНС-5 на обратном трубопроводе ТМ-31 в г.Павлодаре

ПНС-5.
Архитектурные решения

Стадия	Лист	Листов
РП	14	

Кровельное ограждение КО-1. Ведомость отделки помещений.

SQEP ýylymı-óndiristik firmasy

Взам. инв. № | Подп. и дата | Инв. № подл

Копировал

A2

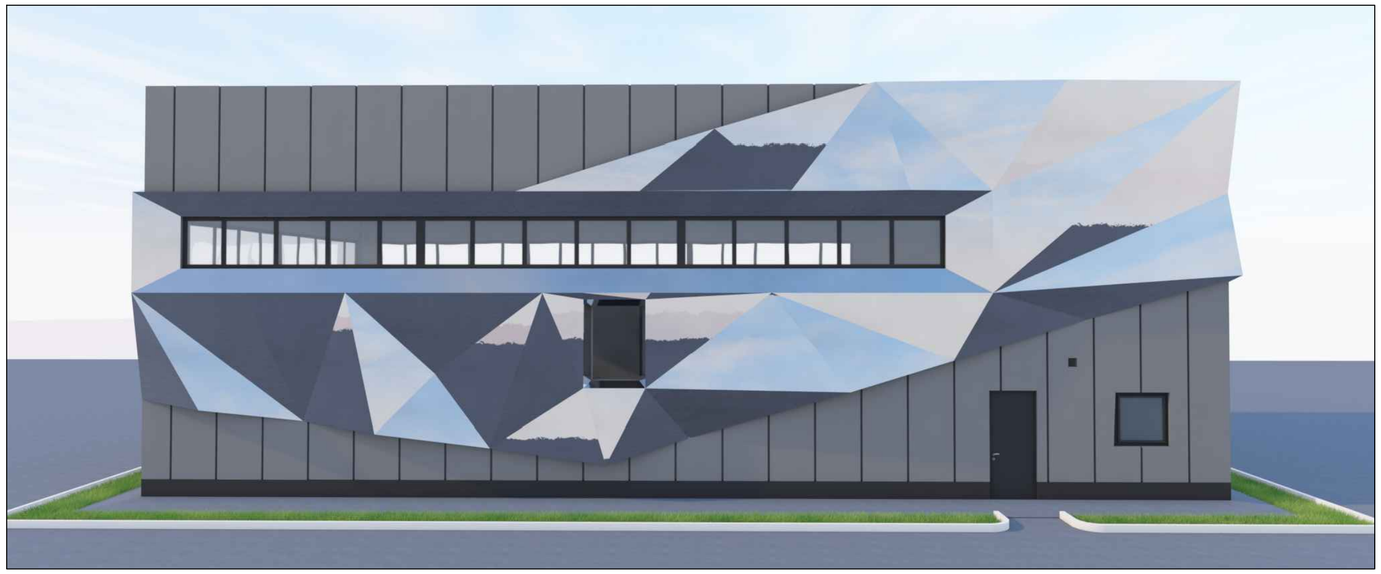

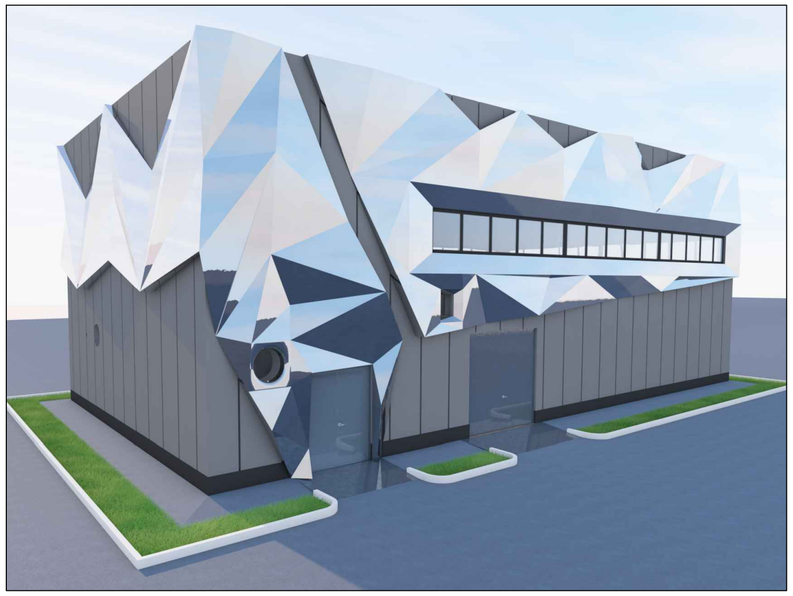

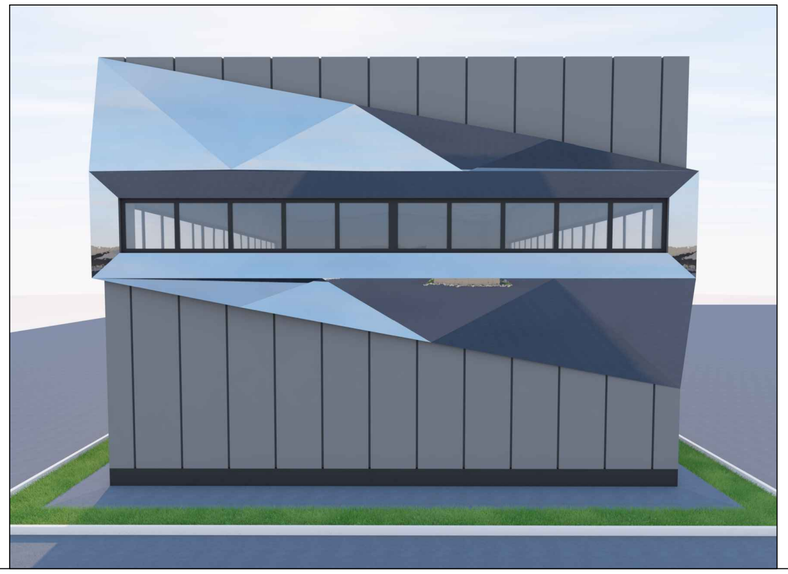

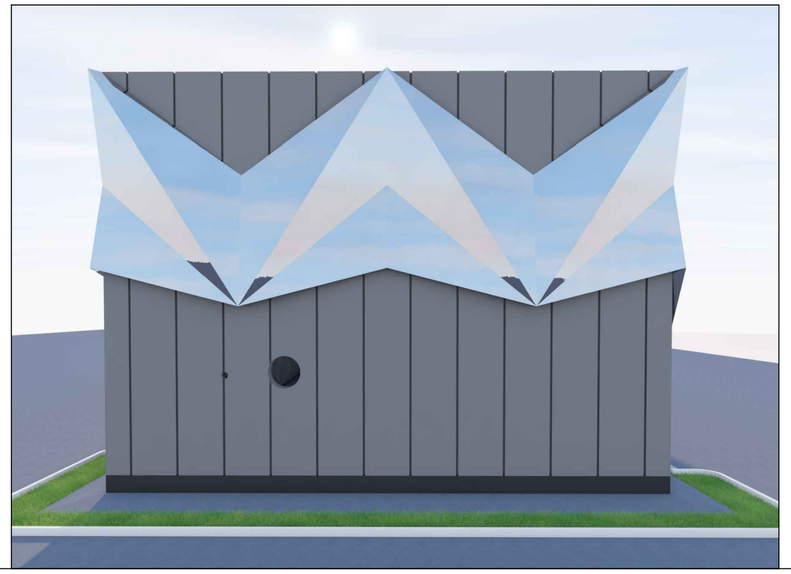

						24/22-АР		
Изм.	Кол.уч.	Лист	№ док.	Подп.	Дата	Строительство подкачивающей насосной станции ПНС-5 на обратном трубопроводе ТМ-31 в г.Павлодаре		
						ПНС-5. Архитектурные решения	Стадия	Лист	Листов
							РП	15	
Проверил		Ильясов			04.23	Виды	SQEP ýylymı-óndiristik firmasy	
Разраб.		Танатова			04.23			

Инв. № подл | Подп. и дата | Взам. инв. №

A2