Утвержден
приказом Министра
по инвестициям и развитию
Республики Казахстан
от 08.02.2021 № 53
Форма

Утвержден
приказом Министра
по инвестициям и развитию
Республики Казахстан
от 24 апреля 2017 года № 234

Форма

Акт приемки объекта в эксплуатацию N285

«11» 08 2021 г.

Заказчик Руководитель КГУ «Отдел ЖКХ, ПТ и АД акимата Жуалынского района Жамбылской области» - Сейтбеков Е.О., Жамбылская область, Жуалынский район, с.о. Б.Момышулы, с.им.Б.Момышулы, улица Жамбыла 12, тел 8 (72635)2-03-96, индекс 80300

фамилия, имя, отчество (при наличии) – для физических лиц, наименование организации – для юридических лиц, БИН, телефон, почтовый индекс, область, город, район, населенный пункт, наименование улицы, номер дома/здания (стационарного помещения)

на основании:

Декларации о соответствии « » 2021 г. ПК «Агроспецмонтаж» в лице директора Буркитова Т.С.., лицензия ГСЛ №16016238 от 21.10.2016 года, I-категория, Республика Казахстан, г.Кызылорда, ул.Мусрепова №20 индекс 120000

дата подписания декларации, наименование подрядной (генподрядной) организации, фамилия, имя, отчество (при наличии) руководителя, юридический адрес, БИН, телефон

Заключения о качестве строительно-монтажных работ « » 2021 г. Договора на оказание технического надзора №47 от 13.03.2020 года, ТОО «ADI SAN» в лице директора - Уваисовой А.Т., инженер по техническому надзору - Балмагамбетов А., KZ81VJE00032495 от 20.11.2017 г., KZ54VJE00032496 от 20.11.2017 г., KZ66VJE00035675 от 01.03.2018 г.

дата подписания заключения, наименование организации, фамилия, имя, отчество (при наличии) экспертов технического надзора, № и дата получения аттестатов, БИН, телефон

Заключения о соответствии выполненных работ проекту « » 2021 г. ТОО «ЛидерПроектДизайн» в лице директора - Джолдасовой Г.К., 18003876 от 22.02.2018 г. I -категория, главный инженер проекта – Басс Д.А.

дата подписания заключения, наименование организации, фамилия, имя, отчество (при наличии) экспертов авторского надзора, № и дата получения аттестатов, БИН, телефон

произведя осмотр готовности предъявленного подрядчиком (генеральным подрядчиком) к приемке в эксплуатацию объекта **«Строительство водопровода в селе Кошкарата, Жаулынского района, Жамбылской области»**

наименование объекта и вид строительства (новое, расширение, реконструкция, техническое перевооружение, модернизация, капитальный ремонт), уровень ответственности, техническая и технологическая сложность объекта

по адресу **Жамбылская область, Жуалынский район, Кошкаратинский с.о., с.Кошкарата**

(область, район, населенный пункт, микрорайон, квартал, улица, номер дома (корпуса)

проверив комплектность исполнительной технической документации, в том числе посредством электронного модуля исполнительной технической документации "___" _____ 20___ года, дата ознакомления подтверждает что:

1. Строительство объекта осуществлено на основании:

1) правоустанавливающего документа на земельный участок

№2 от «10» июля 2018 года права на землю выдано решением КГУ «Аппарат акима Кошкаратинского сельского округа Жуалынского района Жамбылской области»

документ, подтверждающий наступление юридических фактов (юридических составов), на основании которых возникают, изменяются или прекращаются права на земельный участок, в том числе договоры, решения судов, правовые акты исполнительных органов, свидетельство о праве на наследство, передаточный акт или разделительный баланс при реорганизации негосударственных юридических лиц, владеющих земельным участком на праве собственности или выкупивших право временного возмездного землепользования (аренды)

либо решения о реконструкции (перепланировке, переоборудовании) помещений (отдельных частей) существующих зданий от _____

наименование органа вынесшего решение

б) талона о приеме уведомления о начале или прекращении осуществления деятельности или определенных действий **ГУ «Управление государственного архитектурно-строительного контроля Жамбылской области» KZ95REA00168036 от 07.04.2020 г.**

наименование органа принявшего уведомление, дата и № принятия талона

в) проекта (проектно-сметной документации) **ТОО «ЛидерПроектДизайн» 18003876 от 22.02.2018 г.**

наименование проектной организации, номер проекта

утвержденного(й) **КГУ «Отдел ЖКХ, ПТ и АД акимата Жуалынского района Жамбылской области» №94 от 25.09.2018 г.**

дата и номер проекта, наименование организации утвердившей (переутвердившей) проект и дата утверждения

2. Строительно-монтажные работы осуществлены в сроки:

начало работ **апрель 2020 г.**

месяц, год

окончание работ **июль 2021 г.**

месяц, год

при продолжительности строительства, месяц:

по норме или по проекту организации строительства **16 (шестнадцать)** месяца;

фактически **15 (пятнадцать)** месяца;

3. Объект (комплекс) имеет следующие основные технико-экономические показатели(мощность, производительность, производственная площадь, протяженность, вместимость, объем, пропускная способность, провозная способность, число рабочих мест и тому подобное,

заполняется по всем объектам (кроме жилых домов) в единицах измерения соответственно целевой продукции или основным видам услуг):

Мощность, производительность и так далее	Единица измерения	По проекту		Фактически	
		общая (с учетом ранее принятых)	в том числе пускового комплекса или очереди	общая (с учетом ранее принятых)	в том числе пускового комплекса или очереди
Труба PE 100 SDR 17 - 160x9,5	м	2 082	2 082	2 082	2 082
Труба PE 100 SDR 17 - 110x6,6	м	12 810	12 810	12 810	12 810
Труба PE 100 SDR 17 - 63x3,8	м	45	45	45	45
Труба PE 100 SDR 17 - 32x2,4	м	0	0	202	202
Труба PE 100 SDR 11 - 20x2,0	м	11 325	11 325	11 638,1	11 638,1

Выпуск продукции (оказания услуг), предусмотренной проектом в объеме, соответствующем нормам освоения проектных мощностей в начальный период_____

факт начала выпуска продукции с указанием объема

Жилой дом имеет следующие показатели:

Показатели	Единица измерения	По проекту	Фактически
Общая площадь	$м^2$	-	-
Число этажей	этаж	-	-
Общий строительный объем	$м^3$	-	-
В том числе подземной части	$м^3$	-	-

Площадь встроенных, встроенно-пристроенных и пристроенных помещений			$м^2$	-		-
Показатели	По проекту			Фактически		
	число квартир	площадь квартир, $м^2$		число квартир	площадь квартир, $м^2$	
		общая	жилая		общая	жилая
Всего квартир, в том числе: однокомнатных двухкомнатных трехкомнатных четырехкомнатных и более	-	-	-	-	-	-

4. Технологические и архитектурно-строительные решения по объекту характеризуются следующими данными: **стойки ж/б опорные, установка линейной ячейки, установка трансформаторной подстанции КТПН, Станция обеззараживания с ультрафиолетовыми установками ОДВ-30, монтаж кабелей 0,4 кВ и 10 кВ, установка дизельной электростанции, прокладка водопроводных сетей и т.д.**

краткие технические характеристики по особенностям его размещения, по основным материалам и конструкциям, инженерному и технологическому оборудованию

5. На объекте установлено предусмотренное проектом оборудование в количестве согласно актам о его приемке после индивидуального испытания и комплексного опробования;

6. Наружные инженерные коммуникации (холодное и горячее водоснабжение, канализация, теплоснабжение, газоснабжение, электроснабжение и связь) обеспечивают нормальную эксплуатацию объекта (здания, сооружения, помещения) и приняты городскими эксплуатационными организациями;

7. Сметная стоимость по утвержденному проекту (проектно-сметной документации):
всего **470 317,13** тысяч тенге, в том числе:

строительно-монтажных работ **369 142,46** тысяч тенге,

стоимость оборудования, инструмента и инвентаря **18 491,68** тысяч тенге;

прочие расходы **82 682,98** тысяч тенге;

8. Сметная стоимость основных фондов, принимаемых в эксплуатацию **424 271,155** тыс.тенге, в том числе:

стоимость строительно-монтажных работ **369 142,46** тысяч тенге;
стоимость оборудования, инструмента и инвентаря **18 491,68** тенге;

прочие раеходы **75 400,41** тысяч тенге;

9.Доля местного содержания предусмотрена в проектно-сметной документации 100% и фактически применено 100 % (на объектах, финансируемых за счет государственных инвестиций и средств квазигосударственного сектора);

10. Класс энергоэффективности здания III;

11. Объект построен в соответствии с утвержденным проектом (проектно-сметной документацией) и требованиями государственных нормативных документов в области архитектуры, градостроительства и строительства.

РЕШИЛ:

«Строительство водопровода в селе Кошкарата, Жаулынского района, Жамбылской области»

наименование объекта (комплекса)

принять в эксплуатацию.

Заказчик:
Руководитель КГУ «Отдел ЖКХ, ПТ и АД акимата Жуалынского района Жамбылской области»
Сейтбеков Е.О

фамилия, имя, отчество (при наличии), подпись руководителя М.П.

Технический надзор:
1. аттестованный (-ые) эксперт (-ы) Балмагамбетов А. KZ81VJE00032495 от 20.11.2017 г., KZ54VJE00032496 от 20.11.2017 г., KZ66VJE00035675 от 01.03.2018 г.
(фамилия, имя, отчество (при его наличии) эксперта, специализация, аттестата, подпись, дата
2) аккредитованная организация:
ТОО «ADI SAN» Директор Уваисова А.Т.
(наименование организации) имеющей в своем составе аттестованного (-ых) эксперта (-ов), фамилия, имя, отчество(при его наличии) руководителя, подпись, дата М.П.

Авторский надзор:
1) **разработчик проекта**
ТОО «ЛидерПроектДизайн» главный инженер проекта – Басс Д.А.

(наименование организации, фамилия, имя, отчество (при его наличии), должность) подпись, дата
2) организация:
ТОО «ЛидерПроектДизайн» Директор Джолдасова Г.К.
(наименование организации) имеющей в своем составе аттестованного (-ых) эксперта (-ов), фамилия, имя, отчество (при его наличии) руководителя, подпись, дата

Подрядчик (генеральный подрядчик):
Директор ПК «Агроспецмонтаж»
Буркитов Т.С.

фамилия, имя, отчество (при наличии), подпись руководителя М.П.

Приложение 13
к акту приемки объекта
в эксплуатацию
форма

Технические характеристики объекта
(сети, водоводы, коллекторы и тому подобное)

№ п/п	Наименование	Единицы измерения	Количество, протяженность	Примечание
1	2	3	4	5
	Водопровод			
1	Водоводы (общая протяженность)	м	5557	
	1) из стальных труб	м	-	
	2) из чугунных труб	м	-	
	3) из асбестоцементных труб	м	-	
	4) из железобетонных труб	м	-	
	5)из полиэтиленовых труб	м	5557	
2	Распределительная сеть (общая протяженность)	м	20705	
	1) из стальных труб	м	-	
	2) из чугунных труб	м	-	
	3) из асбестоцементных труб	м	-	
	4) из полиэтиленовых труб	м	20705	
3	Прочие устройства			
	Смотровой колодец	шт	113	
	Задвижка d-150	шт	6	
	Задвижка d-100	шт	36	
	Задвижка d-50	шт	51	
	Вентили d-15	шт	199	
	Кран d-15	шт	-	
	Счетчики (водомеры) холодной воды d-15	шт	195	
	Фильтр для очистки воды	шт	8	
	Гидрант Н-1750	шт	39	
	Водопроводный ввод	шт	-	
	Водоразборная колонка	шт	-	
	Стальной футляр	шт	-	
	Питьевой фонтанчик	шт	-	
	Канализация			
1	Коллекторы (общая протяженность)	м	-	
	1) из керамических труб	м	-	
	2) из чугунных труб	м	-	
	3) из бетонных труб	м	-	
	4) из асбестоцементных труб	м	-	
	5) из железобетонных труб	м	-	
2	Канализационная сеть (общая протяженность)	м	-	

	1) из керамических труб	м	-	
	2) из чугунных труб	м	-	
	3) из бетонных труб	м	-	
	4) из асбестоцементных труб	м	-	
	5) из железобетонных труб	м	-	
3	Прочие устройства			
	Смотровой колодец	шт	-	
	Выпуск	шт	-	

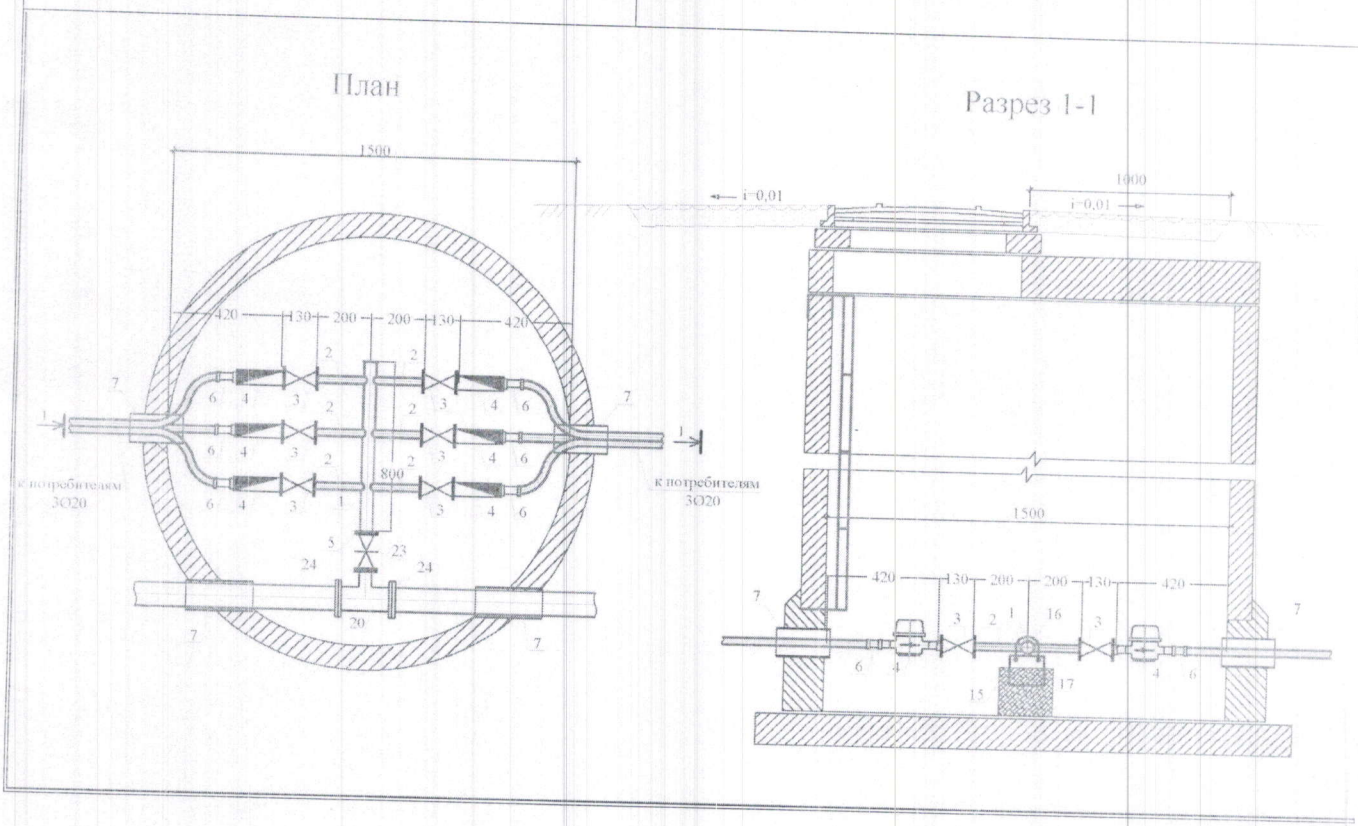

Спецификация

№ п/п	Наименование	Марка	Материал	Диаметр (мм) (размеры)	Количество	Примечание
1	Плита днища	ПН 15	Железобетон	1500	1	
2	Кольцо стеновое	КС15.9, КС15.9б	Железобетон	1500	2	
3	Плита перекрытия	1ПП15-1, 2ПП15-1	Железобетон	1500	1	
4	Люк	Т,Л	Чугунный	600	1	
5	Стремянка	С-2	Метал		1	

Схема привязки колодца к постоянным точкам-ориентирам

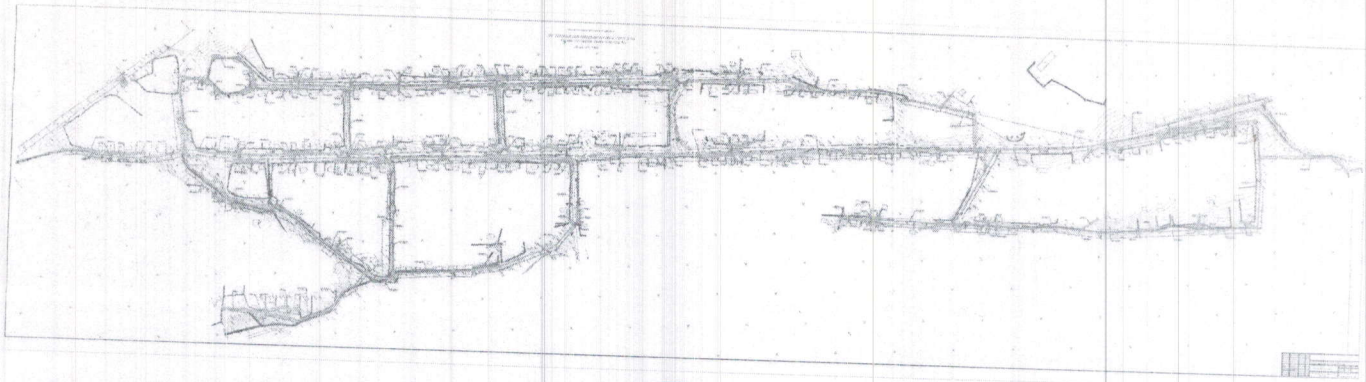

Заказчик, Руководитель КГУ «Отдел ЖКХ, ПТ и АД акимата Жуалынского района Жамбылской области» - Сейтбеков Е.О _____

фамилия, имя, отчество (при наличии), подпись руководителя М.П. (при наличии)

Авторский надзор, Директор ТОО «ЛидерПроектДизайн» - Джолдасовой Г.К. _____

фамилия, имя, отчество (при наличии), подпись эксперта М.П. (при наличии)