Қазахстан Республикасы
"КазЖобаСаулет-Консалтинг" ЖШС
(Лиц №16018343 от 29 қараша 2016ж.)

Республикасы Казахстан
ТОО "КазЖобаСаулет-Консалтинг"
(Лиц №16018343 от 29 ноября 2016г.)

Заказ: 33-2023

РАБОЧИЙ ПРОЕКТ

Архитектурно-строительная часть

Альбом 2

г. Шымкент 2023

Қазахстан Республикасы
"КазЖобаСаулет-Консалтинг" ЖШС
(Лиц №16018343 от 29 қараша 2016ж.)

Республикасы Казахстан
ТОО "КазЖобаСаулет-Консалтинг"
(Лиц №16018343 от 29 ноября 2016г.)

Заказ: 33-2023
Заказчик: Коммунальное государственное казенное предприятие
«Ясли-сад №48 «Родничок» отдела образования города Атырау
Управления образования Атырауской области»

РАБОЧИЙ ПРОЕКТ

"Капитальный ремонт здания (восстановление ресурса здания с заменой (при необходимости) конструктивных элементов и систем инженерного оборудования; улучшения эксплуатационных показателей: крыши, стен, электрического хозяйства; ремонт и восстановление забора, пешеходных и прогулочных дорожек) детского сада Коммунальное государственное казенное предприятие «Ясли-сад №48 «Родничок», Атырауская область, г. Атырау ул. Б.Момышулы, 5 (1)"

Архитектурно-строительная часть
Альбом 2

Директор
ТОО "КазЖобаСаулет-Консалтинг" Зулеев Б.А.

Главный архитектор проекта
ТОО "КазЖобаСаулет-Консалтинг" Тиметов У.М.

г. Шымкент 2023

Ведомость чертежей основного комплекта АС

(начало)

Лист	Наименование	Примечание
1	Ведомость рабочих чертежей основного комплекта	
2	Общие данные (начало)	
3	Общие данные (продолжение)	
4	Фасад 1 – 12. (Обмерочный работа)	
5	Фасад 12 – 1. (Обмерочный работа)	
6	Фасад А–Ж. Фасад Ж–А (Обмерочный работа)	
7	План на отм. –2.100. (Обмерочный работа)	
8	План на отм. 0.000 (Обмерочный работа)	
9	Экспликация помещений (Обмерочный работа)	
10	План на отм. +3.300. (Обмерочный работа)	
11	Экспликация помещений (Обмерочный работа)	
12	Разрез 1–1. Разрез 2–2. (Обмерочный работа)	
13	Фасад 1 – 12. (Демонтажные работы)	
14	Фасад 12 – 1. (Демонтажные работы)	
15	Фасад А–Ж. Фасад Ж–А (Демонтажные работы)	
16	План на отм. –2.100. (Демонтажные работы)	
17	План на отм. 0.000 (Демонтажные работы)	
18	Экспликация помещений (Демонтажные работы)	
19	План на отм. +3.300. (Демонтажные работы)	
20	Экспликация помещений (Демонтажные работы)	
21	Разрез 1–1. Разрез 2–2. (Демонтажные работы)	
22	Ведомость демонтажных работ. (Демонтажные работы)	
23	Ведомость демонтажа оконных и дверных заполнений. (Демонтажные работы)	
24	Экспликация полов (демонтажные работы)	
25	Фасад 1 – 12 (Демонтажные работы)	
26	Фасад 12 – 1. (Демонтажные работы)	
27	Фасад А–Ж. Фасад Ж–А (Демонтажные работы)	
27а	Узел "1". Привязка и конструкция наружных стен. Деталь устройства теплоизоляции.	
28	План на отм. –2.100. (Монтажные работы)	
29	План на отм. 0.000. (Монтажные работы)	
30	Экспликация помещений (Монтажные работы)	
31	План на отм. +3.300. (Монтажные работы)	
31/1	Экспликация помещений (Монтажные работы)	

Ведомость чертежей основного комплекта АС

Лист	Наименование	Примечание
32	План тех. этажа (Монтажные работы)	
33	Разрез 1–1. Разрез 2–2. (Монтажные работы)	
34	Ведомость отделки помещений. (Ремонтные работы).	
35	Экспликация полов. (Монтажные работы)	
36	Спецификация элементов заполнения проемов. (Монтажные работы)	
37	Установка экранов в санузлах. Экран ИЭС–1.	
38	Ограждение лестницы Л–1 Сеч. 1–1. Ограждение ОГ–1.	
39	Спецификация элементов ограждении лестницы Л–1.	
40	Козырек К–1. Сеч. 1–1. Узлы 1,2,3,4. Металлическое изделие МИ–1.	
41	Схема усиления стен . (Монтажные работы)	
42	Устройства обратной засыпки	
43	Свободный	
44	План кровли. (Монтажные работы)	
45	Ограждение кровли ОГ–1. Лестница Л–1. Ходовой мостик.	
46	Схема крепления водосточной трубы	
47 48	Пожарной металлическая лестницы Пмл–1. План расположения стоек, стропил, раскосов и подкосов. (Монтажные работы)	
49 50	Разрез 1–1. 2–2, 3–3, 4–4, 5–5, 6–6. Спецификация элементов кровли	
51 52	Слуховое окно СО–1 Блок слухового окна ОБС–1.	
53 54	Схема расположения Стойки Ст–1. План кровли навеса Нв–1. Спецификация материалов Крыльцо Кр–1	
55 56	Крыльцо Кр–2 Схема расположения Стойки Ст–1. План кровли навеса Нв–2. Спецификация материалов	
57 58	Крыльцо Кр–3 Эвакуационная лестница	
59 60	Монолитный фундамент ФМ–1 Монолитный фундамент ФМ–2	
61	Сетка С–1, С–2. Каркас Кр–1, Кр–2.	
62 63	План отверстии на отм –0,100 (Монтажные работы) План отверстии на отм +3,220 (Монтажные работы)	
64 65	План отверстии на отм +6,520 (Монтажные работы) План отверстии на отм +7,620 (Монтажные работы)	

Согласовано

Инж ВК	Панаги Р.	
Инж ЭОМ	Гисматулин	
Инж ОВ	Мишпатова	
Инж ГП		
	Богенбаев Д.	

Взам. инв. N

Подп. и дата

Инв. N подл.

Изм.	Кол.уч.	Лист	N док.	Подп.	Дата
ГАП		Тимотов У.М.			10.21г
Проверил		Зулеев С.С.			10.21г
Разработал		Койгелдиев Р			10.21г
Н. Контр.		Ахаев А.			10.21г

33–2023– АС

«Капитальный ремонт здания (восстановление ресурса здания с заменой (при необходимости) конструктивных элементов и систем инженерного оборудования; улучшения эксплуатационных показателей: крыши, стен, электрического хозяйства; ремонт и восстановление забора, пешеходных и прогулочных дорожек) детского сада Коммунальное государственное казенное предприятие «Ясли-сад №48 «Родничок», Атырауская область, г. Атырау ул. Б.Момышулы, 5 (1)»

Стадия	Лист	Листов
РП	1	

Ведомость чертежей основного комплекта

ТОО «КазЖобаСаулет–Консалтинг» г. Шымкент–2021г.

Копировал

Формат А3

Ведомость ссылочных и прилагаемых документов

	Наименование	Примечание
	Ссылочные документы:	
СН РК 3.02-11-2011	Общеобразовательные учреждения	
СН РК 3.02-07-2014	Общественные здания и сооружения	
СНиП РК 5.02.02-2010	Каменные и армокаменные конструкции	
СН РК 2.02-01-2014	Пожарная безопасность зданий и сооружений	
СН РК 2.01-01-2013	Защита строительных конструкций от коррозии.	
СН РК 3.02-37-2013	Крыши и кровли	
СНиП РК 5.03-34-2005 СНиП 2.03.01-84*	Бетонные и железобетонные конструкции	
СН РК 5.03-07-2013	Несущие и ограждающие конструкции	
СНиП РК 5.04-18-2002	Металлические конструкции. Правила производства и приемки работ.	
СН РК 1.03-05-2011	Охрана труда и техника безопасности в строительстве	
СНиП РК 2.04-01-2010	Охрана труда и техника	
СП РК 2.04-01-2017	Строительная климатология	
Серия 2.244-1 вып.6	Детали полов общественных зданий.	
СН РК 2.02-01-2014	Пожарная безопасность зданий и сооружений	
СП РК 2.02-101-2014	Пожарная безопасность зданий и сооружений	
СП РК 3.06-101-2012	Проектирование зданий и сооружений с учетом доступности для маломобильных групп населения. Общие положения	
ГОСТ 6629-88	Двери деревянные внутренние для жилых и об-	
	щественных зданий	
ГОСТ 30674-99	Окна из ПВХ с двойным остеклением	
	для жилых и общественных зданий	

Согласовано: Инж ГП Богенбаев Д.; Инж ВК Панагш Р.; Инж ЭОМ Гисматулин; Инж ОВ Мушапатова

Взам. инв. N | Подп. и дата | Инв. N подл.

Рабочий проект разработан в соответствии с действующими на территории Республики Казахстан нормами и правилами и предусматривает мероприятия обеспечивающие взрыво-пожаро-безопасность, исключающие вредные воздействия на окружающую среду и воздушный бассейн, а так же предупреждающие чрезвычайные ситуации природного и техногенного характера

Главный архитектор проекта:_____Тиметов У.М.

1. Общая часть

Рабочий проект «Капитальный ремонт здания (восстановление ресурса здания с заменой (при необходимости) конструктивных элементов и систем инженерного оборудования; улучшения эксплуатационных показателей: крыши, стен, электрического хозяйства; ремонт и восстановление забора, пешеходных и прогулочных дорожек) детского сада Коммунальное государственное казенное предприятие «Ясли-сад №48 «Родничок», Атырауская область, г. Атырау ул. Б.Момышулы, 5 (1)» разработан на основании:

- задание на проектирование, утвержденное руководителя КГКП «Ясли-сад №48 «Родничок» отдела образования города Атырау Управления образования Атырауской области» от 28.08.2023 год;
- дефектный акт, утвержденное руководителя КГКП «Ясли-сад №48 «Родничок» отдела образования города Атырау Управления образования Атырауской области» от 28.08.2023 год;
- техническое заключение по обследованию несущих конструкций от 03.08.2022 года, выполнено ТОО "ТехнадзорГрупп";
- техническое заключение по обследованию несущих конструкций №ТО-16-2024 от 01 октября 2024 года, выполнено ТОО "Smart Elite Project";
- технический паспорт от 29.03.2012 года;

Заказчик - КГКП «Ясли-сад №48 «Родничок» отдела образования города Атырау Управления образования Атырауской области»;

Генпроектировщик (разработчик): Товарищество с ограниченной ответственностью "КазЖобаСаулет-Консалтинг"

Источник финансирования - государственные инвестиции.

Вид строительства - капитальный ремонт.

2. Климатические условия площадки расположения объекта

Климатическая характеристика района приводится по данным СН РК 2.04 - 21 - 2004, СП РК 2.04-01-2017.

Район по весу снегового покрова - I район
Расчетная снеговая нагрузка - 80 кгс/м2
Район по скоростному напору ветра - IV район
Нормативный скоростной напор ветра - 77 кгс/м2
Среднегодовая скорость ветра 35м/с.
Расчетный вес снегового покрова - 2,40 кПа. согласно СП РК 2.04-01-2017.
Расчетная температура наиболее холодной пятидневки - минус 24,9°С
Нормативная глубина промерзания грунта - 1,22 м.
Сейсмичность (СП РК 2.03-30-2017) - не более 6 баллов.

3. Основные характеристики зданий, предусмотренных для проведения капитального ремонта

Проектом по реконструкции галереи предусмотрены следующие характеристики:

- класс зданий по капитальности - II;
- класс здания - II
- класс здания по функциональной пожарной опасности - Ф 1.1.
- степень долговечности - II
- степень огнестойкости - II.
- класс пожарной опасности строительных конструкций - С1.
- категория здания по взрывопожарной опасности - Д.
- уровень ответственности - II (нормальный уровень ответственности), технически не сложный согласно РДС РК 1.02-04-2013, коэффициент надежности Yn=0,95 согласно раздела 5 ГОСТ 27751-88 с изменениями, утверждёнными постановлением N 18-54 от 21.12.93 г. Государственного Комитета РК по вопросам архитектуры и строительства.

При производстве всех видов работ руководствоваться СН РК 1.03-05-2011 "Охрана труда и техника безопасности в строительстве".

- За условную отметку 0.000 принят уровень чистого пола здания, что соответствует абсолютной отметке по генплану -21,15.

4. Обследование существующих зданий.

Обследование выполнено в соответствии с указаниями :

- СН РК 1.03-16-2013) "Инструкция по разработке проектов производства работ по капитальному ремонту жилых зданий."
- СП РК 1.04-102-2012 "Правила оценки физического износа зданий и сооружений."
- СН РК 5.03-07-2013 "Несущие и ограждающие конструкции";
- СП РК 1.04-101-2012 " Обследование и оценка технического состояния зданий и сооружений".
- СН РК 1.04-26-2011* "Реконструкция капитальный и текущий ремонт жилых и общественных зданий".

5. Обследование технического состояния зданий

Здание детского садика , представляет собой из несколько блоков двухэтажное здание с подвальным помещением. Размер здания в плане составляет 26,0х80,2м. высотой помещений-3,0м , высота подвала 1,8. Здание садика эксплуатируется.

При обследовании зданий было выяснено следующее:

Год строительства здания - 1985г.

В настоящее время здание находится в эксплуатации.

Требуется ремонт здания. Инженерные коммуникации, внутренняя и наружная отделка здания не подвергались капитальному ремонту в течении всего срока эксплуатации.

Основные конструкции и конструктивные элементы обследуемых зданий:

Здание представлено в сборном железобетонном каркасе элементами которого являются фундаменты, колонны, ригели, плиты перекрытия, покрытия и самонесущие стеновые панели. Планировочное решение основано на четкой функциональной взаимосвязи размещений помещений и обеспечению безопасности пребывания в них людей.

Конструктивное решение здания:

Фундаменты под стенами - сборные бетонные блоки ФБС

Наружные и внутренние стены - выше отметки 0.000 из керамзитобетонных блоков и силикатного кирпича, толщина наружных стен кирпияа 510мм, кирпич 700мм, внутренних 380мм.

Перегородки - из кирпича толщиной 120мм и 250мм.

Лестницы - железобетонные, двухмаршевые с площадкой.

Перекрытие - сборные ж/бетонные многопустотные, деревянные балки (актового зала и летницы)

Перемычки в оконных и дверных проемах - с/б железобетонные.

Крыша и кровля - деревянная, двухскатная из металлочерепицы.

Полы - дощатые, линолеум, цементные с мраморной крошкой.

Оконные заполнения - пластиковые.

Двери наружные - деревянные.

Двери внутренние - глухие.

Внутренняя отделка - штукатурка, известковая побелка, керамическая плитка, масляная окраска.

Объемно-планировачные показатели.

N п/п	Наименование	Ед. изм.	Количество
1	Этажность	эт	2
2	Общая площадь	$м^2$	2338.12
3	Площадь застройки	$м^2$	1446.48
4	Полезная площадь	$м^2$	2178.24
5	Расчетная площадь	$м^2$	1846.84
6	Строительный объем	$м^3$	11662,0
7	Вместимость	мест	280

Изм.	Кол.уч.	Лист	N док.	Подп.	Дата
ГАП		Тиметов У.М.			10.21г
Проверил		Зулеев С.С.			10.21г
Разработал		Койгелдиев Р.			10.21г
Н. Контр.		Акаев А.			10.21г

33-2023- АС

«Капитальный ремонт здания (восстановление ресурса здания с заменой (при необходимости) конструктивных элементов и систем инженерного оборудования; улучшения эксплуатационных показателей: крыши, стен, электрического хозяйства; ремонт и восстановление забора, пешеходных и прогулочных дорожек) детского сада Коммунальное государственное казенное предприятие «Ясли-сад №48 «Родничок», Атырауская область, г. Атырау ул. Б.Момышулы, 5 (1)»

Стадия	Лист	Листов
РП	2	

Общие данные (начало)

ТОО «КазЖобаСаулет-Консалтинг» г. Шымкент-2021г.

В процессе обследования технического состояния выявлены следующие дефекты:

1) в наружной отделке стен наблюдается следы протечек, ржавые пятна, массовое отслоение штукатурного слоя, вздутие известковой побелки, выпадение участков штукатурки, обнаружены следы множественных ремонтных работ, находится в неудовлетворительном состоянии;

2) в штукатурке цоколя наблюдаются следы протечек, ржавые пятна, массовое отслоение штукатурного слоя, выпадение участков штукатурки, находится в неудовлетворительном состоянии;

3) окна из ПВХ и деревянные оконные блоки местами разрушились, древесина расслаивается, переплеты расшатаны, створки не открываются, все сопряжения нарушены находится в неудовлетворительном состоянии ;

4) подоконные сливы нуждаются в замене находится в неудовлетворительном состоянии;

5) деревянные дверные блоки местами разрушились, древесина расслаивается, полное расшатывание дверных полотен и коробок, массовое поражение гнилью и жучком, металлические двери самодельные, массовая коррозия дверных коробов и полотен, находятся в неудовлетворительном состоянии;

6) отмостка вокруг здания разрушено, местами отсутствует, находится в неудовлетворительном состоянии;

7) в крышах деревянные конструкции находятся в удовлетворительном состоянии, прогибы стропильных ног, поражение гнилью и жучком все древесины деталей крыши, находится в неудовлетворительном состоянии;

В целом, несущие конструкции зданий находятся в удовлетворительном состоянии и пригодны для капитального ремонта без дополнительных мероприятий по усилению.

6. Выводы. При капитальном ремонте предусмотреть следующие мероприятия:

- замена из ПВХ оконных блоков на оконные блоки из поливинилхлорида и на алюминиевые с устройством подоконников из ПВХ и с открывающейся створкой и форточкой, с москитными сетками;
- устройство оконных сливов из оцинкованной стали;
- отштукатурить наружных и внутренних заменяемых оконных откосов;
- отштукатурить наружных и внутренних заменяемых дверных откосов;
- замена наружных деревянных дверных блоков на металлические - по ГОСТ 31173-2016 утепленные;
-замена внутренних деревянных дверных блоков на деревянные по ГОСТ 6629-88
- наружная отделку выполнить из декоративной штукатурки "Аспол", с покраской поливинилацетатными красками с добавлением колера, с утеплителем минплитой ППЖ-160, толщиной 100мм.
- цоколь из сплитерной плитки на клею;
- замена отмостки на бетон кл.С8/10;
- полна замена существующую кровлю по деревянным конструкциям на кровлю по деревянным конструкциям из металлочерепицы типа «Монтеррей» - 100%;
- полная замена утеплителя покрытий на утеплитель ISOVER OL-P плотность 75-90кг/м3, толщиной 180 мм.
- устройство стяжка покрытий из цементно-песчаного р-ра на стяжку из цементно-песчаного р-ра М100 толщиной 20 мм, 2 слой пергамина по ГОСТ 2697-83*, толщиной 2 мм.
- устройство слухового окна, ограждение, водосточной трубы;
- устройства навеса и козырька над входами.
- устройство покрытие крыльца из керамические плитки с шероховатой поверхностью толщ. 10мм;
- уселение трещин наружной стены;
-подмазка швов фундаментных блоков, создание гидроизоляции основания внутренней части.

8. Защита строительных конструкций от коррозии

Антикоррозионная защита строительных конструкций от коррозии выполняется в соответствии с требованиями СН РК 2.01-01-2013 «Защита строительных конструкций от коррозии».

Нарушенное в процессе электросварочных работ лакокрасочное покрытие должно быть зачищено согласно ГОСТ 9.402-2004 «Подготовка металлических поверхностей перед окрашиванием» и восстановлено. Качество лакокрасочного покрытия несущих металлических конструкций должно соответствовать VII классу по ГОСТ 9.032-74 «Покрытия лакокрасочные.

Все деревянные конструкции обработать антисептиками в соответствии с указаниями СН РК 2.01-01-2013.

9. Противопожарные мероприятия

Противопожарные мероприятия предусмотрены в соответствии с требованиями СН РК 2.02-01-2014 «Пожарная безопасность зданий и сооружений».

Несущие и ограждающие конструкции здания обеспечивают необходимую степень огнестойкости.

Все двери на путях эвакуации открываются по ходу эвакуации, ширина дверей более 0.9 м и высота не менее 2.0м.

Отделочные материалы, применяемые в проекте, должны иметь сертификат качества, согласованный с Госпожинспекцией и санэпидстанцией.

Все деревянные конструкции обработать онгезащитными составами в соответствии с указаниями СП РК 2.01-101-2013.

К зданию предусмотрена возможность подъезда пожарного транспорта.

11. Охрана окружающей среды

В процессе проведения реконструкции возможно образование следующих видов отходов:

- производственные отходы - строительный мусор.

Твердые бытовые отходы будут образовываться в процессе работы строителей. Объем образования данного вида отходов не нормируется и будет установлен по факту.

Накопление отходов предусмотрено в контейнерах в оборудованном месте сбора коммунальных отходов. Вывоз коммунальных отходов после окончания строительства будет вывезен подрядной строительной организацией на свалку.

Твердые бытовые отходы являются нетоксичными, не пожароопасными, твердыми, не растворимыми в воде.

Объем образования строительного мусора от строительно-монтажных работ будет определен по факту образования.

Временное хранение отходов будет производиться на месте указанном заказчиком. По окончании строительных работ строительный мусор в полном объеме будет вывезен на свалку.

Выбросы загрязняющих веществ в атмосферу при производстве строительных работ от указанных источников незначительны и носят кратковременный характер.

12. Указания по производству работ в зимних условиях

Производство работ по возведению здания должно выполняться в полном соответствии с проектом, учитывающим конкретные условия строительства, как в летний, так и в зимний периоды года. При производстве работ следует руководствоваться требованиями соответствующих разделов.

Все работы по возведению железобетонных конструкций, по сварке металлических конструкции, по сварке монтажных соединений строительных конструкций, соединений арматуры и закладных деталей выполнить в соответствии со СП РК 5.03-107-2013 «Несущие и ограждающие конструкции» и других действующих нормативных и инструктивных документов.

Акты освидетельствования скрытых работ

При производстве строительных работ, согласно СН РК 1.03-00-2011 " Строительное производство. Организация строительства предприятий, зданий и сооружений" должны быть составлены акты освидетельствования следующих видов скрытых работ:

-на устройство основания под полы;
-на прокладку всех инженерных сетей, попадающих в пол;
-на соответствие данному проекту уложенной в опалубку арматуры и закладных элементов монолитных конструкций (перемычек, опорных подушек и т. п.)
-на устройство антикоррозийной защиты деревянных и открытых металлических элементов
-ведение кирпичной кладки;

Запрещается выполнение последующих работ при отсутствии актов на предшествующие виды скрытых работ.

Согласовано

Инж ВК	Панаги Р.
Инж ЭОМ	Гисматулин
Инж ОВ	Мишпатова
Богенбаев Д.	

Взам. инв. N | Подп. и дата | Инв. N подл.

Изм.	Кол.уч.	Лист	N док.	Подп.	Дата
ГАП		Тиметов У.М.			10.21г
Проверил		Зулеев С.С.			10.21г
Разработал		Койгелдиев Р			10.21г
Н. Контр.		Ахаев А.			10.21г

33-2023- АС

«Капитальный ремонт здания (восстановление ресурса здания с заменой (при необходимости) конструктивных элементов и систем инженерного оборудования; улучшения эксплуатационных показателей: крыши, стен, электрического хозяйства; ремонт и восстановление забора, пешеходных и прогулочных дорожек) детского сада Коммунальное государственное казенное предприятие «Ясли-сад №48 «Родничок», Атырауская область, г. Атырау ул. Б.Момышулы, 5 (1)»

Стадия	Лист	Листов
РП	3	

Общие данные (продолжение)

ТОО «КазЖобаСаулет-Консалтинг» г. Шымкент-2021г.

Копировал Формат А3

Фасад 1 – 12

(до ремонта)

1. Все оси и отметки приняты условно.
2. Данный лист см. совместно с л. АС-4,5,6

Изм.	Кол.уч.	Лист	Nдок.	Подп.	Дата
ГАП		Тиметов У.М.			10.21г
Проверил		Зулеев С.С.			10.21г
Разработал		Кайгелдиев Р			10.21г
Н. Контр.		Акаев А.			10.21г

33-2023- АС

«Капитальный ремонт здания (восстановление ресурса здания с заменой (при необходимости) конструктивных элементов и систем инженерного оборудования, улучшения эксплуатационных показателей: крыши, стен, электрического хозяйства; ремонт и восстановление забора, пешеходных и проезжих дорожек) детского сада коммунальное государственное казенное предприятие «Ясли-сад №48 «Родничок», Атырауская область, г. Атырау ул. Б.Момышулы, 5 (13)»

Стадия	Лист	Листов
РП	4	

Фасад 1 – 12
(до ремонта)

ТОО «КазЖобаСаулет-Консалтинг»
г. Шымкент-2023г.

Согласовано

Инж ГП Боленбаев Д.

Согласовано

Инж ВК Панаги Р.

Инж ЭОМ Гиматдинн

Инж ОВ Мишаталова

Взам. инв. №

Подп. и дата

Инв. № подл.

Формат

Фасад 12 – 1

(до ремонта)

1. Все оси и отметки приняты условно.
2. Данный лист см. совместно с л. АС-4,5,6

Изм.	Кол.уч.	Лист	N док.	Подп.	Дата
ГАП		Тиметов У.М.			10.21г
Проверил		Зулеев С.С.			10.21г
Разработал		Кайгелдиев Р			10.21г
Н. Контр.		Алаев А.			10.21г

33-2023- АС

«Капитальный ремонт здания (восстановление ресурса здания с заменой (при необходимости) конструктивных элементов и систем инженерного оборудования; улучшения эксплуатационных показателей: кровли, стен, электрического хозяйства; ремонт и восстановление забора, пешеходных и прогулочных дорожек) детского сада Коммунальное государственное казенное предприятие «Ясли-сад №48 «Родничок», Атырауская область, г. Атырау ул. Б.Мамышулы, 5 (1)»

Стадия	Лист	Листов
РП	5	

Фасад 12 – 1.
(до ремонта)

ТОО «КазЖобаСаулет-Консалтинг»
г. Шымкент-2023г.

Согласовано

Инж ГП | Богенбаев Д.

Согласовано

Инж ВК | Пажаев Р.
Инж ЭОМ | Гусмадзян
Инж ОВ | Мишпатова

Взам инв №

Подп и дата

Инв № подл.

Формат

Фасад А – Ж

(до ремонта)

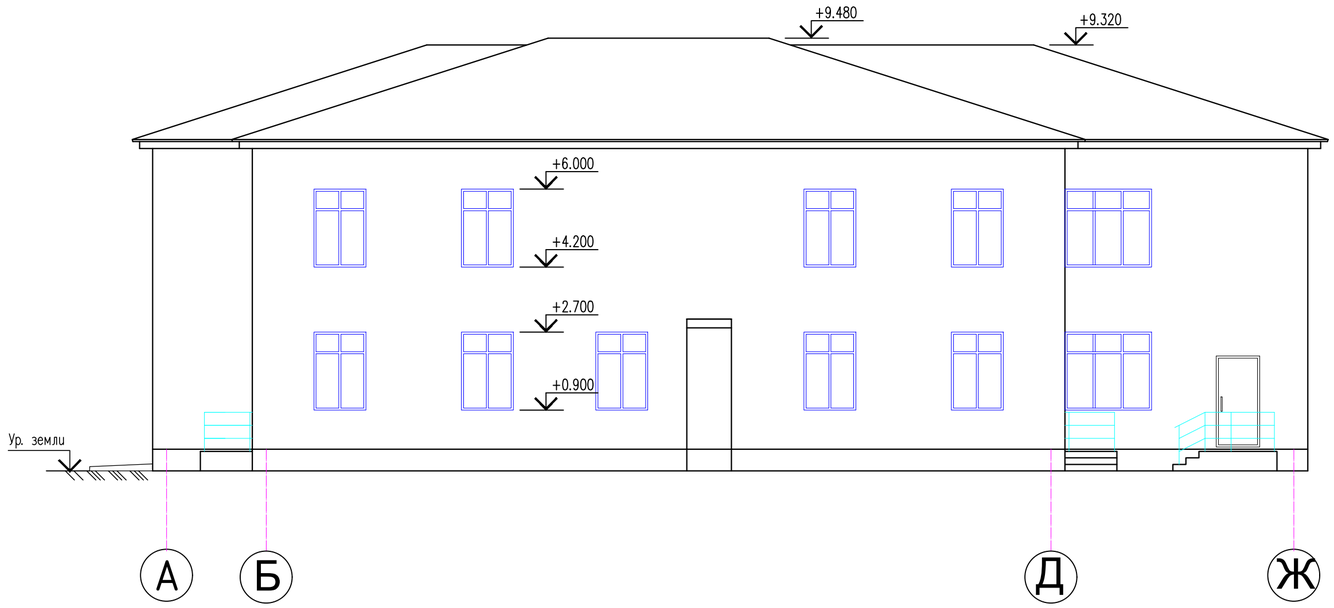

Фасад Ж – А

(до ремонта)

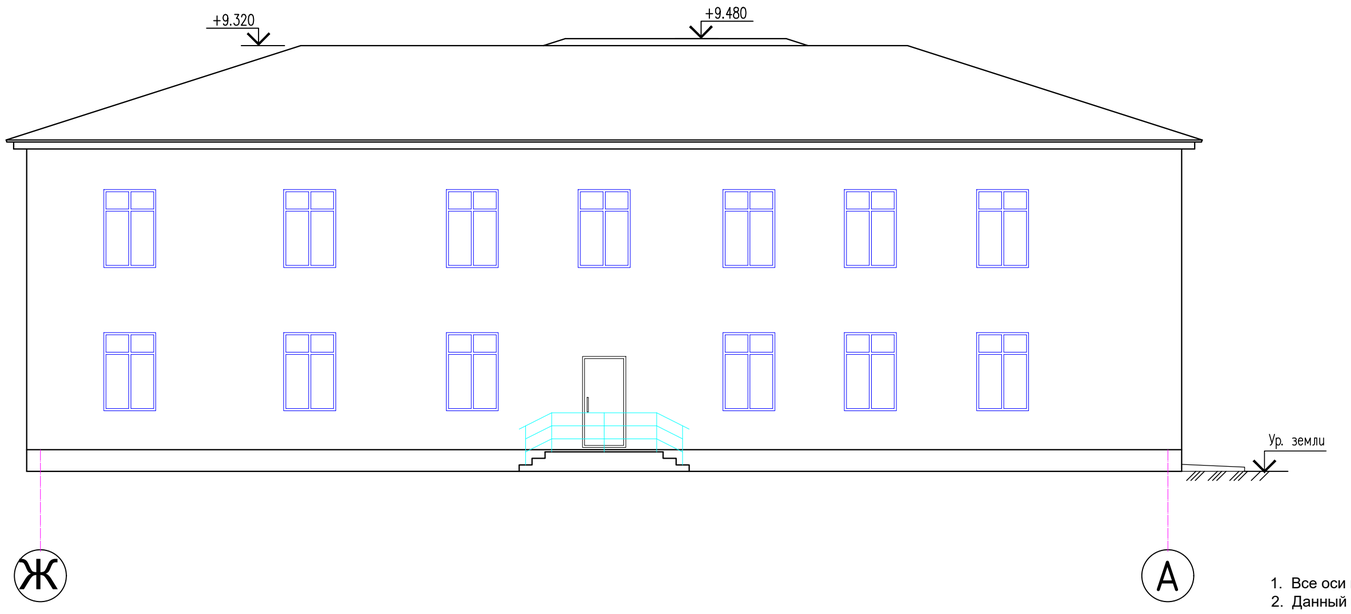

1. Все оси и отметки приняты условно.
2. Данный лист см. совместно с л. АС-4,5,6

Согласовано: Инж ГП Богенбаев Д.; Инж ВК Панаги Р.; Инж ЭОМ Гисматулин; Инж ОВ Мишпатова

Взам. инв. N | Подп. и дата | Инв. N подл.

Изм.	Кол.уч.	Лист	N док.	Подп.	Дата
ГАП		Тиметов У.М.			10.21г
Проверил		Зулеев С.С.			10.21г
Разработал		Койгелдиев Р			10.21г
Н. Контр.		Ахаев А.			10.21г

33-2023- АС

«Капитальный ремонт здания (восстановление ресурса здания с заменой (при необходимости) конструктивных элементов и систем инженерного оборудования; улучшения эксплуатационных показателей: крыши, стен, электрического хозяйства; ремонт и восстановление забора, пешеходных и прогулочных дорожек) детского сада Коммунальное государственное казенное предприятие «Ясли-сад №48 «Родничок», Атырауская область, г. Атырау ул. Б.Момышулы, 5 (1)»

Стадия	Лист	Листов
РП	6	

Фасад А-Ж Фасад Ж-А (до ремонта)

ТОО «КазЖобаСаулет-Консалтинг» г. Шымкент-2023г.

Копировал | Формат А2

План подвала

(Обмерочный работа)

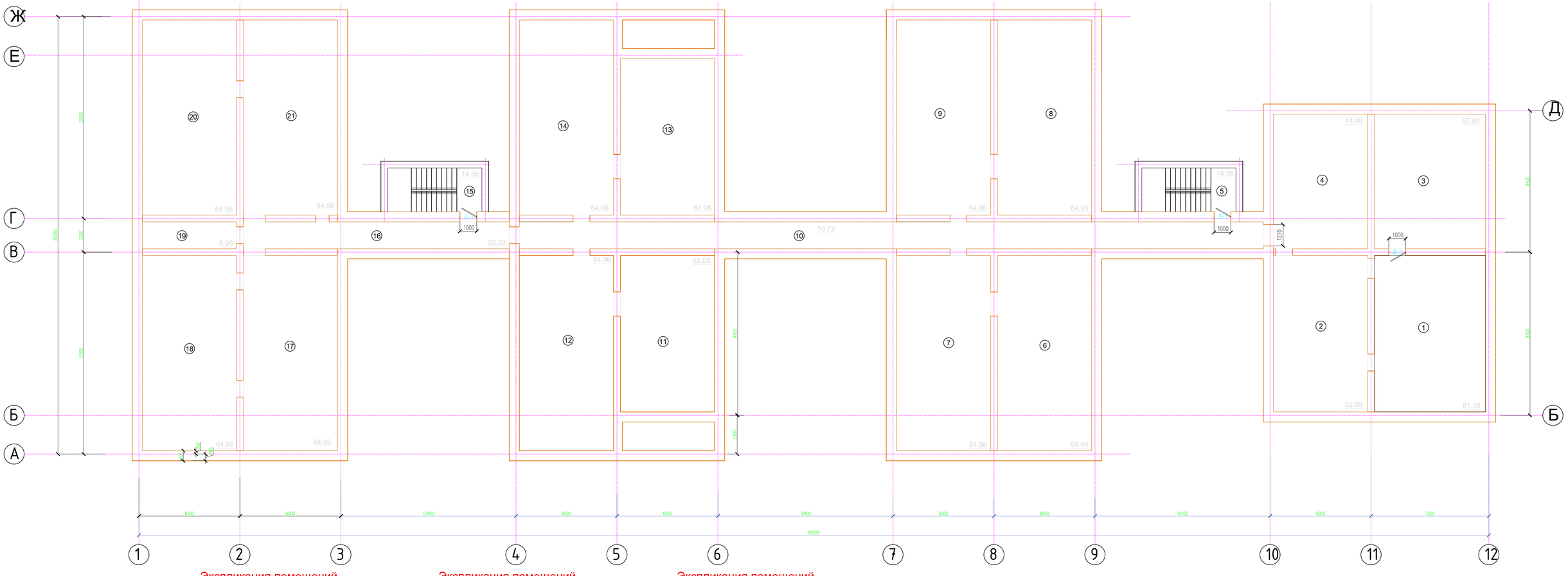

Экспликация помещений

Номер по проекту	Наименование	Площадь м2	Примеч.
1	Техподполье	61.38	
2	Техподполье	52.08	
3	Техподполье	52.80	
4	Техподполье	44.80	
5	Лестничная клетка	14.56	
6	Техподполье	64.96	
7	Техподполье	64.96	

Экспликация помещений

Номер по проекту	Наименование	Площадь м2	Примеч.
8	Техподполье	64.96	
9	Техподполье	64.96	
10	Коридор	70.72	
11	Техподполье	52.08	
12	Техподполье	64.96	
13	Техподполье	52.08	
14	Техподполье	64.96	

Экспликация помещений

Номер по проекту	Наименование	Площадь м2	Примеч.
15	Лестничная клетка	14.56	
16	Коридор	25.28	
17	Техподполье	64.96	
18	Техподполье	64.96	
19	Техподполье	8.96	
20	Техподполье	64.96	
21	Техподполье	64.96	

1. Все оси и отметки приняты условно.
2. Данный лист см. совместно с л. АС-7,8,9,10,11,12.

Изм.	Кол.уч.	Лист	№док.	Подп.	Дата
ГАП		Тимеков У.М.			10.21г.
Проверил		Зуевев С.С.			10.21г.
Разработал		Кобзевцев Р.			10.21г.
Н. Контр.		Акаев А.			10.21г.

33-2023- АС

«Капитальный ремонт здания (восстановление ресурса здания с заменой (при необходимости) конструктивных элементов и систем инженерного оборудования, улучшение эксплуатационных показателей: крыши, стен, электрического хозяйства, ремонт и восстановление забора, пешеходных и проезжих дорожек) детского сада» коммунальное государственное казенное предприятие «Ясли-сад №48 «Родничок», Атырауская область, г. Атырау ул. Б.Момышулы, 5.11а »

Стадия	Лист	Листов
РП	7	

План подвала на отм. -2,100. (Обмерочный работа)

ТОО «КазЖобаСауалт-Консалтинг» г. Шымкент-2023г.

Согласовано

Согласовано

Инв.№ подл. | Подп. и дата | Взам. инв.№

Формат

План первого этажа на отм. 0.000

(Обмерочный работа)

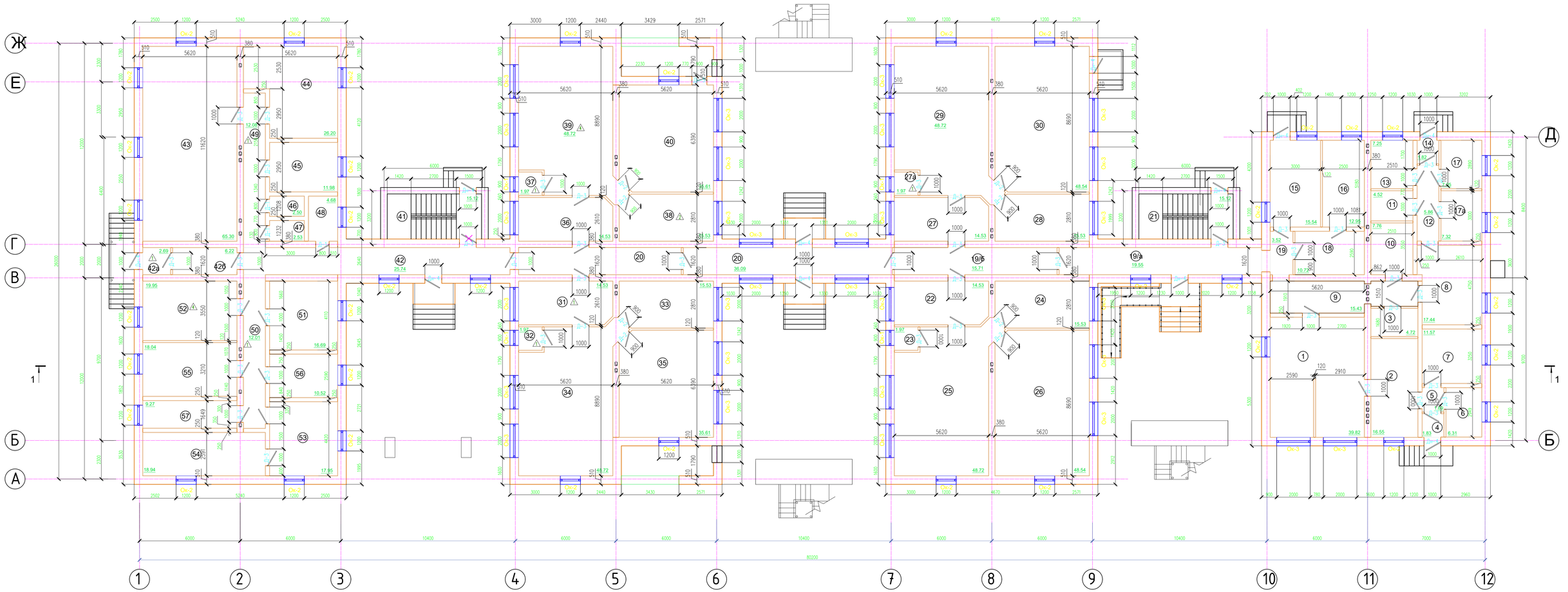

1. Все оси и отметки приняты условно.
2. Данный лист см. совместно с л. АС-7,8,9,10,11,12.

Изм.	Кол.уч.	Лист	N док.	Подп.	Дата
ГАП		Тиметов У.М.			10.21г
Проверил		Зулеев С.С.			10.21г
Разработал		Кайгелдиев Р			10.21г
Н. Контр.		Алаев А.			10.21г

33-2023- АС

«Капитальный ремонт здания (восстановление ресурса здания с заменой (при необходимости) конструктивных элементов и систем инженерного оборудования; улучшения эксплуатационных показателей: крыши, стен, электрического хозяйства; ремонт и восстановление забора, пешеходных и проезжих дорожек) детского сада (коммунальное государственное казенное предприятие «Ясли-сад №48 «Родничок», Атырауская область, г. Атырау ул Б.Момышулы, 5 (1)»

Стадия	Лист	Листов
РП	8	

План первого этажа на отм. 0.000 (Обмерочный работа)

ТОО «КазЖобаСаулет-Консалтинг» г. Шымкент-2023г.

Согласовано

Инж ВК	Панаги Р.	
Инж ЭОМ	Гусмалдин	
Инж ОВ	Мишпатова	
Инж ТП	Бозенбаев Д.	
Инж ПС	Согласовано	

Взам инв. №

Подп. и дата

Инв. № подл.

Формат

Экспликация помещений

Номер по проекту	Наименование	Площадь м2	Примеч.
1	Кухня	39.82	
2	Комната посудомоечная	16.55	
3	Электрощитовая	4.72	
4	Тамбур	1.83	
5	Коридор	1.89	
6	Склад хлеба	6.31	
7	Склад мяса	11.57	
8	Комната медика	17.44	
9	Коридор	15.43	
10	Санузел	7.76	
11	Санузел	4.52	
12	Коридор	5.86	
13	Процедурный	7.25	
14	Тамбур	1.82	
15	Прачечная	15.54	
16	Комната гладильная	12.95	
17	Комната хранение лекарства	7.05	
17а	Кабинет	7.32	
18	Комната чистая белье	10.72	
19	Шлюз	3.52	
19/а	Коридор	19.55	
19/б	Коридор	19.55	
20	Коридор	36.09	
21	Лестничная клетка	15.12	
22	Раздевальная	14.53	
23	Буфетная	1.97	

Экспликация помещений

Номер по проекту	Наименование	Площадь м2	Примеч.
24	Санузел	15.53	
25	Комната игровая	48.72	
26	Спальная	48.54	
27	Раздевальная	14.53	
27а	Буфетная	1.97	
28	Санузел	15.53	
29	Комната игровая	48.72	
30	Спальная	48.54	
31	Раздевальная	14.53	
32	Буфетная	1.97	
33	Санузел	15.53	
34	Комната игровая	48.72	
35	Спальная	35.61	
36	Раздевальная	14.53	
37	Буфетная	1.97	
38	Санузел	15.53	
39	Комната игровая	48.72	
40	Спальная	35.61	
41	Лестничная клетка	15.12	
42	Тамбур	2.00	
42а	Тамбур	2.69	
42б	Коридор	6.22	

Экспликация помещений

Номер по проекту	Наименование	Площадь м2	Примеч.
43	Спорт зал	65.30	
44	Комната игровая	26.20	
45	Комната спальная	11.98	
46	Санузел	2.50	
47	Санузел	2.53	
48	Комната раздаточная	4.68	
49	Коридор	12.08	
50	Коридор	12.01	
51	Склад	16.69	
52	Комната спальная	19.95	
53	Комната спальная	17.95	
54	Комната спальная	18.94	
55	Комната игровая	18.04	
56	Комната игровая	10.52	
57	Санузел	9.27	

Согласовано:

Инж ГП	Богенбаев Д.	
Инж ВК	Панаги Р.	
Инж ЭОМ	Гисматулин	
Инж ОВ	Мишпатова	

Взам. инв. №

Подп. и дата

Инв. № подл.

Изм.	Кол.уч.	Лист	N док.	Подп.	Дата
ГАП		Тиметов У.М.			10.21г
Проверил		Зулеев С.С.			10.21г
Разработал		Койгелдиев Р			10.21г
Н. Контр.		Ахаев А.			10.21г

33-2023- АС

«Капитальный ремонт здания (восстановление ресурса здания с заменой (при необходимости) конструктивных элементов и систем инженерного оборудования; улучшения эксплуатационных показателей: крыши, стен, электрического хозяйства; ремонт и восстановление забора, пешеходных и прогулочных дорожек) детского сада Коммунальное государственное казенное предприятие «Ясли-сад №48 «Родничок», Атырауская область, г. Атырау ул Б.Момышулы, 5 (1)»

Стадия	Лист	Листов
РП	9	

Экспликация помещений (Обмерочный работа)

ТОО «КазЖобаСаулет-Консалтинг» г. Шымкент-2023г.

Формат

План второго этажа на отм. +3,300

(Обмерочный работа)

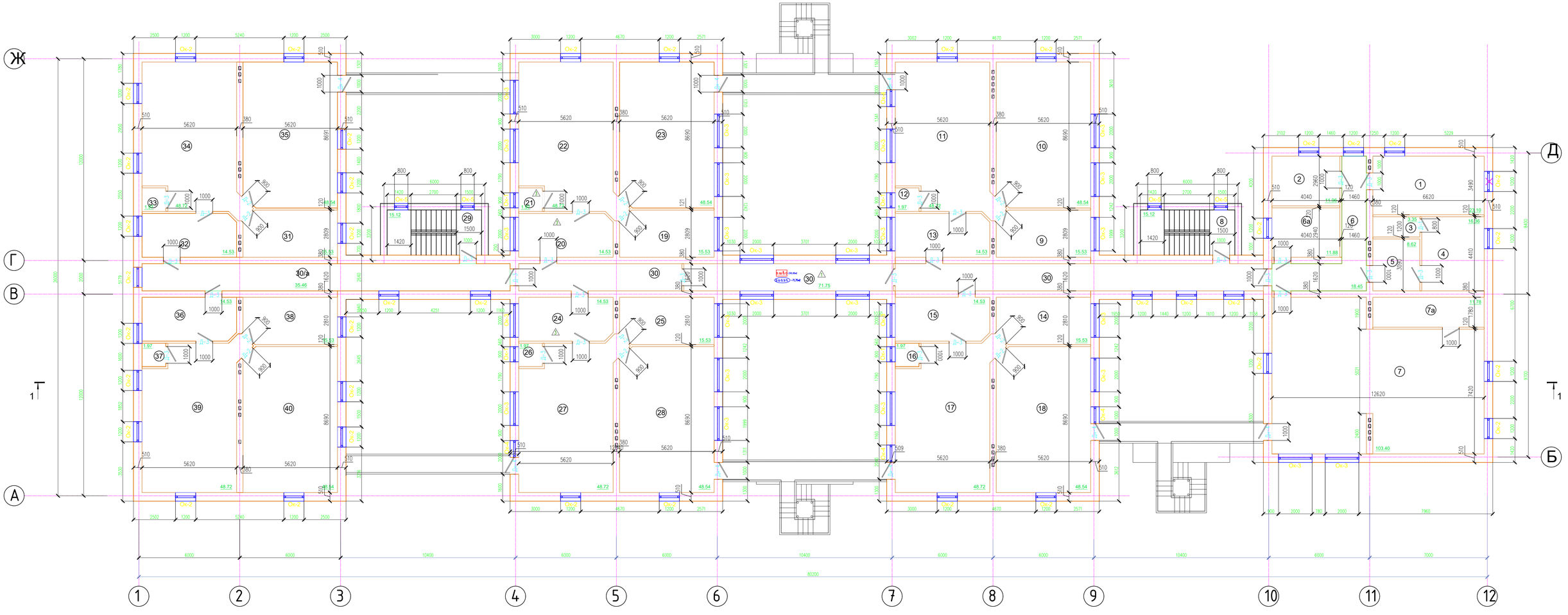

1. Все оси и отметки приняты условно.
2. Данный лист см. совместно с л. АС-7,8,9,10,11,12.

						33-2023- АС	
						«Капитальный ремонт здания (восстановление ресурса здания с заменой (при необходимости) конструктивных элементов и систем инженерного оборудования, улучшения эксплуатационных показателей: кровли, стен, электрического хозяйства, ремонт и восстановление забора, пешеходных и проезжих дорожек) детского сада» коммунальное государственное казенное предприятие «Ясли-сад №48 «Родничок», Атырауская область, г. Атырау ул. Б.Момышулы, 5.1Ув»	
Изм.	Кол.уч.	Лист	N док.	Подп.	Дата	Стадия	Лист	Листов
ГАП		Тимеков У.М.			10.21г.	РП	10	
Проверил		Зуевев С.С.			10.21г.			
Разработал		Кобзевцев Р.			10.21г.			
Н. Контр.		Акаев А.			10.21г.	План второго этажа на отм. +3,300. (Обмерочный работа)	ТОО «КазКобаСаузет-Консалтинг» г. Шымкент-2023г.	

Согласовано

Инв. ВК	Пичуга Р.	
Инв. ЭОМ	Гилештрюк	
Инв. ОВ	Мышляйб	
Инв. ГП	Бозевлай Д.	

Инв. № подл. | Подп. и дата | Взам. инв. №

Формат

Экспликация помещений

Номер по проекту	Наименование	Площадь м2	Примеч.
1	Методический кабинет	23.10	
2	Кабинет бухгалтера	11.96	
3	Санузел	3.35	
4	Кабинет заведующей	16.36	
5	Приемная	8.62	
6	Коридор	18.45	
6а	Кабинет	11.88	
7	Зал	103.40	
7а	Гримерная комната	11.78	
8	Лестничная клетка	15.12	
9	Санузел	15.53	
10	Спальная	48.54	
11	Комната игровая	48.72	
12	Буфетная	1.97	
13	Раздевальная	14.53	
14	Санузел	15.53	
15	Раздевальная	14.53	
16	Буфетная	1.97	
17	Комната игровая	48.72	
18	Спальная	48.54	
19	Санузел	15.53	
20	Раздевальная	14.53	
21	Буфетная	1.97	
22	Комната игровая	48.72	
23	Спальная	48.54	

Экспликация помещений

Номер по проекту	Наименование	Площадь м2	Примеч.
24	Раздевальная	14.53	
25	Санузел	15.53	
26	Буфетная	1.97	
27	Комната игровая	48.72	
28	Спальная	48.54	
29	Лестничная клетка	15.12	
30	Коридор	71.75	
30/а	Коридор	35.46	
31	Санузел	15.53	
32	Раздевальная	14.53	
33	Буфетная	1.97	
34	Комната игровая	48.72	
35	Спальная	48.54	
36	Раздевальная	14.53	
37	Буфетная	1.97	
38	Санузел	15.53	
39	Комната игровая	48.72	
40	Спальная	48.54	

Согласовано:

Инж ВК	Панаги Р.	
Инж ЭОМ	Гисматулин	
Инж ОВ	Мишпатова	
Инж ГП	Богенбаев Д.	

Взам. инв. №

Подп. и дата

Инв. № подл.

Изм.	Кол.уч.	Лист	N док.	Подп.	Дата
ГАП		Тиметов У.М.			10.21г
Проверил		Зулеев С.С.			10.21г
Разработал		Койгелдиев Р			10.21г
Н. Контр.		Ахаев А.			10.21г

33-2023- АС

«Капитальный ремонт здания (восстановление ресурса здания с заменой (при необходимости) конструктивных элементов и систем инженерного оборудования; улучшения эксплуатационных показателей: крыши, стен, электрического хозяйства; ремонт и восстановление забора, пешеходных и прогулочных дорожек) детского сада Коммунальное государственное казенное предприятие «Ясли-сад №48 «Родничок», Атырауская область, г. Атырау ул Б.Момышулы, 5 (1)»

Стадия	Лист	Листов
РП	11	

Экспликация помещений (Обмерочный работа)

ТОО «КазЖобаСаулет-Консалтинг» г. Шымкент-2023г.

Формат

Разрез 1 - 1

(Обмерочный работа)

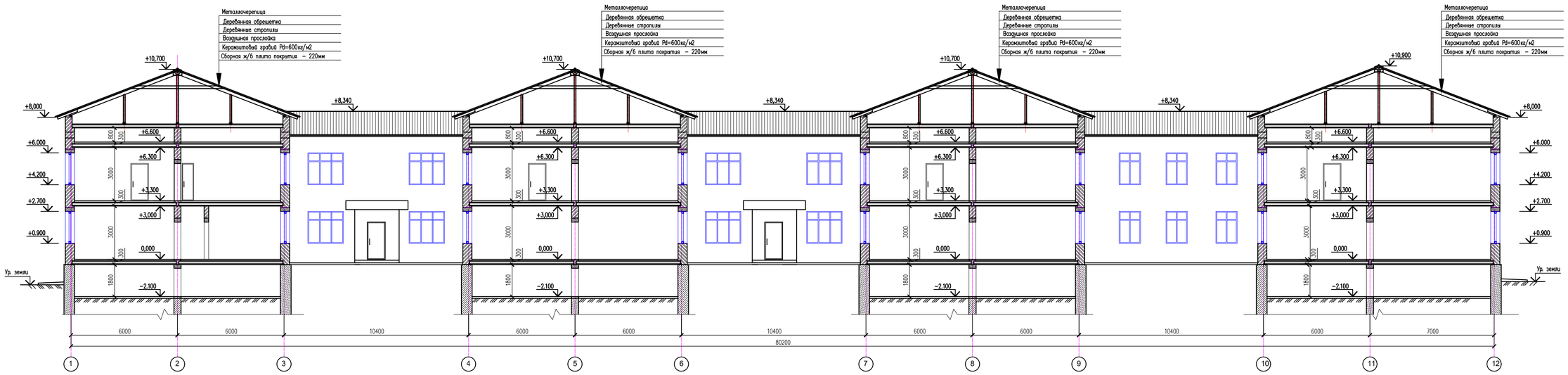

Разрез 2 – 2

(Обмерочный работа)

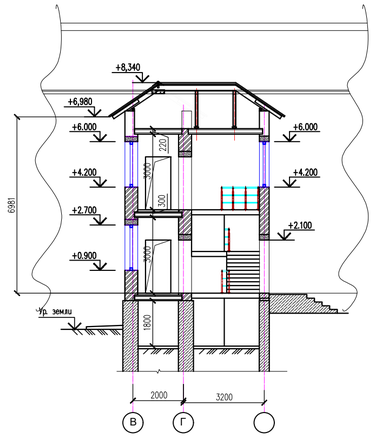

1. Все оси и отметки приняты условно.
2. Данный лист см. совместно с л. АС-7,8,9,10,11,12.

Изм.	Кол.уч.	Лист	№док.	Подп.	Дата
ГИП		Тимеров У.М.			10.21г
Проверил		Зулеев С.С.			10.21г
Разработал		Кобзездев Р.			10.21г
Н. Контр.		Алиев А.			10.21г

33-2023- АС

«Капитальный ремонт здания (восстановление ресурса здания с заменой (при необходимости) конструктивных элементов и систем инженерного оборудования, улучшение эксплуатационных показателей, кровли, сети электрического хозяйства; ремонт и восстановление забора, пешеходных и проезжих дорожек) детского сада коммунальное государственное казенное предприятие «Ясли-сад №18 «Родничок», Акмолинской области, г. Кокшетау ул. В.Маяковского, 51/1»

Стадия	Лист	Листов
РП	12	

Разрез 1–1. Разрез 2–2.
(Обмерочный работа)

ТОО «КазЖобаСаует- Консалтинг»
г. Шымкент- 2023г.

Согласовано

Инв. ВК	Пешаев Р.		
Инв. ЭОМ	Сатпаева		
Инв. ОВ	Мырзабаева		
Инв. ГП	Бажелбай Д.		

Инв. № подл. | Подп. и дата | Взам. инв. №

Формат

Фасад 1 – 12

(Демонтажные работы)

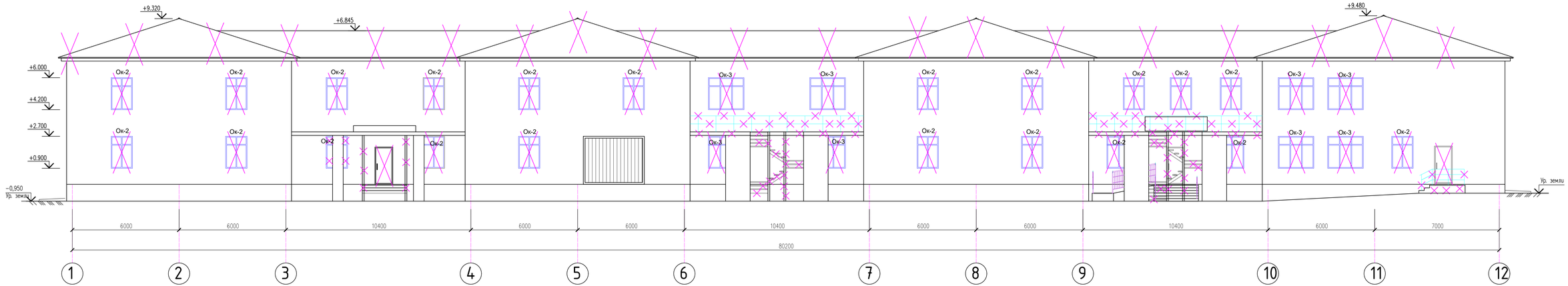

1. Все оси и отметки приняты условно.
2. Данный лист см. совместно с л. АС-АС-13,14,15

Изм.	Кол.уч.	Лист	Nдок.	Подп.	Дата
ГАП		Тиметов У.М.			10.21г
Проверил		Зулеев С.С.			10.21г
Разработал		Кодгелдиев Р			10.21г
Н. Контр.		Ахаев А.			10.21г

33-2023- АС

«Капитальный ремонт здания (восстановление ресурса здания с заменой (при необходимости) конструктивных элементов и систем инженерного оборудования, улучшения эксплуатационных показателей: крыши, стен, электрического хозяйства; ремонт и восстановление забора, пешеходных и проезжих дорожек) детского сада «Коммунальное государственное казенное предприятие «Ясли-сад №48 «Родничок», Атырауская область, г. Атырау ул Б.Момышулы, 5 (13)»

Стадия	Лист	Листов
РП	13	

Фасад 1 – 12
(Демонтажные работы)

ТОО «КазЖобаСаулет-Консалтинг»
г. Шымкент-2023г.

Согласовано

Инж ВК	Панаги Р.	
Инж ЭОМ	Гисматулин	
Инж ОВ	Мишаталова	

Согласовано

Инж ГП	Богенбаев Д.	

Взам. инв. №

Подп. и дата

Инв. № подл.

Формат

Фасад 12 – 1

(Демонтажные работы)

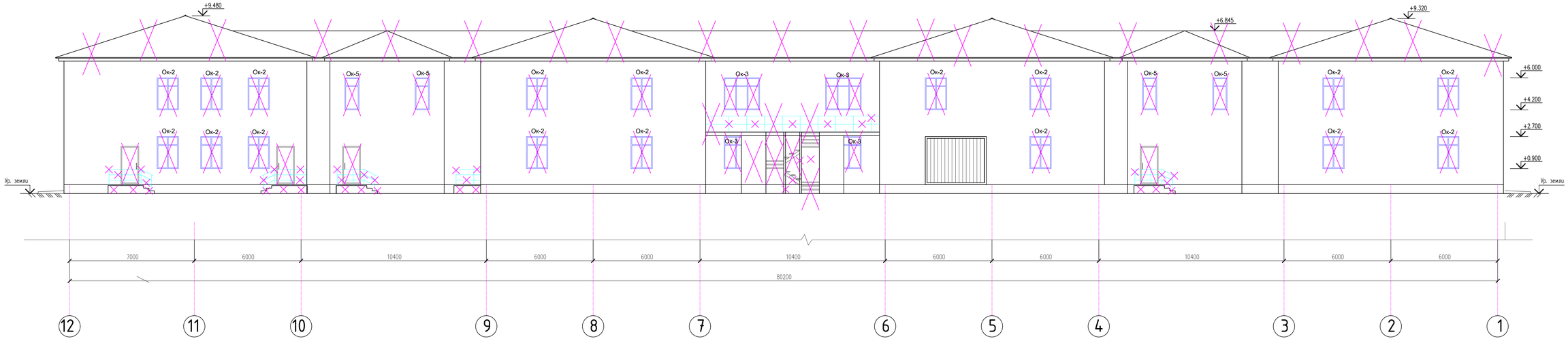

1. Все оси и отметки приняты условно.
2. Данный лист см. совместно с л. АС-АС-13,14,15

Изм.	Кол.уч.	Лист	N док.	Подп.	Дата
ГАП		Тиметов У.М.			10.21г
Проверил		Зулеев С.С.			10.21г
Разработал		Кайгелдиев Р			10.21г
Н. Контр.		Алаев А.			10.21г

33-2023- АС

«Капитальный ремонт здания (восстановление ресурса здания с заменой (при необходимости) конструктивных элементов и систем инженерного оборудования; улучшения эксплуатационных показателей: крыши, стен, электрического хозяйства; ремонт и восстановление забора, пешеходных и проезжих дорожек) детского сада Коммунальное государственное казенное предприятие «Ясли-сад №48 «Родничок», Атырауская область, г. Атырау ул Б.Мамышулы, 5 (1)»

Стадия	Лист	Листов
РП	14	

Фасад 12 – 1.
(Демонтажные работы)

ТОО «КазКобаСаулет-Консалтинг»
г. Шымкент-2023г.

Согласовано

Инж ГП	Богенбаев Д.	
Инж ВК	Панаева Р.	
Инж ЭОМ	Гиоматдин	
Инж ОВ	Мошпалова	

Взам инв №

Подп и дата

Инв № подл.

Формат

Фасад А – Ж

(Демонтажные работы)

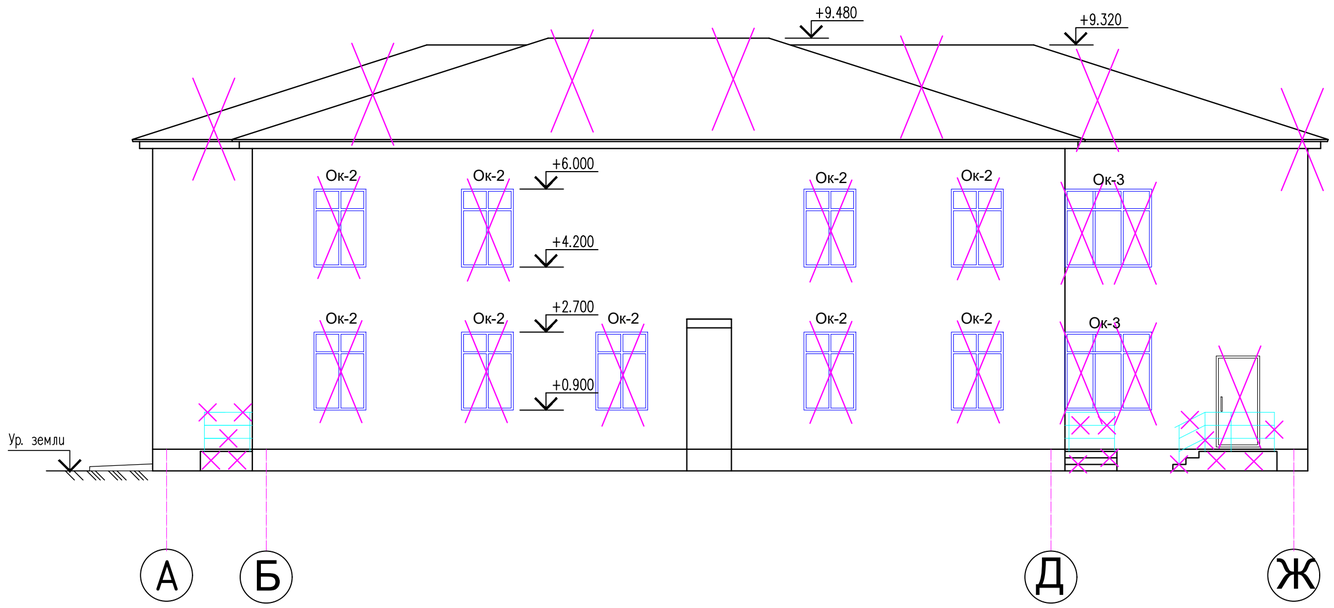

Фасад Ж – А

(Демонтажные работы)

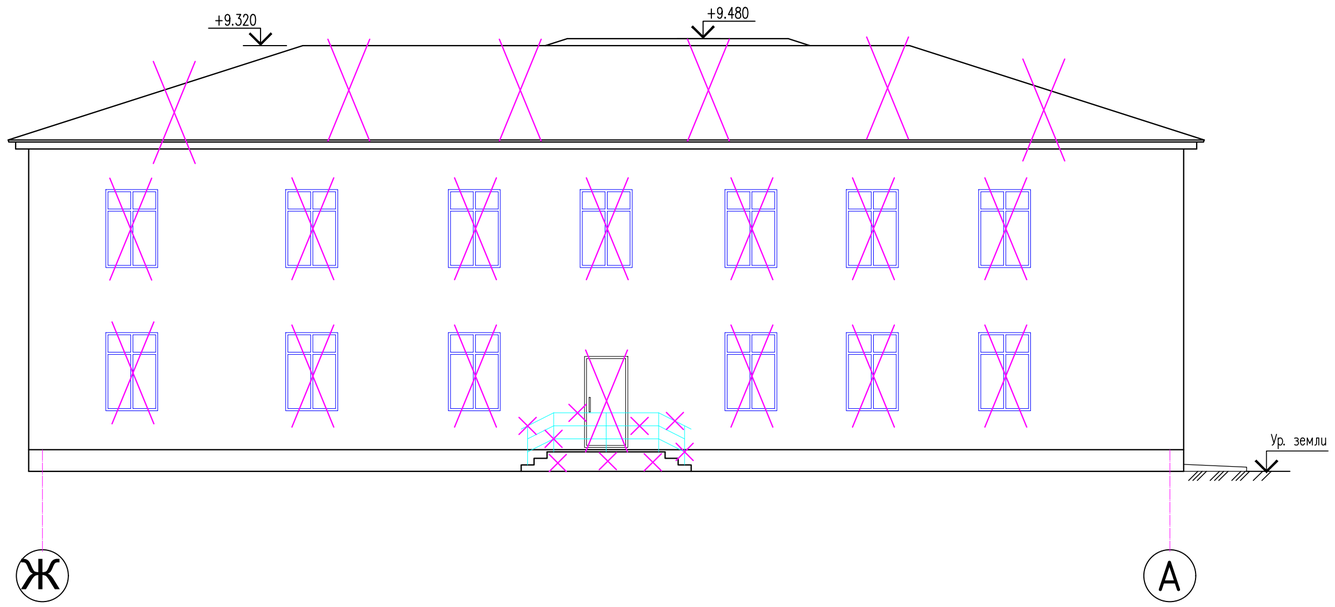

1. Все оси и отметки приняты условно.
2. Данный лист см. совместно с л. АС-АС-13,14,15

Согласовано		
Инж ГП	Богенбаев Д.	
Инж ВК	Панаги Р.	
Инж ЭОМ	Гисматулин	
Инж ОВ	Мишпатова	

Инв. N подл.	Подп. и дата	Взам. инв. N

Изм.	Кол.уч.	Лист	N док.	Подп.	Дата
ГАП		Тиметов У.М.			10.21г
Проверил		Зулеев С.С.			10.21г
Разработал		Койгелдиев Р			10.21г
Н. Контр.		Ахаев А.			10.21г

33-2023- АС

«Капитальный ремонт здания (восстановление ресурса здания с заменой (при необходимости) конструктивных элементов и систем инженерного оборудования; улучшения эксплуатационных показателей: крыши, стен, электрического хозяйства; ремонт и восстановление забора, пешеходных и прогулочных дорожек) детского сада Коммунальное государственное казенное предприятие «Ясли-сад №48 «Родничок», Атырауская область, г. Атырау ул. Б.Момышулы, 5 (1)»

Стадия	Лист	Листов
РП	15	

Фасад А-Ж Фасад Ж-А
(Демонтажные работы)

ТОО «КазЖобаСаулет-Консалтинг»
г. Шымкент-2023г.

Копировал

Формат А2

План подвала

(Демонтажные работы)

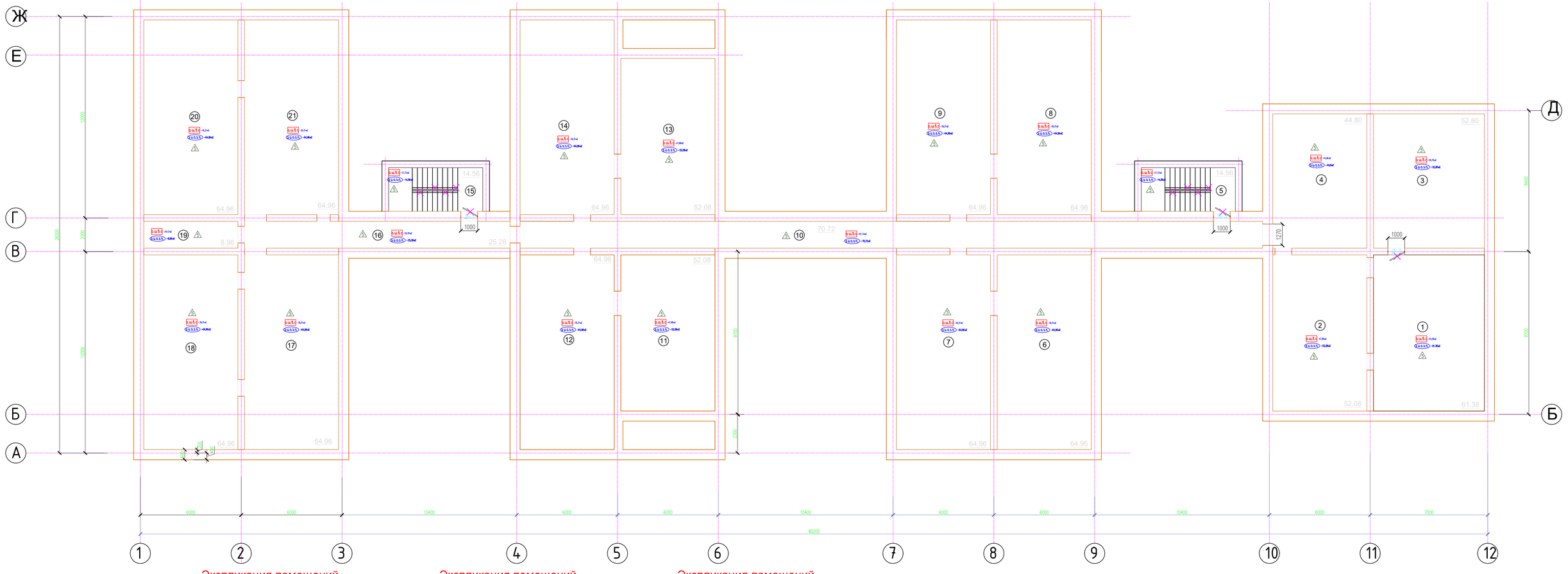

Экспликация помещений

Номер по проекту	Наименование	Площадь м2	Примеч.
1	Техподполье	61.38	
2	Техподполье	52.08	
3	Техподполье	52.80	
4	Техподполье	44.80	
5	Лестничная клетка	14.56	
6	Техподполье	64.96	
7	Техподполье	64.96	

Экспликация помещений

Номер по проекту	Наименование	Площадь м2	Примеч.
8	Техподполье	64.96	
9	Техподполье	64.96	
10	Коридор	70.72	
11	Техподполье	52.08	
12	Техподполье	64.96	
13	Техподполье	52.08	
14	Техподполье	64.96	

Экспликация помещений

Номер по проекту	Наименование	Площадь м2	Примеч.
15	Лестничная клетка	14.56	
16	Коридор	25.28	
17	Техподполье	64.96	
18	Техподполье	64.96	
19	Техподполье	8.96	
20	Техподполье	64.96	
21	Техподполье	64.96	

Условные обозначения:

- Демонтаж дверных блоков
- Демонтаж оконных блоков
- Покрытие пола (демонтаж)
- Плинтус (демонтаж)
- Отбивка штукатурки внутренних стен-100%
- Зачистка известковой окраски с затиркой потолка-100%

1. Все оси и отметки приняты условно.
2. Данный лист см. совместно с л. АС-АС-16,17,18,19,20,21.

Изм.	Кол.уч.	Лист	№док.	Подп.	Дата
ГАП		Тимеков У.М.			10.21г.
Проверил		Зуевев С.С.			10.21г.
Разработал		Кобзевидей Р.			10.21г.
Н. Контр.		Акаев А.			10.21г.

33-2023- АС

«Капитальный ремонт здания (восстановление ресурса здания с заменой (при необходимости) конструктивных элементов и систем инженерного оборудования, улучшение эксплуатационных показателей: кровли, стен, электрического хозяйства; ремонт и восстановление забора, пешеходных и проезжих дорожек) детского сада» коммунальное государственное казенное предприятие «Ясли-сад №48 «Родничок», Атырауская область, г. Атырау ул. Б.Момышулы, 5.11а »

Стадия	Лист	Листов
РП	16	

План подвала
(Демонтажные работы)

ТОО «КазЮгобСоуюз-Консалтинг»
г. Шымкент-2023г.

Согласовано

Инж ГП	Бозевидей Д.	
Инж ВК	Почаев Р.	
Инж ЭОМ	Гусельщик	
Инж ОВ	Мыкалова	

Инв. № подл. | Взам. инв. № | Подп. и дата

Формат

План первого этажа на отм. 0.000

(Демонтажные работы)

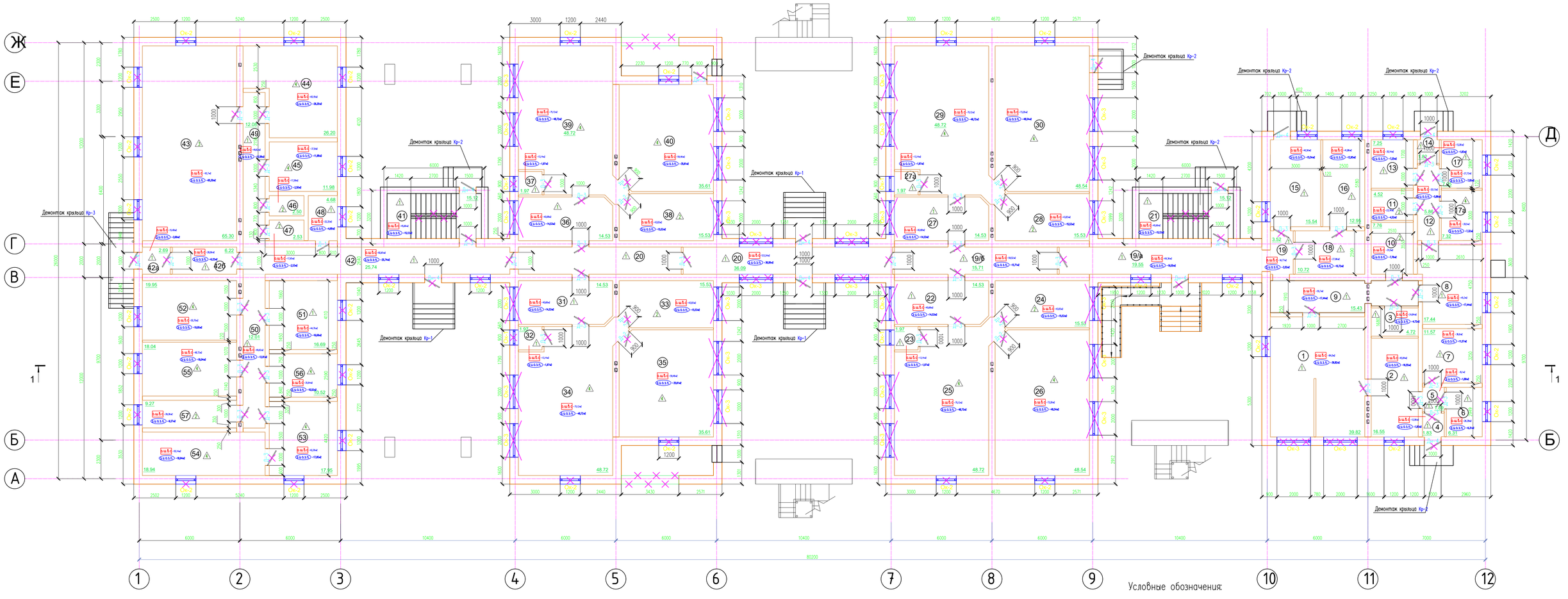

1. Все оси и отметки приняты условно.
2. Данный лист см. совместно с л. АС-АС-16,17,18,19,20,21.
3. Очистка помещений от строительного мусора толщиной 40мм (1056.15м2)

Условные обозначения:

- Демонтаж дверных блоков
- Демонтаж оконных блоков
- Покрытие пола (демонтаж)
- Плинтус (демонтаж)
- а.ш.в.с – Отбивка штукатурки внутренних стен–100%
- а.ш.о.з.п. – Зачистка известковой окраски с затиркой потолка–100%

Изм.	Кол.уч.	Лист	N док.	Подп.	Дата
ГАП		Тиметов Х.М.			10.21г
Проверил		Зулеев С.С.			10.21г
Разработал		Кайгелдиев Р			10.21г
Н. Контр.		Акаев А.			10.21г

33-2023- АС

«Капитальный ремонт здания (восстановление ресурса здания с заменой (при необходимости) конструктивных элементов и систем инженерного оборудования; улучшение эксплуатационных показателей: крыши, стен, электрического хозяйства; ремонт и восстановление забора, пешеходных и прогулочных дорожек) детского сада «Коммунальное государственное казенное предприятие «Ясли-сад №48 «Родничок», Атырауская область, г. Атырау ул. Б.Мокшиулы, 5 (1)»

Стадия	Лист	Листов
РП	17	

План первого этажа на отм. 0.000
(Демонтажные работы)

ТОО «КазКобаСаулет-Консалтинг» г. Шымкент-2023г.

Согласовано

Инж ГП | Богенбаев Д.

Согласовано

Инж ВК | Панаги Р.
Инж ЭОМ | Гисмалтин
Инж ОВ | Мишпатова

Взам. инв. №

Подп. и дата

Инв. № подл.

Формат

Экспликация помещений

Номер по проекту	Наименование	Площадь м2	Примеч.
1	Кухня	39.82	
2	Комната посудомоечная	16.55	
3	Электрощитовая	4.72	
4	Тамбур	1.83	
5	Коридор	1.89	
6	Склад хлеба	6.31	
7	Склад мяса	11.57	
8	Комната медика	17.44	
9	Коридор	15.43	
10	Санузел	7.76	
11	Санузел	4.52	
12	Коридор	5.86	
13	Процедурный	7.25	
14	Тамбур	1.82	
15	Прачечная	15.54	
16	Комната гладильная	12.95	
17	Комната хранение лекарства	7.05	
17а	Кабинет	7.32	
18	Комната чистая белье	10.72	
19	Шлюз	3.52	
19/а	Коридор	19.55	
19/б	Коридор	19.55	
20	Коридор	36.09	
21	Лестничная клетка	15.12	
22	Раздевальная	14.53	
23	Буфетная	1.97	

Экспликация помещений

Номер по проекту	Наименование	Площадь м2	Примеч.
24	Санузел	15.53	
25	Комната игровая	48.72	
26	Спальная	48.54	
27	Раздевальная	14.53	
27а	Буфетная	1.97	
28	Санузел	15.53	
29	Комната игровая	48.72	
30	Спальная	48.54	
31	Раздевальная	14.53	
32	Буфетная	1.97	
33	Санузел	15.53	
34	Комната игровая	48.72	
35	Спальная	35.61	
36	Раздевальная	14.53	
37	Буфетная	1.97	
38	Санузел	15.53	
39	Комната игровая	48.72	
40	Спальная	35.61	
41	Лестничная клетка	15.12	
42	Тамбур	2.00	
42а	Тамбур	2.69	
42б	Коридор	6.22	

Экспликация помещений

Номер по проекту	Наименование	Площадь м2	Примеч.
43	Спорт зал	65.30	
44	Комната игровая	26.20	
45	Комната спальная	11.98	
46	Санузел	2.50	
47	Санузел	2.53	
48	Комната раздаточная	4.68	
49	Коридор	12.08	
50	Коридор	12.01	
51	Склад	16.69	
52	Комната спальная	19.95	
53	Комната спальная	17.95	
54	Комната спальная	18.94	
55	Комната игровая	18.04	
56	Комната игровая	10.52	
57	Санузел	9.27	

Согласовано:

Инж ГП	Богенбаев Д.	
Инж ВК	Панаги Р.	
Инж ЭОМ	Гисматулин	
Инж ОВ	Мишпатова	

Взам. инв. №

Подп. и дата

Инв. № подл.

Изм.	Кол.уч.	Лист	N док.	Подп.	Дата
ГАП		Тиметов У.М.			10.21г
Проверил		Зулеев С.С.			10.21г
Разработал		Койгелдиев Р			10.21г
Н. Контр.		Ахаев А.			10.21г

33-2023- АС

«Капитальный ремонт здания (восстановление ресурса здания с заменой (при необходимости) конструктивных элементов и систем инженерного оборудования; улучшения эксплуатационных показателей: крыши, стен, электрического хозяйства; ремонт и восстановление забора, пешеходных и прогулочных дорожек) детского сада Коммунальное государственное казенное предприятие «Ясли-сад №48 «Родничок», Атырауская область, г. Атырау ул Б.Момышулы, 5 (1)»

Стадия	Лист	Листов
РП	18	

Экспликация помещений (Демонтажные работы)

ТОО «КазЖобаСаулет-Консалтинг» г. Шымкент-2023г.

Формат

План второго этажа на отм. +3,300

(Демонтажные работы)

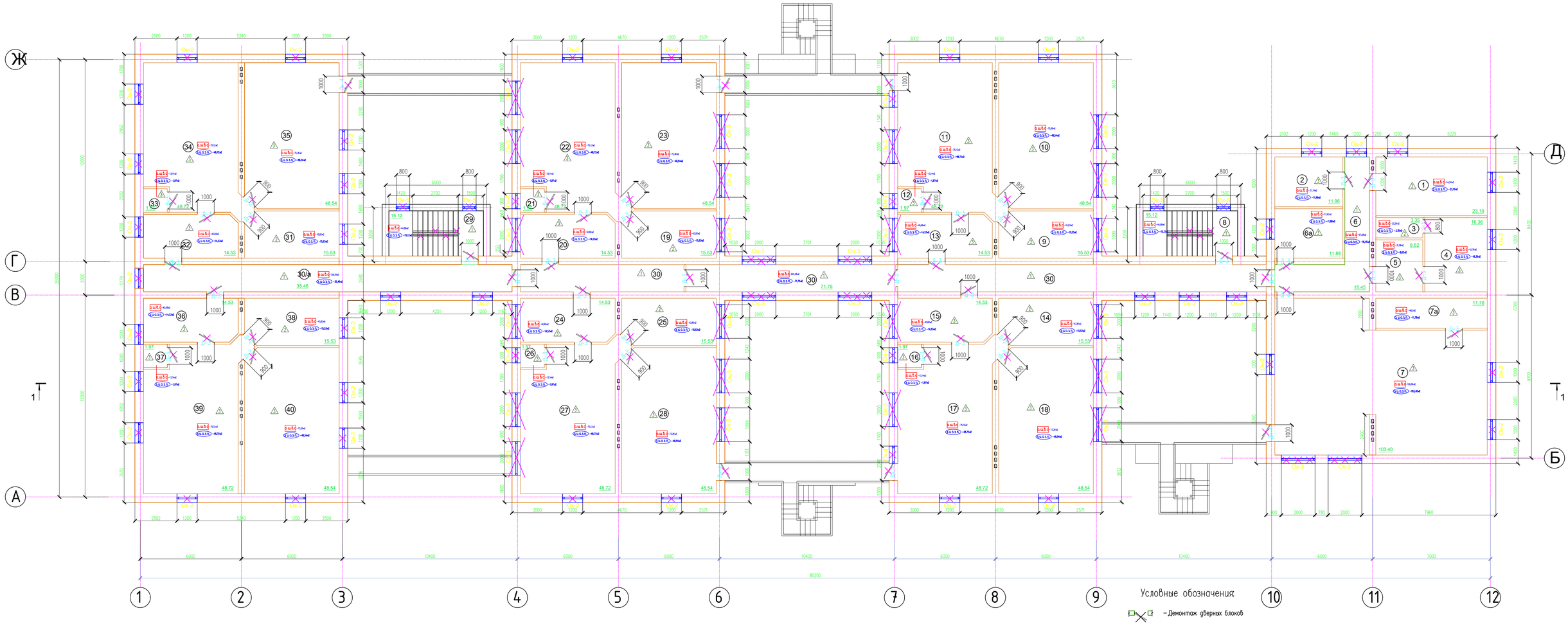

Условные обозначения:

- Демонтаж дверных блоков
- Демонтаж оконных блоков
- Покрытие пола (демонтаж)
- Плинтус (демонтаж)
- а.ш.б.с – Отбивка штукатурки внутренних стен–100%
- ц.о.з.п. – Зачистка известковой окраски с затиркой потолка–100%

1. Все оси и отметки приняты условно.
2. Данный лист см. совместно с л. АС-16,17,18,19,20,21.
3. Очистка помещений от строительного мусора толщиной 40мм (1122.10м2)

Изм.	Кол.уч.	Лист	N док.	Подп.	Дата
ГАП		Тиметов Х.М.			10.21г
Проверил		Зулеев С.С.			10.21г
Разработал		Кайгелдиев Р			10.21г
Н. Контр.		Акаев А.			10.21г

33-2023- АС

«Капитальный ремонт здания (восстановление ресурса здания с заменой (при необходимости) конструктивных элементов и систем инженерного оборудования; улучшения эксплуатационных показателей: крыши, стен, электрического хозяйства; ремонт и восстановление забора, пешеходных и прогулочных дорожек) детского сада Коммунальное государственное казенное предприятие «Ясли-сад №48 «Родничок», Атырауская область, г. Атырау ул. Б.Мокшиулы, 5 (1)»

Стадия	Лист	Листов
РП	19	

План второго этажа на отм. +3,300
(Демонтажные работы)

ТОО «КазКобаСаулет-Консалтинг» г. Шымкент-2023г.

Формат

Согласовано

Инж ГП | Богенбаев Д. | Согласовано

Инж ВК | Панаева Р. | Инж ЭОМ | Гиснатулин | Инж ОВ | Мишпатова

Взам. инв. №

Подп. и дата

Инв. № подл.

Экспликация помещений

Номер по проекту	Наименование	Площадь м2	Примеч.
1	Методический кабинет	23.10	
2	Кабинет бухгалтера	11.96	
3	Санузел	3.35	
4	Кабинет заведующей	16.36	
5	Приемная	8.62	
6	Коридор	18.45	
6а	Кабинет	11.88	
7	Зал	103.40	
7а	Гримерная комната	11.78	
8	Лестничная клетка	15.12	
9	Санузел	15.53	
10	Спальная	48.54	
11	Комната игровая	48.72	
12	Буфетная	1.97	
13	Раздевальная	14.53	
14	Санузел	15.53	
15	Раздевальная	14.53	
16	Буфетная	1.97	
17	Комната игровая	48.72	
18	Спальная	48.54	
19	Санузел	15.53	
20	Раздевальная	14.53	
21	Буфетная	1.97	
22	Комната игровая	48.72	
23	Спальная	48.54	

Экспликация помещений

Номер по проекту	Наименование	Площадь м2	Примеч.
24	Раздевальная	14.53	
25	Санузел	15.53	
26	Буфетная	1.97	
27	Комната игровая	48.72	
28	Спальная	48.54	
29	Лестничная клетка	15.12	
30	Коридор	71.75	
30/а	Коридор	35.46	
31	Санузел	15.53	
32	Раздевальная	14.53	
33	Буфетная	1.97	
34	Комната игровая	48.72	
35	Спальная	48.54	
36	Раздевальная	14.53	
37	Буфетная	1.97	
38	Санузел	15.53	
39	Комната игровая	48.72	
40	Спальная	48.54	

Согласовано:

Инж ВК	Панаги Р.	
Инж ЭОМ	Гисматулин	
Инж ОВ	Мишпатова	
Инж ГП	Богенбаев Д.	

Взам. инв. №

Подп. и дата

Инв. № подл.

Изм.	Кол.уч.	Лист	N док.	Подп.	Дата
ГАП		Тиметов У.М.			10.21г
Проверил		Зулеев С.С.			10.21г
Разработал		Койгелдиев Р			10.21г
Н. Контр.		Ахаев А.			10.21г

33-2023- АС

«Капитальный ремонт здания (восстановление ресурса здания с заменой (при необходимости) конструктивных элементов и систем инженерного оборудования; улучшения эксплуатационных показателей: крыши, стен, электрического хозяйства; ремонт и восстановление забора, пешеходных и прогулочных дорожек) детского сада Коммунальное государственное казенное предприятие «Ясли-сад №48 «Родничок», Атырауская область, г. Атырау ул Б.Момышулы, 5 (1)»

Стадия	Лист	Листов
РП	20	

Экспликация помещений (Демонтажные работы)

ТОО «КазЖобаСаулет-Консалтинг» г. Шымкент-2023г.

Формат

Разрез 1 – 1

(Демонтажные работы)

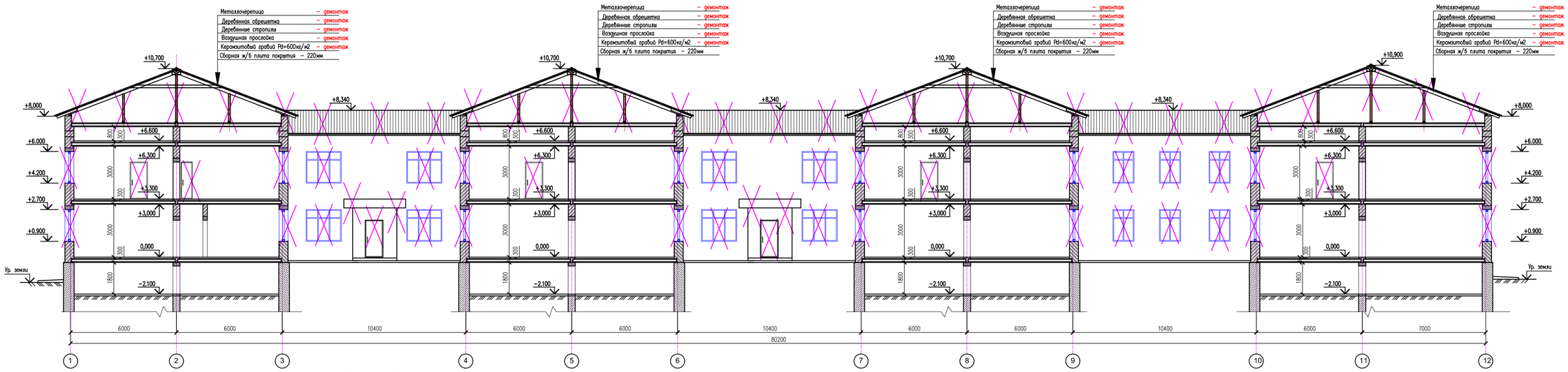

Разрез 2 – 2

(Демонтажные работы)

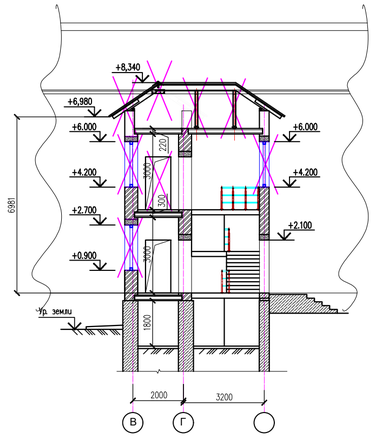

1. Все оси и отметки приняты условно.
2. Данный лист см. совместно с л. АС-16,17,18,19,20,21.

						33-2023- АС
						«Капитальный ремонт здания (восстановление ресурса здания с заменой (при необходимости) конструктивных элементов и систем инженерного оборудования, улучшение эксплуатационных показателей: кровли, стен, электрического хозяйства; ремонт и восстановление забора, пешеходных и проезжих дорожек детского сада «Ромашка» коммунальное государственное казенное предприятие «Коммунальное Хозяйство» Акмолинского района Акмолинской области, г. Акмолинск, ул. Алтынсарина 5, Акмолинский район, Акмолинская область, 1-этажный»
Изм.	Кол.уч.	Лист	№док.	Подп.	Дата	
ГИП		Тимеров У.М.			10.21г	Стадия: РП; Лист: 21; Листов:
Проверил		Зулеев С.С.			10.21г	
Разработал		Кайгелдиев Р.			10.21г	Разрез 1-1. Разрез 2-2. (Демонтажные работы)
Н. Контр.		Акаев А.			10.21г	ТОО «КазЖобаСаулет-Консалтинг» г. Шымкент-2023г.

Согласовано

Нач. ВК	Пахаев Р.	
Нач. ЭОМ	Сагиталиев	
Нач. ОВ	Мадиханов	
Нач. ГП	Бекенбай Б.	

Инв.№ подл. | Подп. и дата | Взам. инв.№ | Инв.№ подл.

Формат

Ведомость демонтажных работ

N п. п.	Обозначение	Наименование видов работ	Ед– цы измер.	Кол– во	Примечание
1	о. ш. в. с	Отбивка штукатурки внутренних стен–100%	м2	5102.07	
2	з. и. о. з. п.	Зачистка известковой окраски с затиркой потолка–100%	м2	2243.96	
3		Отбивка наружных и внутренних штукатурки заменяемых наружных дверных откосов–100%	м2	113,41	
4		Отбивка наружных и внутренних штукатурки заменяемых наружных оконных откосов–100%	м2	283.80	
5		Демонтаж оконных сливов из оцинкованной стали, в=200мм	п. м.	217,6	
6		Демонтаж бетонной отмостки t=100мм шириной 1.0м	м2	355,00	
7		Демонтаж деревянной поручни внутреннии лестничной клетки	п. м.	36,7	
8		Демонтаж металлического ограждения лестничного марша Л–1 (L 25х4)	кг	71,4	
9		Очистка цокаля	м2	258,8	
10		Зачистка фасада	м2	2274,5	
11		Демонтаж козырька	м3	3,25	
12		Демонтаж ж/б крыльца Кр–1 3 шт	м3	10,85	
13		Демонтаж ж/б крыльца Кр–2 6 шт	м3	7,9	
14		Демонтаж ж/б крыльца Кр–3 1 шт	м3	3,56	
15		Демонтаж ж/б перехода с колонн 5 шт Демонтаж эвакуационной металл. лестницы 3 шт	м3 кг	35,8 90,0	
		Кровля			
		Демонтаж кровли – 100%	м2	1816,50	
		Разборка деревянных элементов кровли(стропила, мауэрлат и т.д.)	м3	45,8	
		Демонтаж керамзитовой гравий g=600кг/м3 б=100мм.	м2	1194.65	

1. Данный лист см. совместно с л. АС-13....21.

Согласовано

Взам. инв. N

Подп. и дата

Инв. N подл.

Изм.	Кол. уч.	Лист	N док.	Подп.	Дата
ГАП		Тиметов У.М.			10.21г
Проверил		Зулеев С.С.			10.21г
Разработал		Койгелдиев Р			10.21г
Н. Контр.		Ахаев А.			10.21г

33–2023– АС

«Капитальный ремонт здания (восстановление ресурса здания с заменой (при необходимости) конструктивных элементов и систем инженерного оборудования; улучшения эксплуатационных показателей: крыши, стен, электрического хозяйства; ремонт и восстановление забора, пешеходных и прогулочных дорожек) детского сада Коммунальное государственное казенное предприятие «Ясли-сад №48 «Родничок», Атырауская область, г. Атырау ул. Б.Момышулы, 5 (1)»

Стадия	Лист	Листов
РП	22	

Ведомость демонтажных работ. (Демонтажные работы)

ТОО «КазЖобаСаулет–Консалтинг» г. Шымкент–2023г.

Копировал

Формат А3

Ведомость демонтажа оконных заполнений

N п.п	Обозначение	Наименование	ед. изм.	Количество				Примечание
				1–эт	2–эт		Всего	
		Оконные блоки						
ОК–1		900х1800(h)	шт.	4	–	–	4	металлопластик
ПД–1		Подоконник 1100х350х30	шт.	4	–	–	4	из ПВХ
ОК–2		1200х1800(h)	шт.	39	39	–	78	металлопластик
ПД–2		Подоконник 1400х350х30	шт.	40	39	–	79	из ПВХ
ОК–3		2000х1800(h)	шт.	30	27	–	57	металлопластик
ПД–3		Подоконник 1700х350х30	шт.	30	26	–	56	из ПВХ
ОК–4		1000х1800(h)	шт.	–	2	–	2	металлопластик
ПД–4		Подоконник 1200х350х30	шт.	–	4	–	4	из ПВХ
ОК–5		800х1800(h)	шт.	–	4	–	4	металлопластик
ПД–5		Подоконник 800х350х30	шт.	–	4	–	4	из ПВХ

Ведомость демонтажа дверных заполнений

N п.п	Обозначение	Наименование	ед. изм.	Количество				Примечание
				Подвал	1–эт	2–эт	Всего	
		Внутренние дверные блоки						
Д–1		ДГ 2100(h)–800	шт.	–	3	1	4	деревянный
Д–2		ДГ 2100(h)–900	шт.	–	8	12	20	деревянный
Д–3		ДГ 2100(h)–1000	шт.	3	48	31	82	деревянный
		Наружные дверные блоки						
ДН–4		ДГ 2100(h)–1000	шт.	–	11	7	18	деревянный

1. Данный лист см. совместно с л. АС-13....21.

Согласовано

Взам. инв. N

Подп. и дата

Инв. N подл.

Изм.	Кол.уч.	Лист	N док.	Подп.	Дата
ГАП		Тиметов У.М.			10.21г
Проверил		Зулеев С.С.			10.21г
Разработал		Койгелдиев Р			10.21г
Н. Контр.		Ахаев А.			10.21г

33–2023– АС

«Капитальный ремонт здания (восстановление ресурса здания с заменой (при необходимости) конструктивных элементов и систем инженерного оборудования; улучшения эксплуатационных показателей: крыши, стен, электрического хозяйства; ремонт и восстановление забора, пешеходных и прогулочных дорожек) детского сада Коммунальное государственное казенное предприятие «Ясли-сад №48 «Родничок», Атырауская область, г. Атырау ул. Б.Момышулы, 5 (1)»

Стадия	Лист	Листов
РП	23	

Ведомость демонтажа оконных и дверных заполнений. (Демонтажные работы)

ТОО «КазЖобаСаулет–Консалтинг» г. Шымкент–2023г.

Копировал

Формат А3

Экспликация полов (демонтажные работы)

(начало)

Номер помещения	Тип пола	Схема пола или тип пола по серии 2.244-1 в.6	Данные элементов пола и их толщина, мм	Площадь, м2
на отм. -2.100				
1,2,3,4,5,6,7,8,9,10,11, 12,13,14,15,16,17,18,19 20,21,	5	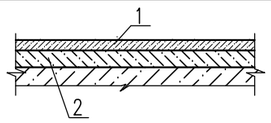	1. Стяжка кл. В15 -20мм (демонтаж) 2. Бетон кл. В7,5 -60мм (существующий)	1098.90
			Демонтаж из цементный плинтуса	1197,8п.м.
на отм. 0,000				
1,2,3,4,5,6,7,8,9,12, 13,14,15,16,17,18,19 19/а,19/б,20,21,22, 23,27,27а,31,32,36, 37,41,42,42/а,42/б 48,49,50,51,	1	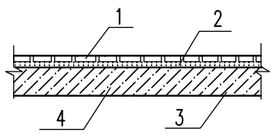	1. Керамогранит -10 (демонтаж) 2. Прослойка и заполнение швов из цементно-песчаного раствора М150 -10 (демонтаж) 3. Слой из керамзитобетона - 60 (существующий) 4. Основание-уплотненный грунт - (существующий)	427.97
			Демонтаж керамического плинтуса	466,5 п.м.
10,11,24,28,33,38, 46,47,57	2	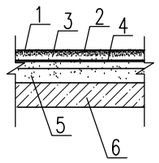	1. Керамические плитки -10мм (демонтаж) 2. Прослойка и заполнение швов из цем.-песч.расвора -10мм (демонтаж) 3. Стяжка из цементно-песчаного раствора -40мм (демонтаж) 4. Гидроизоляционный слой: 1 слой изола на битумной мастике (демонтаж) 5. Стяжка из цементно-песчаного раствора -20мм (существующий) 6. Сборная железобетонная плита перекрытия -220мм (сущ.)	88.70
			Демонтаж керамического плинтуса	96,7 п.м.
43	3	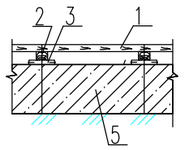	1. Покрытие пола - доски 35мм -(демонтаж) 2. Лага 100х40, пролет лаг 1000мм 40 мм-(демонтаж) 3. Прокладки из доски 150х15х200 по 2 слоям пергамина 15мм (демонтаж) 4. Подстилающий слой: бетон класса В7,5 - 20мм - (существующий) 5. Сборная железобетонная плита перекрытия -220мм (сущ.)	65,30
			Демонтаж деревянного плинтуса	72,9 п.м.
17/а,25,26,29,30, 34,35,39,40,44,45 52,53,54,55,56,	4	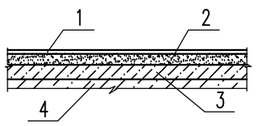	1. Линолеум -5мм (демонтаж) 2. Прослойка из клеящей мастики -5мм (демонтаж) 3. Стяжка из цементно-песчаного раствора марки М150 -20мм (демонтаж) 4. Теплоизоляционный слой керамзит - 50мм (существующий) 5. Сборная железобетонная плита перекрытия -220мм (сущ.)	494.08
			Демонтаж деревянного плинтуса	538,55 п.м.

Экспликация полов (демонтажные работы)

(продолжение)

Номер помещения	Тип пола	Схема пола или тип пола по серии 2.244-1 в.6	Данные элементов пола и их толщина, мм	Площадь, м2
на отм. +3,300				
6,8,29,30,30/а,	1	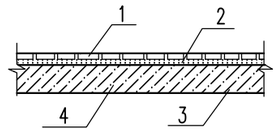	1. Керамогранит -10 (демонтаж) 2. Прослойка и заполнение швов из цементно-песчаного раствора М150 -10 (демонтаж) 3. Слой из керамзитобетона - 60 (существующий) 4. Сборная железоб. плита перекрытия -220мм (сущ.)	155.90
			Демонтаж керамического плинтуса	169,97 п.м.
3,9,14,19,25,31,38	2	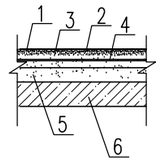	1. Керамические плитки -10мм (демонтаж) 2. Прослойка и заполнение швов из цем.-песч.расвора -10мм (демонтаж) 3. Стяжка из цементно-песчаного раствора -40мм (демонтаж) 4. Гидроизоляционный слой: 1 слой изола на битумной мастике (демонтаж) 5. Стяжка из цементно-песчаного раствора -20мм (существующий) 6. Сборная железобетонная плита перекрытия -220мм (сущ.)	96.53
			Демонтаж керамического плинтуса	105,5 п.м.
1,2,4,5,6а,7,7а,10, 11,12,13,15,16,17,18 20,21,22,23,24,26, 27,28,32,33,34,35, 36,37,39,40	3	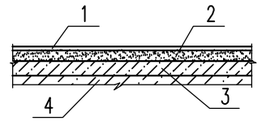	1. Линолеум -5мм (демонтаж) 2. Прослойка из клеящей мастики -5мм (демонтаж) 3. Стяжка из цементно-песчаного раствора марки М150 -20мм (демонтаж) 4. Теплоизоляционный слой керамзит - 50мм (существующий) 5. Сборная железобетонная плита перекрытия -220мм (сущ.)	869.66
			Демонтаж деревянного плинтуса	957,9 п.м.

1. Данный лист см. совместно с л. АС-13....21.

Согласовано

Взам. инв. N

Подп. и дата

Инв. N подл.

Изм.	Кол.уч.	Лист	N док.	Подп.	Дата
ГАП		Тиметов У.М.			10.21г
Проверил		Зулеев С.С.			10.21г
Разработал		Койгелдиев Р			10.21г
Н. Контр.		Ахаев А.			10.21г

33-2023- АС

«Капитальный ремонт здания (восстановление ресурса здания с заменой (при необходимости) конструктивных элементов и систем инженерного оборудования; улучшения эксплуатационных показателей: крыши, стен, электрического хозяйства; ремонт и восстановление забора, пешеходных и прогулочных дорожек) детского сада Коммунальное государственное казенное предприятие «Ясли-сад №48 «Родничок», Атырауская область, г. Атырау ул. Б.Момышулы, 5 (1)»

Стадия	Лист	Листов
РП	24	

Экспликация полов (демонтажные работы)

ТОО «КазЖобаСаулет-Консалтинг» г. Шымкент-2023г.

Копировал

Формат А3

Фасад 1 – 12

(после ремонта)

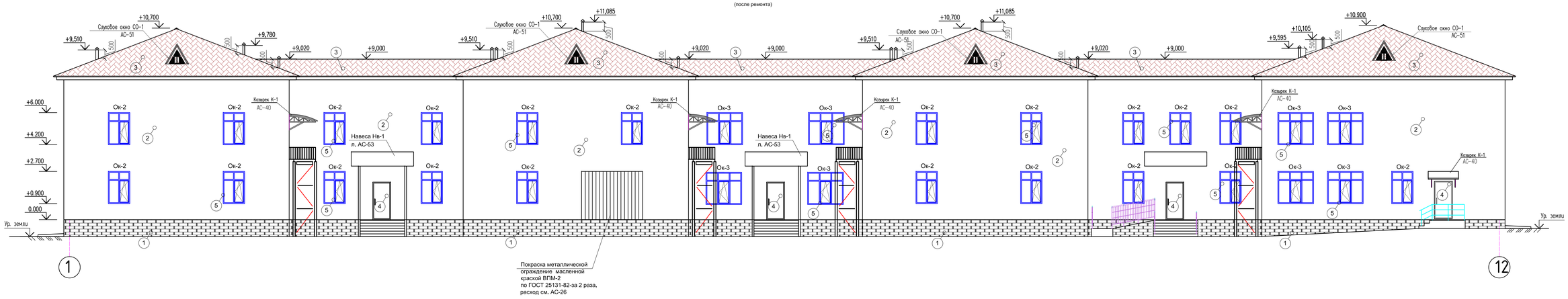

Ведомость наружной отделки фасадов

Поз. отделки	Наименование элементов фасада	Наименование материалов отделки	Наименование и номер эталона цвета или образец колера	Примечание
1	Цоколь	Слитерная плитка на клею	258,8м2	
2	Наружние стены	Декоративная штукатурка "Аспол", с покраской полибинилацетатными красками с добавлением колера	2274,5м2	
3	Кровля	Металлочерепица		
4	Двери	Металлические		
5	Окна	ПВХ с двухкамерным стеклопакетом		

1. Данный лист смотреть совместно с листами АС-25,26,27.
2. Цветовое решение фасада зданий выполнить согласно эскизному проекту утвержденным заказчиком

Согласовано: Инв.№ подл. | Подп. и дата | Взам. инв.№ | Инв. ВК | Инв. ЭОМ | Инв. ОВ | Панаев Р. | Сапаргали | Машанлова | Инж ПП | Бисенбаев Д.

Изм.	Кол.уч.	Лист	№док.	Подп.	Дата
ГАП		Тулметов У.М.			10.21г
Проверил		Зулеев С.С.			10.21г
Разработал		Кайгелдиев Р.			10.21г
Н. Контр.		Акаев А.			10.21г

33-2023- АС

«Капитальный ремонт здания (восстановление ресурса здания с заменой (при необходимости) конструктивных элементов и систем инженерного оборудования, улучшение эксплуатационных показателей: кровли, стен, электрического хозяйства; ремонт и восстановление забора, пешеходных и проезжих дорожек) детского сада «Жанымайлым» государственное казенное предприятие «Ясли-сад №48 «Жанымай», Атырауская область, г. Атырау ул. Б.Момышулы, 51а»

Стадия	Лист	Листов
РП	25	

Фасад 1 – 12
(после ремонта)

ТОО «КазХабаСаулет- Консалтинг»
г. Шымкент-2023г.

Формат

Фасад 12 – 1

(после ремонта)

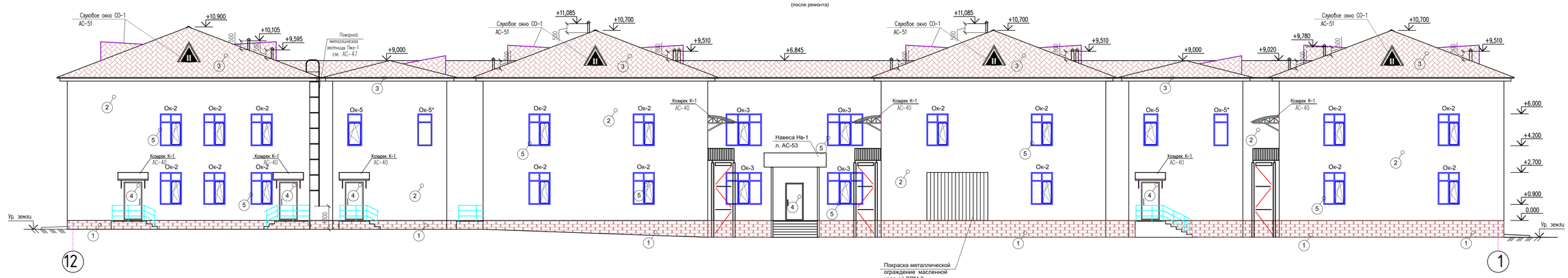

1. Данный лист смотреть совместно с листами АС-25,26,27.
2. Цветовое решение фасада зданий выполнить согласно эскизному проекту утвержденным заказчиком

Ведомость обьемов ремонтных работ

Марка поз.	Условные обозначения	Наименование ремонтных работ	Ед. изм.	Кол-во	Примеч.
1		Ремонт штукатурки наружных и внутренних заменяемых оконных откосов	м2	283.80	
2		Ремонт штукатурки наружных и внутренних заменяемых оберных откосов	м2	113.41	

Изм.	Кол.уч.	Лист	№док.	Подп.	Дата	33-2023- АС
						Капитальный ремонт зданий (восстановление ресурса зданий с заменой (при необходимости) конструктивных элементов и систем инженерного оборудования, улучшение эксплуатационных показателей: кровли, стен, электрического хозяйства; ремонт и восстановление забора, тепловодных и протяжных дорожек) детского сада «Балдырган» коммунального государственного казенного предприятия «Ясли-сад №68 «Балдырган», Амурская область, г. Алырау ул. Б.Момышулы, 5 (10)
ГАП		Тиметов У.М.			10.21г	Стадия / Лист / Листов
Проверил		Зулиев С.С.			10.21г	РП / 26 /
Разработал		Кайгелдиев Р.			10.21г	Фасад 12 – 1. (после ремонта)
Н. Контр.		Акаев А.			10.21г	ТОО «КазЖилСоцъект-Консалтинг» г. Шымкент-2023г.

Согласовано

Инв.№ подл. | Подп. и дата | Взам. инв.№ | Инв.№ дубл. | Инв. ВК | Инв. ЭОМ | Инв. ОВ | Инв. ТП | Взам.инв.№ | Подп.и дата | Согласовано | Панов Р. | Гончарова | Инв.№ подл.

Формат

Фасад А – Ж

(после ремонта)

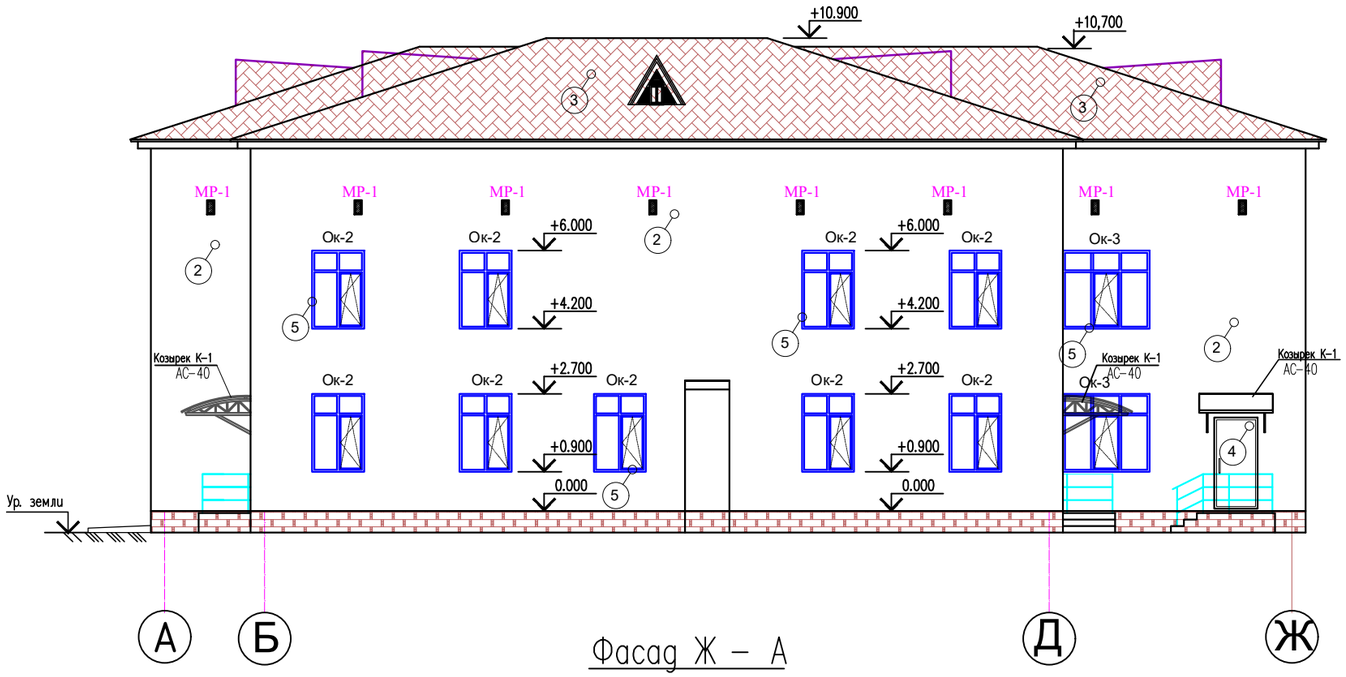

Фасад Ж – А

(после ремонта)

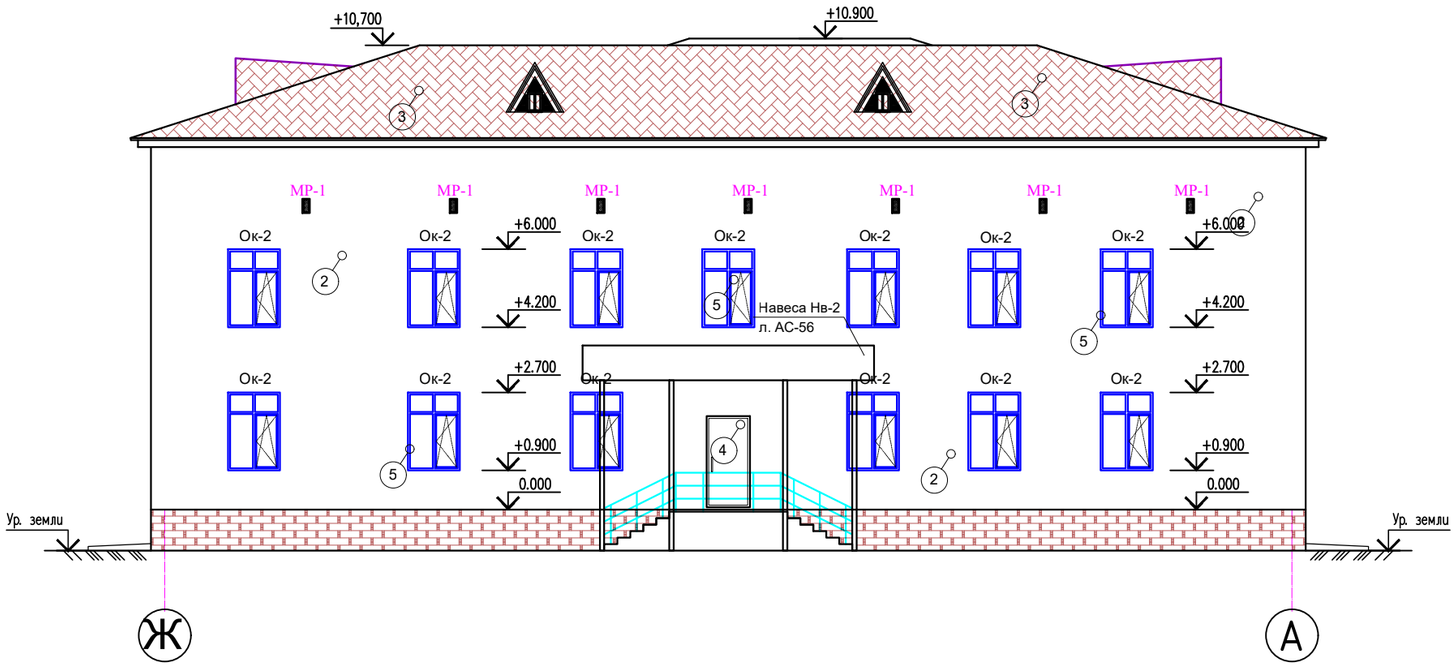

1. Данный лист смотреть совместно с листами АС–25,26,27.
2. Цветовое решение фасада зданий выполнить согласно эскизному проекту утвержденным заказчиком

Изм.	Кол.уч.	Лист	N док.	Подп.	Дата
ГАП		Тимеров У.М.			10.21г
Проверил		Зулеев С.С.			10.21г
Разработал		Койгелдиев Р.			10.21г
Н. Контр.		Ахаев А.			10.21г

33–2023– АС

«Капитальный ремонт здания (восстановление ресурса здания с заменой (при необходимости) конструктивных элементов и систем инженерного оборудования; улучшения эксплуатационных показателей: крыши, стен, электрического хозяйства; ремонт и восстановление забора, пешеходных и прогулочных дорожек) детского сада Коммунальное государственное казенное предприятие «Ясли-сад №48 «Родничок», Атырауская область, г. Атырау ул. Б.Момышулы, 5 (1)»

Стадия	Лист	Листов
РП	27	

Фасад А–Ж Фасад Ж–А
(после ремонта)

ТОО «КазЖобаСаулет–Консалтинг»
г. Шымкент–2023г.

Согласовано:
Инж ГП Богенбаев Д.
Инж ВК Панаги Р.
Инж ЭОМ Гисматулин
Инж ОВ Мишапатова

Инв. N° подл. | Подп. и дата | Взам. инв. N°

Формат

Узел "1". Привязка и конструкция наружных стен

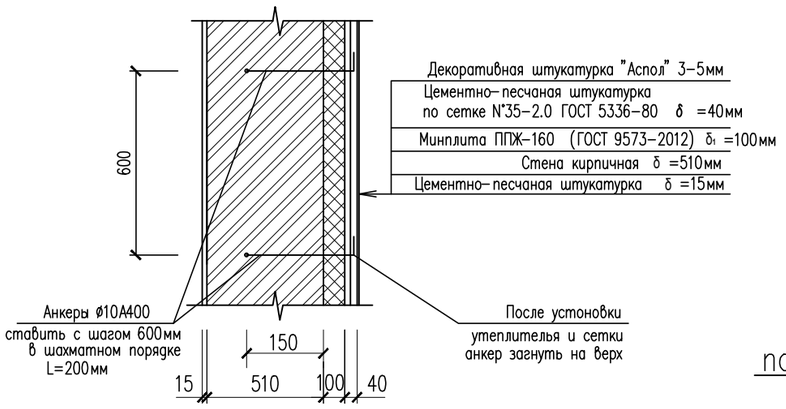

поз. 1

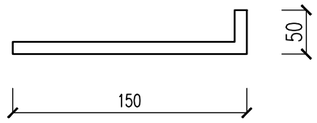

Деталь устройства теплоизоляции

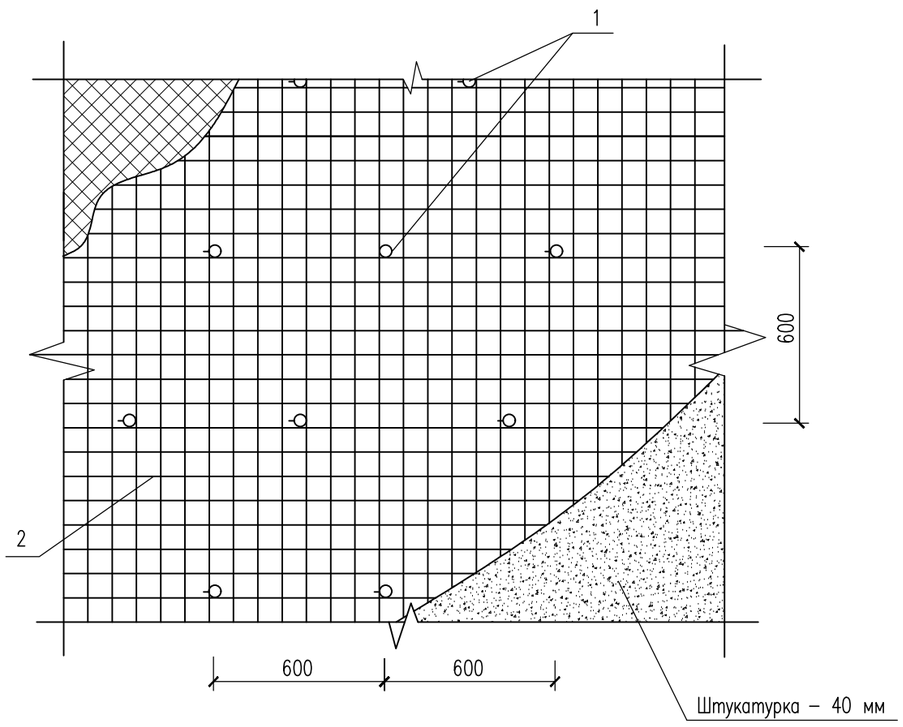

Спецификация элементов на 1 м² штукатурки

Марка поз.	Обозначение	Наименование	Кол. шт.	Масса Ед., кг.	Приме–чание
		Узел "1" (на 1м2)		2,16кг.	
1	ГОСТ 34028–2016	ø10 А400 L=200	5	0.12	0.60кг
2	ГОСТ 5336–80	Сетка стальная плетеная одинарная N°35–2.0 м2	1	1,56	1,56кг
	ГОСТ 33083–2014	Цементно–песчаная штукатурка толщ.40мм			1,0м2
	ГОСТ 9573–2012	Минплита ППЖ–160 толщ. 100мм	1,0м2		0,14м2

Стена не требует специального выравнивания, если неровности ее поверхности не превышают 15мм.
Для установки системы теплоизоляции, работы выпоняются в следующей последовательности:
– наружные поверхности стен очищаются от пыли;
– просверливаются гнезда диаметром 15мм, глубиной 150мм, по всей поверхности стены с шагом 600х600 мм, в шахматном порядке;
– в гнезда устанавливается анкер (позиция 1) на цементно–песчаном растворе М100, в положении перпендикулярном плоскости стены, при этом сетка должна быть зафиксирована на 15 мм от поверхности стен;
– отверстия зачеканиваются цементно–песчаным раствором;
– наколоть на анкерные элементы плиты утеплителя;
– после технологического провисания утеплителя на крепежных элементах смонтировать полосы сетки, закрепляя их на каждом анкере;
– нанести основной штукатурный слой цементно–песчаным раствором;
– после полного высыхания производить окончательную отделку фасада.

1. Данный лист см. совместно с листом АС–14.
2. Общий расход материалов утепление –2274,5м2

Согласовано

Инж ГП	Богенбаев Д.
Инж ВК	Панаги Р.
Инж ЭОМ	Гисматулин
Инж ОВ	Мишпатова

Инв. N подл. | Подп. и дата | Взам. инв. N

Изм.	Кол.уч.	Лист	N док.	Подп.	Дата
ГАП		Тиметов У.М.			10.21г
Проверил		Зулеев С.С.			10.21г
Разработал		Койгелдиев Р			10.21г
Н. Контр.		Ахаев А.			10.21г

33–2023– АС

«Капитальный ремонт здания (восстановление ресурса здания с заменой (при необходимости) конструктивных элементов и систем инженерного оборудования; улучшения эксплуатационных показателей: крыши, стен, электрического хозяйства; ремонт и восстановление забора, пешеходных и прогулочных дорожек) детского сада Коммунальное государственное казенное предприятие «Ясли-сад №48 «Родничок», Атырауская область, г. Атырау ул. Б.Момышулы, 5 (1)»

Стадия	Лист	Листов
РП	27а	

Узел "1". Привязка и конструкция наружных стен. Деталь устройства теплоизоляции.

ТОО «КазЖобаСаулет–Консалтинг» г. Шымкент–2023г.

Копировал Формат А3

План подвала

(монтажные работы)

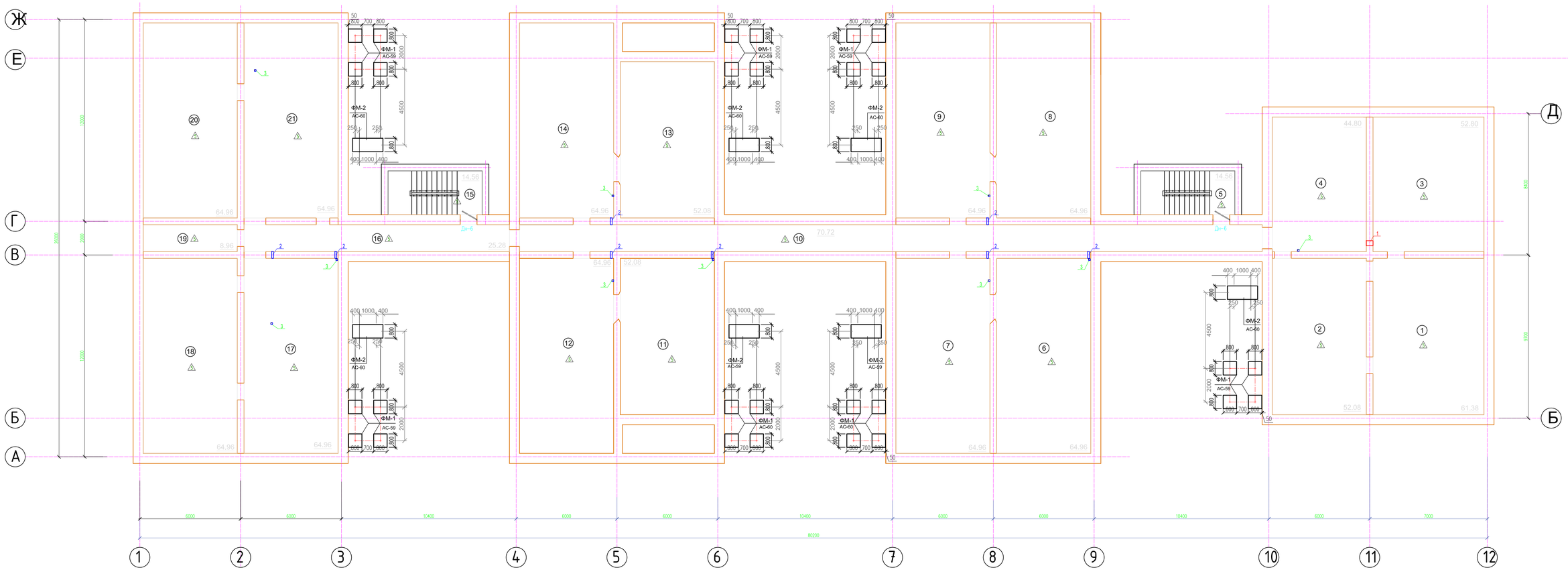

Экспликация помещений

Номер по проекту	Наименование	Площадь м2	Примеч.
1	Техподполье	61.38	
2	Техподполье	52.08	
3	Техподполье	52.80	
4	Техподполье	44.80	
5	Лестничная клетка	14.56	
6	Техподполье	64.96	
7	Техподполье	64.96	

Экспликация помещений

Номер по проекту	Наименование	Площадь м2	Примеч.
8	Техподполье	64.96	
9	Техподполье	64.96	
10	Коридор	70.72	
11	Техподполье	52.08	
12	Техподполье	64.96	
13	Техподполье	52.08	
14	Техподполье	64.96	

Экспликация помещений

Номер по проекту	Наименование	Площадь м2	Примеч.
15	Лестничная клетка	14.56	
16	Коридор	25.28	
17	Техподполье	64.96	
18	Техподполье	64.96	
19	Техподполье	8.96	
20	Техподполье	64.96	
21	Техподполье	64.96	

Ведомость обьемов ремонтных работ

Марка поз.	Наименование ремонтных работ		Ед. изм.	Кол-во	Примеч.
	Виды работы по швам на:				
	Очистка швов на 3-5см вглубину	п.м.	1067,5		
	Нагнетание полиуретановых смол через пакера	п.м.	1067,5		
	Зачеканка швов безусадочным ремонтным составом	п.м.	1067,5		
	Очистка помещений от строительного мусора толщиной 40мм	м2	1098,90		

Таблица отверстий

Поз.	Размер отверстий	Кол-во шт.	Часть проекта	Примеч.
1	Отв. 500х400(h), низ на отм. -0,500	1	ОВ	на стене
2	Отв. 150х600(h), низ на отм. -0,500	8	ОВ	на стене
3	Отв. 100х400	10	ОВ	в перекр. 0,000

1. Все оси и отметки приняты условно.
2. Данный лист см. совместно с л. АС-28,29,30,31,32,33.
3. Разработка фундамента смотреть АС-59,60.
4. Отверстия размерами 150х150 выполнить по месту перфоратором методом рассверловки. Привязки для отверстии см. АС-62

Изм.	Кол.уч.	Лист	N док.	Подп.	Дата
ГАП		Тиметов У.М.			10.21г.
Проверил		Зулеев С.С.			10.21г.
Разработал		Койгелдиев Р.			10.21г.
Н. Контр.		Азаев А.			10.21г.

33-2023- АС

«Капитальный ремонт здания (восстановление ресурса здания с заменой (при необходимости) конструктивных элементов и систем инженерного оборудования, улучшения эксплуатационных показателей: крыши, стен, электрического хозяйства; ремонт и восстановление забора, пешеходных и проезжих дорожек) детского сада Коммунальное государственное казенное предприятие «Ясли-сад №48 «Родничок», Атырауская область, г. Атырау ул. Б.Мамыкулы, 5-11»

Стадия	Лист	Листов
РП	28	

План на отм. -2.100.
(Монтажные работы)

ТОО «КазЖобаСоулет-Консалтинг» г. Шымкент-2023г.

Формат

Согласовано

Инв. № подл.	Подп. и дата	Взам. инв. №	Инж. ВК	Инж. ЭОМ	Инж. ОВ	Инж. ПП	Согласовано
			Пенаги Р.	Гиматулин	Мишаталова	Болгабаев Д.	

План первого этажа на отм. 0,000

(монтажные работы)

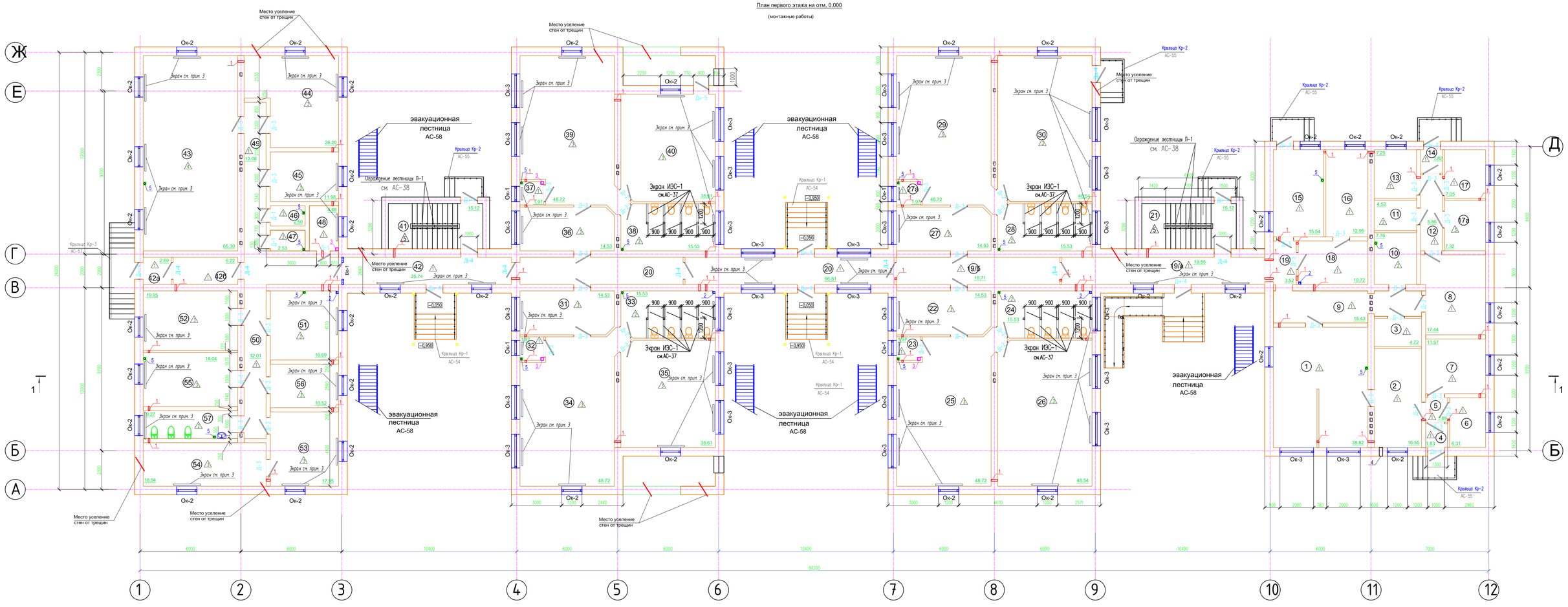

Спецификация материалов

ПОЗ.	НАИМЕНОВАНИЕ	КОД В АГСК-3	ГОСТ	ПРИМЕЧАНИЕ	КОЛИЧЕСТВО
	Перегородка ГКЛв б=75 мм			Зашивка коробов 1-го этажа	35,0 м2
	Лист гипсокартонный влагостойкий ГКЛВ толщиной 12,5мм, 1 слой	232-101-0202	СТ РК EN 520-2012		
	Профиль стоечный ПС для гипсокартона, оцинкованный СТ РК 2621-2015 размерами 100мм х 50мм, толщиной стали 0,6мм	222-529-0309	СТ РК 2621-2015		
	Профиль направляющий ПН для гипсокартона, оцинкованный СТ РК 2621-2015 размерами 100мм х 40мм, толщиной стали 0,6мм	222-529-0112	СТ РК 2621-2015		

Указания к производству работ по установке перегородок из гипсокартонных листов:

1. Установку перегородок вести от бетонного основания или перекрытий, а не на чистые полы;
2. К бетонному основанию направляющие профили крепить анкерными металлическими дюбелями 8х90 с шагом 500 мм
3. Стоечные профили устанавливаются в направляющие с шагом 600 мм
4. Для крепления ГКЛО, ГКЛВ, ГКЛ к каркасу используются самонарезающие шурупы с потайной головкой, с шагом 300 мм. В двухслойной обшивке при креплении листов первого слоя шаг шурупов допускается увеличивать в 3 раза (до 750 мм).
5. Вертик. швы зашпаклевать смесью гипсовой с армированием стеклотканевой лентой.
6. В местах сопряжения перегородок между собой, полом и стенами использовать самоклеящуюся уплотнительную ленту.
7. Примыкание чистого пола к ГКЛО, ГКЛВ, ГКЛ - обязательно через упругую прокладку.
8. Обшивку перегородок проводить после установки воздуховодов. Пустоты вокруг воздуховодов запенить.

Таблица отверстий

Поз.	Размер отверстий	Кол-во шт.	Часть проем-та	Примеч.
1	Отв. 100х100(h), над ов отм. +0,050	58	ОВ	на стене
2	Отв. 100х100	4	ОВ	б. перекр. +3,300
3	Отв. 150х150	5	ОВ	б. перекр. +3,300
4	Отв. ⌀200, над ов отм. +2,800	1	ОВ	на стене
5	Отв. ⌀110	17	ВК	б. перекр. +3,300

1. *Все оси и отметки приняты условно.*
2. *Данный лист см. совместно с л. АС-28,29,30,31,32,33*
3. *В помещениях радиаторы закрыть экраном с перфорацией (стальной). Размеры 1300х700(h) мм = 60 шт. Экраны сделать максимально открытыми (макс циркуляция воздуха). Предусмотреть нишу на стене размером 1400х800(h) мм, глубиной 120мм для установки радиаторов.*
4. *Отверстия размерами 150х150 выполнить по месту перфоратором методом рассверловки. Привязки для отверстии см. АС-63*

Изм.	Кол.уч.	Лист	№док.	Подп.	Дата	33-2023- АС		
						«Капитальный ремонт здания (восстановление ресурса здания с заменой (при необходимости) конструктивных элементов и систем инженерного оборудования, улучшение эксплуатационных показателей: кровли, стен, электрического хозяйства; ремонт и восстановление забора, пешеходных и прогулочных дорожек) детского сада-ясли муниципального государственного казенного предприятия «Ясли-сад №48 «Родничок», Кокшетауская область, г. Алькуар ул. 6 Микрошкулы, 5 (10)»		
ГАП		Тимеров У.М.			10.21г		Стадия	Лист	Листов
Проверил		Зулеев С.С.			10.21г		РП	29	
Разработал		Кайгелдиев Р.			10.21г				
Н. Контр.		Акаев А.			10.21г	План на отм. 0.000 (Монтажные работы)	ТОО «КазЖилбоСаулет-Консалтинг» г. Шымкент-2023г.		

Согласовано

Инв. № подл. | Подп. и дата | Взам. инв. №

Инв. ОВ | Инв. ЭМ | Инв. ВК | Гончарова | Панова Р. | Ивлиева Л. | Бозенбаев Д. | Ольга

Формат

Экспликация помещений

Номер по проекту	Наименование	Площадь м2	Кат. помещения
1	Кухня	39.82	Г
2	Комната посудомоечная	16.55	
3	Электрощитовая	4.72	Г
4	Тамбур	1.83	
5	Коридор	1.89	
6	Склад хлеба	6.31	
7	Склад мяса	11.57	
8	Комната медика	17.44	
9	Коридор	15.43	
10	Санузел	7.76	
11	Санузел	4.52	
12	Коридор	5.86	
13	Процедурный	7.25	
14	Тамбур	1.82	
15	Прачечная	15.54	
16	Комната гладильная	12.95	Г
17	Комната хранение лекарства	7.05	
17а	Кабинет	7.32	
18	Комната чистая белье	10.72	
19	Шлюз	3.52	
19/а	Коридор	19.55	
19/б	Коридор	19.55	
20	Коридор	36.09	
21	Лестничная клетка	15.12	
22	Раздевальная	14.53	
23	Буфетная	1.97	

Экспликация помещений

Номер по проекту	Наименование	Площадь м2	
24	Санузел	15.53	
25	Комната игровая	48.72	
26	Спальная	48.54	
27	Раздевальная	14.53	
27а	Буфетная	1.97	
28	Санузел	15.53	
29	Комната игровая	48.72	
30	Спальная	48.54	
31	Раздевальная	14.53	
32	Буфетная	1.97	
33	Санузел	15.53	
34	Комната игровая	48.72	
35	Спальная	35.61	
36	Раздевальная	14.53	
37	Буфетная	1.97	
38	Санузел	15.53	
39	Комната игровая	48.72	
40	Спальная	35.61	
41	Лестничная клетка	15.12	
42	Тамбур	2.00	
42а	Тамбур	2.69	
42б	Коридор	6.22	

Экспликация помещений

Номер по проекту	Наименование	Площадь м2	
43	Спорт зал	65.30	
44	Комната игровая	26.20	
45	Комната спальная	11.98	
46	Санузел	2.50	
47	Санузел	2.53	
48	Комната раздаточная	4.68	
49	Коридор	12.08	
50	Коридор	12.01	
51	Склад	16.69	
52	Комната спальная	19.95	
53	Комната спальная	17.95	
54	Комната спальная	18.94	
55	Комната игровая	18.04	
56	Комната игровая	10.52	
57	Санузел	9.27	

Согласовано:

Инж ГП	Богенбаев Д.	
Инж ВК	Панаги Р.	
Инж ЭОМ	Гисматулин	
Инж ОВ	Мишпатова	

Взам. инв. №

Подп. и дата

Инв. № подл.

Изм.	Кол.уч.	Лист	N док.	Подп.	Дата
ГАП		Тиметов У.М.			10.21г
Проверил		Зулеев С.С.			10.21г
Разработал		Койгелдиев Р			10.21г
Н. Контр.		Ахаев А.			10.21г

33-2023- АС

«Капитальный ремонт здания (восстановление ресурса здания с заменой (при необходимости) конструктивных элементов и систем инженерного оборудования; улучшения эксплуатационных показателей: крыши, стен, электрического хозяйства; ремонт и восстановление забора, пешеходных и прогулочных дорожек) детского сада Коммунальное государственное казенное предприятие «Ясли-сад №48 «Родничок», Атырауская область, г. Атырау ул Б.Момышулы, 5 (1)»

Стадия	Лист	Листов
РП	30	

Экспликация помещений (Монтажные работы)

ТОО «КазЖобаСаулет-Консалтинг» г. Шымкент-2023г.

Формат

План второго этажа на отм. +3,300

(монтажные работы)

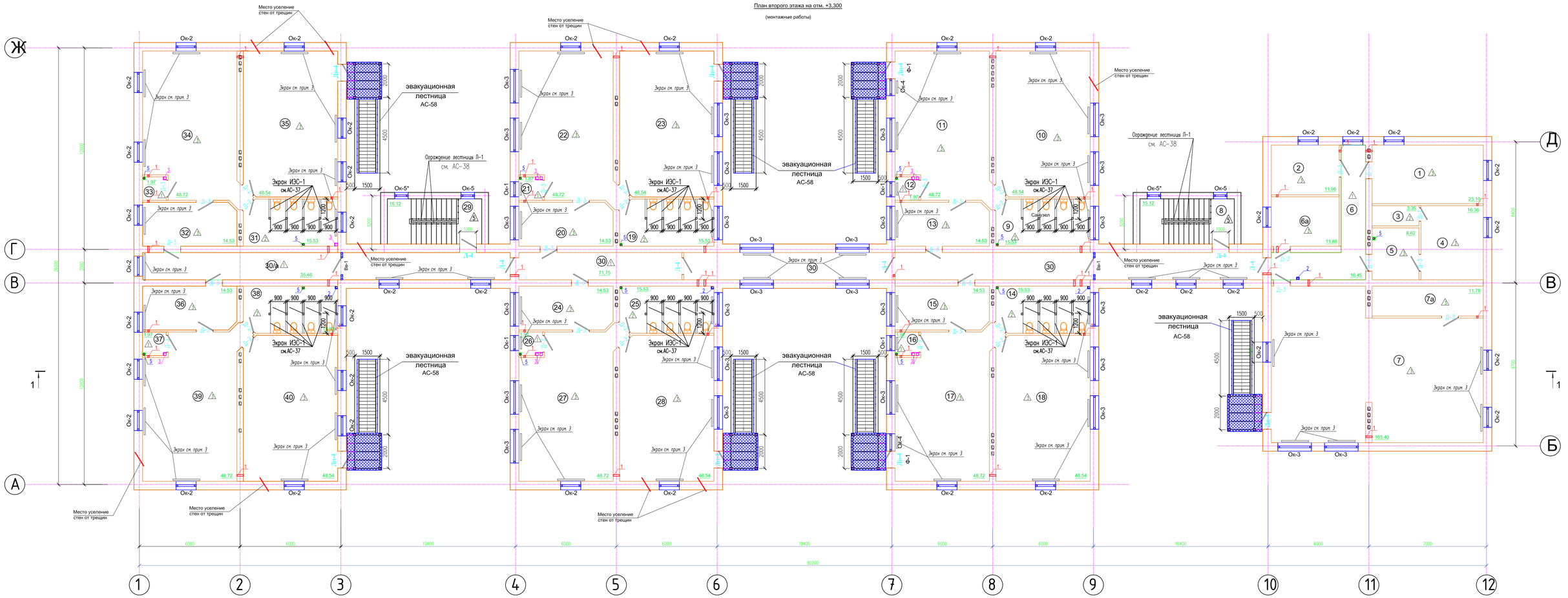

Спецификация материалов

ПОЗ.	НАИМЕНОВАНИЕ	КОД В АГСК-3	ГОСТ	ПРИМЕЧАНИЕ	КОЛИЧЕСТВО
	Перегородка ГКЛв б=75 мм			Зашивка коробов 2-го этажа	32,5 м2
	Лист гипсокартонный влагостойкий ГКЛВ толщиной 12,5мм, 1 слой	232-101-0202	СТ РК EN 520-2012		
	Профиль стоечный ПС для гипсокартона, оцинкованный СТ РК 2621-2015 размерами 100мм х 50мм, толщиной стали 0,6мм	222-529-0309	СТ РК 2621-2015		
	Профиль направляющий ПН для гипсокартона, оцинкованный СТ РК 2621-2015 размерами 100мм х 40мм, толщиной стали 0,6мм	222-529-0112	СТ РК 2621-2015		

Таблица отверстий

Поз.	Размер отверстий	Кол-во шт.	Часть проема	Примеч.
1	Отв. 1000(Ø), над ворота отм. +3,250	44	ОВ	на стене
2	Отв. 100Ø00	4	ОВ	h перекр. +6,300
3	Отв. 150Ø50	11	ОВ	h перекр. +6,300
5	Отв. Ø110	13	ВК	h перекр. +6,300

1. Все оси и отметки приняты условно.
2. Данный лист см. совместно с л. АС- 28,29,30,31,32,33
3. В помещениях радиаторы закрыть экраном с перфорацией (стальной). Размеры 1300х700(h) мм = 61шт. Экраны сделать максимально открытыми (макс циркуляция воздуха). Предусмотреть нишу на стене размером 1400х800(h) мм, глубиной 120мм для установки радиаторов.
4. Отверстия размерами 150х150 выполнить по месту перфоратором методом рассверловки. Привязки для отверстий см. АС-64

Изм.	Кол.уч.	Лист	№док.	Подп.	Дата	33-2023- АС
						«Капитальный ремонт здания (восстановление ресурса здания с заменой (при необходимости) конструктивных элементов и систем инженерного оборудования, улучшение эксплуатационных показателей: крыши, стен, электрического хозяйства; ремонт и восстановление забора, пешеходных и прогулочных дорожек) детского сада -муниципальное государственное казенное предприятие «Ясли-сад №148 «Родничок», Атырауская область, г. Атырау ул. Б.Момышулы, 5 (1)»»
ГИП		Тимеров У.М.			10.21г	Стадия: РП; Лист: 31; Листов:
Проверил		Зулеев С.С.			10.21г	
Разработал		Кайгелдиев Р.			10.21г	План на отм. +3.300. (Монтажные работы)
Н. Контр.		Акаев А.			10.21г	ТОО «КазЖобаСоузет- Консалтинг» г. Шымкент-2023г.

Согласовано: Инв.№ подл. | Подп. и дата | Взам. инв.№ | Инв.№ дубл. | Инв.№ ВК | Инв.№ ЭОМ | Инв.№ ОВ | Инв.№ ТП Боковецкий Д. Разраб. | Панова Р. Согласовано | Кайгелдиев Р. Разработал

Формат

Экспликация помещений

Номер по проекту	Наименование	Площадь м2	
1	Методический кабинет	23.10	
2	Кабинет бухгалтера	11.96	
3	Санузел	3.35	
4	Кабинет заведующей	16.36	
5	Приемная	8.62	
6	Коридор	18.45	
6а	Кабинет	11.88	
7	Зал	103.40	
7а	Гримерная комната	11.78	
8	Лестничная клетка	15.12	
9	Санузел	15.53	
10	Спальная	48.54	
11	Комната игровая	48.72	
12	Буфетная	1.97	
13	Раздевальная	14.53	
14	Санузел	15.53	
15	Раздевальная	14.53	
16	Буфетная	1.97	
17	Комната игровая	48.72	
18	Спальная	48.54	
19	Санузел	15.53	
20	Раздевальная	14.53	
21	Буфетная	1.97	
22	Комната игровая	48.72	
23	Спальная	48.54	

Экспликация помещений

Номер по проекту	Наименование	Площадь м2	
24	Раздевальная	14.53	
25	Санузел	15.53	
26	Буфетная	1.97	
27	Комната игровая	48.72	
28	Спальная	48.54	
29	Лестничная клетка	15.12	
30	Коридор	71.75	
30/а	Коридор	35.46	
31	Санузел	15.53	
32	Раздевальная	14.53	
33	Буфетная	1.97	
34	Комната игровая	48.72	
35	Спальная	48.54	
36	Раздевальная	14.53	
37	Буфетная	1.97	
38	Санузел	15.53	
39	Комната игровая	48.72	
40	Спальная	48.54	

Согласовано:

Инж ВК	Панаги Р.	
Инж ЭОМ	Гисматулин	
Инж ОВ	Мишпатова	
Инж ГП	Богенбаев Д.	

Взам. инв. №

Подп. и дата

Инв. № подл.

Изм.	Кол.уч.	Лист	N док.	Подп.	Дата
ГАП		Тиметов У.М.			10.21г
Проверил		Зулеев С.С.			10.21г
Разработал		Койгелдиев Р			10.21г
Н. Контр.		Ахаев А.			10.21г

33-2023- АС

«Капитальный ремонт здания (восстановление ресурса здания с заменой (при необходимости) конструктивных элементов и систем инженерного оборудования; улучшения эксплуатационных показателей: крыши, стен, электрического хозяйства; ремонт и восстановление забора, пешеходных и прогулочных дорожек) детского сада Коммунальное государственное казенное предприятие «Ясли-сад №48 «Родничок», Атырауская область, г. Атырау ул Б.Момышулы, 5 (1)»

Стадия	Лист	Листов
РП	31/1	

Экспликация помещений
(Монтажные работы)

ТОО «КазЖобаСаулет-Консалтинг»
г. Шымкент-2023г.

Формат

План тех. этажа
(монтажные работы)

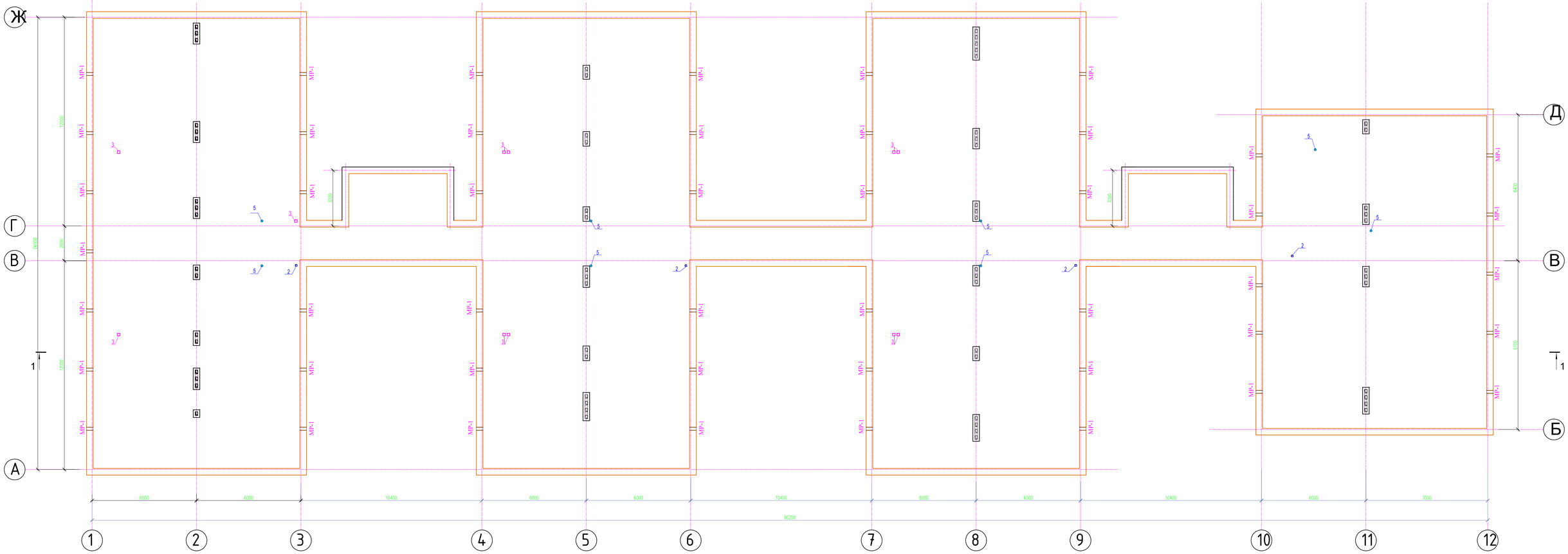

Металлическая решетка МР-1

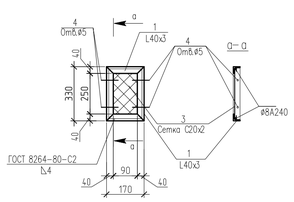

Спецификация материалов

Поз.	Обозначение	Наименование	Кол.	Масса ед., кг.	Примечание
		Металлическая решетка МР-1	47	3.58	
1	ГОСТ 8509-93	L40x3 п.м.	1,1	1,85	2,03кг
2	ГОСТ 5781-82*	ø8 А1 п.м.	1,0	0,395	0.395кг
3	ГОСТ 5336-80	Сетка 20х2 м2	0,056	2,66	0,148кг
4	ГОСТ 28778-90	Болт самоанкерующиеся М10х100	4	0.01	0,04кг
		Окраска стальных решеток Р-1, м2	2	0,056м2	0.112м2

Таблица отверстий

Поз.	Размер отверстий	Кол-во шт.	Часть проекта	Примеч.
2	Отв. 100х100	4	ОВ	в перекр. +7,620
3	Отв. 150х150	11	ОВ	в перекр. +7,620
5	Отв. ø110	8	ВК	в перекр. +7,620

1. Все оси и отметки приняты условно.
2. Данный лист см. совместно с л. АС- 28,29,30,31,32,33
3. Отверстия размерами 150х150 выполнить по месту перфоратором методом рассверловки.
4. Привязки для отверстии см. АС-65

Изм.	Кол.уч.	Лист	N док.	Подп.	Дата
ГАП		Тиметов У.М.			10.21г
Проверил		Зулеев С.С.			10.21г
Разработал		Кайгелдиев Р			10.21г
Н. Контр.		Акаев А.			10.21г

33-2023- АС

«Капитальный ремонт здания (восстановление ресурса здания с заменой (при необходимости) конструктивных элементов и систем инженерного оборудования; улучшения эксплуатационных показателей: кровли, стен, электрического хозяйства; ремонт и восстановление забора, пешеходных и прогулочных дорожек) детского сада коммунальное государственное казенное предприятие «Ясли-сад №48 «Родничок», Атырауская область, г. Атырау ул. Б.Момышулы, 5 (1)»

Стадия	Лист	Листов
РП	32	

План тех. этажа
(Монтажные работы)

ТОО «КазЖобаСаулет-Консалтинг»
г. Шымкент-2023г.

Формат

Согласовано:

Взам. инв. №

Подп. и дата

Инв. № подл.

Разрез 1 – 1

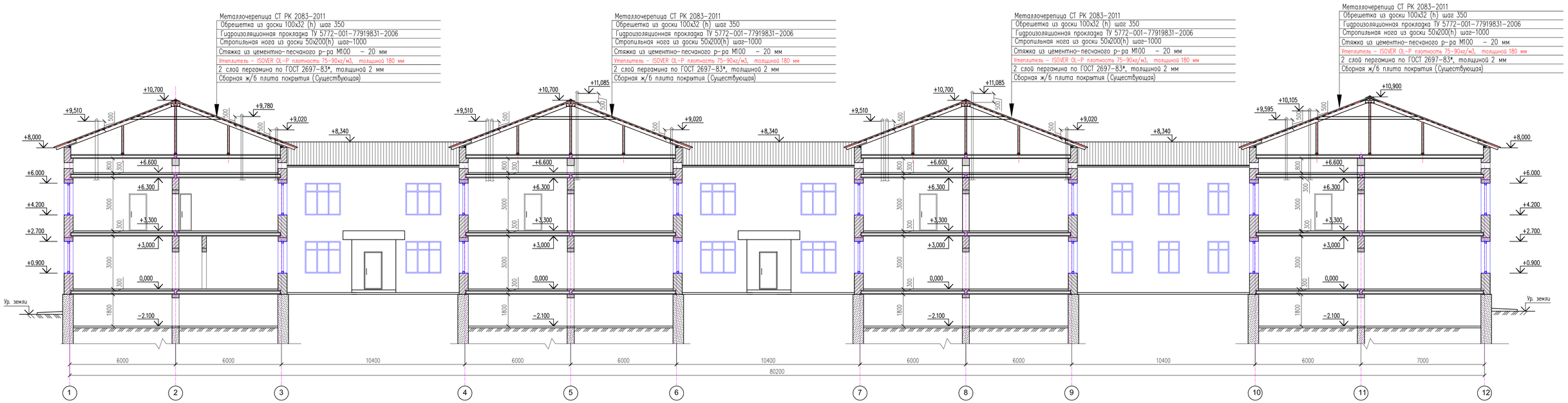

Разрез 2 – 2

(Монтажные работы)

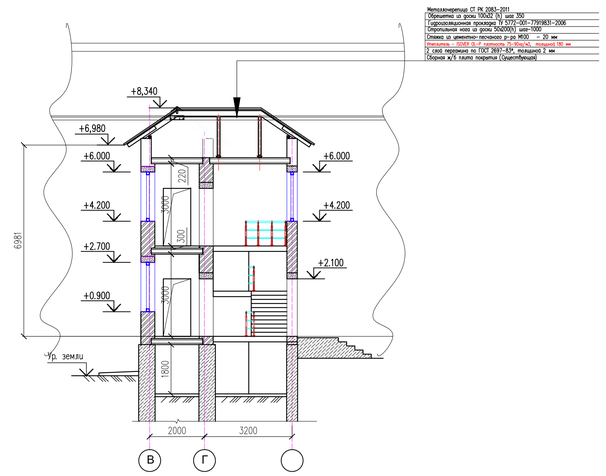

1. Все оси и отметки приняты условно.
2. Данный лист см. совместно с л. АС- 28,29,30,31,32,33

Изм.	Кол.уч.	Лист	N док.	Подп.	Дата
ГАП		Тиметов У.М.			10.21г
Проверил		Зулеев С.С.			10.21г
Разработал		Койгелдиев Р			10.21г
Н. Контр.		Ахаев А.			10.21г

33–2023– АС

«Капитальный ремонт здания (восстановление ресурса здания с заменой (при необходимости) конструктивных элементов и систем инженерного оборудования; улучшения эксплуатационных показателей: крыши, стен, электрического хозяйства; ремонт и восстановление забора, пешеходных и прогулочных дорожек) детского сада Коммунальное государственное казенное предприятие «Ясли-сад №48 «Родимчик», Алыраурская область, г. Алыраур ул. Б.Момышулы, 5 (1)»

Стадия	Лист	Листов
РП	33	

Разрез 1–1. Разрез 2–2. (Монтажные работы)

ТОО «КазЖобаСаулет–Консалтинг» г. Шымкент–2023г.

Формат

Согласовано

Инж ГП | Богенбаев Д.

Согласовано

Инж ВК | Панаги Р.

Инж ЭОМ | Гисматулин

Инж ОВ | Мишпатова

Взам. инв. №

Подп. и дата

Инв. № подл.

Ведомость отделки подвала (Ремонтные работы).

(подвал)

Наименование или номер помещения	Потолок		Стены или перегородки		Низ стен или перегородок (панель)			Примечание
	Площадь	Вид отделки	Площадь	Вид отделки	Площадь	Вид отделки	Высота, мм	
1,2,3,4,5,6,7,8,9,10,11,12 13,14,15,16,17,18,19,20,21	1098.90	Затирка СТ РК EN 998-1-2011 потолка с последующей известковой окраской за 2 раза.	1202,5	Затирка СТ РК EN 998-1-2011 стен с последующей известковой окраской за 2 раза.				

Ведомость отделки помещений 1-го этажа. (Ремонтные работы).

(1-этаж)

Наименование или номер помещения	Потолок		Стены или перегородки		Низ стен или перегородок (панель)			Примечание
	Площадь	Вид отделки	Площадь	Вид отделки	Площадь	Вид отделки	Высота, мм	
6,7,13,15,16,17,17а,18, 44,45,51,52,53,54,55,56,	218.98	Затирка СТ РК EN 998-1-2011, шпатлевка по ГОСТ 10277-90 "Алинексом", окраска водоэмульсионной краской СТ РК ГОСТ Р 52020-2007	641,5	Улучшенная штукатурка (ГОСТ 31377-2008) цементно-песча-ным р-ром М150 толщ.20мм -(100%) Шпатлевка по ГОСТ 10277-90 "Алинекс" с грунтовкой толщ.2мм (100%) Улучшенная Водоэмульсион-ная покраска СТ РК ГОСТ Р 52020-2007 -(100%)				
4,5,9,12,14,19,19а,19б,20,21, 22,25,26,27,29,30,31,34,35, 36,39,40,41,42,42а,42б,49,50	592.08	Затирка СТ РК EN 998-1-2011, шпатлевка по ГОСТ 10277-90 "Алинексом", окраска водоэмульсионной краской СТ РК ГОСТ Р 52020-2007	1481,4 520,64	Улучшенная штукатурка (ГОСТ 31377-2008) цементно-песча-ным р-ром М150 толщ.20мм -(100%) Шпатлевка по ГОСТ 10277-90 "Алинекс" с грунтовкой толщ.2мм (100%) Улучшенная Водоэмульсион-ная покраска СТ РК ГОСТ Р 52020-2007	960,76	Масляная окраска ПФ-115 по (ГОСТ 30884-2003) толщ 2мм	Н=1800	
1,2,10,11,23,24,27а,28, 32,33,37,38,46,47,48,57	157.63	Затирка СТ РК EN 998-1-2011, шпатлевка по ГОСТ 10277-90 "Алинексом", окраска водоэмульсионной краской СТ РК ГОСТ Р 52020-2007	135,24	Улучшенная штукатурка (ГОСТ 31377-2008) цементно-песча-ным р-ром М150 толщ.20мм -(100%)	135,24	Кафельная глазурованная плитка по ГОСТ 6141-91 толщ. 10мм, на сухой смеси клеевой СТ 11682006 = 5мм.	Н=3000	
43	65.30	Затирка СТ РК EN 998-1-2011, шпатлевка по ГОСТ 10277-90 "Алинексом", окраска водоэмульсионной краской СТ РК ГОСТ Р 52020-2007	92,7 29,7	Улучшенная штукатурка (ГОСТ 31377-2008) цементно-песча-ным р-ром М150 толщ.20мм -(100%) Шпатлевка по ГОСТ 10277-90 "Алинекс" с грунтовкой толщ.2мм (100%) Улучшенная Водоэмульсион-ная покраска СТ РК ГОСТ Р 52020-2007	63,0	Масляная окраска ПФ-115 по (ГОСТ 30884-2003) толщ 2мм	Н=1800	

Ведомость отделки помещений 2-го этажа. (Ремонтные работы).

(2-этаж)

Наименование или номер помещения	Потолок		Стены или перегородки		Низ стен или перегородок (панель)			Примечание
	Площадь	Вид отделки	Площадь	Вид отделки	Площадь	Вид отделки	Высота, мм	
1,2,4,5,6а,7,7а,	187.10	Затирка СТ РК EN 998-1-2011, шпатлевка по ГОСТ 10277-90 "Алинексом", окраска водоэмульсионной краской СТ РК ГОСТ Р 52020-2007	381,63	Улучшенная штукатурка (ГОСТ 31377-2008) цементно-песча-ным р-ром М150 толщ.20мм -(100%) Шпатлевка по ГОСТ 10277-90 "Алинекс" с грунтовкой толщ.2мм (100%) Улучшенная Водоэмульсион-ная покраска СТ РК ГОСТ Р 52020-2007 -(100%)				
6,8,10,11,13,15,17,18,20 22,23,24,27,28,29,30,30а, 32,34,35,36,39,40	826.64	Затирка СТ РК EN 998-1-2011, шпатлевка по ГОСТ 10277-90 "Алинексом", окраска водоэмульсионной краской СТ РК ГОСТ Р 52020-2007	1715,85 534,65	Улучшенная штукатурка (ГОСТ 31377-2008) цементно-песча-ным р-ром М150 толщ.20мм -(100%) Шпатлевка по ГОСТ 10277-90 "Алинекс" с грунтовкой толщ.2мм (100%) Улучшенная Водоэмульсион-ная покраска СТ РК ГОСТ Р 52020-2007	1181,2	Масляная окраска ПФ-115 по (ГОСТ 30884-2003) толщ 2мм	Н=1800	
3,9,12,14,16,19,21,25,26 31,33,38,37,	108.35	Затирка СТ РК EN 998-1-2011, шпатлевка по ГОСТ 10277-90 "Алинексом", окраска водоэмульсионной краской СТ РК ГОСТ Р 52020-2007	374,97	Улучшенная штукатурка (ГОСТ 31377-2008) цементно-песча-ным р-ром М150 толщ.20мм -(100%)	374,97	Кафельная глазурованная плитка по ГОСТ 6141-91 толщ. 10мм, на сухой смеси клеевой СТ 11682006 = 5мм.	Н=3000	

Согласовано

Взам. инв. №

Подп. и дата

Инв. № подл.

Изм.	Кол.уч.	Лист	№док.	Подп.	Дата
ГАП		Тиметов У.М.			10.21г
Проверил		Зулеев С.С.			10.21г
Разработал		Койгелдиев Р			10.21г
Н. Контр.		Ахаев А.			10.21г

33-2023- АС

«Капитальный ремонт здания (восстановление ресурса здания с заменой (при необходимости) конструктивных элементов и систем инженерного оборудования; улучшения эксплуатационных показателей: крыши, стен, электрического хозяйства; ремонт и восстановление забора, пешеходных и прогулочных дорожек) детского сада «коммунальное государственное казенное предприятие «Ясли-сад №48 «Родничок», Атырауская область, г. Атырау ул Б.Момышулы, 5 (1)»

Стадия	Лист	Листов
РП	34	

Ведомость отделки помещений. (Ремонтные работы).

ТОО «КазЖобаСаулет-Консалтинг» г. Шымкент-2023г.

Формат

Экспликация полов (монтажные работы) (начало)

Номер помещения	Тип пола	Схема пола или тип пола по серии 2.244-1 в.6	Данные элементов пола и их толщина, мм	Площадь, м2
на отм. -2.100				
1,2,3,4,5,6,7,8,9,10,11,12 13,14,15,16,17,18,19,20,21	5	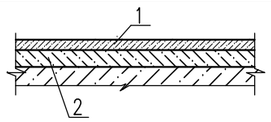	1. Стяжка кл. С12/15 -20мм (монтаж) 2. Бетон кл. С8/10 -60мм (существующий)	1098.90
			Устройство из цементный плинтуса	1197,8п.м.
на отм. +0,000				
1,2,3,4,5,6,7,8,9,12,13,14 15,16,17,18,19,19а,19б,20 ,23,27а,32,37,42,42а426 48,49,50	1	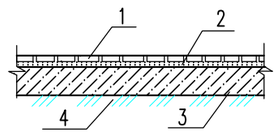	1. Керамогранит с противоскользящей поверхностью-10 (монтаж) 2. Прослойка и заполнение швов из цементно-песчаного раствора М150 -10 (монтаж) 3. Слой из керамзитобетона - 60 (сущ) 4. Сборная железоб. плита перекрытия -220мм (сущ)	303.02
			Установка керамических плинтусов	330,3 п.м.
10,11,24,28,35,38, 46,47,57,	2	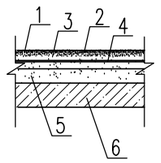	1. Керамические плитки ГОСТ 6787-89 -10мм (монтаж) 2. Прослойка и заполнение швов из цем.-песч.расвора М150 -10мм (монтаж) 3. Стяжка из цементно-песчаного раствора М150 -20мм (монтаж) 4. Гидроизоляционный слой: 1 слой изола на битумной мастике (монтаж) 5. Стяжка из цементно-песчаного раствора М150 -20мм (сущ) 6. Сборная железоб. плита перекрытия -220мм (сущ)	88.70
			Установка керамических плинтусов	96,7 п.м.
17а,22,25,26,27,29, 30,31,34,35,36,39,40 44,45,51,52,53,54,55 56,	3	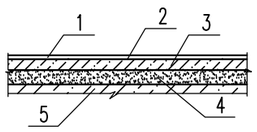	1. Виниловый линолеум (Коммерческое) -5мм (монтаж) 2. Прослойка из клеящей мастики -5мм (монтаж) 3. Стяжка из цементно-песчаного раствора марки М150 -20мм (монтаж) 4. Теплоизоляционный слой керамзит - 50мм (существующий) 5. Сборная железобетонная плита перекрытия -220мм (сущ.)	568.89
			Установка поливинилхлоридных плинтусов	620,1п.м.
43	4	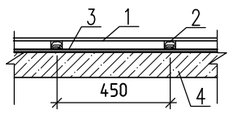	1. Покрытие пола - доски 35мм -(монтаж) 2. Лага 100х40, пролет лаг 1000мм 40 мм-(монтаж) 3. Прокладки из доски 150х15х200 по 2 слоям пергамина - 15мм (монтаж) 4. Подстилающий слой: бетон класса С8/10 - 20мм - (существующий) 5. Сборная железобетонная плита перекрытия -220мм (сущ.)	65,30
			Установка поливинилхлоридных плинтусов	72,9 п.м.

Экспликация полов (монтажные работы) (продолжение)

Номер помещения	Тип пола	Схема пола или тип пола по серии 2.244-1 в.6	Данные элементов пола и их толщина, мм	Площадь, м2
на отм. +3,300				
6,12,16,21,26,30, 30а,33,37,	1	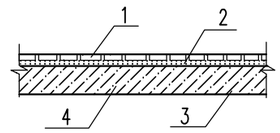	1. Керамогранит с противоскользящей поверхностью -10 (монтаж) 2. Прослойка и заполнение швов из цементно-песчаного раствора М150 -10 (монтаж) 3. Слой из керамзитобетона - 60 (сущ) 4. Сборная железоб. плита перекрытия -220мм (сущ)	137.48
			Установка керамических плинтусов	145,0п.м.
3,9,14,19,25,31,38	2	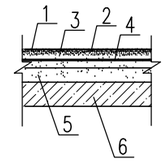	1. Керамические плитки ГОСТ 6787-89-10мм (монтаж) 2. Прослойка и заполнение швов из цем.-песч.расвора М150 -10мм (монтаж) 3. Стяжка из цементно-песчаного раствора М150 -20мм (монтаж) 4. Гидроизоляционный слой: 1 слой изола на битумной мастике (монтаж) 5. Стяжка из цементно-песчаного раствора М150 -20мм (сущ) 6. Сборная железоб. плита перекрытия -220мм (сущ)	96.53
			Установка керамических плинтусов	102,0 п.м.
1,2,4,5,6а,7,7а,10,11, 13,15,17,18,20,22,23 24,27,28,32,34,35, 36,39,40	3	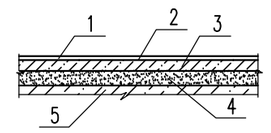	1. Виниловый линолеум (Коммерческое) -5мм (монтаж) 2. Прослойка из клеящей мастики -5мм (монтаж) 3. Стяжка из цементно-песчаного раствора марки М150 -20мм (монтаж) 4. Теплоизоляционный слой керамзит - 50мм (существующий) 5. Сборная железобетонная плита перекрытия -220мм (сущ.)	857.84
			Установка поливинилхлоридных плинтусов	918,0п.м.
Лестничная клетка (общий расход)				
ступени и площадки лестницы на отм.0,000 +1,650,+3,300, -2,100	5	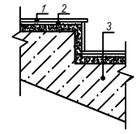	1.Керамогранит матовой пов-тью -10мм (монтаж) 2.Специальный клей для керамогранит - 10 мм (монтаж) 3.Ж/б плита -200мм (сущ.)	50,00
			Установка керамических плинтусов	52,5п.м.

Согласовано

Взам. инв. N

Подп. и дата

Инв. N подл.

Изм.	Кол.уч.	Лист	N док.	Подп.	Дата
ГАП		Тиметов У.М.			10.21г
Проверил		Зулеев С.С.			10.21г
Разработал		Койгелдиев Р.			10.21г
Н. Контр.		Ахаев А.			10.21г

33-2023- АС

«Капитальный ремонт здания (восстановление ресурса здания с заменой (при необходимости) конструктивных элементов и систем инженерного оборудования; улучшения эксплуатационных показателей: крыши, стен, электрического хозяйства; ремонт и восстановление забора, пешеходных и прогулочных дорожек) детского сада Коммунальное государственное казенное предприятие «Ясли-сад №48 «Родничок», Атырауская область, г. Атырау ул. Б.Момышулы, 5 (1)»

Стадия	Лист	Листов
РП	35	

Экспликация полов. (Монтажные работы)

ТОО «КазЖобаСаулет-Консалтинг» г. Шымкент-2023г.

Копировал Формат А3

Спецификация элементов заполнения проемов

Марка, поз.	Обозначение	Наименование	Кол-во на этаж					Масса ед.,кг.	Примечание
			подвал	1 этаж	2 этаж		Всего		
		Оконные блоки							
ОК-1	ГОСТ 30674-99	ОП В2 900х1800(h) (4М1-12-4М1-12-4М1) 1 элементный , моск.сеткой 0,45	–	4	4		8		металлопластик
ПД-1	ГОСТ 30673-2013	Подоконник белый ПД-1 34х350х1100	–	4	4		8		из ПВХ
ОК-2	ГОСТ 30674-99	ОП В2 1200х1800(h) (4М1-12-4М1-12-4М1) 1 элементное моск.сеткой 0,88	–	39	39		78		металлопластик
ПД-2	ГОСТ 30673-2013	Подоконник белый ПД-1 34х350х1300	–	39	39		78		из ПВХ
ОК-3	ГОСТ 30674-99	ОП В2 2000х1800(h) (4М1-12-4М1-12-4М1) 3 элементное , моск.сеткой 0,88.	–	30	28		58		металлопластик
ПД-3	ГОСТ 30673-2013	Подоконник белый ПД-1 34х350х2100	–	30	28		58		из ПВХ
ОК-4	ГОСТ 30674-99	ОП В2 1000х1800(h) (4М1-12-4М1-12-4М1) 1 элементное , моск.сеткой 0,88.	–	–	2		2		металлопластик
ПД-4	ГОСТ 30673-2013	Подоконник белый ПД-1 34х350х1100	–	–	2		2		из ПВХ
ОК-5 ОК-5*	ГОСТ 30674-99	ОП В2 800х1800(h) (4М1-12-4М1-12-4М1) 1 элементное , моск.сеткой 0,88.	–	–	4		4		металлопластик
ПД-5	ГОСТ 30673-2013	Подоконник белый ПД-1 34х350х1000	–	–	4		4		из ПВХ
Ф-1	ГОСТ 30674-99	Фрамуга ОП В2 1000х600(h) (4М1-12-4М1-12-4М1)	–	–	2		2		металлопластик
	ГОСТ 19904-91	Сливы из оцинкованной кровельной стали толщ. 0,7мм шириной 350мм							218,9п.м.
		Витражи							
Вв-1	Алюминиевые профили по ГОСТ 22233-2018 Стеклопакеты по ГОСТ 24866-2014	СПО 01-001 АД 31 П1 П-60-RAL9016 (4М1-12-4М1-12-4М1) 1620х3000(h)	–	1	2		3		Алюминиевые

Спецификация элементов заполнения проемов

Марка, поз.	Обозначение	Наименование	Кол-во на этаж				Масса ед.,кг.	Примечание
			на отм. -2,100	на отм. 0.000	на отм. +3.300	Всего		
		Внутренние дверные блоки						
Д-1	ГОСТ 475-2016	ДГ 2100(h)-800	–	3	1	4		дерево
Д-2	ГОСТ 475-2016	ДГ 2100(h)-900	–	8	12	20		дерево
Д-3	ГОСТ 475-2016	ДГ 2100(h)-1000	–	40	25	65		дерево
Д-4	ГОСТ 22233-2018	СПО 01-001 АД 31 П1 П-60-RAL9016 (4М1-12-4М1-12-4М1) 1000х2100(h)	–	8	6	14		Алюминиевые
		Наружные дверные блоки						
Дн-4	ГОСТ 31173-2016	ДСН А Оп Л Пра Н П2лс М3 2100-1000 (С заполнением мин- ватой марки 100)	–	11	7	18		металлический
ДН-5	ГОСТ 31173-2016	ДСН А Оп Л Пра Н П2лс М3 2100-900 (С заполнением мин- ватой марки 100)	–	1	–	1		металлический
ДН-5	ГОСТ 31173-2016	ДСВ Оп Л Пра Н П2лс М3 1600-1000 (С заполнением мин- ватой марки 100)	2	–	–	2		металлический

Ок-1

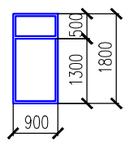

Ок-2

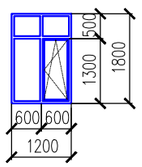

Ок-3

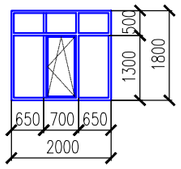

Ок-4

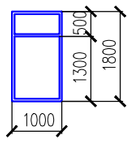

Ок-5

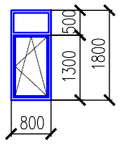

Ок-5*

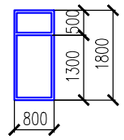

Ф-1

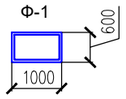

Вв-1

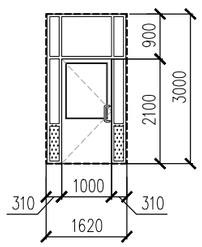

1. Все окна - металлопластиковые с двухкамерным стеклопакетом R_o=0.63 м²°С/Вт(степень огнестойкости не менее Е30).
2. Оконные блоки из поливинилхлоридных профилей выполняются в соответствии с требованиями ГОСТ 30674-99 и ГОСТ 21519-2003.
3. Поливинилхлоридные профили изготавливаются из жесткого непластифицированного, модифицированного на высокую ударную вязкость и стойкость к климатическим воздействиям поливинилхлорида, и должны отвечать требованиям ГОСТ 30673, а также техническим условиям на конкретные системы профилей, утвержденных в установленном порядке.
4. В открывающие створки и форточки установить москитные сетки.
5. ОК-4, ОК-5* - выполнить глухими.
6. Стекло предусмотреть энергосберегающем с твердым покрытием согласно ГОСТ 30733-2000.
7. В качестве светопрозрачного заполнения применить двухкамерные стеклопакеты по ГОСТ 24866-99.
8. Монтаж окон и дверей должен осуществляться специализированными строительными фирмами.
9. Оконные блоки выполняются с поворотными устройствами, обеспечивающими естественное проветривание помещений.
10. Двери поз. ДН-2 металлические наружные по ГОСТ 31173-2016. Двупольные распашные с порогом, утепленные.
Установить дверные ручки, врезной замок. Обеспечить уплотнение в притворах.
11. Двери поз. ДН-1, ДН-3 металлические наружные по ГОСТ 31173-2016. Однопольные распашные с порогом, утепленные. Установить дверные ручки, врезной замок. Обеспечить уплотнение в притворах.
12. Дверь поз. Д-1, Д-3 - внутренние деревянные по ГОСТ 475-2016. Антивандальные, однопольные, распашные без порога. Установить дверные ручки, врезной замок.
13. Дверь поз. Д-4 - внутренние *из алюминиевых профилей противопожарный светопрозрачный с фурнитурой EIWS 30.*
14. Предусмотреть установку замков безопасности для исключения выпадения людей из окон в местах открывания окон ОК-1, ОК-2, ОК-3, ОК-4, ОК-5. Общее количество 147 шт.
15. Предусмотреть москитные сетки на всех открывающихся окнах.
16. Подоконные доски - пластиковые, матовые, индивидуального изготовления, белого цвета с заглушками.
17. В местах установки оконных блоков и наружных дверей в качестве уплотнителя применять вспенивающие растворы для заделки стыков между стеной, плитой и дверным блоком.
18. После установки оконных блоков, зазоры заделать вспенивающимися составами, откосы с наружной стороны зашить фасонными элементами и по низу оконного проема выполнить слив.
19. Монтаж оконных блоков выполняет фирма-изготовитель данных изделий.
20. Размеры переплетов, монтажные зазоры и узлы крепления оконных блоков уточнить в процессе строительства фирмой-изготовителем, без изменения схем.

Указание по устройству витражей из алюминиевой профилей

Витраж из алюминиевых профилей противопожарный светопрозрачный EIW 30, *с противопожарной дверью* EIW 30.

Профили изделий витражей усиливают металлическими стальными вкладышами с антикоррозионным покрытием с толщиной стенок не менее 2,0мм.

Монтаж витражей должный осуществляться специализированными строительными фирмами.

В качестве светопрозрачного заполнения применяются упрочненные виды стекол: - армированное или закаленное стекло по ГОСТ 30698.

Размеры витражей уточняются по месту.

Витражные монтажных работ должно подтверждаться актом сдачи-приемки, включающим в себя гарантийные обязательства производителя работ.

В качестве светопрозрачного заполнения применяются двухкамерные стеклопакеты по ГОСТ 24866-99.

Все витражи предусмотреть без порога.

Согласовано

Взам. инв. №

Подп. и дата

Инв. № подл.

Изм.	Кол.уч.	Лист	№док.	Подп.	Дата
ГАП		Тиметов У.М.			10.21г
Проверил		Зулеев С.С.			10.21г
Разработал		Койгелдиев Р.			10.21г
Н. Контр.		Ахаев А.			10.21г

33-2023- АС

«Капитальный ремонт здания (восстановление ресурса здания с заменой (при необходимости) конструктивных элементов и систем инженерного оборудования; улучшения эксплуатационных показателей: крыши, стен, электрического хозяйства; ремонт и восстановление забора, пешеходных и прогулочных дорожек) детского сада «Коммунальное государственное казенное предприятие «Ясли-сад №48 «Родничок», Атырауская область, г. Атырау ул. Б.Момышулы, 5 (1)»

Стадия	Лист	Листов
РП	36	

Спецификация элементов заполнения проемов. (Монтажные работы)

ТОО «КазЖобаСаулет-Консалтинг» г. Шымкент-2023г.

Формат

Установка экранов в санузлах. Экран ИЭС-2

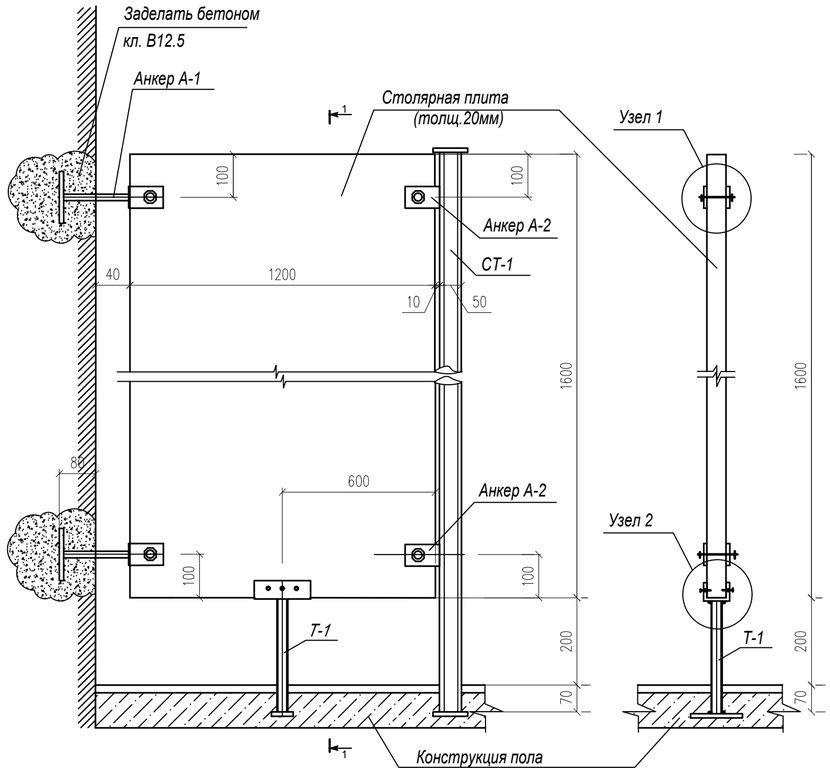

Установка экранов в санузлах.

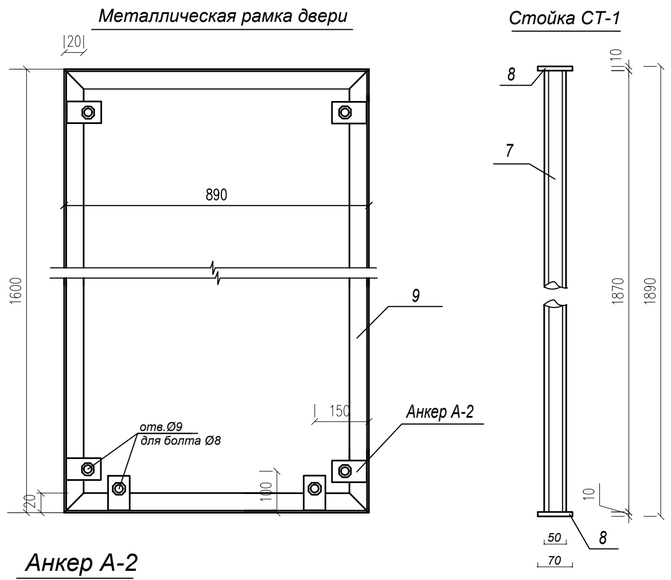

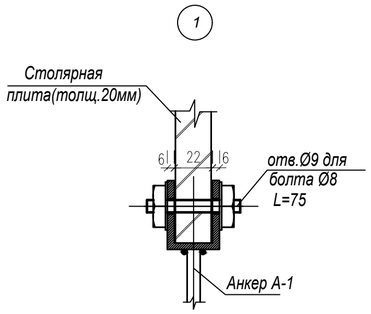

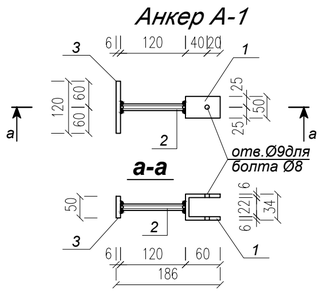

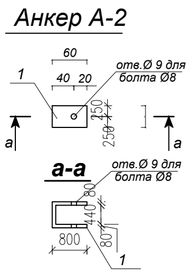

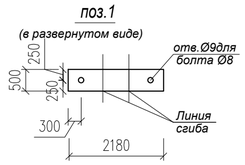

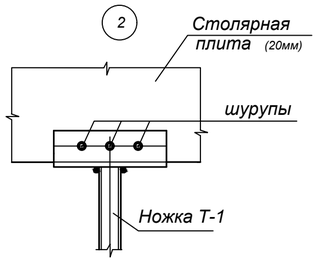

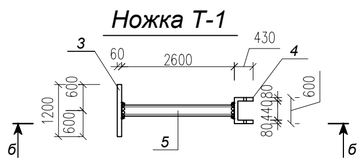

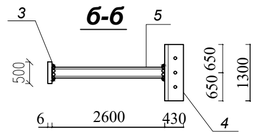

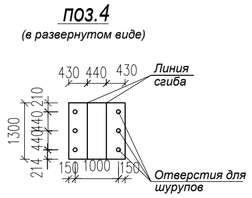

Спецификация конструктивных элементов на один экран

Марка, поз.	Обозначение	Наименование	Кол.	Масса ед.кг.	Приме-чание
	Инд.разраб. см. данный лист	Экран	40		
	Инд.разраб. см. данный лист	Дверная створка	40		
	Инд.разраб. см. данный лист	Стойка металлическая СТ-1	50		
	на 1 шт.	Экран	1		
		из ПВХ 1200х1600х20 $м^3$	1	0.038	
		Анкер А-1	2	0.796	
1		-6х50 ГОСТ103-2006 L=154	1	0.363	
2	ГОСТ8732-78*	Труба Ø20х3 L=120	1	0.15	
3		-6х50 ГОСТ103-2006 L=120	1	0.283	
		Анкер А-2	2		
1		-6х50 ГОСТ103-2006 L=154	1	0.363	
		Ножка Т-1	1	1.353	
4		-6х130 ГОСТ103-2006 L=120	1	0.74	
5	ГОСТ8732-78*	Труба Ø20х3 L=260	1	0.33	
3		-6х50 ГОСТ103-2006 L=120	1	0.283	
		Детали			
		Болт М-8 ГОСТ7798-70*.L=75	8	0.101	
		Гайка М-8 ГОСТ5915-70*	8	0.0117	
		Шайба М8 ГОСТ11371-78*	8	0.004	
		Стойка металлическая СТ-1	1	6.93	
7	ГОСТ8732-78*	Труба Ø50х3 L=1870	1	6.51	
8		-10х70 ГОСТ103-2006 L=70	2	0.385	
	на 1 шт.	Дверная створка			
		Дверное полотно 980х1590х20 $м^3$	1	0.0311	
9		L 20х3 ГОСТ8509-93 L=5000	1	4.45	
	на 1 шт.	Анкер А-2	6		
1		-6х50 ГОСТ103-2006 L=154	1	0.363	
		Детали			
		Болт М-8 ГОСТ7798-70*.L=75	12	0.101	
		Гайка М-8 ГОСТ5915-70*	12	0.0117	
		Шайба М8 ГОСТ11371-78*	12	0.004	

1. Данный лист смотреть совместно с листами АС-29,31.
2. Расход материалов дан на один экран.

Согласовано

Взам. инв. N

Подп. и дата

Инв. N подл.

Изм.	Кол.уч.	Лист	N док.	Подп.	Дата
ГАП		Тимметов У.М.			10.21г
Проверил		Зулеев С.С.			10.21г
Разработал		Койгелдиев Р			10.21г
Н. Контр.		Ахаев А.			10.21г

33-2023- АС

«Капитальный ремонт здания (восстановление ресурса здания с заменой (при необходимости) конструктивных элементов и систем инженерного оборудования; улучшения эксплуатационных показателей: крыши, стен, электрического хозяйства; ремонт и восстановление забора, пешеходных и прогулочных дорожек) детского сада Коммунальное государственное казенное предприятие «Ясли-сад №48 «Родничок», Атырауская область, г. Атырау ул Б.Момышулы, 5 (1)»

Стадия	Лист	Листов
РП	37	

Установка экранов в санузлах
Экран ИЭС-1.

ТОО «КазЖобаСаулет-Консалтинг»
г. Шымкент-2023г.

Копировал

Формат А2

Ограждение лестницы Л–1.

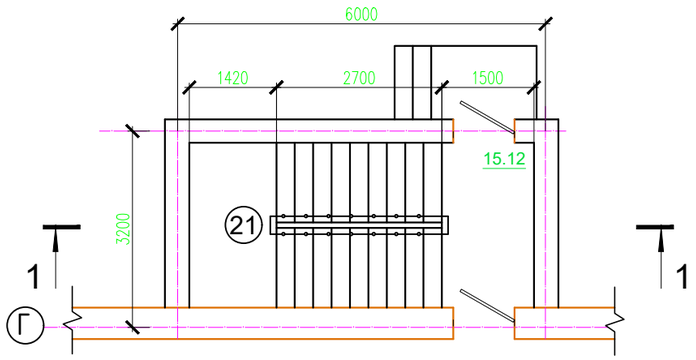

1 – 1

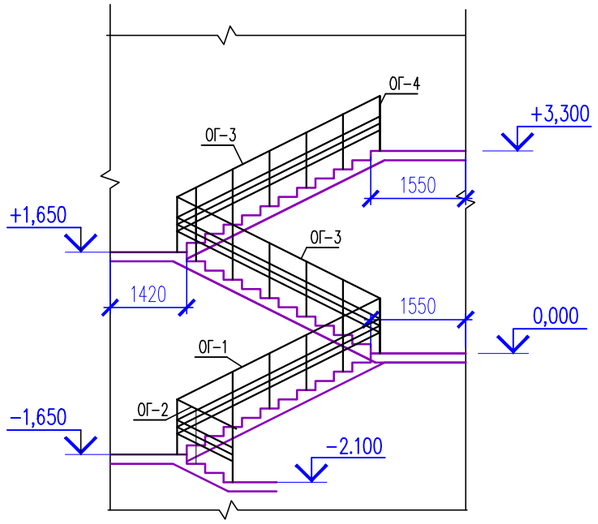

Ограждения ОГ-1

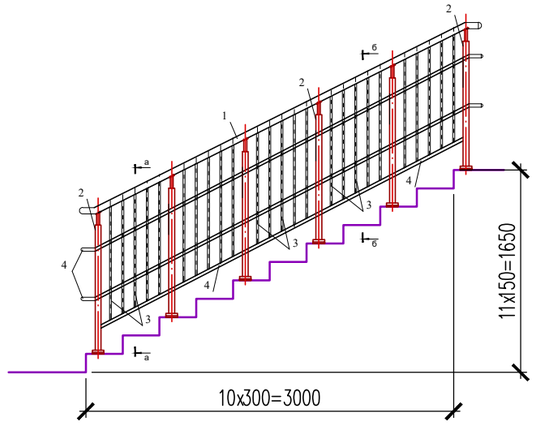

б-б

Ограждения ОГ-3

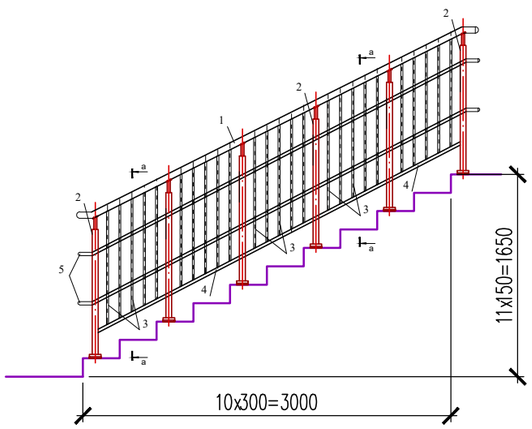

Ограждения ОГ-4

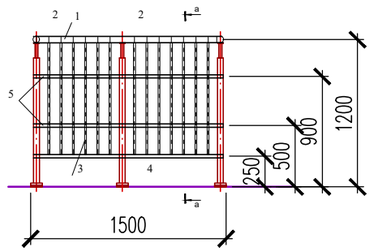

а-а

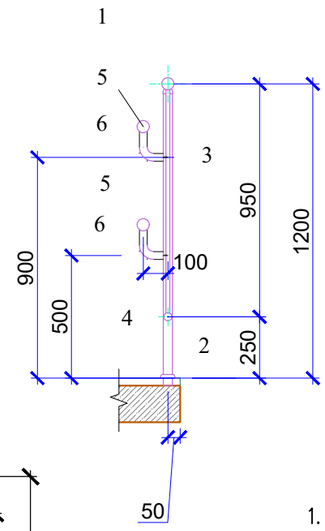

Ограждения ОГ-2

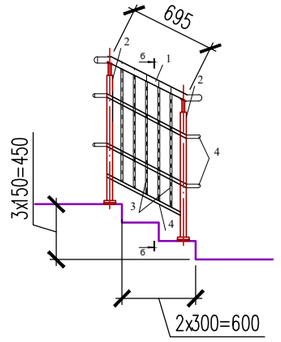

б-б

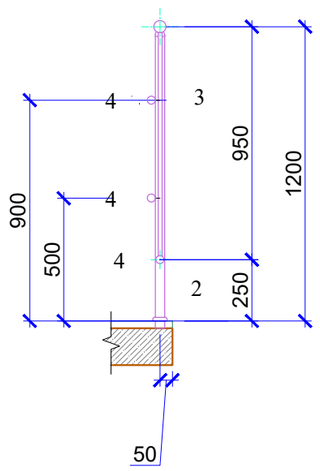

1. Данный лист см. совместно с листами АС–42

Изм.	Кол.уч.	Лист	N док.	Подп.	Дата
ГАП		Тиметов У.М.			10.21г
Проверил		Зулеев С.С.			10.21г
Разработал		Койгелдиев Р.			10.21г
Н. Контр.		Ахаев А.			10.21г

33–2023– АС

«Капитальный ремонт здания (восстановление ресурса здания с заменой (при необходимости) конструктивных элементов и систем инженерного оборудования; улучшения эксплуатационных показателей: крыши, стен, электрического хозяйства; ремонт и восстановление забора, пешеходных и прогулочных дорожек) детского сада Коммунальное государственное казенное предприятие «Ясли-сад №48 «Родничок», Атырауская область, г. Атырау ул. Б.Момышулы, 5 (1)»

Стадия	Лист	Листов
РП	38	

Ограждение лестницы Л–1
Сеч. 1–1. Ограждение ОГ–1.

ТОО «КазЖобаСаулет–Консалтинг» г. Шымкент–2023г.

Согласовано:

Взам. инв. N°

Подп. и дата

Инв. N° подл.

Формат

Спецификация материалов

Поз.	Обозначение	Наименование	Кол.	Масса ед., кг.	Примеч.
		Ограждение металлическое ОГ–1	1 шт		
1	ГОСТ 9941–81	Труба 51х2 ГОСТ 9941–81 / 12Х18Н10Т ГОСТ 5632–2014 м.п.	3,6	2.42	7.26
2	ГОСТ 9941–81	Труба 42х2 ГОСТ 9941–81 / 12Х18Н10Т ГОСТ 5632–2014 L=1235	6	2.43	14.58
3	ГОСТ 9941–81	Труба 35х2 ГОСТ 9941–81 / 12Х18Н10Т ГОСТ 5632–2014 L=925	25	1.51	37.75
4	ГОСТ 9941–81	Труба 38х2 ГОСТ 9941–81 / 12Х18Н10Т ГОСТ 5632–2014 м.п.	10,3	1.78	17.80
		Декоративная крышка ø42,0мм	6		
		Ограждение металлическое ОГ–2	1 шт		
1	ГОСТ 9941–81	Труба 51х2 ГОСТ 9941–81 / 12Х18Н10Т ГОСТ 5632–2014 м.п.	1,2	2.42	2.42
2	ГОСТ 9941–81	Труба 42х2 ГОСТ 9941–81 / 12Х18Н10Т ГОСТ 5632–2014 L=1235	2	2.43	4.86
3	ГОСТ 9941–81	Труба 35х2 ГОСТ 9941–81 / 12Х18Н10Т ГОСТ 5632–2014 L=925	5	1.51	7.55
4	ГОСТ 9941–81	Труба 38х2 ГОСТ 9941–81 / 12Х18Н10Т ГОСТ 5632–2014 м.п.	3,6	1.78	5.34
		Декоративная крышка ø42,0мм	2		

Спецификация материалов

Поз.	Обозначение	Наименование	Кол.	Масса ед., кг.	Примеч.
		Ограждение металлическое ОГ–3	2 шт		
1	ГОСТ 9941–81	Труба 51х2 ГОСТ 9941–81 / 12Х18Н10Т ГОСТ 5632–2014 м.п.	3,6	2.42	7.26
2	ГОСТ 9941–81	Труба 42х2 ГОСТ 9941–81 / 12Х18Н10Т ГОСТ 5632–2014 L=1235	6	2.43	14.58
3	ГОСТ 9941–81	Труба 35х2 ГОСТ 9941–81 / 12Х18Н10Т ГОСТ 5632–2014 L=925	25	1.51	37.75
4	ГОСТ 9941–81	Труба 38х2 ГОСТ 9941–81 / 12Х18Н10Т ГОСТ 5632–2014 м.п.	3,4	1.78	5.34
5	ГОСТ 9941–81	Труба 42х2 ГОСТ 9941–81 / 12Х18Н10Т ГОСТ 5632–2014 м.п.	6,8	1.97	11.82
6	ГОСТ 9941–81	Труба 25х2 ГОСТ 9941–81 / 12Х18Н10Т ГОСТ 5632–2014 L=200	6	0.23	1.38
		Декоративная крышка ø42,0мм	6		
		Ограждение металлическое ОГ–4	1 шт		
1	ГОСТ 9941–81	Труба 51х2 ГОСТ 9941–81 / 12Х18Н10Т ГОСТ 5632–2014 м.п.	1,5	2.42	2.42
2	ГОСТ 9941–81	Труба 42х2 ГОСТ 9941–81 / 12Х18Н10Т ГОСТ 5632–2014 L=1235	3	2.43	7.29
3	ГОСТ 9941–81	Труба 35х2 ГОСТ 9941–81 / 12Х18Н10Т ГОСТ 5632–2014 L=925	13	1.51	19.63
4	ГОСТ 9941–81	Труба 38х2 ГОСТ 9941–81 / 12Х18Н10Т ГОСТ 5632–2014 м.п.	1,2	1.78	1.78
5	ГОСТ 9941–81	Труба 42х2 ГОСТ 9941–81 / 12Х18Н10Т ГОСТ 5632–2014 м.п.	3,0	1.97	5.91
6	ГОСТ 9941–81	Труба 25х2 ГОСТ 9941–81 / 12Х18Н10Т ГОСТ 5632–2014 L=200	3	0.23	0.69
		Декоративная крышка ø42,0мм	3		

1. Данный лист смотреть совместно с листами АР-41.

2. Расход материалов ограждении посчитана на одну лестничную клетку Л-1. Общее в блоке -2 шт.

Изм.	Кол.уч.	Лист	N док.	Подп.	Дата
ГАП		Тиметов У.М.			10.21г
Проверил		Зулеев С.С.			10.21г
Разработал		Койгелдиев Р			10.21г
Н. Контр.		Ахаев А.			10.21г

33–2023– АС

«Капитальный ремонт здания (восстановление ресурса здания с заменой (при необходимости) конструктивных элементов и систем инженерного оборудования; улучшения эксплуатационных показателей: крыши, стен, электрического хозяйства; ремонт и восстановление забора, пешеходных и прогулочных дорожек) детского сада Коммунальное государственное казенное предприятие «Ясли-сад №48 «Родничок», Атырауская область, г. Атырау ул. Б.Момышулы, 5 (1)»

Стадия	Лист	Листов
РП	39	

Спецификация элементов ограждении лестницы Л–1.

ТОО «КазЖобаСаулет–Консалтинг» г. Шымкент–2023г.

Согласовано:

Взам. инв. №

Подп. и дата

Инв. № подл.

Формат

Козырек К-1

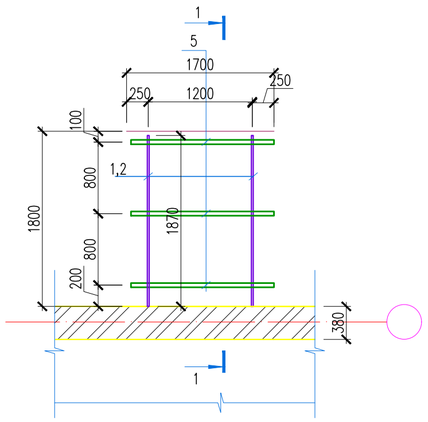

1 – 1

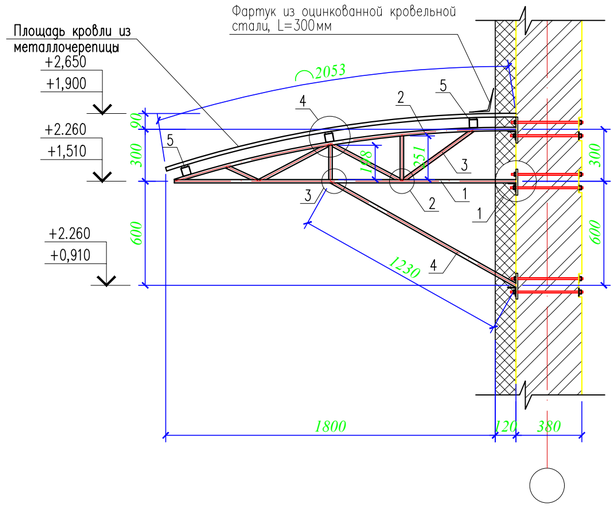

Спецификация конструктивных элементов

Поз.	Обозначение	Наименование	Кол.	Масса ед., кг.	Примеч.
		Козырек К-1	13шт	91,25	
1	ГОСТ 2591-88	Квадрат 20х20 ГОСТ 2591-88 / С235 ГОСТ 27772-88* L=1870	2	5.87	11.74
2	ГОСТ 2591-88	Квадрат 20х20 ГОСТ 2591-88 / С235 ГОСТ 27772-88* L=2050	2	6.44	12.88
3	ГОСТ 2591-88	Квадрат 20х20 ГОСТ 2591-88 / С235 ГОСТ 27772-88* м.п.	4	3.14	12.56
4	ГОСТ 2591-88	Квадрат 20х20 ГОСТ 2591-88 / С235 ГОСТ 27772-88* L=1230	2	3.86	7.72
5	ГОСТ 30245-94	Профиль 50х50х3 ГОСТ 30245-94 / С235 ГОСТ 27772-88* L=1700	3	7.31	21.93
6	ГОСТ 8509-93	Уголок 50х50х3 ГОСТ 8509-93 / С245 ГОСТ 27772-88* L=100	6	0.23	1.38
МИ-1		Металлическое изделие МИ-1	6	3,84	23,04
	СТ РК 2083-2011	Площадь кровли из металлочерепицы, толщ.0,50мм. толщ. защитного покрытия от 41 до 45мкм, м2	3,50		
	ГОСТ 24045-2016	Фартук из оцинкованной кровельной стали, L=300мм, м2	0,51		
	на 1шт	Металлическое изделие МИ-1	1	3,84	
7	ГОСТ 34028-2016	ø20 А240 L=550	2	1.36	2.72
8	ГОСТ 19903-2015	Лист 8х100х150 ГОСТ 19903-2015 / С235 ГОСТ 27772-88*	1	0.94	0.94
9	ГОСТ 5915-70*	Гайка М12	2	0,016	0,032
10	ГОСТ 11371-78*	Шайба М12	2	0,007	0,014
11	ГОСТ 5915-70*	Гайка М20	2	0.07	0,14

1

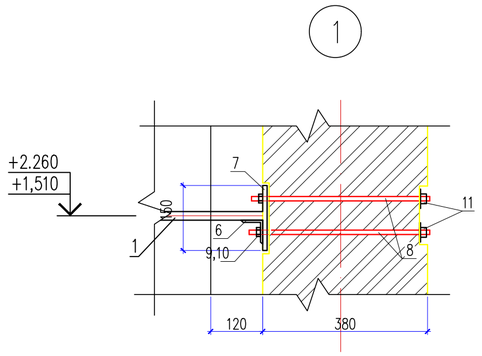

2

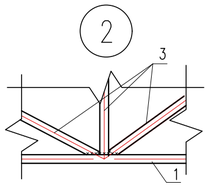

3

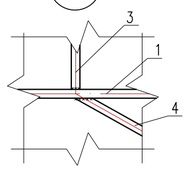

4

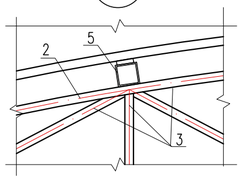

Металлическое изделие МИ-1

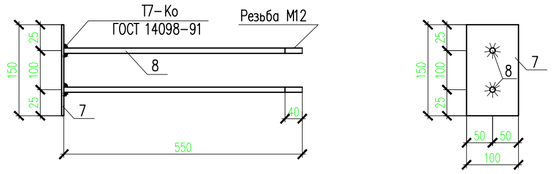

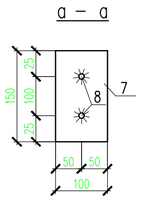

Данный лист смотрите совместно с листом АС-26...31.

1. Соединение металлических элементов козырька между собой выполнять ручной электродуговой сваркой электродами Э42А ГОСТ 9467 – 75*, длину сварных швов принимать по длине контактных швов не менее 5 мм.
2. После окончания сварочных работ металлические элементы отчистить от ржавчины, окрасить эмалью ПФ-115 по ГОСТ 6465-74* в 2 слоя по грунту ПФ-170 в 1 слой.
3. Сварные швы принять в соответствии СН РК 5.04-08-2004.

Согласовано

Взам. инв. N

Подп. и дата

Инв. N подл.

Изм.	Кол.уч.	Лист	N док.	Подп.	Дата
ГАП		Тиметов У.М.			
Проверил		Зулеев С.С.			
Разработал		Койгелдиев Р			
Н. Контр.		Ахаев А.			

33-2023- АС

«Капитальный ремонт здания (восстановление ресурса здания с заменой (при необходимости) конструктивных элементов и систем инженерного оборудования; улучшения эксплуатационных показателей: крыши, стен, электрического хозяйства; ремонт и восстановление забора, пешеходных и прогулочных дорожек) детского сада Коммунальное государственное казенное предприятие «Ясли-сад №48 «Родничок», Атырауская область, г. Атырау ул. Б.Момышулы, 5 (1)»

Стадия	Лист	Листов
РП	40	

Козырек К-1. Сеч. 1-1. Узлы 1,2,3,4. Металлическое изделие МИ-1.

ТОО «КазЖобаСаулет-Консалтинг» г. Шымкент-2023г.

Копировал

Формат А2

Заделка трещин в стене

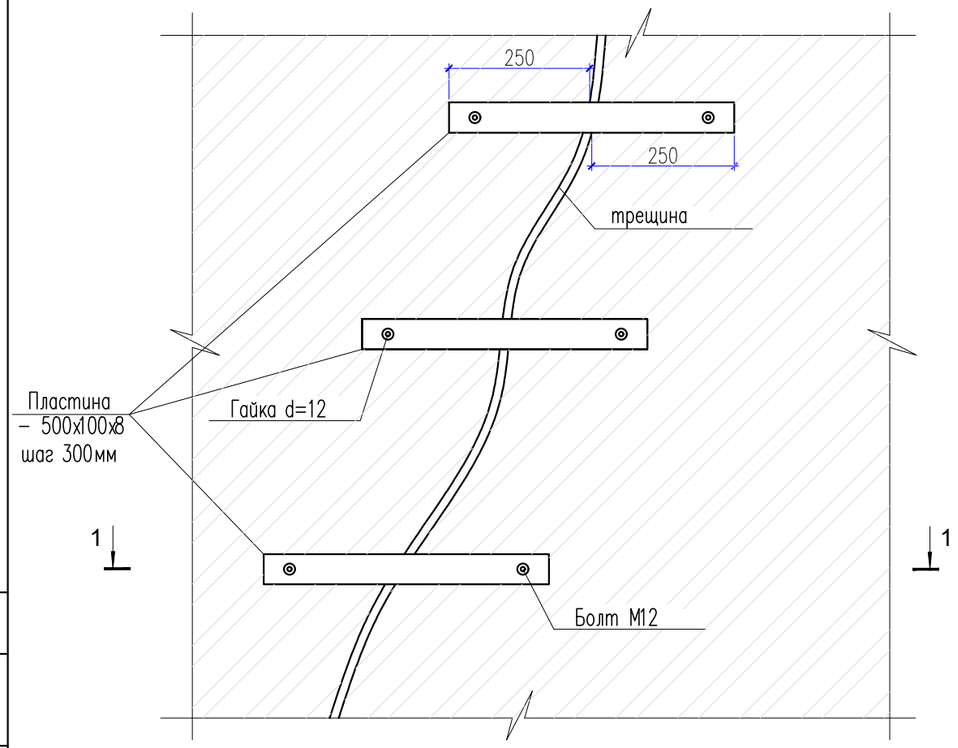

1 - 1

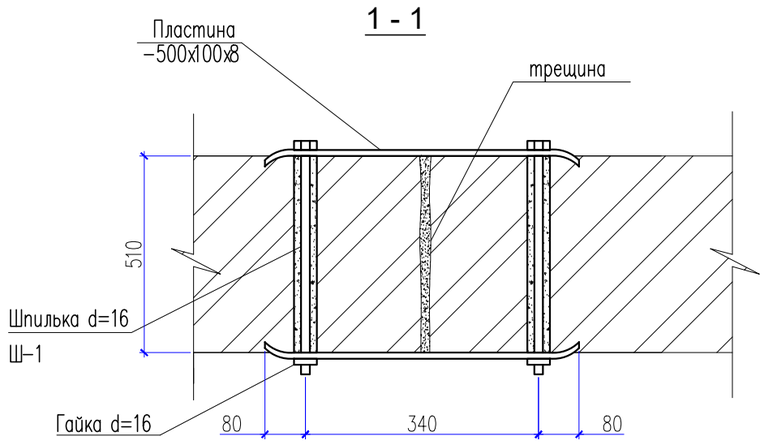

Примечание:
1. Все размеры уточнять по месту, после начала производства работ.
2. Сварку металлоконструкций производить электродами Э-42, по ГОСТ 9467-72. huj=6 мм.
3. В соответствии со СНиП 2.03.11-85 "Защита строительных конструкций от коррозий", все стальные конструкции после выполнения сварочных и монтажных работ окрасить эмалью ПФ -115(ГОСТ 6465-76) или ПФ-133 (ГОСТ 926-82) в два слоя по грунту ГФ-021 (ГОСТ 25129-82) в один слой.
4. Все трещины по наружной кирпичной стене закрепить двухсторонними металлическими накладками с шагом не более 300 мм.
5.Участки с частично разрушенной кирпичной кладкой восстановить.
6. Трещину в кирпичной стене инъецировать цементно-песчаным раствором, после установки накладок. Металлические пластины установить. Вплотную к кирпичной кладке, Все зазоры заполнить цементно-песчаным раствором. После установки стяжных болтов отверстия заполнить цементно-песчаным раствором.

Спецификация элементов

Поз.	Обозначение	Наименование	Кол.	Масса ед., кг.	Примечание
		Расход на усиление стен			
1	ГОСТ 19903–2015	Пластина 8x100x500 ГОСТ 19903–2015 / С235 ГОСТ 27772–88*	284	3.14	891.76
Ш–1	ГОСТ 34028–2016	ø16 А400 L=680	228	1.07	243.96
	ГОСТ 5915–70*	Гайка М16	456	0,038	17,32
	ГОСТ 11371–78*	Шайба М16	456	0,010	4,56

Согласовано:

Взам. инв. №

Подп. и дата

Инв. № подл.

Изм.	Кол.уч.	Лист	N док.	Подп.	Дата
ГАП		Тиметов У.М.			10.21г
Проверил		Зулеев С.С.			10.21г
Разработал		Койгелдиев Р			10.21г
Н. Контр.		Ахаев А.			10.21г

33–2023– АС

«Капитальный ремонт здания (восстановление ресурса здания с заменой (при необходимости) конструктивных элементов и систем инженерного оборудования; улучшения эксплуатационных показателей: крыши, стен, электрического хозяйства; ремонт и восстановление забора, пешеходных и прогулочных дорожек) детского сада Коммунальное государственное казенное предприятие «Ясли-сад №48 «Родничок», Атырауская область, г. Атырау ул. Б.Момышулы, 5 (1)»

Стадия	Лист	Листов
РП	41	

Схема усиления стен . (Монтажные работы)

ТОО «КазЖобаСаулет–Консалтинг» г. Шымкент–2023г.

Формат

Устройства обратной засыпки

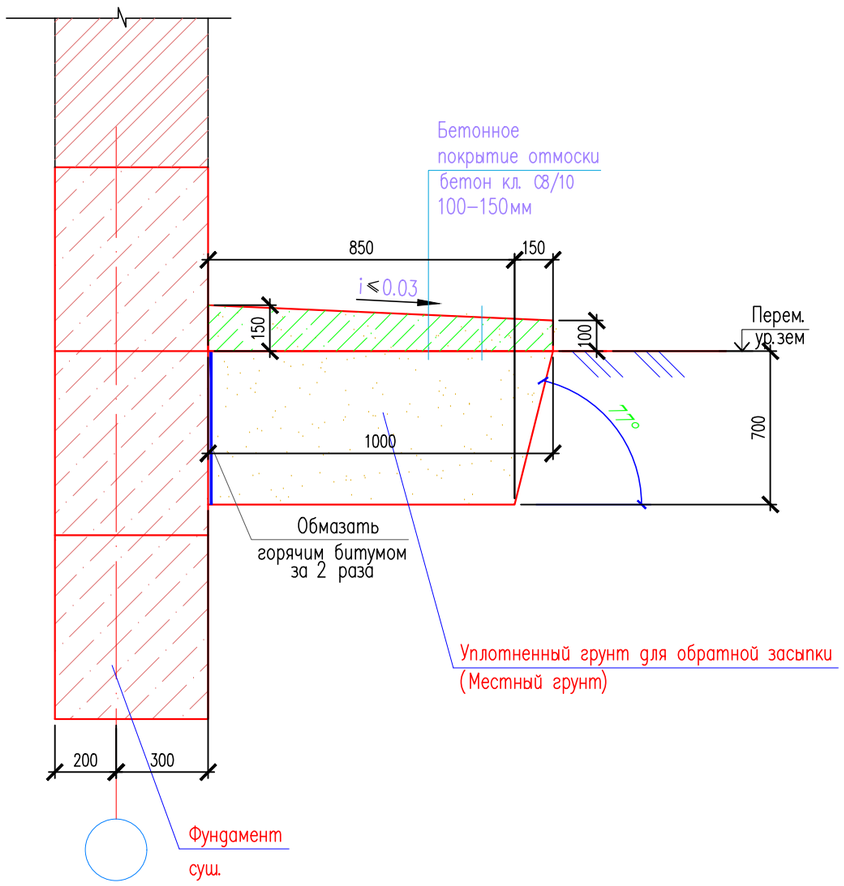

Спецификация материалов

N n/n	Наименование	Кол–во
1	Уплотненный грунт	248,50м²
2	Заполнение швов между блоками цоколя	585.90м²
3	Битум (2слоя)	248,00м²
4	Отмостка из бетона кл. С8/10	355,00м²

Примечание:
1. По периметру здание отрывается траншея шириной на 1м от края фундаментной стены и глубиной на 0.7м от уровня земли
2. Производится гидроизоляция фундамента битумом в 2 слоя. Перед нанесением битума фундаментная стена должна быт очищена от шлаков металлическими щетками. Пройзводится заделка кладочных швов между блоками.
3. По периметру здания заливается бетонная отмоска шириной 1.0м толщиной 150мм с уклоном i=0.03.
4. Обратную засыпку траншеии пройзводится глинистым грунтом с послойным уплотнением толщина уплотняемого слоя не должно превышать 15–25см.В качестве трамбующего агрегата использовать ручные или электротромбовки.

Согласовано

Взам. инв. N

Подп. и дата

Инв. N подл.

Изм.	Кол.уч.	Лист	N док.	Подп.	Дата
ГАП		Тиметов У.М.			10.21г
Проверил		Зулеев С.С.			10.21г
Разработал		Койгелдиев Р			10.21г
Н. Контр.		Ахаев А.			10.21г

33–2023– АС

«Капитальный ремонт здания (восстановление ресурса здания с заменой (при необходимости) конструктивных элементов и систем инженерного оборудования; улучшения эксплуатационных показателей: крыши, стен, электрического хозяйства; ремонт и восстановление забора, пешеходных и прогулочных дорожек) детского сада Коммунальное государственное казенное предприятие «Ясли-сад №48 «Родничок», Атырауская область, г. Атырау ул. Б.Момышулы, 5 (1)»

Стадия	Лист	Листов
РП	42	

Устройства обратной засыпки

ТОО «КазЖобаСаулет–Консалтинг» г. Шымкент–2023г.

Копировал

Формат А3

План кровли

(Монтажные работы)

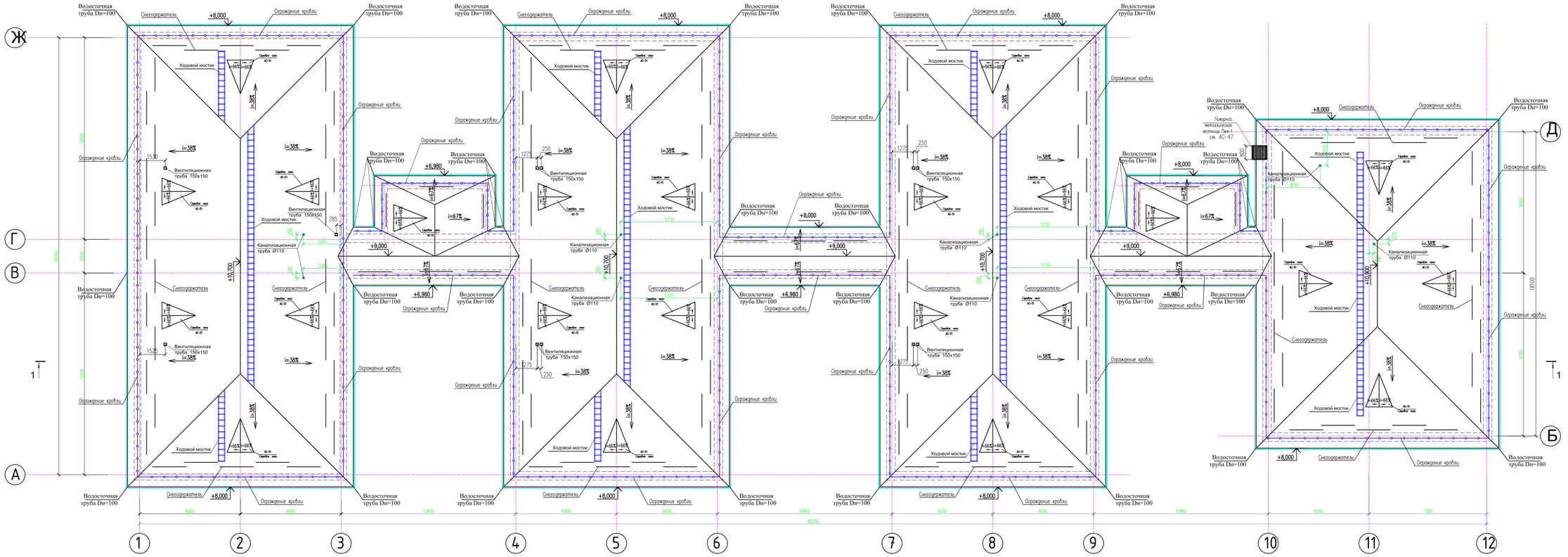

Узел примыкание кровли металлической трубе

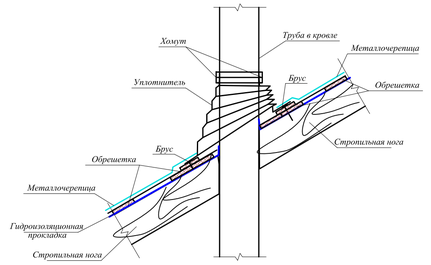

Указание по устройству чердачной крыши.

Устройство чердачной (холодной чердак) крыши с кровлей выполнить из металлочерепицы. Вдоль деформационного шва и вдоль слуховых окон установить деревянные трапы по деревянным наслонным стропилам. К слуховым окнам пристроить деревянные лестницы (внутри чердака).

Вход на чердак предусмотрен через слуховое окно.

Все металлические соединительные детали окрасить эмалью ПФ-115 по ГОСТ 6465-74* в 2 слоя по грунту ГФ-170 в 1 слой.

Деревянные элементы крыши приняты из деревесина хвойных пород 2 го сорта, влажность 25 % типа "ЭКРАН" обработанные антисептиками и антипиренами.

Материалы кровли – металлочерепицы закрепить к несущим конструкциям и защитить от затекания вода.

В местах пропуска вент. шахт и другого инженерного оборудования выполнить защитные фартуки. Работы по устройству кровли выполнить в соответствии с требованиями из оцинкованной кровельной стали и стянуть компаунд, зазора между компаунд и трубопроводом – СН РК 3.02-07-2014 "Общественные здания и сооружения". заделывают мастикой "слой" или другими герметиками. – СН РК 3.02-37-2013 "Кровли и кровля".

Все места сопряжений и установки крепежных деталей тщательно промазывают битумными – СП РК 2.02-101-2014 "Пожарная безопасность зданий и сооружений". мастиками или растворами с добавкой водонепроницаемых наполнителей. – СН РК 1.03-05-2011 "Охрана труда и техника безопасности в строительстве". Для крепления , обрешетки и металлических деталей (противотаборная скобка) применяются – СП РК 2.01-101-2013 "Защита строительных конструкций от коррозии" специальные кровельные гвозди ø 3,5-4мм.

Гвозди для деревянных конструкции применять по ППБС-01-94 "Правила пожарной безопасности при производстве строительно – монтажных и сценных ГОСТ 4028-86 и ГОСТ 4030-86*. Гвозди забиваются с рубероидной шайбой, смазанные замазкой.

Металлочерепицы монтируются по деревянной обрешетке сечения 100х32 (h) с шагом 350мм. И по доскам сплошной (коньковой и карнизной) настил. Продольная нахлестка листов в горизонтальном направлении должна быть не менее 150 мм. Поперечная нахлестка рядно одной волне. Скаты покрывают листами в один слой смещением их продольных кромок в горизонтальных рядах на одну волну или без смещения. Крепление стропильных ног выполнить скруткой из проволоки ø4 Вр1, через одну стропильную. Крепление мауэрлата выполнить анкерами А-1 с шагом 3,0м.

Крепление элементов стропил и подкосов и затяжек к стропилам выполнить с помощью болтов.

Все деревянные элементы , включая обрешетку, согласно СП РК 2.01-101-2013 (Защита строительных конструкций от коррозии) должна быть подвергнута поверхностной пропитке составом ТХЭФ-ПТ (трихлорэтилфосфат 50-70%, петролатум 30-50 % привес 40-60 кг/м3).

Элементы кровли, соприкасающиеся с кирпичной кладкой, тщательно антисептировать и изолировать прокладкой из двух слоев толя по ГОСТ 10923-82*.

Для предохранения теплоизоляции на чердачном перекрытии от увлажнения предусмотрена для прохода деревянные доски смотрите АС-44....52.

					33-2023- АС
					«Капитальный ремонт здания (восстановление ресурса здания с заменой (при необходимости) конструктивных элементов и систем инженерного оборудования), улучшение эксплуатационных показателей: крыши, стен, электрического хозяйства, ремонт и восстановление забора, пешеходных и проезжих дорожек) детского сада коммунальное государственное казенное предприятие «Ясли-сад №48 «Родничок» Акадырья область г. Алдарь ул. К.Мамышулы, 3,11а»
Изм.	Кол.уч.	Лист	№док.	Подп.	Дата
ГАП		Тиметов У.М.			10.21г.
Проверил		Зуваев С.С.			10.21г.
Разработал		Кобеландиев Р.			10.21г.
Н. Контр.		Ахаев А.			10.21г.
				Стадия	Лист	Листов
				РП	44	
План кровли. (Монтажные работы)				ТОО «КазКобаСоцжет- Консалтинг» г. Шымкент- 2023г.		

Формат

Согласовано

Инв.№ подл. | Подп. и дата | Взам. инв.№ | Инв.№ дубл. | Подп. и дата

Ограждение кровли ОГ–1

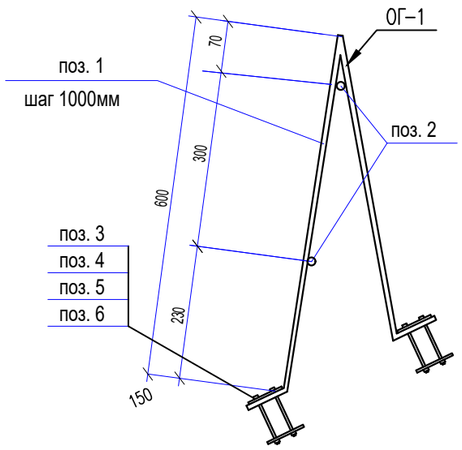

Лестница Л–1

к слуховому окну

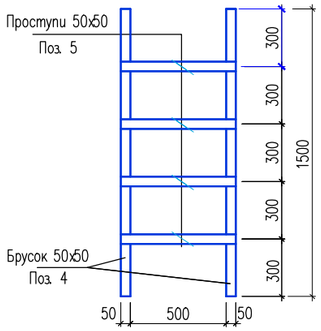

Ходовой мостик

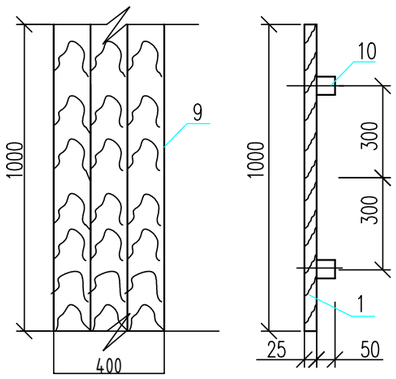

Спецификация материалов

Поз.	Обозначение	Наименование	Кол.	Масса ед., кг.	Примеч.
	(2.160–6 с.1–1500–01)	Ограждение кровли ОГ–1 п.м.		350,0	
1	ГОСТ 103–2006	Полоса –50х4х1350 шт	131,35	2.12 кг	общ. вес 278,9 кг
2	ГОСТ 34028–2016	Арматура ø10А400 п.м.	262,7	0.62	162,9 кг
3	ГОСТ 15589–70*	Болт М12х50 шт	528	0.058	30,624 кг
4	ГОСТ 11371–78*	Шайба М12 шт	528	0.006	3,2 кг
5	ГОСТ 5915–70*	Гайка М12 шт	528	0.015	7,92 кг
6	ГОСТ 103–2006	Полоса –50х4х70 шт	528	0.11 кг	общ. вес 58,09 кг
		Лестница Л–1	24	0.014 м3	
7	ГОСТ 24454–80	Брусок 50х50 L=1500	2	0.004 м3	0.008 м3
8	ГОСТ 24454–80	Проступи 50х50 L=600	4	0.0015 м3	0.006 м3
		Ходовой мостик п.м	90,0	0.015	
9	ГОСТ 8466–86*Е	Доски 25х150 L=1000	3		0.01125
10	ГОСТ 8466–86*Е	Брус 50х100 L=400	2		0.004

1.Для сварки стальных конструкций применять электроды Э42А для ручной дуговой сварки по ГОСТ 9467-75*. Катет сварного шва равны наименьшей толщине свариваемого детали.
2.Металлические конструкции красить эмалью ПФ-115 по ГОСТ 6465-74* в 2 слоя по грунту ПФ-170 в 1 слой.
3. Все деревянные элементы согласно СП РК 2.01-101-2013 (Защита строительных конструкций от коррозии) должны быть подвергнуты поверхностной пропитке составом ТХЗФ-ПТ (трихлорэтилфосфат 50-70%, петролатум 30-50 % привес 40-60 кг/м3).
4. Данный лист смотреть совместно с листами АС-44.

Изм.	Кол.уч.	Лист	N док.	Подп.	Дата
ГАП		Тиметов У.М.			10.21г
Проверил		Зулеев С.С.			10.21г
Разработал		Койгелдиев Р			10.21г
Н. Контр.		Ахаев А.			10.21г

33–2023– АС

«Капитальный ремонт здания (восстановление ресурса здания с заменой (при необходимости) конструктивных элементов и систем инженерного оборудования; улучшения эксплуатационных показателей: крыши, стен, электрического хозяйства; ремонт и восстановление забора, пешеходных и прогулочных дорожек) детского сада Коммунальное государственное казенное предприятие «Ясли-сад №48 «Родничок», Атырауская область, г. Атырау ул. Б.Момышулы, 5 (1)»

Стадия	Лист	Листов
РП	45	

Ограждение кровли ОГ-1. Лестница Л-1. Ходовой мостик.

ТОО «КазЖобаСаулет–Консалтинг» г. Шымкент–2023г.

Согласовано:

Взам. инв. N°

Подп. и дата

Инв. N° подл.

Формат

Схема крепления водосточной трубы

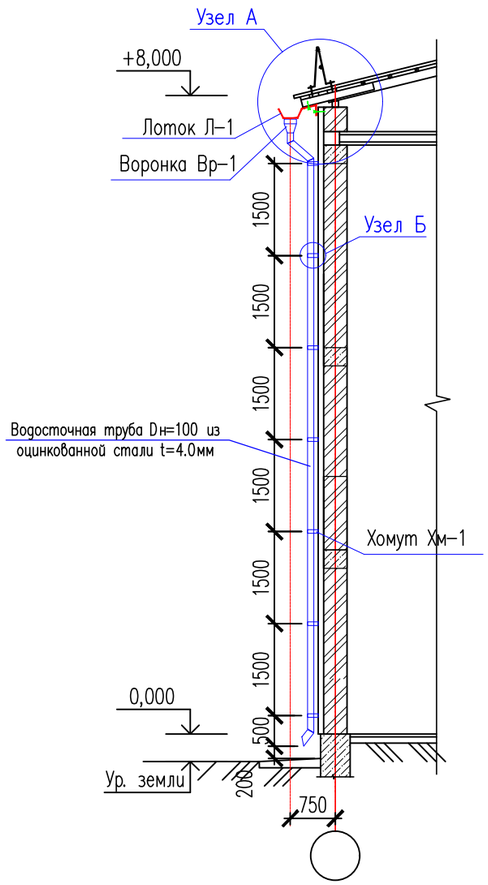

Хомут Хм-1

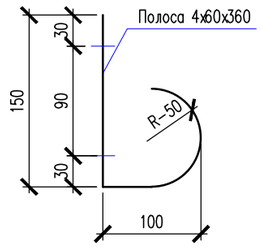

Узел "Б"

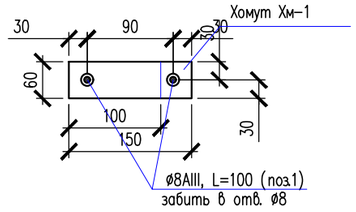

Узел "А"

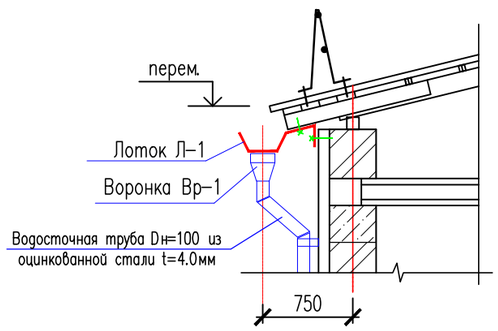

Лоток Л-1

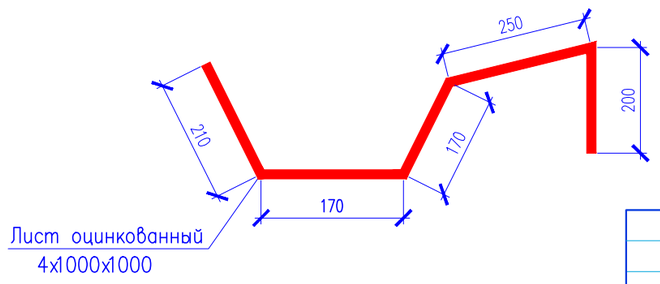

Спецификация материалов

Поз.	Обозначение	Наименование	Кол.	Масса ед., кг.	Примеч.
		Водосточная труба			
Л-1	ГОСТ 14918-2020	Лист оцинкованный 4х1000х1000 п.м.	350,0	3.07	1074,5
Хм-1	ГОСТ 103-2006	Полоса 60х4 ГОСТ 103-2006 / Вст3кп ГОСТ 380-94* L=360	266	0.68	180,88
	ГОСТ 14918-2020	Водосточная труба Dн=100 из оцинкованной стали 4х1000х1000 п.м.	323,0	3.07	991,61
Вр-1	ГОСТ 14918-2020	Лист оцинкованный 4х1000х1000 шт.	38	3.07	116,66
1	ГОСТ 34028-2016	ø8A400 L=100	532	0.04	21,28

Воронка Вр-1

Вид А

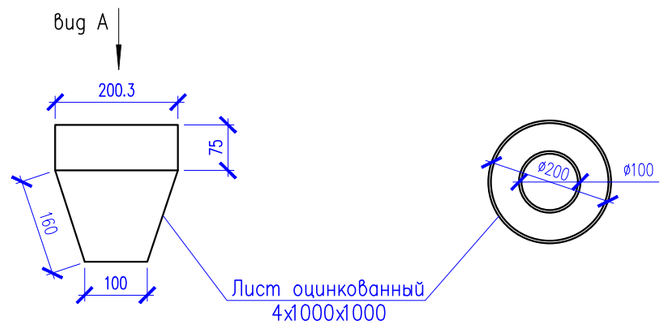

1. Данный лист смотреть совместно с листами АС-44.

Изм.	Кол.уч.	Лист	N док.	Подп.	Дата
ГАП		Тиметов У.М.			10.21г
Проверил		Зулеев С.С.			10.21г
Разработал		Койгелдиев Р			10.21г
Н. Контр.		Ахаев А.			10.21г

33-2023- АС

«Капитальный ремонт здания (восстановление ресурса здания с заменой (при необходимости) конструктивных элементов и систем инженерного оборудования; улучшения эксплуатационных показателей: крыши, стен, электрического хозяйства; ремонт и восстановление забора, пешеходных и прогулочных дорожек) детского сада Коммунальное государственное казенное предприятие «Ясли-сад №48 «Родничок», Атырауская область, г. Атырау ул. Б.Момышулы, 5 (1)»

Стадия	Лист	Листов
РП	46	

Схема крепления водосточной трубы

ТОО «КазЖобаСаулет-Консалтинг» г. Шымкент-2023г.

Копировал

Формат А3

Согласовано

Взам. инв. N

Подп. и дата

Инв. N подл.

Пожарной металлическая лестницы Пмл-1

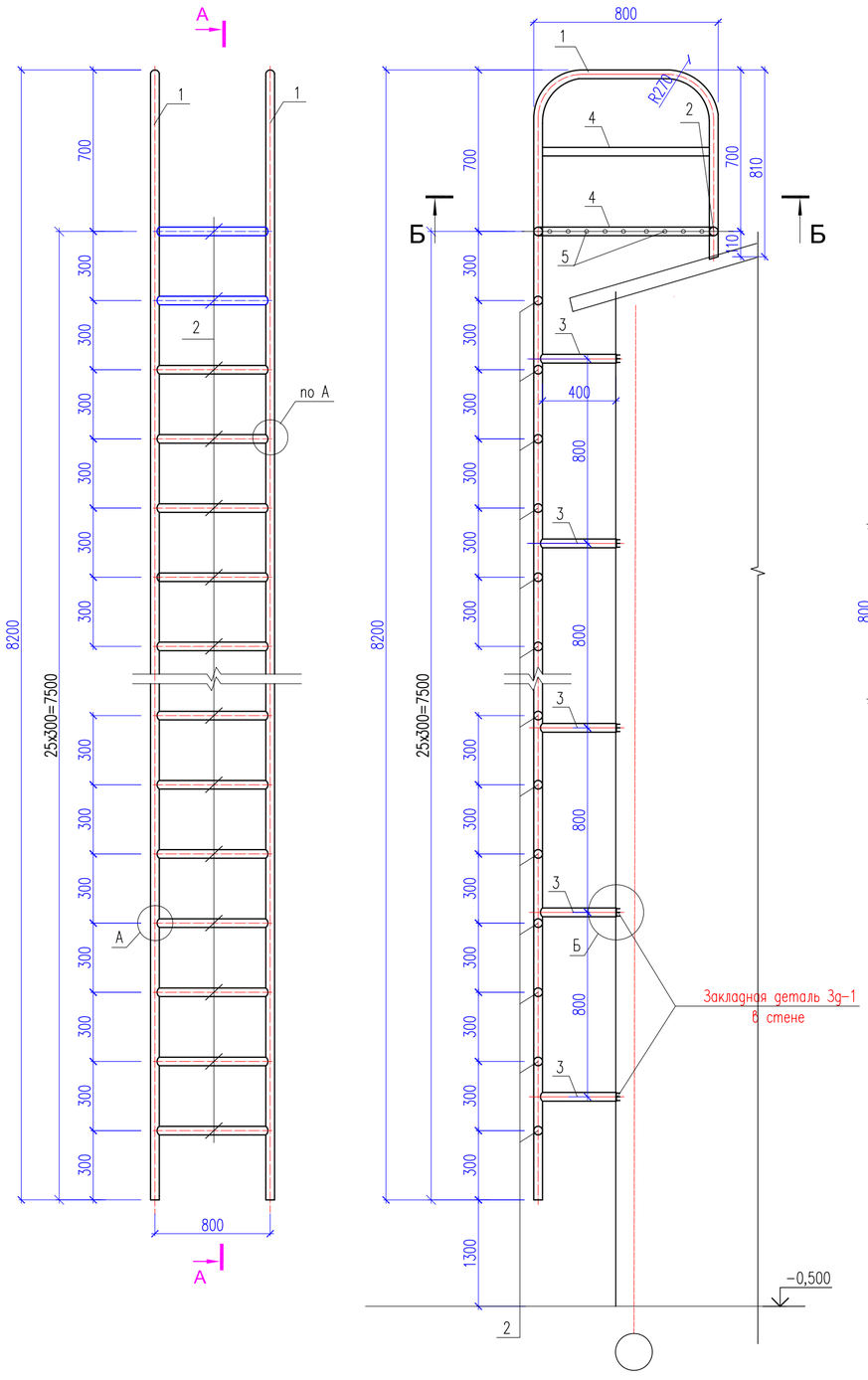

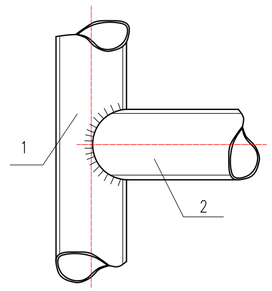

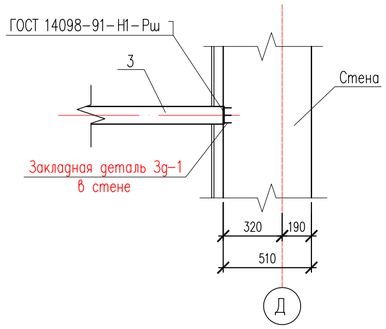

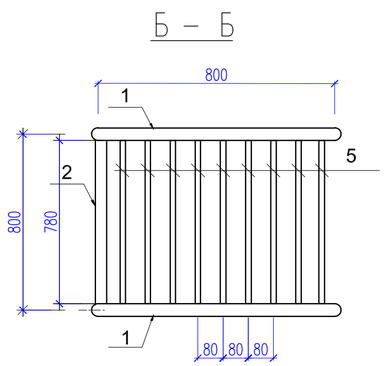

Спецификация материалов

Поз.	Обозначение	Наименование	Кол.	Масса ед., кг.	Примеч.
		Пожарной металлическая лестницы Пмл-1		244.90	
1	ГОСТ 10704-91	Труба 51х3 ГОСТ 10704-91 / С245 ГОСТ 27772-88* L=9290	2	32.98	65.96
2	ГОСТ 10704-91	Труба 51х3 ГОСТ 10704-91 / С245 ГОСТ 27772-88* L=800	28	2.84	79.52
3	ГОСТ 10704-91	Труба 51х3 ГОСТ 10704-91 / С245 ГОСТ 27772-88* L=400	18	1.42	25.56
4	ГОСТ 10704-91	Труба 51х3 ГОСТ 10704-91 / С245 ГОСТ 27772-88* L=600	4	2.13	8.52
5	ГОСТ 10704-91	Труба 40х2 ГОСТ 10704-91 / С245 ГОСТ 27772-88* L=780	9	1.46	13.14
3д-1	Серия 1.400-15	МН 119-6	18	2.9	52,20

1. Данный лист смотреть совместно с листом АС-26,44
2. Изготовление конструкций производить в соответствии с требованиями ГОСТ 23118-2019 "Стальные конструкции".
3. Соединение металлических элементов между собой производить ручной электродуговой сваркой эллектродами Э-42 ГОСТ 9467-75*.
4. Степень очистки конструкций перед нанесением покрытия II по ГОСТ 9.402-80.
5. Покрытие-эмаль ПФ-115 ГОСТ6465-76 два слоя по грунту ГФ-021 ГОСТ 25129-82 один слой.
6. Предусмотреть приемочные испытания пожарных лестниц и ограждений согласно п.7.2 СТ РК 2218-2012.

Согласовано:

Взам. инв. №

Подп. и дата

Инв. № подл.

Изм.	Кол.уч.	Лист	N док.	Подп.	Дата
ГАП		Тимотов У.М.			10.21г
Проверил		Зулеев С.С.			10.21г
Разработал		Койгелдиев Р			10.21г
Н. Контр.		Ахаев А.			10.21г

33-2023- АС

«Капитальный ремонт здания (восстановление ресурса здания с заменой (при необходимости) конструктивных элементов и систем инженерного оборудования; улучшения эксплуатационных показателей: крыши, стен, электрического хозяйства; ремонт и восстановление забора, пешеходных и прогулочных дорожек) детского сада Коммунальное государственное казенное предприятие «Ясли-сад №48 «Родничок», Атырауская область, г. Атырау ул. Б.Момышулы, 5 (1)»

Стадия	Лист	Листов
РП	47	

Пожарной металлическая лестницы Пмл-1.

ТОО «КазЖобаСаулет-Консалтинг» г. Шымкент-2021г.

Формат

План расположения стоек, стропил, раскосов и подкосов.

(Монтажные работы)

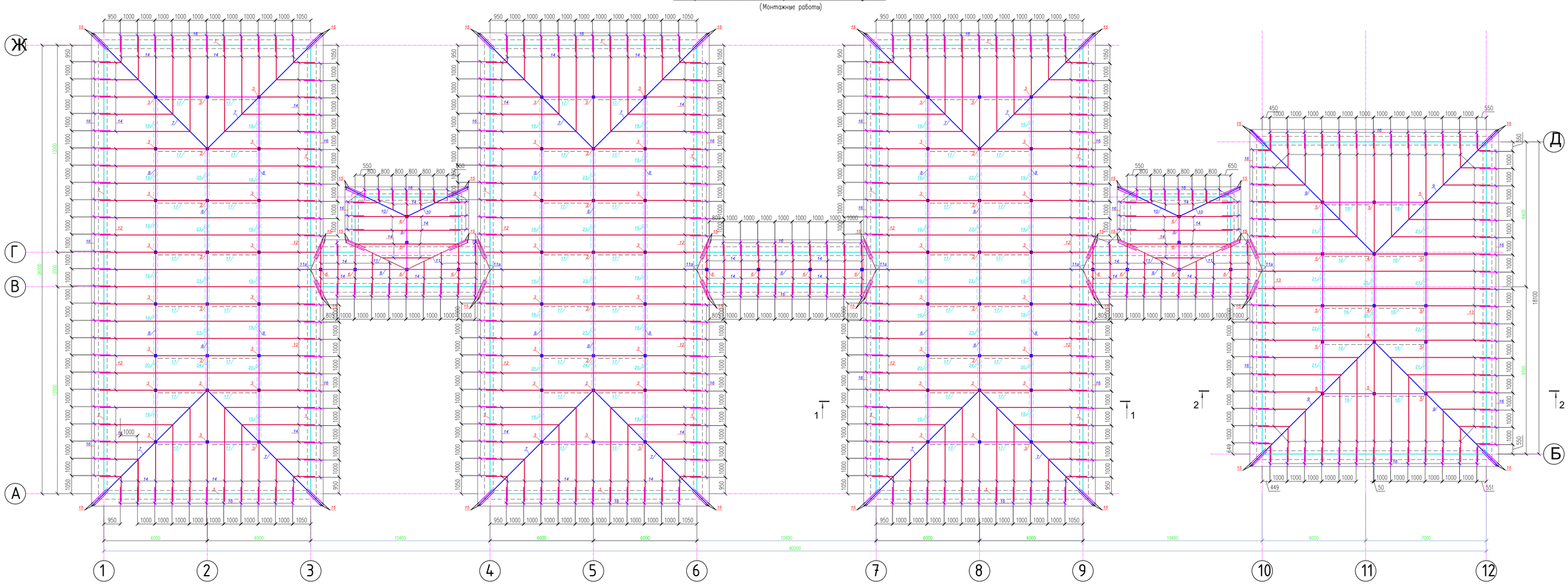

МС-1

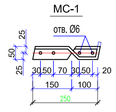

МС-2

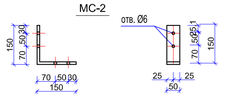

1. Данный лист смотреть совместно с листами АС-44....52.

							33-2023- АС	
							«Капитальный ремонт здания (восстановление ресурса здания с заменой (при необходимости) конструктивных элементов и систем инженерного оборудования; улучшения эксплуатационных показателей: крыши, стен; электрического хозяйства; ремонт и восстановление забора, пешеходных и проезжих дорожек) детского сада-ясли-комунальное государственное казенное предприятие «Ясли-сад №148 «Родничок», Атырауская область, г. Атырау ул. Б.Момышулы, 5 (1)»		
Изм.	Кол.уч.	Лист	№док.	Подп.	Дата		Стадия	Лист	Листов
ГАП		Тлиметов У.М.			10.21г		РП	48	
Проверил		Зулиев С.С.			10.21г				
Разработал		Кайгелдиев Р.			10.21г	План расположения стоек, стропил, раскосов и подкосов. (Монтажные работы)	ТОО «КазЖобоСоюзэт- Консалтинг» г. Шымкент-2023г.		
Н. Контр.		Акаев А.			10.21г				

Согласовано

Инв. №	Подпись и дата	Взам. инв. №
Инв. № подл.		
Инв. № дубл.		
Взам. инв. №		
Подп. и дата		
Инв. № подл.		

Согласование

Инж. ПТО	Бозенбаев Я.	
ВК		
ЭОМ	Папаев Р.	
ОВ	Сапаргали	
	Мукатаева	

Формат

Разрез 1 – 1
(Монтажные работы)

Металлочерепица СТ РК 2083–2011
Обрешетка из доски 100х32 (h) шаг 350
Гидроизоляционная прокладка ТУ 5772–001–77919831–2006
Стропильная нога из доски 50х200(h) шаг–1000
Стяжка из цементно–песчаного р–ра М100 – 20 мм
Утеплитель – ISOVER OL–P плотность 75–90кг/м3, толщиной 180 мм
2 слой пергамина по ГОСТ 2697–83*, толщиной 2 мм
Сборная ж/б плита покрытия (Существующая)

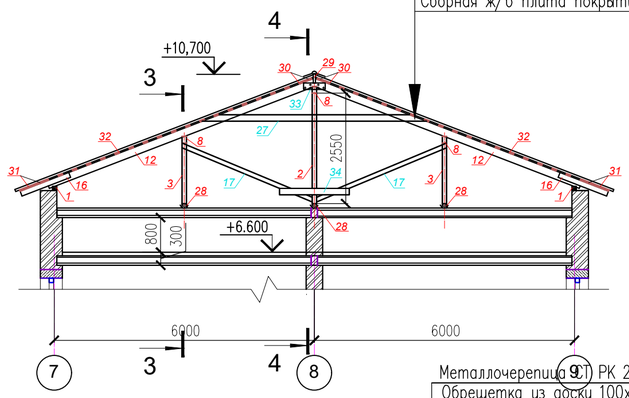

Разрез 2 – 2
(Монтажные работы)

Металлочерепица СТ РК 2083–2011	-(Монтаж)
Обрешетка из доски 100х32 (h) шаг 350	-(Монтаж)
Гидроизоляционная прокладка ТУ 5772–001–77919831–2006	-(Монтаж)
Стропильная нога из доски 50х200(h) шаг–1000	-(Монтаж)
Стяжка из цементно–песчаного р–ра М100 – 20 мм	-(Монтаж)
Утеплитель – ISOVER OL–P плотность 75–90кг/м3, толщиной 180 мм	-(Монтаж)
2 слой пергамина по ГОСТ 2697–83*, толщиной 2 мм	-(Монтаж)
Сборная ж/б плита покрытия (Существующая)	

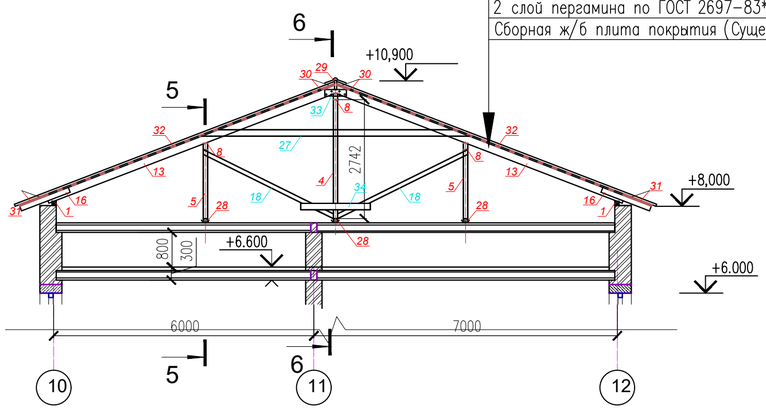

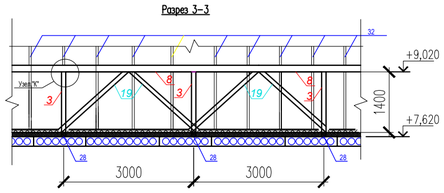

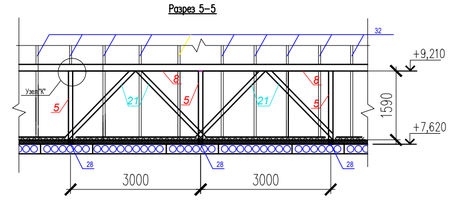

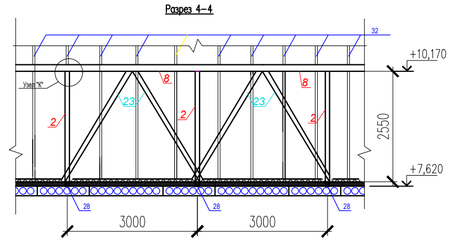

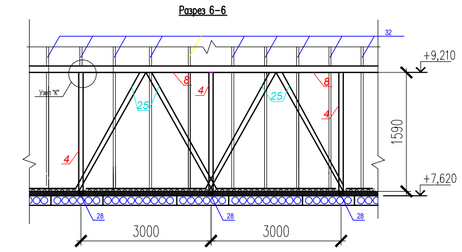

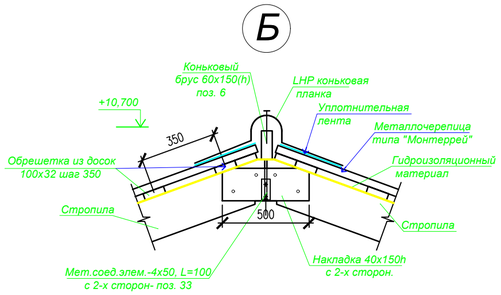

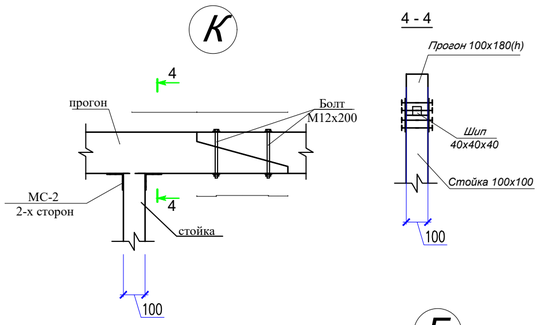

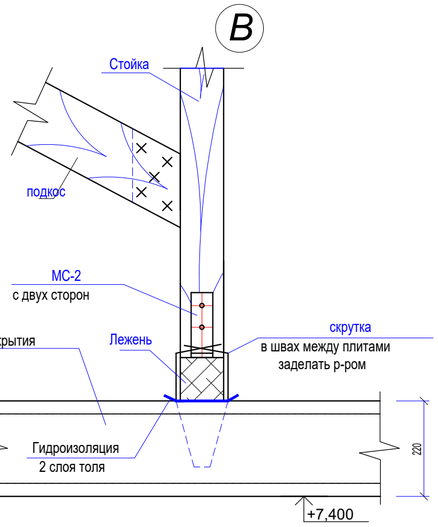

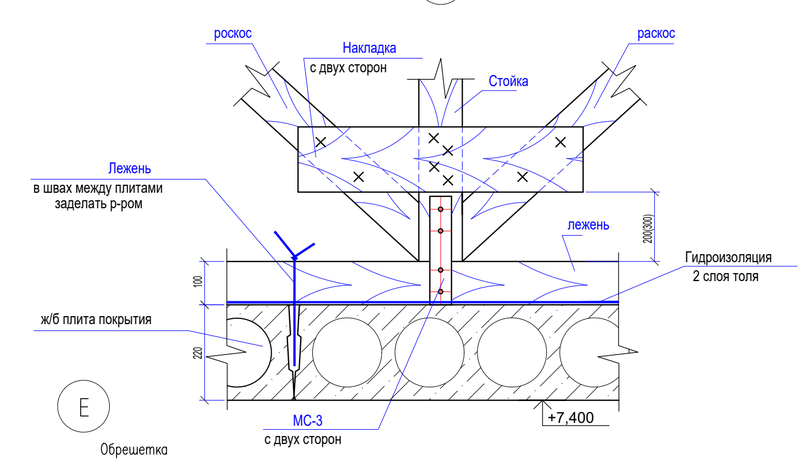

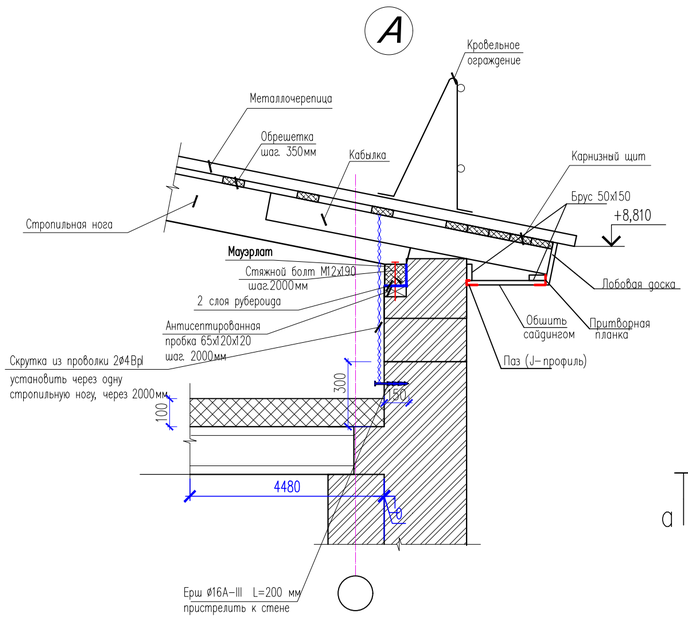

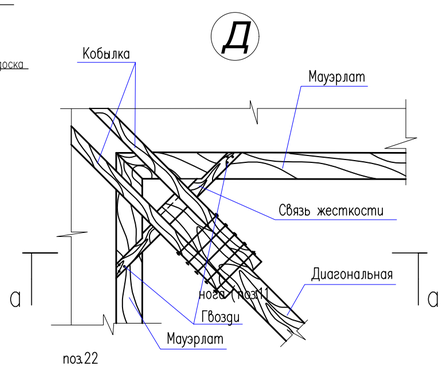

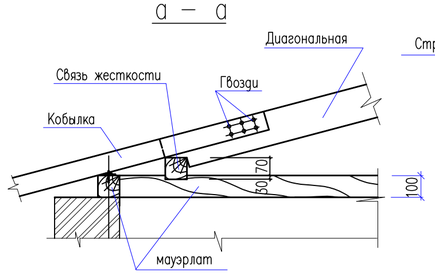

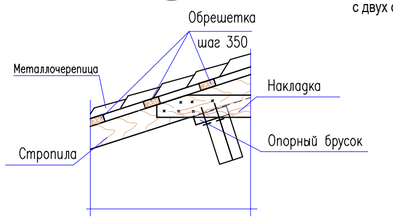

Изм.	Кол.уч.	Лист	N док.	Подп.	Дата
ГАП		Тимотов У.М.			10.21г
Проверил		Зулеев С.С.			10.21г
Разработал		Койгелдиев Р.			10.21г
Н. Контр.		Ахаев А.			10.21г

33–2023– АС

«Капитальный ремонт здания (восстановление ресурса здания с заменой (при необходимости) конструктивных элементов и систем инженерного оборудования; улучшения эксплуатационных показателей: крыши, стен, электрического хозяйства; ремонт и восстановление забора, пешеходных и прогулочных дорожек) детского сада Коммунальное государственное казенное предприятие «Ясли-сад №48 «Родничок», Атырауская область, г. Атырау ул Б.Момышулы, 5 (1)»

Стадия	Лист	Листов
РП	49	

Разрез 1-1. 2-2, 3-3, 4-4, 5-5, 6-6.

ТОО «КазЖобаСаулет–Консалтинг» г. Шымкент–2023г.

Согласовано:

Взам. инв. №

Подп. и дата

Инв. № подл.

Формат

Спецификация элементов кровли (начало)

Поз.	Обозначение	Наименование	Кол.	Объем ед.,м3.	Примеч.
1	2	3	4	5	6
1	ГОСТ 8486-86	Мауэрлат 100х100 п.м.	361.56		3,61
2	ГОСТ 8486-86	Стойка 100х100 L=2550	18	0.025	0,459
3	ГОСТ 8486-86	Стойка 100х100 L=1400	54	0,014	0,756
4	ГОСТ 8486-86	Стойка 100х100 L=2750	3	0,027	0,081
5	ГОСТ 8486-86	Стойка 100х100 L=1590	12	0,015	0,18
6	ГОСТ 8486-86	Стойка 100х100 L=1250	16	0,012	0,192
7	ГОСТ 8486-86	Диагональная нога 2(50х200) L=11400мм	12	0,228	2,736
8	ГОСТ 8486-86	Прогон 100х150(Н) п.м	275,0		4,125
9	ГОСТ 8486-86	Диагональная нога 2(50х200) L=12240мм	4	0,244	0,979
10	ГОСТ 8486-86	Диагональная нога 2(50х200) L=4380мм	4	0,087	0,350
11	ГОСТ 8486-86	Ендова 2(50х200) L=4400мм	4	0,088	0,352
11а	ГОСТ 8486-86	Ендова 2(50х200) L=2050мм	12	0,041	0,492
12	ГОСТ 8486-86	Стропильная нога 50х180 L=6550	90	0,058	5,30
13	ГОСТ 8486-86	Стропильная нога 50х180 L=7800	12	0,070	0,842
14	ГОСТ 8486-86	Нарожник 50х180 п.м.	900,6		8,105
15	ГОСТ 8486-86	Кобылка 50х150 L=1600	72	0,012	0,864
16	ГОСТ 8486-86	Кобылка 50х150 L=1200	336	0,009	3,024
17	ГОСТ 8486-86	Подкос 100х100 L=3250	48	0,032	1,56
18	ГОСТ 8486-86	Подкос 100х100 L=3350	10	0,033	0,335
19	ГОСТ 8486-86	Раскос 50х150 L=2090	72	0,015	1,128
20	ГОСТ 8486-86	Раскос 50х150 L=1900	12	0,014	0,171
21	ГОСТ 8486-86	Раскос 50х150 L=2220	12	0,016	0,199
22	ГОСТ 8486-86	Раскос 50х150 L=2000	4	0,015	0,06
23	ГОСТ 8486-86	Раскос 50х150 L=2990	24	0,022	0,538
24	ГОСТ 8486-86	Раскос 50х150 L=2800	6	0,021	0,126
25	ГОСТ 8486-86	Раскос 50х150 L=3150	2	0,023	0,047
26	ГОСТ 8486-86	Раскос 50х150 L=3000	2	0,022	0,045
27	ГОСТ 8486-86	Затяжка 50х100 L=5500	21	0,027	0,577
28	ГОСТ 8486-86	Лежень 100х100 L=1500	103	0,015	1,545
29	ГОСТ 8486-86	Коньковый брус 60х150 п.м	85,0		0,765
30	ГОСТ 8486-86	Коньковая обрешетка 150х32 п.м	510,0		2,448
31	ГОСТ 8486-86	Карнизная обрешетка 150х32 п.м	2600,0		12,48
32	ГОСТ 8486-86	Обрешетка 100х32 п.м	3500,0		16,80
33	ГОСТ 8486-86	Накладка 40х150 L=600	42	0,0036	0,151
34	ГОСТ 8486-86	Накладка 40х150 L=1000	21	0,006	0,126
35	ГОСТ 8486-86	Брусок 50х60(h) L=100	250	0.0003	0,075
	Итого древесины:				71.62

Спецификация элементов кровли (окончание)

Поз.	Обозначение	Наименование	Кол.	Объем ед.,м3.	Примеч.
1	2	3	4	5	6
		Комплектующие элементы кровли			
	ГОСТ 8509-93	Соединительный элемент МС-1 -50х5х250	627	0.49кг	307,23кг
	ГОСТ 8509-93	Соединительный элемент МС-2 -50х5х300	412	0.59кг	243,08кг
		Скрутка из проволоки			
	ГОСТ 6727-86	ф4Bpl L=900	206	0.08	16,48кг
	ГОСТ 6727-86	ф4Bpl L=1400	168	0.13	21,84кг
		Стяжной болт М12х190 шт.	200	0.17	34,0кг
		Шайба М16 шт.	200		
		Гайка М16 шт.	200		
		Комплектующие элементы кровли			
	J-профиль	п.м.	400,0		
	Притворная планка	п.м.	400,0		
	Брус 50х150	п.м.	400,0		3,0
	Лобовая доска 150х19	п.м.	400,0		1,14
	Коньковая планка LHP	п.м.	271,0		
	Уплотнительная лента б=20см	п.м.	271,0		
	Заглушка коньковому элементу	шт.	12		
	Сайдинг (софитные планки)	м2	100,0		
	СТ РК 2083-2011	Металлочерепица толщ. 0,7мм-оцинкованный лист с порошковым покрытием			1816,50м2
	ТУ 5772-001-77919831-2006	Гидроизоляционная прокладка п.м.			1110,0 п.м
	ГОСТ 2697-83*	2 слой пергамина, толщина 2 мм.		2389.30	
		Утеплитель - ISOVER OL-P плотность 75-90кг/м3, толщиной 180 мм.		1194.65	
		Стяжка из цементно-песчаного р-ра М100 - 20 мм		1194.65	
	см. лист АС-51	Слуховое окно СО-1			24шт
		Снегодержатель п.м	296,0		

Согласовано

Взам. инв. №

Подп. и дата

Инв. № подл.

Изм.	Кол.уч.	Лист	N док.	Подп.	Дата
ГАП		Тиметов У.М.			10.21г
Проверил		Зулеев С.С.			10.21г
Разработал		Койгелдиев Р.			10.21г
Н. Контр.		Ахаев А.			10.21г

33-2023- АС

«Капитальный ремонт здания (восстановление ресурса здания с заменой (при необходимости) конструктивных элементов и систем инженерного оборудования; улучшения эксплуатационных показателей: крыши, стен, электрического хозяйства; ремонт и восстановление забора, пешеходных и прогулочных дорожек) детского сада Коммунальное государственное казенное предприятие «Ясли-сад №48 «Родничок», Атырауская область, г. Атырау ул. Б.Момышулы, 5 (1)»

Стадия	Лист	Листов
РП	50	

Спецификация элементов кровли

ТОО «КазЖобаСаулет-Консалтинг» г. Шымкент-2023г.

Формат

Слуховое окно

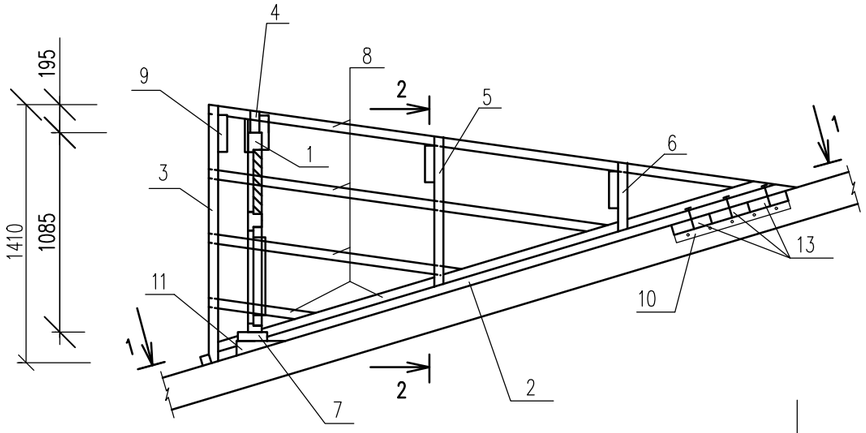

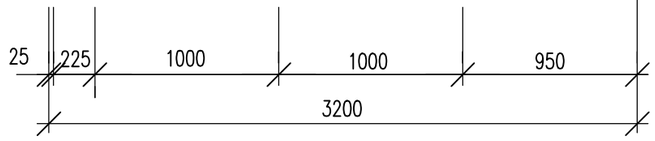

1–1

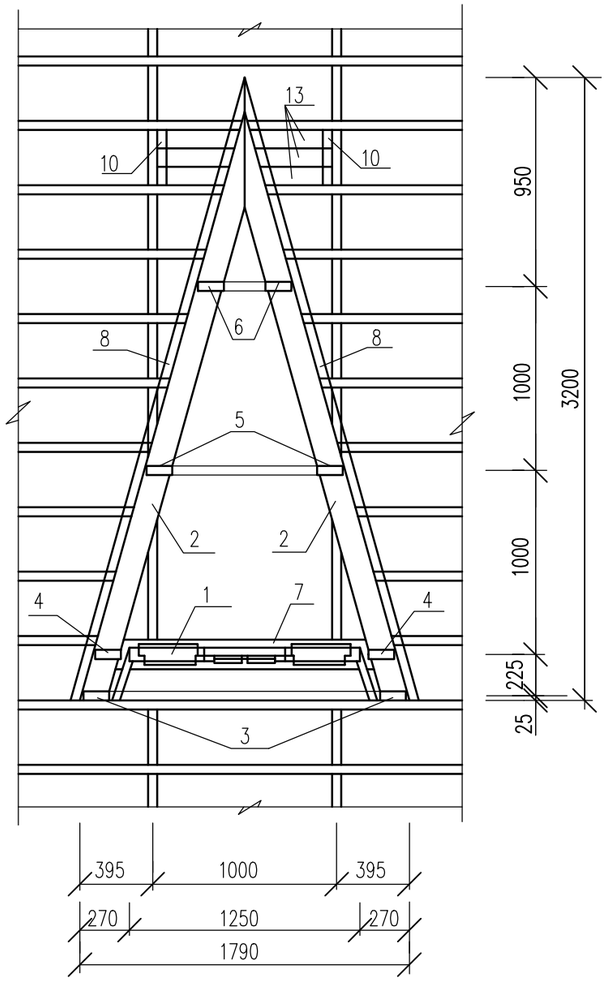

2–2

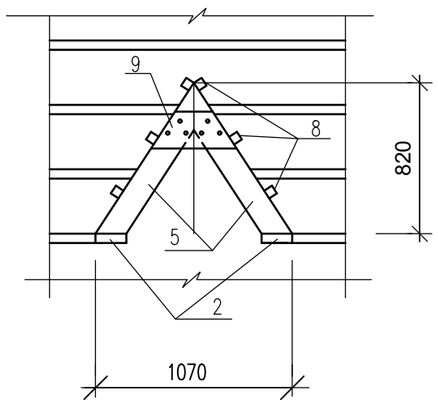

Спецификация элементов

N п.п.	Обозначение	Наименование	Кол.	Обьем ед., м3	Обьем общ., м3
1	л.АС–50	Блок слухового окна	1		0.025м3
2	ГОСТ 8486–86*Е	Ригель 50х160,L=3320	2		0,053
3	ГОСТ 8486–86*Е	Стропила 50х140,L=1750	2		0,025
4	ГОСТ 8486–86*Е	Стропила 50х140,L=1670	2		0,023
5	ГОСТ 8486–86*Е	Стропила 50х140,L=1180	2		0,017
6	ГОСТ 8486–86*Е	Стропила 50х140,L=740	2		0,010
7	ГОСТ 8486–86*Е	Ригель 50х160,L=1780	1		0,014
8	ГОСТ 8486–86*Е	Обрешетка 50х50, п.м	22,0		0,055
9	ГОСТ 8486–86*Е	Накладка 50х200,L=460	4		0,018
10	ГОСТ 8486–86*Е	Опорный брус 50х100,L=400	2		0,004
11	ГОСТ 8486–86*Е	Бобышка 80х100,L=160	2		0,003
12	ГОСТ 8486–86*Е	Подшивка из досок 30х300, п.м	4,8		0,043
13	ГОСТ 8486–86*Е	Ригель 50х160,L=900	3		0,022
	СТ РК 2083–2011	Металлочерепица–оцинкованный лист с порошковым покрытием	5,81		м2
	ГОСТ 14918–2020	Фартук из оцинкованной кровельной стали б=0,7мм (цветной)	4,65		м2

1. Данный лист см. совместно с л.АС–50,52.
2. Подшивку из досок покрасить масляной краской ПФ–231 за 2 раза по ГОСТ 4976–83 под цвет металлочерепицы.
3. Спецификация элементов разработан – 1шт слухового окна. Общее количество смотреть на листе АС–75.
4. Маркировка Слухового окна смотреть на листе АС–44,

Согласовано

Взам. инв. N

Подп. и дата

Инв. N подл.

Изм.	Кол.уч.	Лист	N док.	Подп.	Дата
ГАП		Тиметов У.М.			
Проверил		Зулеев С.С.			
Разработал		Койгелдиев Р			
Н. Контр.		Ахаев А.			

33–2023– АС

«Капитальный ремонт здания (восстановление ресурса здания с заменой (при необходимости) конструктивных элементов и систем инженерного оборудования; улучшения эксплуатационных показателей: крыши, стен, электрического хозяйства; ремонт и восстановление забора, пешеходных и прогулочных дорожек) детского сада Коммунальное государственное казенное предприятие «Ясли-сад №48 «Родничок», Атырауская область, г. Атырау ул. Б.Момышулы, 5 (1)»

Стадия	Лист	Листов
РП	51	

Слуховое окно СО-1

ТОО «КазЖобаСаулет–Консалтинг» г. Шымкент–2023г.

Копировал

Формат А3

Блок слухового окна ОБС-1

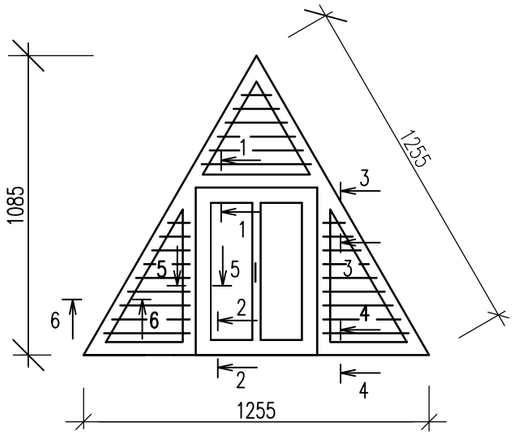

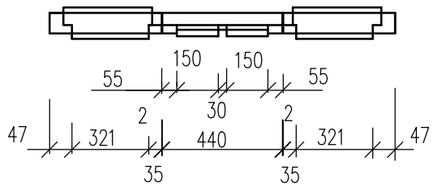

1-1

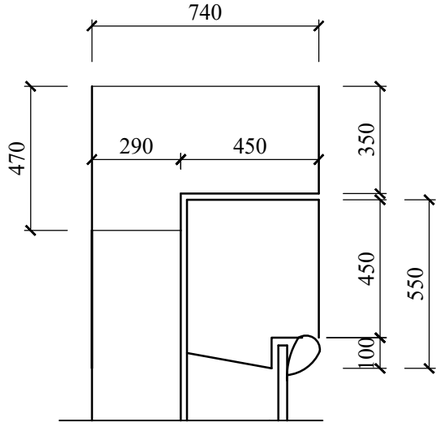

2-2

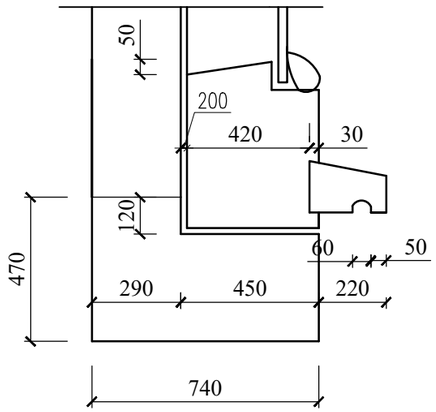

3-3

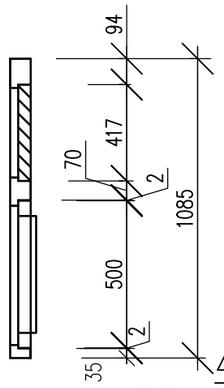

4-4

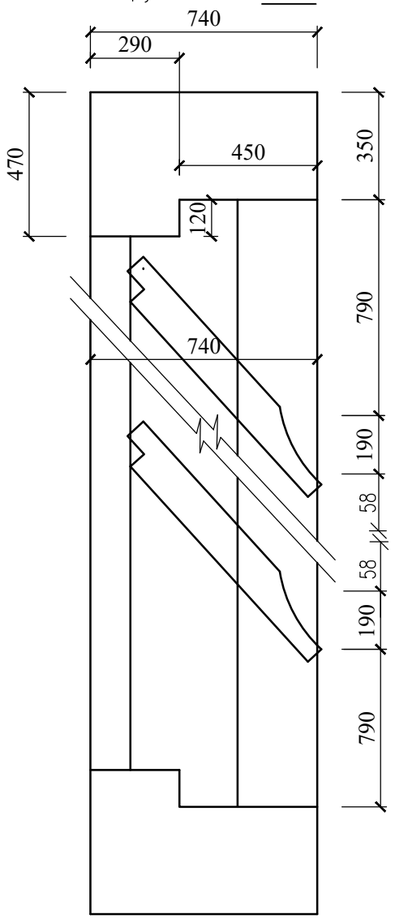

5-5

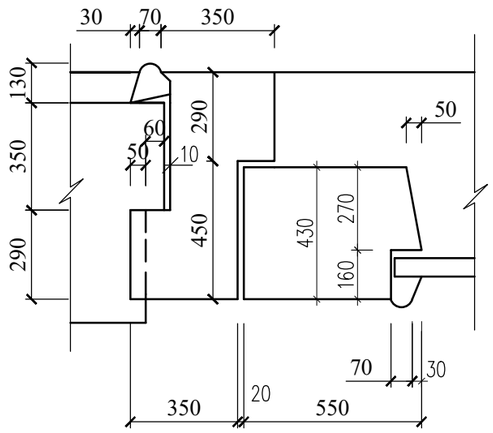

6-6

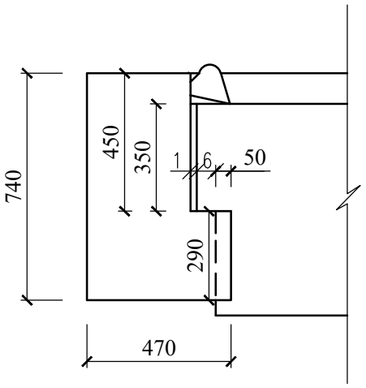

7-7

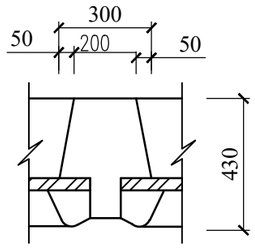

СПЕЦИФИКАЦИЯ

N п.п.	Обозначение	Наименование	Кол.	Масса ед., кг	Примеч.
1	ГОСТ 8486-86*Е	Древесина коробки			0.055м3
2	ГОСТ 8486-86*Е	Древесина жалюзей			0.033м3
3	ГОСТ 8486-86*Е	Древесина переплета			0.025м3
4	ГОСТ 8486-86*Е	Древесина раскладки			0.008м3
5	ГОСТ 5088-94	Петли оконные разъемные			2
6	ГОСТ 5090-86	Задвижки оконные			2
7	ГОСТ 5087-80	Ручка скоба на лапках			1
8	ГОСТ 111-2014	Стекло оконное			0,20м2

1. Данный лист см. совместно с л.АС-51.
2. Блок слухового окна покрасить ПФ-231 за 2 раза по ГОСТ 4976-83 под цвет металлочерепицы.

Изм.	Кол.уч.	Лист	N док.	Подп.	Дата
ГАП		Тимотов У.М.			
Проверил		Зулеев С.С.			
Разработал		Койгелдиев Р			
Н. Контр.		Ахаев А.			

33-2023- АС

«Капитальный ремонт здания (восстановление ресурса здания с заменой (при необходимости) конструктивных элементов и систем инженерного оборудования; улучшения эксплуатационных показателей: крыши, стен, электрического хозяйства; ремонт и восстановление забора, пешеходных и прогулочных дорожек) детского сада Коммунальное государственное казенное предприятие «Ясли-сад №48 «Родничок», Атырауская область, г. Атырау ул. Б.Момышулы, 5 (1)»

Стадия	Лист	Листов
РП	52	

Блок слухового окна ОБС-1.

ТОО «КазЖобаСаулет-Консалтинг» г. Шымкент-2023г.

Копировал

Формат А3

Согласовано

Взам. инв. N

Подп. и дата

Инв. N подл.

Навеса Нв-1

Схема расположения Крыльцо КР-1,

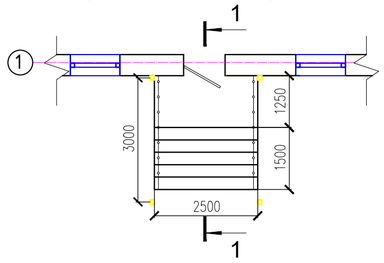

План кровли навеса Нв-1

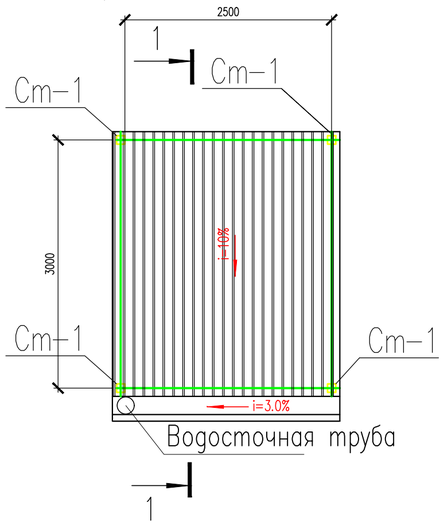

Стойки Ст-1

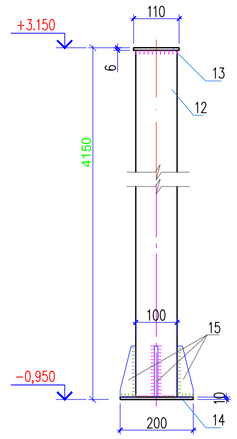

1 – 1

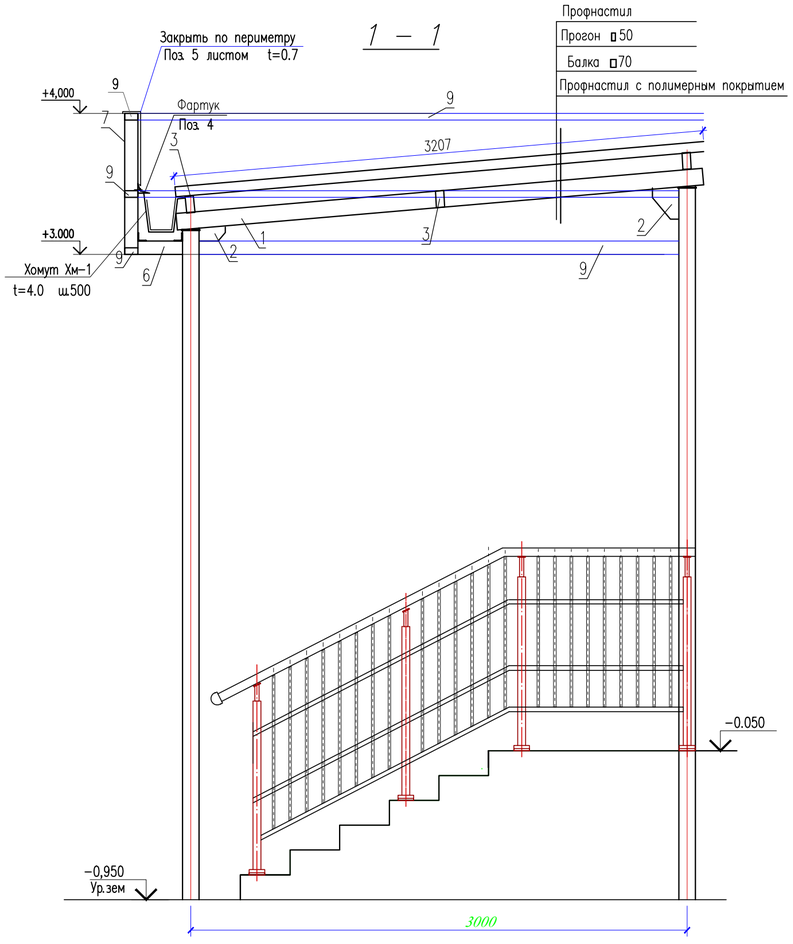

3 – 3

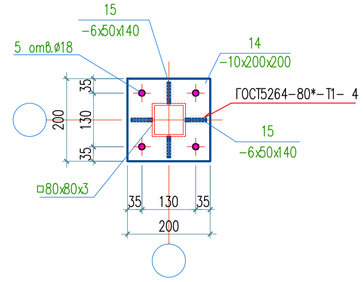

Фундамент Ф-1

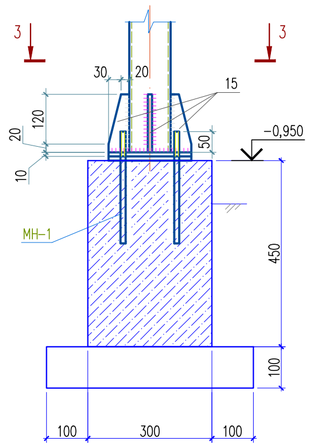

Закладная деталь Мн-1

4 – 4

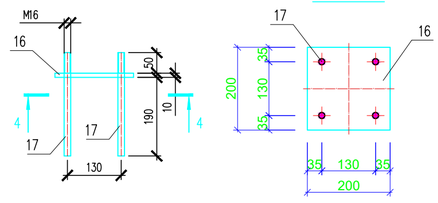

Спецификация элементов

Поз.	Обозначение	Наименование		Масса ед., кг.	Примечание
		Водосточный лоток Л-1			
Л-1	ГОСТ 14918-2020	Лоток из листа 0.7х600х2000	2	6.6	13,2
Хм-1	ГОСТ 103-2006	Полоса 50х4 ГОСТ 103-2006 / С 235 ГОСТ 27772-88* L=820	8	1.29	10,32
		Каркас козырька			
1	ГОСТ 8545-80	Труба 100х70х6 ГОСТ 8545-80 / С 235 ГОСТ 27772-88* L=3500	2	50.4	101
2	ГОСТ 19903-2015	Лист 6х150х150 ГОСТ 19903-2015 / С 235 ГОСТ 27772-88*	4	1.06	4,24
3	ГОСТ 8545-80	Труба 100х50х4 ГОСТ 8545-80 / С 235 ГОСТ 27772-88* 2700	3	23.5	70.5
4	ГОСТ 14918-2020	Фартук 300х0.7			
		из оцинкованной стали м.п.	3,0	1.7	5,1
5	ГОСТ 14918-2020	Фартук 500х0.7			
		из оцинкованной стали м.п.	4,0	2.75	11,0
		Всего на парапета			
		Каркас парапета			
6	ГОСТ 8639-82	Труба 80х80х4 ГОСТ 8639-82 / С 235 ГОСТ 27772-88* L=350	4	3.27	13,08
7	ГОСТ 8639-82	Труба 80х80х4 ГОСТ 8639-82 / С 235 ГОСТ 27772-88* L=620	4	5.78	23,12
8	ГОСТ 8509-93	Уголок 50х50х5 ГОСТ 8509-93 / С 235 ГОСТ 27772-88* L=80	8	0.30	2,4
9	ГОСТ 8545-80	Труба 80х40х4 ГОСТ 8545-80 / С 235 ГОСТ 27772-88* м.п.	16,5	6.82	112,53
10	ГОСТ 8639-82	Труба 80х80х4 ГОСТ 8639-82 / С 235 ГОСТ 27772-88* L=300	4	2.80	11.20
		Водосточная труба Dн=90 из оцинкованной стали 0.8х285х3500	2	8.1	16,2
Хм-2	ГОСТ 103-2006	Полоса 80х40х4 ГОСТ 103-2006 / Вст3кп ГОСТ 380-94* L=520	10	3.55	35,5
11	ГОСТ 34028-2016	ø8 А400 L=100	33	0.04	1,32
		Стойка Ст-1			
12	ГОСТ 25577-83*	Труба 100х100х4 ГОСТ 25577-83* / 12Х18Н10Т ГОСТ 5632-2014 м.п.	16,6	11.46	183.36
13	ГОСТ 19903-2015	Лист 6х100х100 ГОСТ 19903-2015 / С235 ГОСТ 27772-88*	6	0.47	2,82
14	ГОСТ 19903-2015	Лист 10х200х200 ГОСТ 19903-2015 / С235 ГОСТ 27772-88*	6	3.14	18,84
15	ГОСТ 19903-2015	Лист 6х50х140 ГОСТ 19903-2015 / С235 ГОСТ 27772-88*	24	0.33	7,92
		Закладные детал МН-1	*6*	*7.10*	*42,6*
16	*ГОСТ 19903-2015*	*Лист 10х200х200 ГОСТ 19903-2015 / С235 ГОСТ 27772-88**	*1*	*3.14*	*3.14*
17	*ГОСТ 24379.1-80*	*Болт 1.1 М16х250 шт.*	*4*	*0.99*	*3.96*
		Фундамент Ф-1	4		
		Бетон кл. В12.5,W4 м3	0.324		

Спецификация материалов

Поз.	Обозначение	Наименование	Кол.	Масса ед., кг.	Примеч.
		Устройство парапета			
		Металлочерепица парапет		9,5м2	
		Кровля тамбура			
	ГОСТ 24045-2016	Профнастил Н75-750-0,7	8,6м2		
	ГОСТ 14918-80	Фартук из оцинкованной кровельной стали б=0,7 мм, в=500 мм, м2	3,1	5.5	17,05
		Обшивка потолка			
	ГОСТ 24045-2016	Профнастил с полимерным покрытием			10,6м2

1. Спецификация разработан на одну штуку.
2. Всего навес Нв-1 = 3шт

Согласовано:

Взам. инв. N°

Подп. и дата

Инв. N° подл.

Изм.	Кол.уч.	Лист	N док.	Подп.	Дата
ГАП		Тимотов У.М.			10.21г
Проверил		Зулеев С.С.			10.21г
Разработал		Койгелдиев Р			10.21г
Н. Контр.		Ахаев А.			10.21г

33-2023- АС

«Капитальный ремонт здания (восстановление ресурса здания с заменой (при необходимости) конструктивных элементов и систем инженерного оборудования; улучшения эксплуатационных показателей: крыши, стен, электрического хозяйства; ремонт и восстановление забора, пешеходных и прогулочных дорожек) детского сада Коммунальное государственное казенное предприятие «Ясли-сад №48 «Родничок», Атырауская область, г. Атырау ул. Б.Момышулы, 5 (1)»

Стадия	Лист	Листов
РП	53	

Схема расположения Стойки Ст-1.
План кровли навеса Нв-1.
Спецификация материалов

ТОО «КазЖобаСаулет-Консалтинг»
г. Шымкент-2023г.

Формат

Схема расположения Крыльцо КР-1,

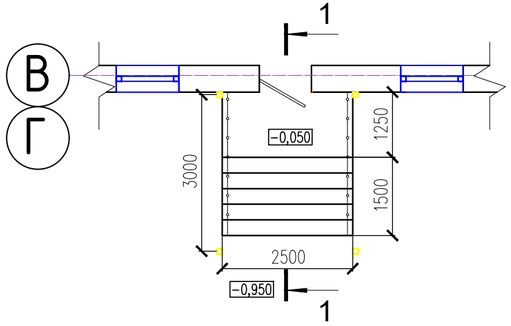

2 – 2

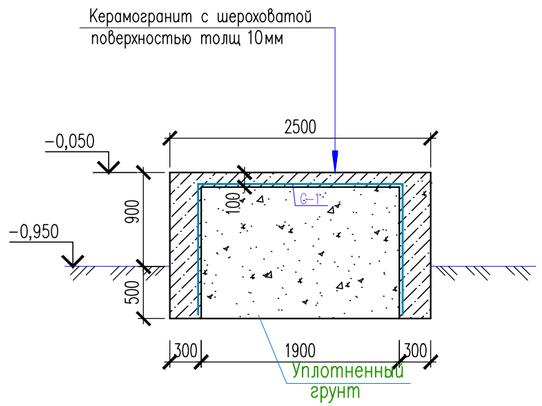

1 – 1

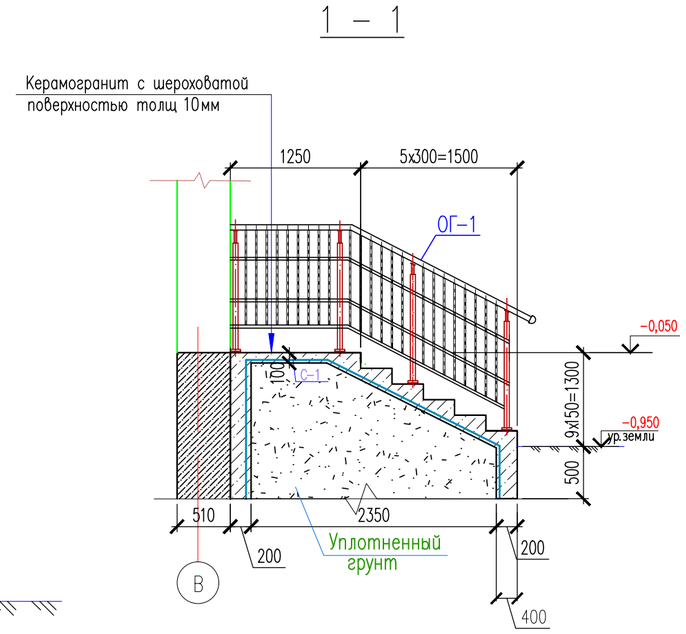

Ограждения ОГ-1

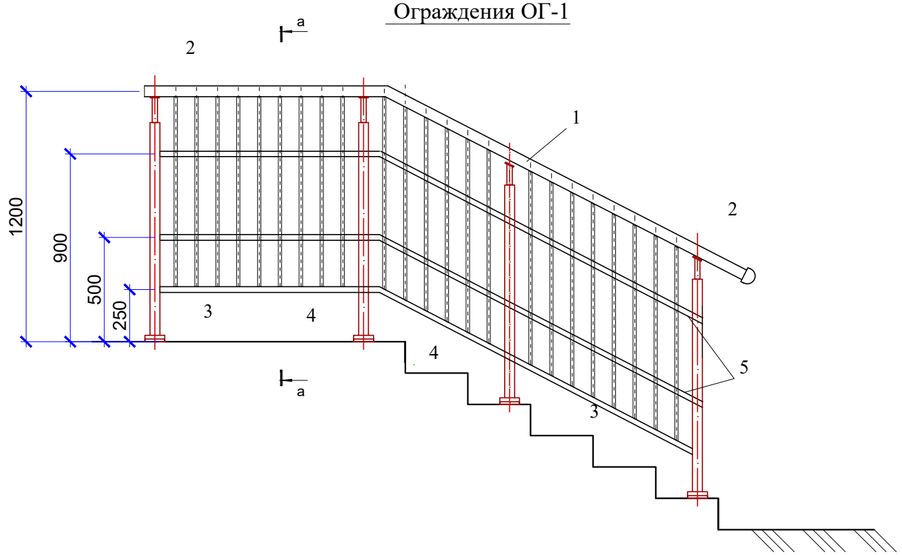

а-а

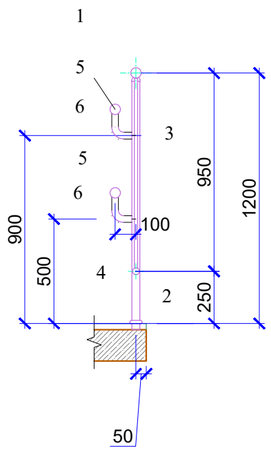

Спецификация материалов

Поз.	Обозначение	Наименование	Кол.	Масса ед., кг.	Примеч.
		Крыльцо Кр-1	3		
С-1	ГОСТ 6727-80*	Сетка 5Вр-1 100/100 м2	20,51	2.88	59,07
		Материалы:			
		Бетон кл. С12/15 на W4, F50, ССЦ м3	3,4		
	По поверхности крыльца	Керамогранит с шероховатой поверхностью на клею толщ. 10мм м²	9.13		
	По бокавым стенкам крыльца	Керамогранит по ГОСТ 1954-2010 на клею толщ. 10мм м2	4,2		
		Ограждение металлическое ОГ-1	6		
1	ГОСТ 9941-81	Труба 51х2 ГОСТ 9941-81 / 12Х18Н10Т ГОСТ 5632-2014 м.п.	3,2	2.42	7.26
2	ГОСТ 9941-81	Труба 42х2 ГОСТ 9941-81 / 12Х18Н10Т ГОСТ 5632-2014 L=1235	4	2.43	9.72
3	ГОСТ 9941-81	Труба 35х2 ГОСТ 9941-81 / 12Х18Н10Т ГОСТ 5632-2014 L=925	23	1.51	34.73
4	ГОСТ 9941-81	Труба 38х2 ГОСТ 9941-81 / 12Х18Н10Т ГОСТ 5632-2014 м.п.	3,0	1.78	5.34
5	ГОСТ 9941-81	Труба 42х2 ГОСТ 9941-81 / 12Х18Н10Т ГОСТ 5632-2014 м.п.	6,0	1.97	11.82
6	ГОСТ 9941-81	Труба 25х2 ГОСТ 9941-81 / 12Х18Н10Т ГОСТ 5632-2014 L=200	4	0.23	0.92
		Декоративная крышка ø42,0мм	4		

Согласовано:

Взам. инв. №

Подп. и дата

Инв. № подл.

Изм.	Кол.уч.	Лист	N док.	Подп.	Дата
ГАП		Тиметов У.М.			10.21г
Проверил		Зулеев С.С.			10.21г
Разработал		Койгелдиев Р.			10.21г
Н. Контр.		Ахаев А.			10.21г

33-2023- АС

«Капитальный ремонт здания (восстановление ресурса здания с заменой (при необходимости) конструктивных элементов и систем инженерного оборудования; улучшения эксплуатационных показателей: крыши, стен, электрического хозяйства; ремонт и восстановление забора, пешеходных и прогулочных дорожек) детского сада Коммунальное государственное казенное предприятие «Ясли-сад №48 «Родничок», Атырауская область, г. Атырау ул. Б.Момышулы, 5 (1)»

Стадия	Лист	Листов
РП	54	

Крыльцо Кр-1

ТОО «КазЖобаСаулет-Консалтинг» г. Шымкент-2023г.

Формат

Крыльца Кр-2 на отм. -0.050

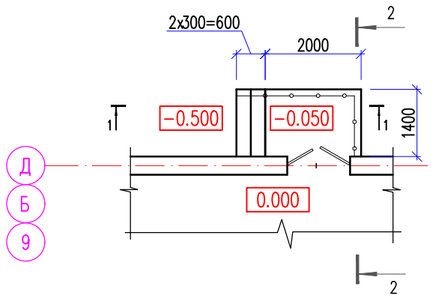

1 – 1

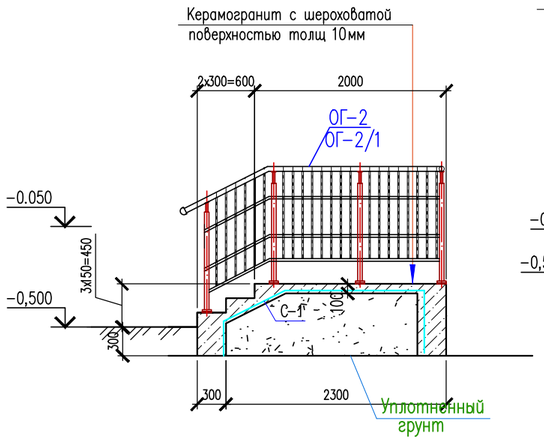

2 – 2

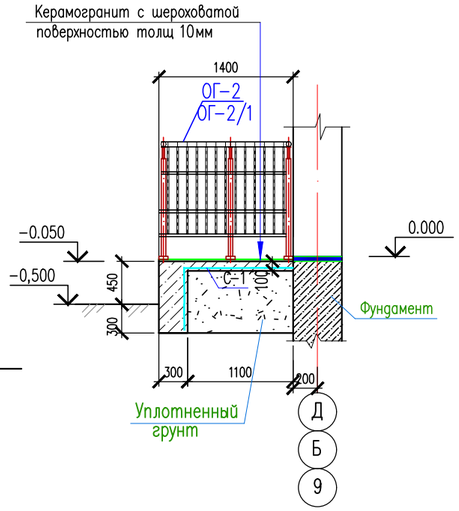

Ограждения ОГ-2

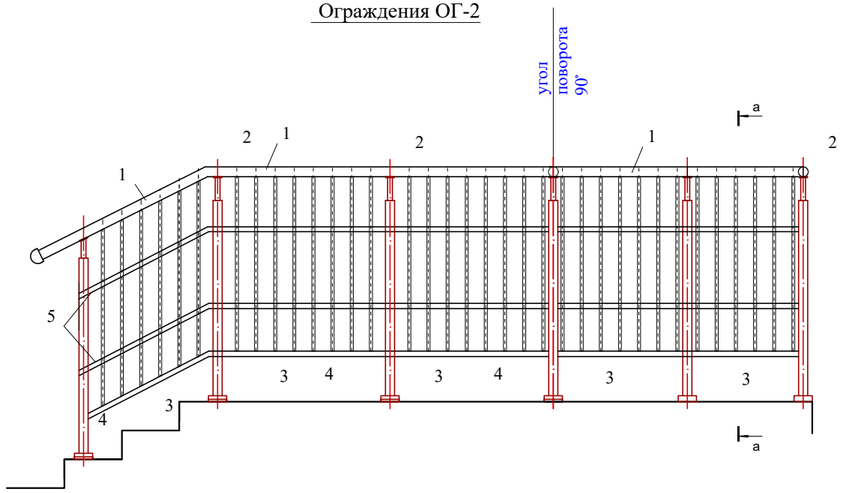

а-а

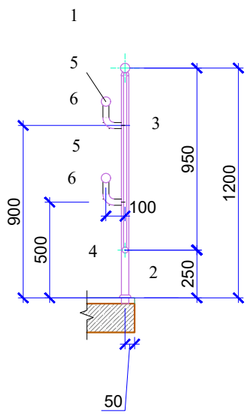

Ограждения ОГ-2/1

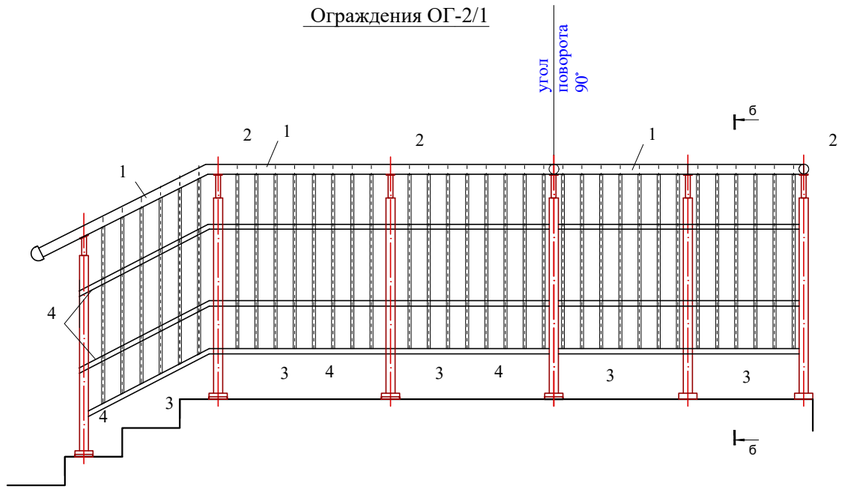

б-б

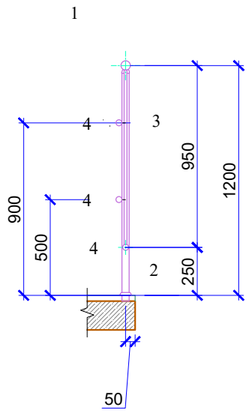

Спецификация материалов

Поз.	Обозначение	Наименование	Кол.	Масса ед., кг.	Примеч.
		Крыльцо Кр-2	6		
С-1	ГОСТ 6727-80*	Сетка 5Вр-1 100/100 м2	11,2	2.88	32,3
		Материалы:			
		Бетон кл. С12/15 на W4, F50, ССЦ м3	2,9		
	По поверхности крыльца	Керамогранит с шероховатой поверхностью на клею толщ. 10мм м²	4,06		
	По бокавым стенкам крыльца	Керамогранит по ГОСТ 1954-2010 на клею толщ. 10 мм м²	2,3		
		Ограждение металлическое ОГ-2	3		
1	ГОСТ 9941-81	Труба 51х2 ГОСТ 9941-81 / 12Х18Н10Т ГОСТ 5632-2014 м.п.	4,2	2.42	9.68
2	ГОСТ 9941-81	Труба 42х2 ГОСТ 9941-81 / 12Х18Н10Т ГОСТ 5632-2014 L=1235	6	2.43	14.58
3	ГОСТ 9941-81	Труба 35х2 ГОСТ 9941-81 / 12Х18Н10Т ГОСТ 5632-2014 L=925	35	1.51	52.85
4	ГОСТ 9941-81	Труба 38х2 ГОСТ 9941-81 / 12Х18Н10Т ГОСТ 5632-2014 м.п.	3,8	1.78	5.34
5	ГОСТ 9941-81	Труба 42х2 ГОСТ 9941-81 / 12Х18Н10Т ГОСТ 5632-2014 м.п.	7,6	1.97	13.79
6	ГОСТ 9941-81	Труба 25х2 ГОСТ 9941-81 / 12Х18Н10Т ГОСТ 5632-2014 L=200	6	0.23	1.38
		Декоративная крышка ⌀42,0мм	6		
		Ограждение металлическое ОГ-2/1	3		
1	ГОСТ 9941-81	Труба 51х2 ГОСТ 9941-81 / 12Х18Н10Т ГОСТ 5632-2014 м.п.	4,2	2.42	9.68
2	ГОСТ 9941-81	Труба 42х2 ГОСТ 9941-81 / 12Х18Н10Т ГОСТ 5632-2014 L=1235	6	2.43	14.58
3	ГОСТ 9941-81	Труба 35х2 ГОСТ 9941-81 / 12Х18Н10Т ГОСТ 5632-2014 L=925	35	1.51	52.85
4	ГОСТ 9941-81	Труба 38х2 ГОСТ 9941-81 / 12Х18Н10Т ГОСТ 5632-2014 м.п.	11,4	1.78	19.58
		Декоративная крышка ⌀42,0мм	6		

1. Данный лист смотреть совместно с листом АС-1,2,3,4,5.

Согласовано:

Взам. инв. №

Подп. и дата

Инв. № подл.

Изм.	Кол.уч.	Лист	N док.	Подп.	Дата
ГАП		Тимотов У.М.			
Проверил		Зулеев С.С.			
Разработал		Койгелдиев Р			
Н. Контр.		Ахаев А.			

33-2023- АС

«Капитальный ремонт здания (восстановление ресурса здания с заменой (при необходимости) конструктивных элементов и систем инженерного оборудования; улучшения эксплуатационных показателей: крыши, стен, электрического хозяйства; ремонт и восстановление забора, пешеходных и прогулочных дорожек) детского сада Коммунальное государственное казенное предприятие «Ясли-сад №48 «Родничок», Атырауская область, г. Атырау ул. Б.Момышулы, 5 (1)»

Стадия	Лист	Листов
РП	55	

Крыльцо Кр-2

ТОО «КазЖобаСаулет-Консалтинг» г. Шымкент-2023г.

Формат

Навеса Нв-2
Схема расположения Крыльцо КР-3

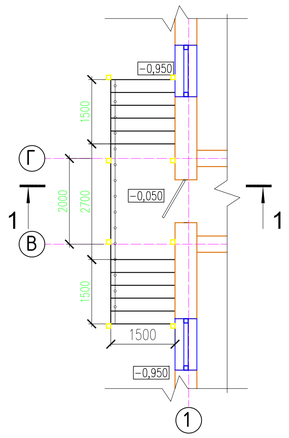

План кровли навеса Нв-2

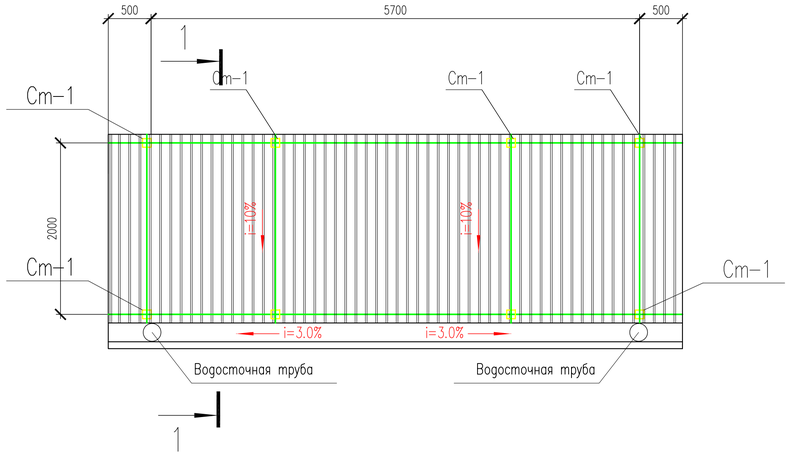

Стойки Ст-1

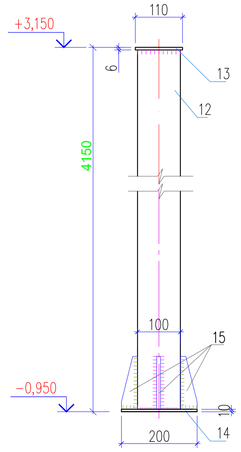

1 – 1

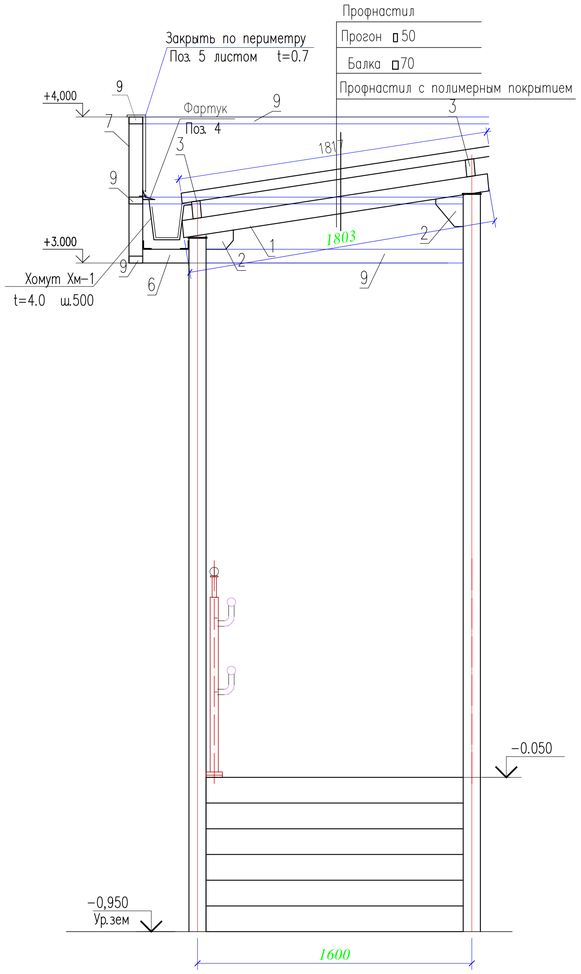

Фундамент Ф-1

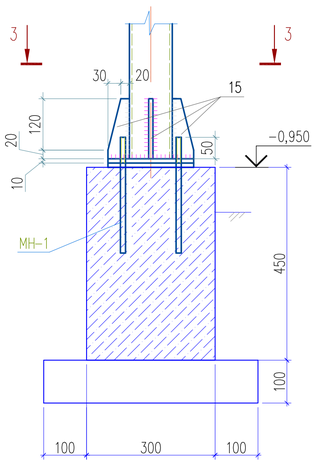

3 – 3

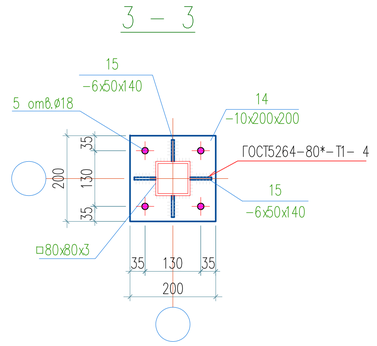

Закладная деталь Мн-1

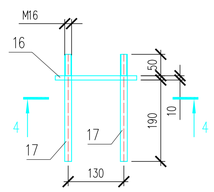

4 – 4

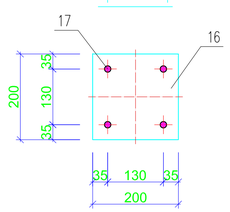

Спецификация элементов

Поз.	Обозначение	Наименование		Масса ед., кг.	Примечание
		Водосточный лоток Л-1			
Л-1	ГОСТ 14918-2020	Лоток из листа 0.7х600х2000	2	6.6	13,2
Хм-1	ГОСТ 103-2006	Полоса 50х4 ГОСТ 103-2006 / С 235 ГОСТ 27772-88* L=820	16	1.29	20.64
	ГОСТ 14918-2020	Желоб из оцинкованной кровельной стали б=1.0 мм, в=500 мм, м2	10,7	7.85	83,99
		Каркас козырька			
1	ГОСТ 8545-80	Труба 100х70х6 ГОСТ 8545-80 / С 235 ГОСТ 27772-88* L=1800	4	25.92	103.68
2	ГОСТ 19903-2015	Лист 6х150х150 ГОСТ 19903-74* / С 235 ГОСТ 27772-88*	8	1.06	8.48
3	ГОСТ 8545-80	Труба 100х50х4 ГОСТ 8545-80 / С 235 ГОСТ 27772-88* L=6700	2	58.29	116.58
4	ГОСТ 14918-2020	Фартук 300х0.7 из оцинкованной стали м.п.	9,9	1.7	16,83
5	ГОСТ 14918-2020	Фартук 500х0.7 из оцинкованной стали м.п.	10,2	2.75	28,05
		Всего на парапета			
		Каркас парапета			
6	ГОСТ 8639-82	Труба 80х80х4 ГОСТ 8639-82 / С 235 ГОСТ 27772-88* L=350	25	3.27	81.75
7	ГОСТ 8639-82	Труба 80х80х4 ГОСТ 8639-82 / С 235 ГОСТ 27772-88* L=620	25	5.78	144.50
8	ГОСТ 8509-93	Уголок 50х50х5 ГОСТ 8509-93 / С 235 ГОСТ 27772-88* L=80	16	0.30	4.80
9	ГОСТ 8545-80	Труба 80х40х4 ГОСТ 8545-80 / С 235 ГОСТ 27772-88* м.п.	30,6	6.82	204.60
10	ГОСТ 8639-82	Труба 80х80х4 ГОСТ 8639-82 / С 235 ГОСТ 27772-88* L=300	12	2.80	33.60
		Водосточная труба Dн=90 из оцинкованной стали 0.8х285х3500	2	8.1	16,2
Хм-2	ГОСТ 103-2006	Полоса 80х40х4 ГОСТ 103-2006 / ВСт3кп ГОСТ 380-94* L=520	10	3.55	35,5
11	ГОСТ 34028-2016	ø8 А400 L=100	33	0.04	1,32
		Стойка Ст-1			
12	ГОСТ 25577-83*	Труба 100х100х4 ГОСТ 25577-83* / 12Х18Н10Т ГОСТ 5632-2014 м.п.	33,2	11.46	378.18
13	ГОСТ 19903-2015	Лист 6х100х100 ГОСТ 19903-2015 / С235 ГОСТ 27772-88*	8	0.47	3.76
14	ГОСТ 19903-2015	Лист 10х200х200 ГОСТ 19903-2015 / С235 ГОСТ 27772-88*	8	3.14	25.12
15	ГОСТ 19903-2015	Лист 6х50х140 ГОСТ 19903-2015 / С235 ГОСТ 27772-88*	32	0.33	10.56
		Закладные детал МН-1	*8*	*7.10*	*56,8*
16	*ГОСТ 19903-2015*	*Лист 10х200х200 ГОСТ 19903-2015 / С235 ГОСТ 27772-88**	*1*	*3.14*	*3.14*
17	*ГОСТ 24379.1-80*	*Болт 1.1 М16х250 шт.*	*4*	*0.99*	*3.96*
		Фундамент Ф-1	8		
		Бетон кл. В12.5,W4 на сульфатостойком цементе м3	0.324		

Спецификация материалов

Поз.	Обозначение	Наименование	Кол.	Масса ед.,кг.	Примеч.
		Устройство парапета			
		Металлочерепица парапет		11.70м2	
		Кровля тамбура			
	ГОСТ 24045-2016	Профнастил Н75-750-0,7	14,5м2		
	ГОСТ 14918-80	Фартук из оцинкованной кровельной стали б=0,7 мм, в=500 мм, м2	6,7	5.5	36,85
		Обшивка потолка			
	ГОСТ 24045-2016	Профнастил с полимерным покрытием			16,83м2

1. Спецификация разработан на одну штуку.
2. Всего навес Нв-2 = 1шт

Согласовано:

Взам. инв. №

Подп. и дата

Инв. № подл.

33-2023- АС

«Капитальный ремонт здания (восстановление ресурса здания с заменой (при необходимости) конструктивных элементов и систем инженерного оборудования; улучшения эксплуатационных показателей: крыши, стен, электрического хозяйства; ремонт и восстановление забора, пешеходных и прогулочных дорожек) детского сада Коммунальное государственное казенное предприятие «Ясли-сад №48 «Родничок», Атырауская область, г. Атырау ул. Б.Момышулы, 5 (1)»

Изм.	Кол.уч.	Лист	Nдок.	Подп.	Дата
ГАП		Тиметов У.М.			10.21г
Проверил		Зулеев С.С.			10.21г
Разработал		Койгелдиев Р.			10.21г
Н. Контр.		Ахаев А.			10.21г

Стадия	Лист	Листов
РП	56	

Схема расположения Стойки Ст-1.
План кровли навеса Нв-2.
Спецификация материалов

ТОО «КазЖобаСаулет-Консалтинг»
г. Шымкент-2023г.

Формат

Схема расположения Крыльцо КР-3

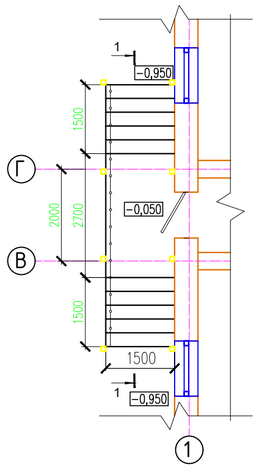

1 – 1

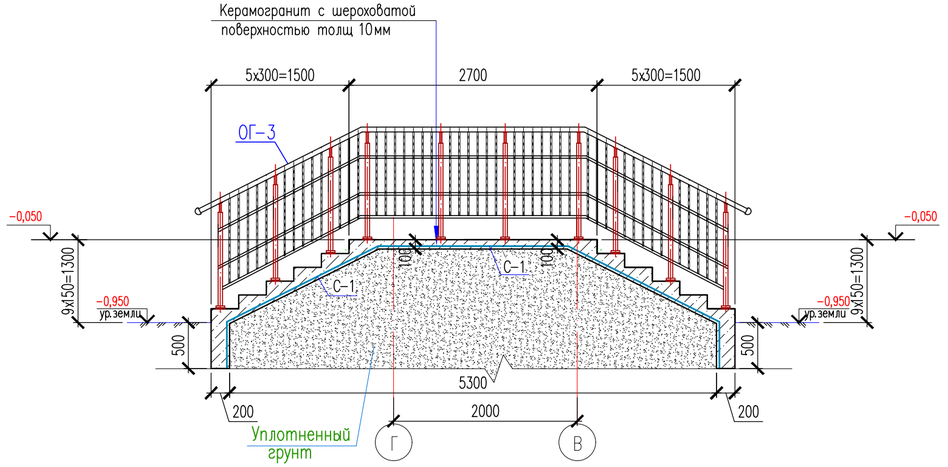

Ограждения ОГ-3

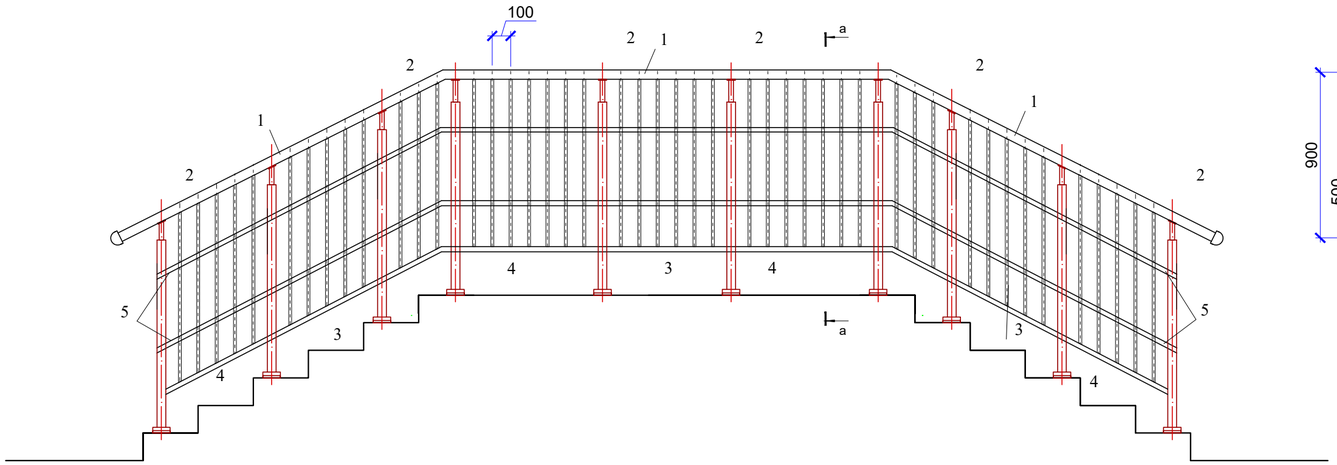

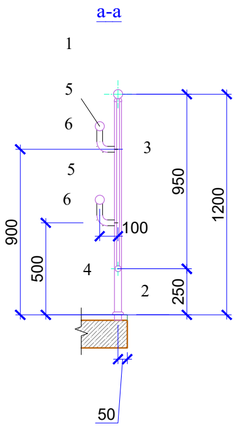

Спецификация материалов

Поз.	Обозначение	Наименование	Кол.	Масса ед., кг.	Примеч.
		Крыльцо Кр-3	1	114,57	
С-1	ГОСТ 6727-80*	Сетка 5Вр-1 100/100 м2	25,78	2.88	74,3
		Материалы:			
		Бетон кл. С12/15 на W4, F50, ССЦ м3	3,6		
	По поверхности крыльца	Керамогранит с шероховатой поверхностью на клею толщ. 10мм м^2	10,9		
	По бокавым стенкам крыльца	Керамогранит по ГОСТ 1954-2010 на клею толщ. 10мм м2	5,2		
		Ограждение металлическое ОГ-3	1		
1	ГОСТ 9941-81	Труба 51х2 ГОСТ 9941-81 / 12Х18Н10Т ГОСТ 5632-2014 м.п.	6,4	2.42	14.52
2	ГОСТ 9941-81	Труба 42х2 ГОСТ 9941-81 / 12Х18Н10Т ГОСТ 5632-2014 L=1235	10	2.43	24.30
3	ГОСТ 9941-81	Труба 35х2 ГОСТ 9941-81 / 12Х18Н10Т ГОСТ 5632-2014 L=925	46	1.51	69.46
4	ГОСТ 9941-81	Труба 38х2 ГОСТ 9941-81 / 12Х18Н10Т ГОСТ 5632-2014 м.п.	6,0	1.78	10.68
5	ГОСТ 9941-81	Труба 42х2 ГОСТ 9941-81 / 12Х18Н10Т ГОСТ 5632-2014 м.п.	12,0	1.97	23.64
6	ГОСТ 9941-81	Труба 25х2 ГОСТ 9941-81 / 12Х18Н10Т ГОСТ 5632-2014 L=200	10	0.23	2.30
		Декоративная крышка ⌀42,0мм	10		

Согласовано:

Взам. инв. №

Подп. и дата

Инв. № подл.

Изм.	Кол.уч.	Лист	№док.	Подп.	Дата
ГАП		Тимеров У.М.			10.21г
Проверил		Зулеев С.С.			10.21г
Разработал		Койгелдиев Р.			10.21г
Н. Контр.		Ахаев А.			10.21г

33-2023- АС

«Капитальный ремонт здания (восстановление ресурса здания с заменой (при необходимости) конструктивных элементов и систем инженерного оборудования; улучшения эксплуатационных показателей: крыши, стен, электрического хозяйства; ремонт и восстановление забора, пешеходных и прогулочных дорожек) детского сада Коммунальное государственное казенное предприятие «Ясли-сад №48 «Родничок», Атырауская область, г. Атырау ул. Б.Момышулы, 5 (1)»

Стадия	Лист	Листов
РП	57	

Крыльцо Кр-3

ТОО «КазЖобаСаулет-Консалтинг» г. Шымкент-2023г.

Формат

Схема расположения стоек, лестницы и связей на отм. −0,950

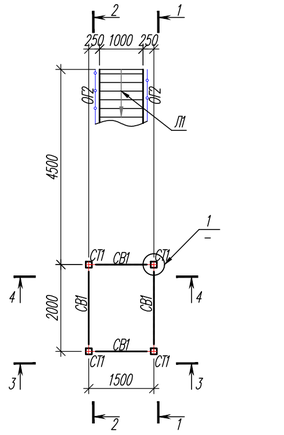

Схема расположения балок и лестницы на отм. +3,250

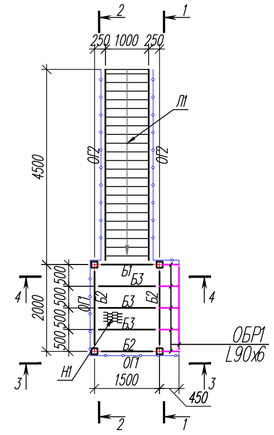

1 – 1

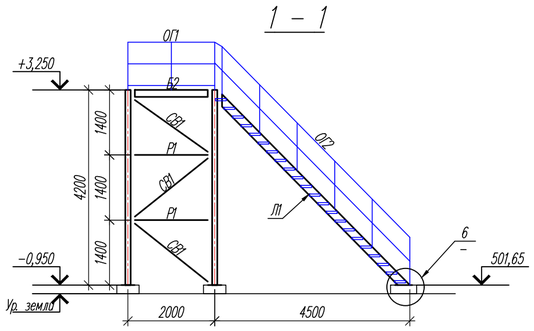

3 – 3

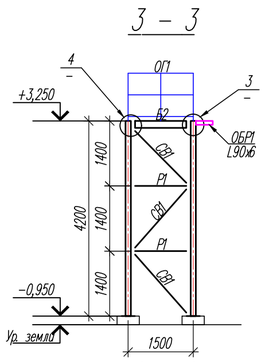

4 – 4

2 – 2

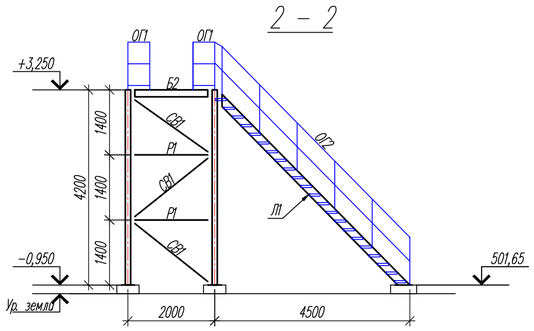

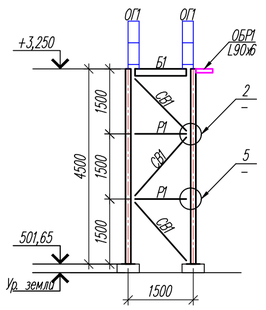

1 – 1

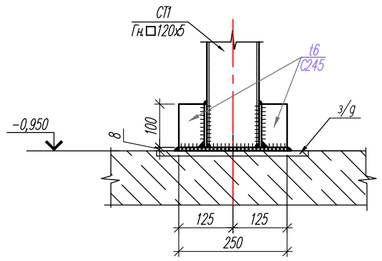

4 – 4

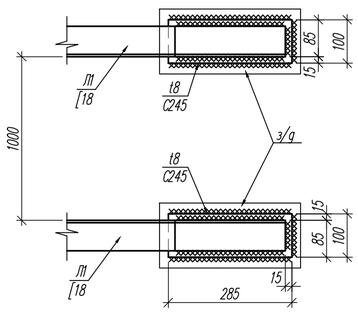

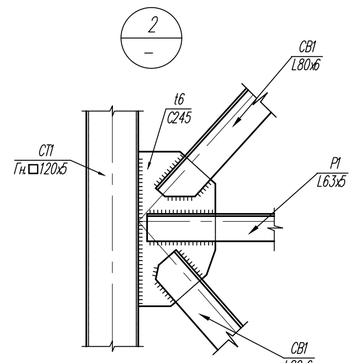

2 – 2

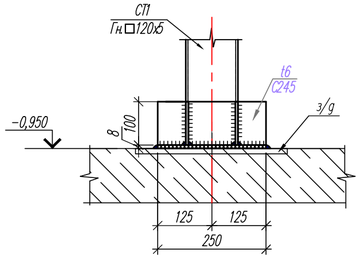

3 – 3

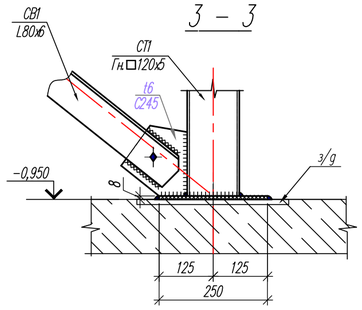

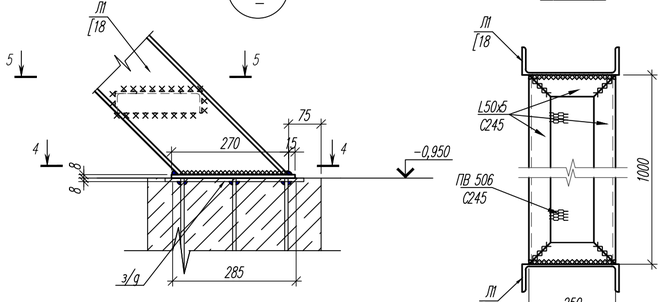

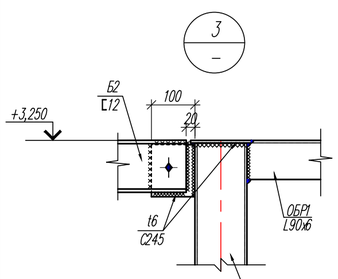

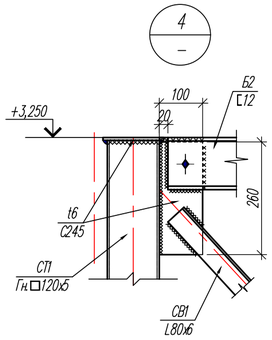

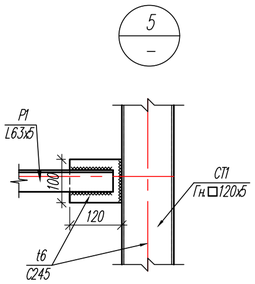

1. Сварку элементов конструкций производить электросваркой по ГОСТ 5264–80* электродами Э46А для С245 по ГОСТ 9467–75*.
2. Сварные швы принять в соответствии с таб. 39 СНиП РК 5.04–23–2002. Катет шва – по наименьшей толщине свариваемых деталей.
3. Металлическую поверхность ограждения – окраситьгрунтовкой ГФ–021 за 1раз и покрыть антикоррозийной краской ПФ–115 за 2 раза.
4. Площадь окраски – 77 м2.
5. Элементы ОБР1 варить встык к конструкции площадки.

ВЕДОМОСТЬ ЭЛЕМЕНТОВ

Марка	Сечение: эскиз	поз.	Сечение: состав	Опорные усилия: M тс м	N тс	A тс	Группа конструк.	Марка металла	Примечание
СП1	□	1	Гн.□120х5		−2,5/+0,5	±0,5	2	С245	
Б1	[	1	[18		0,5	1,5	2	С245	
Б2	[	1	[12		0,5	1	2	С245	
Б2	[	1	[8		0,5	0,5	2	С245	
Р1	∟	1	∟63х5		±1		2	С245	
СВ1	∟	1	∟80х6		±2		2	С245	
Л1	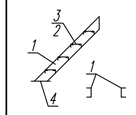	1	[18		1,5	1	3	С245	
		2	∟50х5						
		3	ПВ 506						
		4	t8						
ОГ1	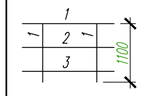	1	∟50х5				4	С245	
		2	∟25х3						
		3	−3х140						
ОГ2	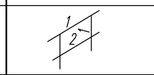	1	∟50х5				4	С245	
		2	∟25х3						
Н1		1	Рифленая сталь					С245	

Спецификация элементов

Поз.	Обозначение	Наименование		Кол.	Масса ед., кг.	Примечание
		Площадка		1		1738,88
		Детали:				
1		[8 ГОСТ 8240-97	п.м	4,5	7,05	31,73
2		[12 ГОСТ 8240-97	п.м	5,2	10,4	54,08
3		[18 ГОСТ 8240-97	п.м	14,1	16,3	229,83
4		Гн.кв. 120х5 ГОСТ 30245-2012	п.м	18,0	17,55	315,90
5		ПВ 506 ГОСТ 8706-78*	м2	4,4	16,40	72,16
6		Рифленая сталь ГОСТ 8568-77	м2	3,9	41,8	163,02
7		∟25х3 ГОСТ 8509-93	п.м	19,4	1,12	21,73
8		∟50х5 ГОСТ 8509-93	п.м	103,0	3,77	388,31
9		∟63х5 ГОСТ 8509-93	п.м	13,1	4,81	63,01
10		∟80х6 ГОСТ 8509-93	п.м	27,0	7,36	198,72
11		∟100х7 ГОСТ 8509-93	п.м	1,2	10,79	12,95
12		t3 ГОСТ 19903-2015	м2	1,0	23,55	23,55
13		t6 ГОСТ 19903-2015	м2	2,3	47,1	108,33
14		t8 ГОСТ 19903-2015	м2	0,4	62,8	25,12
		Сварка 1,75% от массы металла				29,44кг

Примечание: Расход металла на ОБР1 (L90х6)– 36.0кг.

1. Всего эвакуационных лестниц - 7 шт

Согласовано

Взам. инв. №

Подп. и дата

Инв. № подл.

Изм.	Кол.уч.	Лист	N док.	Подп.	Дата
ГАП		Тимеров У.М.			10.21г
Проверил		Зулеев С.С.			10.21г
Разработал		Койгелдиев Р			10.21г
Н. Контр.		Ахаев А.			10.21г

33–2023– АС

«Капитальный ремонт здания (восстановление ресурса здания с заменой (при необходимости) конструктивных элементов и систем инженерного оборудования; улучшения эксплуатационных показателей: крыши, стен, электрического хозяйства; ремонт и восстановление забора, пешеходных и прогулочных дорожек) детского сада Коммунальное государственное казенное предприятие «Ясли-сад №48 «Родничок», Атырауская область, г. Атырау ул Б.Момышулы, 5 (1)»

Стадия	Лист	Листов
РП	58	

Схема расположения стоек, лестницы и связей на отм. 501,65. Схема расположения балок и лестницы на отм. 506,15. Разрез 1-1, 2-2, 3-3, 4-4. Узел 1, 2, 3, 4, 5, 6, 7.

ТОО «КазЖобаСаулет–Консалтинг» г. Шымкент–2023г.

Формат

Монолитный фундамент Фм-1

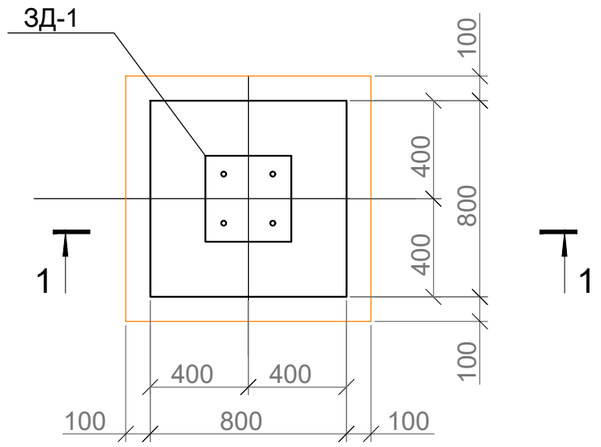

Сечение 1 - 1

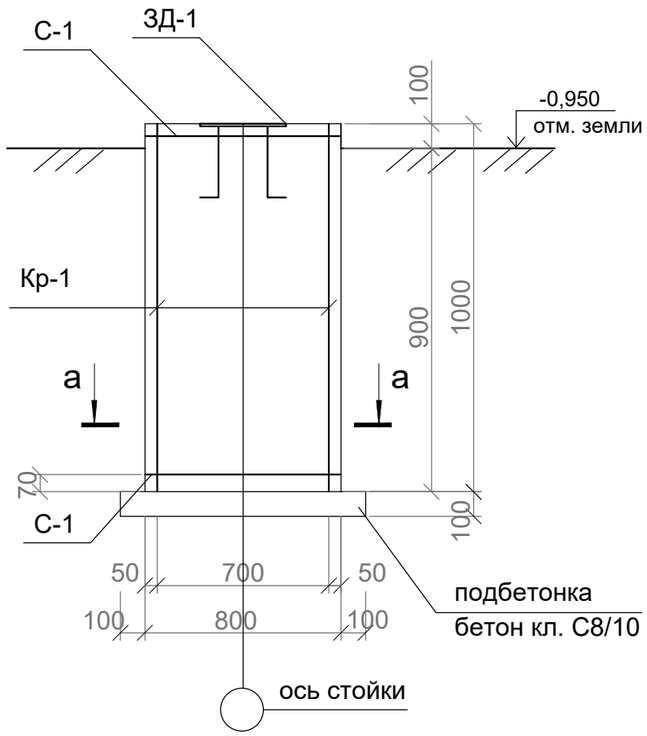

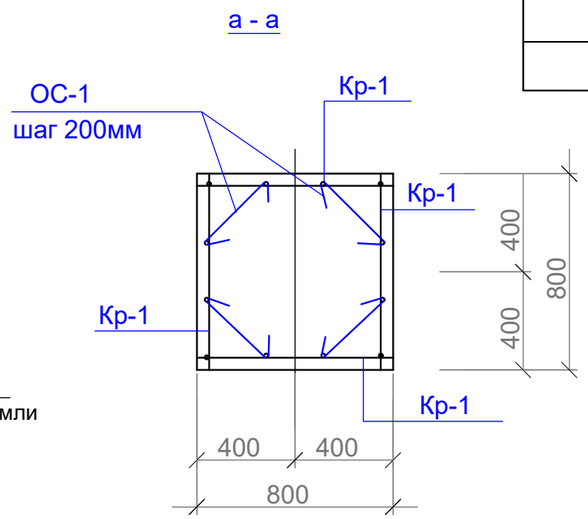

марка, поз.	Обозначение	Наименование	Кол.	Масса ед.кг.	Примечание
		Монолитный фундамент ФМ-1	28		
С-1	л.АС-61	Сетка С-1	2	3,84	7,68
Кр-1	л.АС-61	каркас Кр-1	4	4,48	17,92
ОС-1	ГОСТ 34028-2016	Ø6А240 L=530	28	0,14	3,92
ЗД-1	л.АС-61	закладная детальЗД-1	1	8,65	8,65
		материалы:			
		бетон кл. С12/15, F50 W10 на сульфатостойком цементе м3	0,64		
		бетон кл. С8/10, F50 W10 на сульфатостойком цементе м3	0,1		

Указания по устройству фундаментов.

Инженерно-геологические условия площадки строительства смотреть совместо представленной техническому отчету выданный ТОО «А-Геоинжиниринг» от 2004г.

В пределах площадки подземные воды скважинами глубиной по 10,0 м в период изыскания (сентябрь месяц 2024 года) были вскрыты на глубине 1,5-1,7 метров с поверхности земли.

По содержанию легко- и среднерастворимых солей грунты от незасоленных до среднезасоленных, величина сухого остатка колеблется в пределах 1,91 до 3,53.

По нормативному содержанию сульфатов в пересчете на ионы SO-4 - грунты площадки на бетон марки W4 по водонепроницаемости на портландцементе по ГОСТ 10178 (СП РК 2.01 - 19 -2013) - сильноагрессивные, на портландцементе по ГОСТ 10178-85 с содержанием в клинкере С3S-не более 65% С3А-не более7%, С3А +С4АF-не более 22% и шлакопортландцементе - слабоагрессивная, а на сульфатостоиких цементах - неагрессивные.

Нормативное содержание SO4=3823.3 мг/кг.

По нормативному содержанию хлоридов в перерасчете на ионы Cl грунты площадки для бетонов на арматуру железобетонных конструкции - сильноагрессивные. Нормативное содержание 11967,0 мг/кг.

Коррозионная агрессивность грунтов по содержанию концентрации водородных ионов по отношению к свинцовой оболочке кабеля и к алюминиевой оболочке кабеля-низкая.

Сейсмическая опасность зоны строительства - согласно картам сейсмического зонирования ОСЗ-2475 - 5 баллов и ОСЗ-22475 - 6 баллов; тип грунтовых условий площадки строительства - III;

Фундаменты монолитные столбчатые фундаменты из бетона класса С12/15 с водопроницаемости W10, морозостойкость F50 и на сульфатостойком цементе.

Под фундаментами выполнить бетонную подготовку из бетона класса С8/10 толщиной 100мм.

Подсыпку под полы выполнить уплотненным местным грунтом с послойным уплотнением.

Боковые поверхности наружных стен техподполья железобетонных конструкций и полы техподполья, соприкасающиеся грунтом обмазать горячим битумом за 2 раза.

Маркировка указан на листе АС-28.

Изм.	Кол.уч.	Лист	N док.	Подп.	Дата
ГАП		Тиметов У.М.			10.21г
Проверил		Зулеев С.С.			10.21г
Разработал		Койгелдиев Р			10.21г
Н. Контр.		Ахаев А.			10.21г

33-2023- АС

«Капитальный ремонт здания (восстановление ресурса здания с заменой (при необходимости) конструктивных элементов и систем инженерного оборудования; улучшения эксплуатационных показателей: крыши, стен, электрического хозяйства; ремонт и восстановление забора, пешеходных и прогулочных дорожек) детского сада Коммунальное государственное казенное предприятие «Ясли-сад №48 «Родничок», Атырауская область, г. Атырау ул. Б.Момышулы, 5 (1)»

Стадия	Лист	Листов
РП	59	

Монолитный фундамент ФМ-1

ТОО «КазЖобаСаулет-Консалтинг» г. Шымкент-2023г.

Согласовано:

Взам. инв. N°

Подп. и дата

Инв. N° подл.

Формат

Монолитный фундамент Фм-2

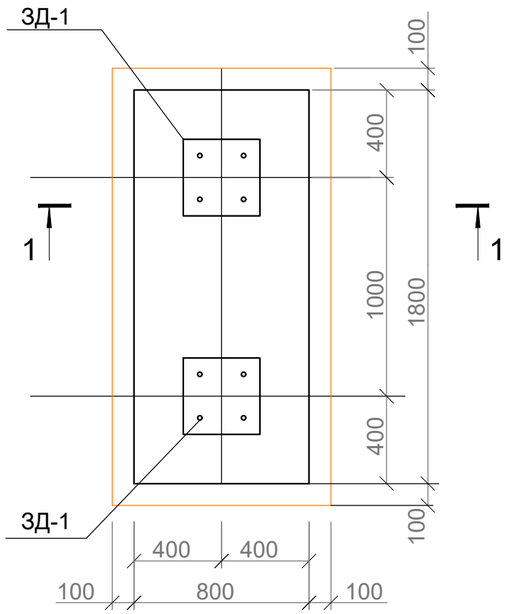

а - а

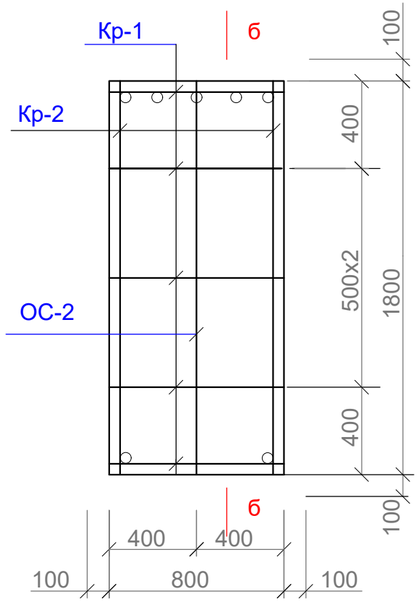

марка, поз.	Обозначение	Наименование	Кол.	Масса ед.кг.	Примечание
		Монолитный фундамент ФМ-2	7		
С-2	л.АС-61	Сетка С-2	2	8,72	17,44
Кр-1	л.АС-61	каркас Кр-1	5	4,48	22,4
Кр-2	л.АС-61	каркас Кр-2	2	10,12	20,24
ВС-1	ГОСТ 34028-2016	Ø6А240 п.м.	25,6	0,222	5,68
ЗД-1	л.АС-61	закладная детальЗД-1	2	8,65	17,3
		материалы:			
		бетон кл. С12/15, F50 W10 на сульфатостойком цементе м3	2,16		
		бетон кл. С8/10, F50 W10 на сульфатостойком цементе м3	0,2		

б-б

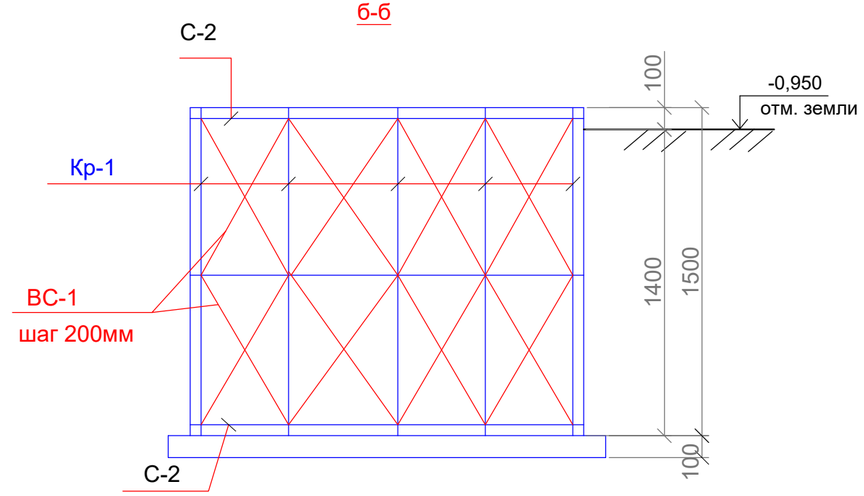

Сечение 1 - 1

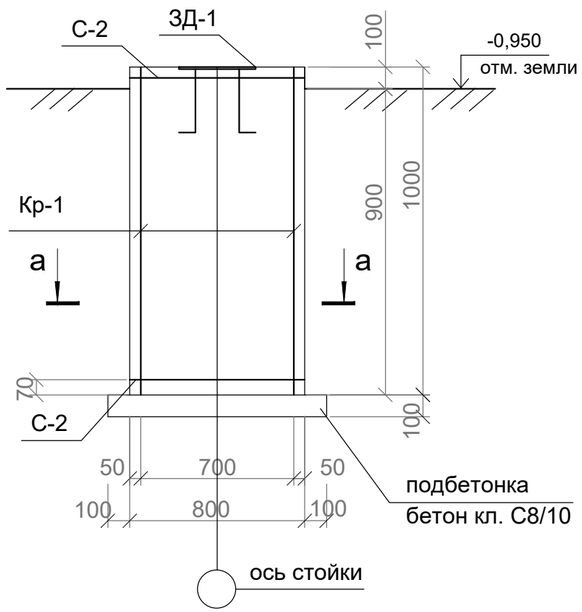

Указания по устройству фундаментов.

Инженерно-геологические условия площадки строительства смотреть совместо представленной техническому отчету выданный ТОО «А-Геоинжиниринг» от 2004г.

В пределах площадки подземные воды скважинами глубиной по 10,0 м в период изыскания (сентябрь месяц 2024 года) были вскрыты на глубине 1,5-1,7 метров с поверхности земли.

По содержанию легко- и среднерастворимых солей грунты от незасоленных до среднезасоленных, величина сухого остатка колеблется в пределах 1,91 до 3,53.

По нормативному содержанию сульфатов в пересчете на ионы SO-4 - грунты площадки на бетон марки W4 по водонепроницаемости на портландцементе по ГОСТ 10178 (СП РК 2.01 - 19 -2013) - сильноагрессивные, на портландцементе по ГОСТ 10178-85 с содержанием в клинкере C3S-не более 65% C3A-не более7%, C3A +C4AF-не более 22% и шлакопортландцементе - слабоагрессивная, а на сульфатостоиких цементах - неагрессивные.

Нормативное содержание SO4=3823.3 мг/кг.

По нормативному содержанию хлоридов в перерасчете на ионы Cl грунты площадки для бетонов на арматуру железобетонных конструкции - сильноагрессивные. Нормативное содержание 11967,0 мг/кг.

Коррозионная агрессивность грунтов по содержанию концентрации водородных ионов по отношению к свинцовой оболочке кабеля и к алюминиевой оболочке кабеля-низкая.

Сейсмическая опасность зоны строительства - согласно картам сейсмического зонирования ОСЗ-2475 - 5 баллов и ОСЗ-22475 - 6 баллов; тип грунтовых условий площадки строительства - III;

Фундаменты монолитные столбчатые фундаменты из бетона класса С12/15 с водопроницаемости W10, морозостойкость F50 и на сульфатостойком цементе.

Под фундаментами выполнить бетонную подготовку из бетона класса С8/10 толщиной 100мм.

Подсыпку под полы выполнить уплотненным местным грунтом с послойным уплотнением.

Боковые поверхности наружных стен техподполья железобетонных конструкций и полы техподполья, соприкасающиеся грунтом обмазать горячим битумом за 2 раза.

Маркировка указан на листе АС-28.

Изм.	Кол.уч.	Лист	Nдок.	Подп.	Дата
ГАП		Тимотов У.М.			10.21г
Проверил		Зулеев С.С.			10.21г
Разработал		Койгелдиев Р			10.21г
Н. Контр.		Ахаев А.			10.21г

33-2023- АС

«Капитальный ремонт здания (восстановление ресурса здания с заменой (при необходимости) конструктивных элементов и систем инженерного оборудования; улучшения эксплуатационных показателей: крыши, стен, электрического хозяйства; ремонт и восстановление забора, пешеходных и прогулочных дорожек) детского сада Коммунальное государственное казенное предприятие «Ясли-сад №48 «Родничок», Атырауская область, г. Атырау ул. Б.Момышулы, 5 (1)»

Стадия	Лист	Листов
РП	60	

Монолитный фундамент ФМ-2

ТОО «КазЖобаСаулет-Консалтинг» г. Шымкент-2023г.

Согласовано:

Взам. инв. №

Подп. и дата

Инв. № подл.

Формат

Сетка С-1, С-2

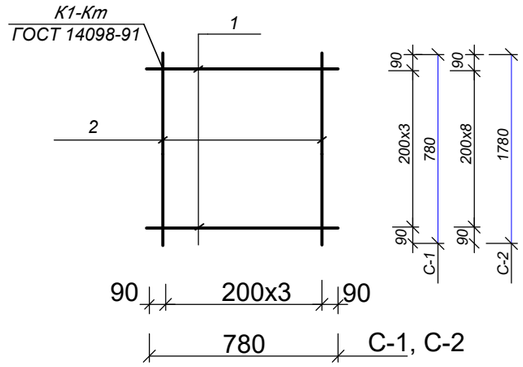

Закладная деталь ЗД-1

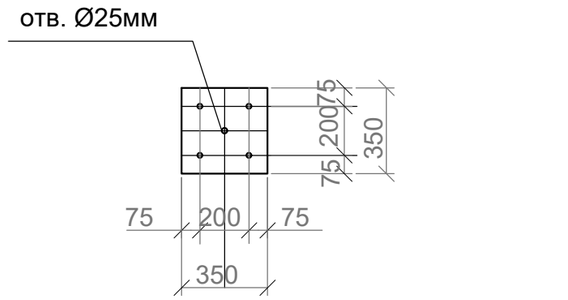

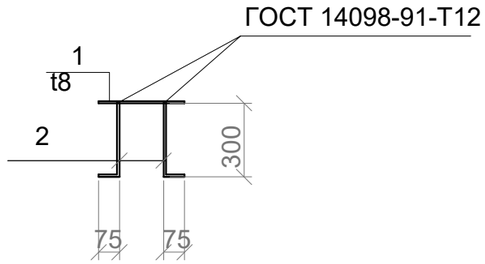

Коркас Кр-1,Кр-2

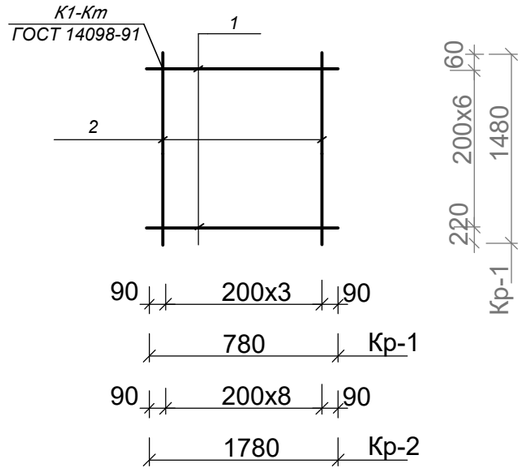

марка, поз.	Обозначение	Наименование	Кол.	Масса ед.кг.	Примечание
		арматурная сетка С-1			
1	ГОСТ 34028-2016	Ø10А400 L=780	4	0.48	1.92
2	ГОСТ 34028-2016	Ø10А400 L=780	4	0.48	1.92
		общий вес:			3,84
		арматурная сетка С-2			
1	ГОСТ 34028-2016	Ø10А400 L=780	9	0,48	4,32
2	ГОСТ 34028-2016	Ø10А400 L=1780	4	1,1	4,4
		общий вес:			8,72
		каркас Кр-1			
1	ГОСТ 34028-2016	Ø8А400 L=780	7	0,308	2,16
2	ГОСТ 34028-2016	Ø8А400 L=1480	4	0,58	2,32
		общий вес:			4,48
		каркас Кр-2			
1	ГОСТ 34028-2016	Ø8А400 L=1780	7	0,7	4,9
2	ГОСТ 34028-2016	Ø8А400 L=1480	9	0,58	5,22
		общий вес:			10,12
		Закладная деталь ЗД-1			
1	ГОСТ 103-2006	-8х350 L=350	1	7,69	7,69
2	ГОСТ 34028-2016	Ø10А400 L=380	4	0,24	0,96
		общий вес:			8,65

1. Данный лист смотреть совместно с листами АС-59,60.
2. Замоноличивание монолитных конструкций производить в соответствии с требованиями СП РК 5.03-107-2013.
3. Перед установкой в опалубку, отдельные стержни объединить в каркасы хомутами из вязальной проволоки Ø1.5 - 2.0 мм.
4. Снятие опалубки производить после достижения бетоном 70% проектной прочности.
5. Защитный слой бетона в сечениях дан до рабочей арматуры. Сварку производить электродами Э-42А ГОСТ 9467-75* h=6мм, сварные соединения выполнить по ГОСТ 14098-91.

Изм.	Кол.уч.	Лист	N док.	Подп.	Дата
ГАП		Тиметов У.М.			10.21г
Проверил		Зулеев С.С.			10.21г
Разработал		Койгелдиев Р			10.21г
Н. Контр.		Ахаев А.			10.21г

33-2023- АС

«Капитальный ремонт здания (восстановление ресурса здания с заменой (при необходимости) конструктивных элементов и систем инженерного оборудования; улучшения эксплуатационных показателей: крыши, стен, электрического хозяйства; ремонт и восстановление забора, пешеходных и прогулочных дорожек) детского сада Коммунальное государственное казенное предприятие «Ясли-сад №48 «Родничок», Атырауская область, г. Атырау ул. Б.Момышулы, 5 (1)»

Стадия	Лист	Листов
РП	61	

Сетка С-1, С-2. Каркас Кр-1, Кр-2.

ТОО «КазЖобаСаулет-Консалтинг» г. Шымкент-2023г.

Согласовано:

Взам. инв. №

Подп. и дата

Инв. № подл.

Формат

План отверстии на отм -0,100

(монтажные работы)

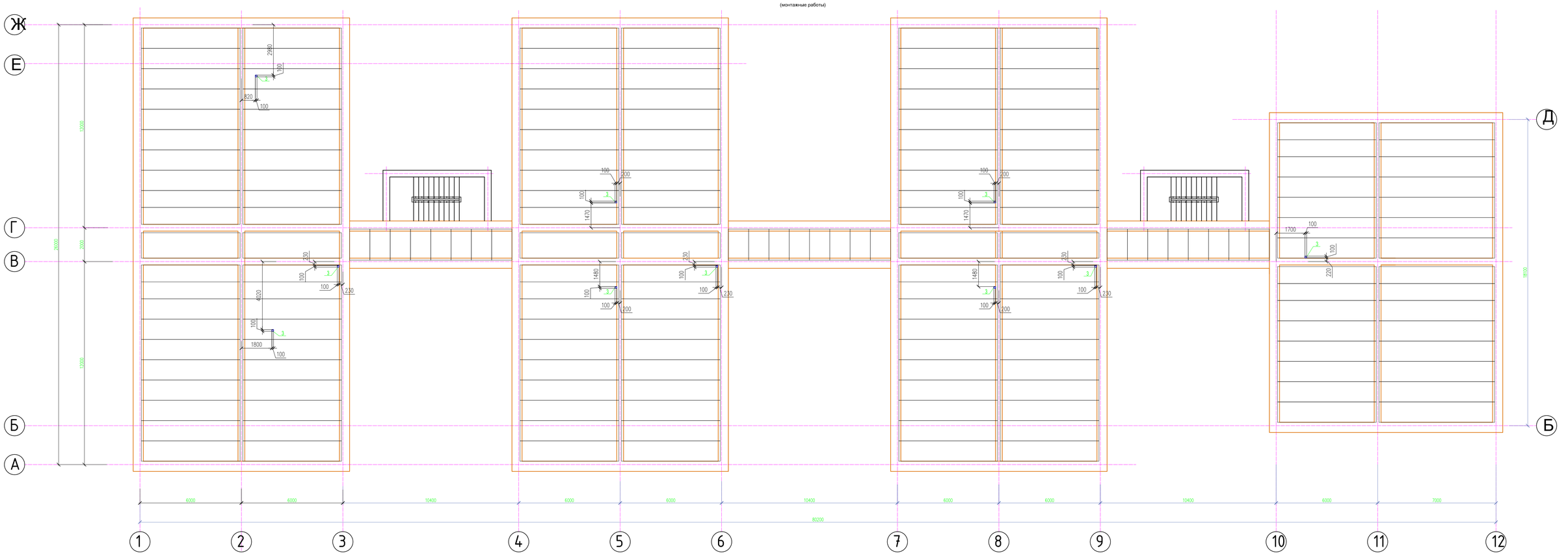

Таблица отверстий

Поз.	Размер отверстий	Кол-во шт.	Часть проекта	Примеч.
3	Отв. 100x100	10	ОВ	В перекр. 0,000

1. Все оси и отметки приняты условно.
2. Плиты приняты условно.
3. Данный лист см. совместно с л. АС-28,29,30,31,32,33.
4. Отверстия размерами 150x150 выполнить по месту перфоратором методом рассверловки.

Изм.	Кол.уч.	Лист	Nдок.	Подп.	Дата
ГАП		Тиметов У.М.			10.21г
Проверил		Зулеев С.С.			10.21г
Разработал		Койгелдиев Р.			10.21г
Н. Контр.		Ахаев А.			10.21г

33-2023- АС

«Капитальный ремонт здания (восстановление ресурса здания с заменой (при необходимости) конструктивных элементов и систем инженерного оборудования; улучшения эксплуатационных показателей: крыши, стен, электрического хозяйства; ремонт и восстановление забора, пешеходных и прогулочных дорожек) детского сада (коммунальное государственное казенное предприятие «Ясли-сад №48 «Родничок», Атырауская область, г. Атырау ул. Б.Мамышулы, 5 (1)»

Стадия	Лист	Листов
РП	62	

План отверстии на отм -0,100
(Монтажные работы)

ТОО «КазЖобаСаулет-Консалтинг»
г. Шымкент-2023г.

Формат

Согласовано
Инж ГП Богенбаев Д.

Согласовано
Инж ВК Панаги Р.
Инж ЭОМ Гисматулин
Инж ОВ Мишпатова

Взам. инв. №
Подп. и дата
Инв. № подл.

План отверстии на отм +3,220

(монтажные работы)

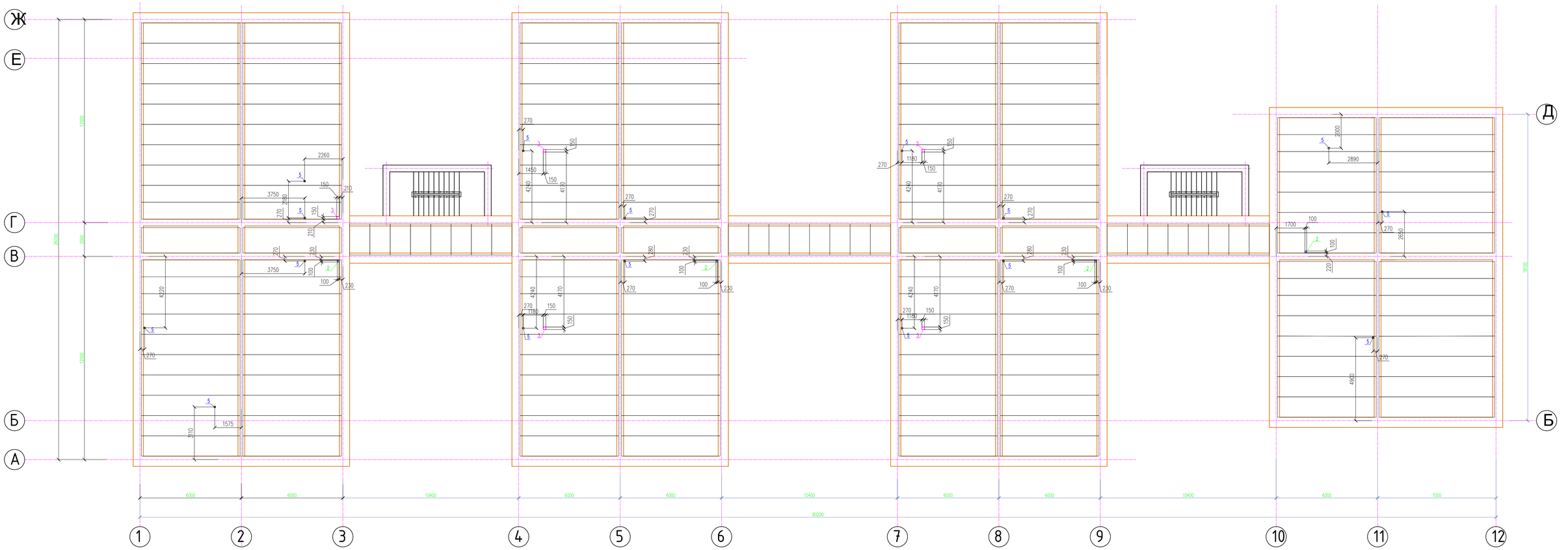

Таблица отверстий

Поз.	Размер отверстий	Кол-во шт.	Часть проем-та	Примеч.
2	Отв. 100х100	4	ОВ	В перекр. +3,300
3	Отв. 150х150	5	ОВ	В перекр. +3,300
5	Отв. ⌀110	17	ВК	В перекр. +3,300

1. Все оси и отметки приняты условно.
2. Плиты приняты условно.
3. Данный лист см. совместно с л. АС-28,29,30,31,32,33.
4. Отверстия размерами 150х150 выполнить по месту перфоратором методом рассверловки.

Изм.	Кол.уч.	Лист	№док.	Подп.	Дата
ГАП		Тимеков У.М.			10.21г
Проверил		Зулпев С.С.			10.21г
Разработал		Койгельдиев Р.			10.21г
Н. Контр.		Акаев А.			10.21г

33-2023- АС

Капитальный ремонт здания (восстановление ресурса здания с заменой (при необходимости) конструктивных элементов и систем инженерного оборудования, улучшения эксплуатационных показателей: кровли, стен, электрического хозяйства; ремонт и восстановление забора, пешеходных и проезжих дорожек) детского сада Коммунальное государственное казенное предприятие «Ясли-сад №48 «Родничок», Атырауская область, г. Атырау ул. В.Маяковского, 5 /10 п

Стадия	Лист	Листов
РП	63	

План отверстии на отм +3,220 (Монтажные работы)

ТОО «КазЖобаСаулет-Консалтинг» г. Шымкент-2023г.

Формат

Согласовано: Инв. № подл. | Подп. и дата | Взам. инв. №

Согласовано: Инв. ВК | Инв. ЭОМ | Инв. ОВ

Согласовано: Павлов Р. | К.Сапаркан | Мышалова

Согласовано: Инв. № | Подп. | Дата

Согласовано: Инв. ТП | Васильева Д.

План отверстии на отм +6,520

(монтажные работы)

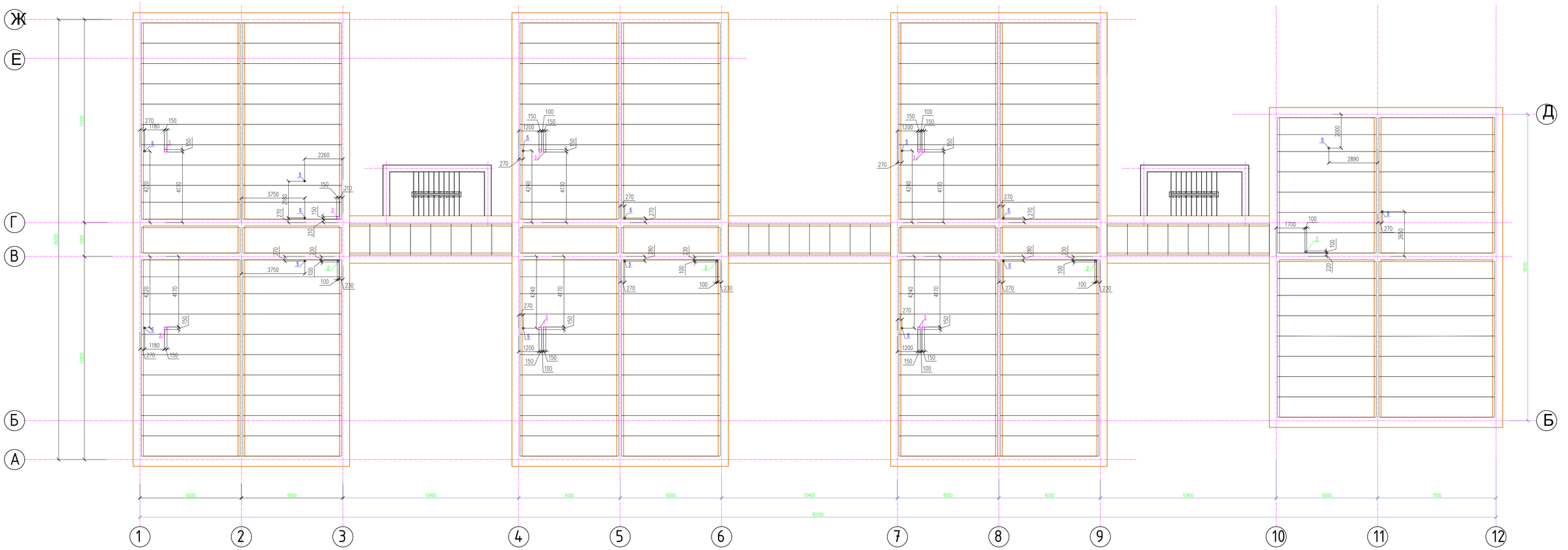

Таблица отверстий

Поз	Размер отверстий	Кол-во шт.	Часть проем-та	Примеч.
2	Отв. 100х100	4	ОВ	В перекр. +6,300
3	Отв. 150х150	11	ОВ	В перекр. +6,300
5	Отв. ⌀110	14	ВК	В перекр. +6,300

1. Все оси и отметки приняты условно.
2. Плиты приняты условно.
3. Данный лист см. совместно с л. АС-28,29,30,31,32,33.
4. Отверстия размерами 150х150 выполнить по месту перфоратором методом рассверловки.

Изм.	Кол.уч.	Лист	№док.	Подп.	Дата
ГИП		Тимеров У.М.			10.21г.
Проверил		Зулаев С.С.			10.21г.
Разработал		Кайгазиев Р.			10.21г.
Н. Контр.		Акаев А.			10.21г.

33-2023- АС

Капитальный ремонт здания (восстановление ресурса здания с заменой (при необходимости) конструктивных элементов и систем инженерного оборудования; улучшение эксплуатационных показателей: кровли, стен, электрического хозяйства; ремонт и восстановление забора, пешеходных и прогулочных дорожек) детского сада коммунальное государственное казенное предприятие «Ясли-сад №48 «Родничок», Алматинская область, г. Алматы ул. Б.Момышулы, 9-111а

Стадия	Лист	Листов
РП	64	

План отверстии на отм +6,520
(Монтажные работы)

ТОО «КазЖилоСоюзпет-Консалтинг»
г. Шымкент-2023г.

Формат

Согласовано: Инв.№ подл. | Подп. и дата | Взам.инв.№ | Инв.№ ВК | Инв.№ ЭОМ | Инв.№ ОВ | Панаев Р. | Сапаргали | Мырзалиева | Инв.№ ГП | Всеволодов В.

План отверстии на отм +7,620

(монтажные работы)

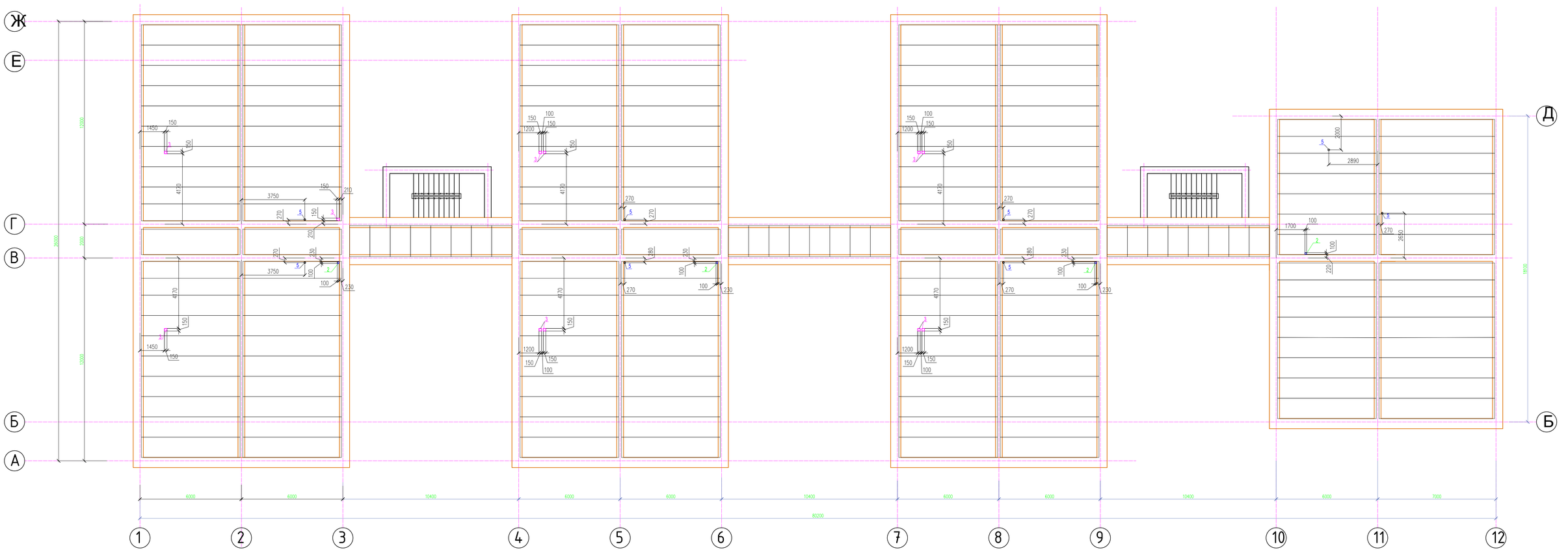

Таблица отверстий

Поз.	Размер отверстий	Кол-во шт.	Часть проек-та	Примеч.
2	Отв. 100х100	4	ОВ	Б. перекр. +7,620
3	Отв. 150х150	11	ОВ	Б. перекр. +7,620
5	Отв. Ø110	8	ВК	Б. перекр. +7,620

1. Все оси и отметки приняты условно.
2. Плиты приняты условно.
3. Данный лист см. совместно с л. АС-28,29,30,31,32,33.
4. Отверстия размерами 150х150 выполнить по месту перфоратором методом рассверловки.

Изм.	Кол.уч.	Лист	№док.	Подп.	Дата
ГИП		Тимеров У.М.			10.21г
Проверил		Зулаев С.С.			10.21г
Разработал		Кайгелдиев Р.			10.21г
Н. Контр.		Акаев А.			10.21г

33-2023- АС

«Капитальный ремонт здания (восстановление ресурса здания с заменой (при необходимости) конструктивных элементов и систем инженерного оборудования, улучшение эксплуатационных показателей: крыши, стен, электрического хозяйства; ремонт и восстановление забора, пешеходных и проезжих дорожек) детского сада - муниципальное государственное казенное предприятие «Ясли-сад №168 «Родничок», Кокшетауская область, г. Кокшетау ул. Б.Момышулы, 5 (1)»

Стадия	Лист	Листов
РП	65	

План отверстии на отм +7,620
(Монтажные работы)

ТОО «КазЖобаСоузет-Консалтинг»
г. Шымкент-2023г.

Согласовано
Инж. ВК — Панова Р.
Инж. ЭОМ — Сапенгали
Инж. ОВ — Мырзалиева
Инж. ТП — Всеволжев Д.

Инв.№ подл. | Подп. и дата | Взам. инв.№

Формат