ТОО "МПК-Проект"
ГСЛ №19020272 от 07.10.2019г.
I категория.

"Строительства пожарного депо на 4 автомобиля в городе Атырау. Привязка"

Архитектурные решения.

60-2023-АР

АЛЬБОМ III.

Пожарное депо на 4 машины II-типа

г. Шымкент - 2023 г.

ТОО "МПК-Проект"
ГСЛ №19020272 от 07.10.2019г.
I категория.

"Строительства пожарного депо на 4 автомобиля в городе Атырау. Привязка"

Архитектурные решения.

60-2023-АР

АЛЬБОМ III.

Пожарное депо на 4 машины II-типа

Директор ТОО "МПК-Проект" Жамбаев А.

ГИП ТОО "МПК-Проект" Амренов Б.

г. Шымкент - 2023 г.

Согласовано:		
часть ОВ	Ибрагимов С.	30.10.23
часть ВК	Сыдык	30.10.23
часть ЭЛ	Исламов Р.	30.10.23

Согласовано:		
ГИП	Амренов Б.	30.10.23
часть АС	Дуйсенбаев Н.	30.10.23
часть СС	Чередниченко	30.10.23

Инв. № подл.	Подп. и дата	Взам. инв. №

Ведомость рабочих чертежей основного комплекта

Лист	Наименование	Примечание
1.1	Общие данные (начало)	
1.2	Общие данные (окончание). Ведомость отделки помещений на отм. +3,300	
2	План на отм. -2,750 между осями 1-8 и А-Р. Экспликация помещений на отм. -2,750	
3	План на отм. -2,750 между осями 8-13 и Б-Н	
4	Окна ОК-9; ОК-10	
5	Фрагменты разрезов 1-1; 3-3	
6	План полов на отм. -2,750. Экспликация полов на отм. -2,750	
7	План осмотровой канавы ОС-1 на отм. от -0,050 до -0,250 и -0,650. Ограждение ОГ-1	
8	План осмотровой канавы ОС-2 на отм. от -0,050 до -0,250 и -0,650. Вид и сечения осмотровой канавы	
9	Решетки Р1-Р5. Разрез В-В. Ограждение ОГ-1. Скоба СК1.	

АС-1.3 Общие данные (продолжение)

Ведомость ссылочных и прилагаемых документов

Обозначение	Наименование	Примечание
ГОСТ 6629-88	Двери деревянные внутренние для жилых и общественных зданий	
ГОСТ 24689-81	Двери деревянные наружные для жилых и общественных зданий	
~~ГОСТ 23279-85~~	Сетки арматурные сварные для железобетонных	
ГОСТ 23279-2012	конструкций и изделий	

Ведомость основных комплектов рабочих чертежей

Обозначение	Наименование	Примечание
ТП РК 4 ПД (IIВ, IIIВ, IVГ)7С-2.2-2012-ПЗ	Пояснительная записка	Альбом 1
ТП РК 4 ПД (IIВ, IIIВ, IVГ)7С-2.2-2012-С	Спецификации оборудования, изделий и материалов	Альбом 23 (ч.1, 2, 3)
ТП РК 4 ПД (IIВ, IIIВ, IVГ)7С-2.2-2012-СД	Сметная документация	Альбом 24
Пожарное депо на 4 автомобиля II-типа		
ТП РК 4 ПД (IIВ, IIIВ, IVГ)7С-2.2-2012-ТХ	Технология производства	Альбом 2
ТП РК 4 ПД (IIВ, IIIВ, IVГ)7С-2.2-2012-АР1	Архитектурные решения ниже отметки 0,000	Альбом 3
ТП РК 4 ПД (IIВ, IIIВ, IVГ)7С-2.2-2012-АР2	Архитектурные решения выше отметки 0,000	
ТП РК 4 ПД (IIВ, IIIВ, IVГ)7С-2.2-2012-КЖ1	Конструкции железобетонные ниже отметки 0,000	Альбом 6 (часть 1)
ТП РК 4 ПД (IIВ, IIIВ, IVГ)7С-2.2-2012-КЖ2	Конструкции железобетонные выше отметки 0,000	Альбом 6 (часть 2)
ТП РК 4 ПД (IIВ, IIIВ, IVГ)7С-2.2-2012-КМ	Конструкции металлические	Альбом 10
ТП РК 4 ПД (IIВ, IIIВ, IVГ)7С-2.2-2012-ОВ1	Отопление и вентиляция	Альбом 11
ТП РК 4 ПД (IIВ, IIIВ, IVГ)7С-2.2-2012-ВК1	Водопровод и канализация	Альбом 14
ТП РК 4 ПД (IIВ, IIIВ, IVГ)7С-2.2-2012-ЭЛ1	Электрооборудование и электроосвещение	Альбом 16
ТП РК 4 ПД (IIВ, IIIВ, IVГ)7С-2.2-2012-ПС	Пожарная сигнализация	Альбом 19
ТП РК 4 ПД (IIВ, IIIВ, IVГ)7С-2.2-2012-СС1	Система связи	Альбом 20
Жилой дом IV класса для сотрудников		
ТП РК 4 ПД (IIВ, IIIВ, IVГ)7С-2.2-2012-АР3	Архитектурные решения	Альбом 4
ТП РК 4 ПД (IIВ, IIIВ, IVГ)7С-2.2-2012-КЖ3	Конструкции железобетонные	Альбом 7
ТП РК 4 ПД (IIВ, IIIВ, IVГ)7С-2.2-2012-ОВ2	Отопление и вентиляция	Альбом 12
ТП РК 4 ПД (IIВ, IIIВ, IVГ)7С-2.2-2012-ВК2	Водопровод и канализация	Альбом 15
ТП РК 4 ПД (IIВ, IIIВ, IVГ)7С-2.2-2012-ЭЛ2	Электрооборудование и электроосвещение	Альбом 17
ТП РК 4 ПД (IIВ, IIIВ, IVГ)7С-2.2-2012-СС2	Система связи	Альбом 21
Контрольно-пропускной пункт		
ТП РК 4 ПД (IIВ, IIIВ, IVГ)7С-2.2-2012-АР4	Архитектурные решения	Альбом 5
ТП РК 4 ПД (IIВ, IIIВ, IVГ)7С-2.2-2012-КЖ4	Конструкции железобетонные	Альбом 8
ТП РК 4 ПД (IIВ, IIIВ, IVГ)7С-2.2-2012-ОВ3	Отопление и вентиляция	Альбом 13
ТП РК 4 ПД (IIВ, IIIВ, IVГ)7С-2.2-2012-ЭЛ3	Электрооборудование и электроосвещение	Альбом 18
ТП РК 4 ПД (IIВ, IIIВ, IVГ)7С-2.2-2012-СС3	Система связи	Альбом 22
Подземный резервуар вместимостью 50м^3		
ТП РК 4 ПД (IIВ, IIIВ, IVГ)7С-2.2-2012-КЖ5	Конструкции железобетонные	Альбом 9

Ведомость спецификаций

Лист	Наименование	Примечание
4	Спецификация материалов по наружним стенам	
4	Спецификация элементов заполнения оконных проемов	
4	Спецификация элементов заполнения дверных проемов	
7	Спецификация элементов на устройство осмотровой канавы ОС-1	
9	Спецификация элементов на устройство осмотровой канавы ОС-2	

Общие указания

Типовой проект "Комплекс пожарного депо на 4 автомобиля II-типа" для IVА, IVГ климатических подрайонов с обычными геологическими условиями, разработан на основании технического задания и эскизного проекта, утвержденного Заместителем председателя Агентства Республики Казахстан по делам строительства и жилищно-коммунального хозяйства и Вице-министром по чрезвычайным ситуациям Республики Казахстан, в соответствии с законом Республики Казахстан "О республиканском бюджете на 2012-2014 годы" от 24 ноября 2011 года № 396-IV.

Расчетная температура наружного воздуха:

[redacted]

для климатического подрайона IVГ ~~-25°С~~ -24.9 °С

[redacted]

Здание II класса, II степень огнестойкости, II долговечности.

- по конструктивной пожарной безопасности - С0
- по функциональной пожарной безопасности ~~Ф4.3~~ Ф4.4

Архитектурно-планировочные решения

В основу проектного замысла здания "Комплекс пожарного депо на 4 автомобиля II-типа" положено оптимальное решение функциональных задач. Разработка проекта "Комплекс пожарного депо на 4 автомобиля II-типа" для массового строительства в различных регионах Республики Казахстан выполнена с учетом оптимальных архитектурно-планировочных решений, обеспечивающих четкую и слаженную работу пожарного депо, комплектности размещения всех помещений и функциональных зон, в соответствии с СН РК 2.02-30-2005г. "Нормы проектирования объектов органов противопожарной службы" и Технисекого задания №003-06-2012 утвержденного Агентством РК по делам строительства и жилищно-коммунального хозяйства и Комитетом противопожарной службы Министерства по чрезвычайным ситуациям РК.

Объемно-планировочное решение пожарного депо II типа на 4 автомобиля.

Габариты здания 50,9х30,0 м в осях «1-13/А-Р» соответственно.

Блок в осях «1-4/А-Р» прямоугольный двухэтажный с подвалом. Высота этажей 3,3 м. Отметка пола подвала -2,750 м. В блоке имеется одна лестничная клетка, связывающая 1-й и 2-ой этажи между собой.

В подвале на отметке -2,750 м расположены: склад пожарного оборудования и инвентаря, склад огнетушащих средств, венткамера с водомерным узлом, пост газодымозащитной службы, электрощитовая, кладовая, кладовая уборочного инвентаря, санузел, коридор, тамбур. Две лестницы подвала имеют прямой выход наружу. В осях «1-4/А-Д» расположено техническое подполье, примыкающее к коридору подвала.

Настоящий проект выполнен в соответствии с действующими нормами, правилами и стандартами Республики Казахстан, в том числе по взрыво-пожаробезопасности.

ГИП (ГАП) разработавший типовой проект _____Балкешев К.

ГИП осуществивший привязку _____ Амренов Б

Согласовано

Раздел ВК	Сыдык	
Раздел ОВ	Ибрагимов	
Раздел ЭЛ	Исламов Р.	

Взам. инв. №

Подп. и дата

Инв. №подл.

ГИП	Амренов Б				
Исполнил	Калдарбекулы				
Н. контр.	Туркестанбаев				
Инв. N					
Изм.	Кол.уч.	Лист	№док.	Подпись	Дата
Гл. арх.		Балкешев			
Разработал		Каржасов			
Проверил		Радякина			
Нор.контроль		Попандопуло			

Привязан: 60-2023

ТОО "МПК-ПРОЕКТ" г. Шымкент 2023 г.

« Строительство пожарного депо на 4 автомобиля в г.Атырау. Привязка»

ТП РК 4 ПД ~~(IVА,~~ IVГ)-2.2-2012-АР1

Комплекс пожарного депо на 4 автомобиля II-типа для IVА, IVГ климатических подрайонов с обычными геологическими условиями

Пожарное депо на 4 автомобиля

Стадия	Лист	Листов
РП	1.1	9

Общие данные (начало)

ЮК ДГП КазНИИССА

Формат А2

Ведомость отделки помещений на отм. -2,750

Наименование или номер помещения	Вид отделки элементов интерьеров												Примечания
	Потолок	Площадь	Стены или перегородки	Площадь	Низ стен или перегородок	Площадь	Колонны	Площадь	Низ колонн	Площадь	Откосы	Площадь	
001, 002, 003, 004, 007, 009, 011	Выравнивание сухими смесями толщ. 3мм 232-501-0101 Водоэмульсионная покраска за 2 раза (236-202-0301)	248,50 248,50	Штукатурка Выравнивание сухими смесями толщ. 3мм 232-501-0101 Водоэмульсионная покраска за 2 раза (236-202-0301)	286,73 346,16 346,16			Выравнивание сухими смесями толщ. 3мм 232-501-0101 Водоэмульсионная покраска за 2 раза (236-202-0301)	19,32 19,32			Штукатурка Выравнивание сухими смесями толщ. 3мм 232-501-0101 Водоэмульсионная покраска за 2 раза (236-202-0301)	2,12 2,12 2,12	
005, 006, 008	Выравнивание сухими смесями толщ. 3мм 232-501-0101 Водоэмульсионная покраска за 2 раза (236-202-0301)	16,40 16,40	Штукатурка Выравнивание сухими смесями толщ. 3мм 232-501-0101 Водоэмульсионная покраска за 2 раза (236-202-0301)	72,24 12,77 12,77	Облицовка керамической плиткой Н=2100 232-201-0101	59,47			Облицовка керамической плиткой Н=2100 232-201-0101	2,52			

Ведомость отделки помещений на отм. -2,750

Наименование или номер помещения	Вид отделки элементов интерьеров												Примечания
	Потолок	Площадь	Стены или перегородки	Площадь	Низ стен или перегородок	Площадь	Колонны	Площадь	Низ колонн	Площадь	Откосы	Площадь	
Л-1	Выравнивание сухими смесями толщ. 3мм 232-501-0101 Водоэмульсионная покраска за 2 раза (236-202-0301)	33,22 33,22	Штукатурка Выравнивание сухими смесями толщ. 3мм 232-501-0101 Водоэмульсионная покраска за 2 раза (236-202-0301)	131,76 131,76 131,76			Выравнивание сухими смесями толщ. 3мм 232-501-0101 Водоэмульсионная покраска за 2 раза (236-202-0301)	10,36 10,36			Штукатурка Выравнивание сухими смесями толщ. 3мм 232-501-0101 Водоэмульсионная покраска за 2 раза (236-202-0301)	5,61 5,61 5,61	

Основные показатели по зданию

№ п/п	Наименование	Ед.изм.	Площадь
1	Общая площадь здания	м2	2268,77
	в том числе ниже отм. 0,000	$м^2$	387,77
2	Полезная площадь здания	$м^2$	2149,13
	в том числе ниже отм. 0,000	$м^2$	418,77
3	Расчетная площадь здания	$м^2$	1781,98
	в том числе ниже отм. 0,000	м2	196,80
4	Строительный объем здания	м3	14576,98
	в том числе ниже отм. 0,000	м3	1282,27
5	Площадь застройки	м2	1612,0

Согласовано
Раздел ВК Сейдык
Раздел ОВ Ибразимов
Раздел ЭЛ Исламов Р.

Взам. инв. №

Подп. и дата

Инв. №подл

ПРИВЯЗАН: 60- 2023

Проверил	Амренов Б.	
Исполнил	Калдарбекулы	
Инв.№		

Изм.	Кол.уч.	Лист	№док.	Подпись	Дата
Гл. арх.		Балкешев			
Разработал		Балкешев			
Проверил		Родякина			
Нор.контроль		Поландопуло			

ТП РК 4 ПД ~~IVА,~~ IVГ)-2.2-2012-АР1

Комплекс пожарного депо на 4 автомобиля II-типа для IVА, IVГ климатических подрайонов с обычными геологическими условиями

Пожарное депо на 4 автомобиля

Стадия	Лист	Листов
РП	1.2	

Общие данные (окончание)
Ведомость отделки помещений на отм. -2,750
Ведомость отделки лестничной клетки Л-1

ЮК ДГП КазНИИССА

Формат А2

Общие данные (продолжение)

Привязка типового проекта по объекту «Привязка проекта строительства пожарного депо на 2 места в г. Атырау, с. Атырау» выполнен на основании:
- задание на проектирование, утвержденное руководителем ГУ управление строительства Атырауской области;
- архитектурно-планировочное задание №KZ40VUA01122328 от 26.04.2024 года, выданное отделом архитектуры и градостроительства города Атырау ;
- постановление акима Атырау №464 04-066-096-019 11.03.2024;
- эскизный проект, согласованный отделом архитектуры и градостроительства города Атырау;
- отчет об инженерно-геологических условиях, выполненный ТОО «ГеодезияКонсалтинг»;
- топографическая съемка, выполненная ТОО "МПК-Проект" .

Вид строительства – новое строительство.
Заказчик – ГУ Управление строительства Атырауской области

Характеристика площадки строительства.

Климатическая справка принята в соответствии с СП РК 2.04-01-2017 «Строительная климатология» с изменениями от 01.04.2019 г. и НТП 01-01-3.1 (4.1)-2017 «Нагрузки и воздействия».
Пункт Атырау.
Температура воздуха наиболее холодной пятидневки обеспеченностью 0,92-(-24,9 С)
Ветровой район – IV (0,77кПа; 77 кгс/м2)
Снеговой район – I (0,8кПа; 80 кгс/м2)
Район п толщине стенки гололеда- II
Климатический подрайон IV-Г. Температура наружного воздуха, °С:
- Абсолютная max-+40°С
- Абсолютная min- минус 30°С
- Средняя наиболее холодных суток- минус 30°С
- Средняя наиболее холодной пятидневки – минус 27°С;

Район территории соответствует по среднемесячной температуре воздуха:
- в январе – минус 7,2°С;
- в июле – плюс 25,2°С;

В результате выполненных расчетов глубина промерзания брассматриваемом районе:
- для суглинков и глин – 115 см;
- для супесей и песков мелких – 190 см.

Физико-химические свойства грунтов

В пределах исследуемого участка развит четвертичное отложения выраженной суглинок.
На основании анализа пространственной изменчивости физических свойств, возраста, генезиса, текстурно-структурных особенностей, классификации грунтов в соответствии с ГОСТ 25100-2011 и ГОСТ 20522-2012 на изученной территории выделены следующие инженерно-геологические элементы (далее ИГЭ):

ИГЭ-1 Суглинок коричневого цвета, с прослоями супесц, от твердой до тиугопластичной консистенциц, просадочный. Мощность грунта составляет: 2,4м
Нормативные значения грунта: Плотность грунта: ρн = 1,79 г/см3, показатель текучести <0,0-0,2
Удельное сцепление Сн = 15 кПа, угол внутрен. трения φн = 21°
Модуль деформации: Ен = 6 МПа (в естественном состоянии) Ен = 3 МПа (в водонасыщенном состоянии)
Грунт просадочный. Тип просадочности – II. Начальное просадочное давление: 0,015-0,025 МПа. Коэффициент относительной просадочности при 0,3 МПа: 0,0220-0,0390.

ИГЭ-2 Суглинок серого цвета, от мягкопластичной до текучей консистенциц, просадочный. Мощность грунта составляет: 3,4 м
Нормативные значения грунта:
Плотность грунта: ρн = 1,86 г/см3, показатель текучести 0,2-1,2
Удельное сцепление Сн = 16 кПа, угол внутрен. трения φн = 20°
Модуль деформации: Ен = 3 МПа (в водонасыщенном состоянии) Грунт не просадочный.

- Грунты сильнозасоленные. Суммарное содержание легкорастворимых солей до 4,998%.
- Грунты по содержанию сульфатов 21170 мг/кг., сильноагрессивные к маркам бетона W6-14 на ССЦ
- Грунты по содержанию хлоридов 12780 мг/кг., сильноагрессивные к маркам бетона W6-14 на ССЦ

Грунтовые воды

В процессе производства инженерно-геологической разведки в пределах исследованного участка, всеми пройденными инженерно-геологическими выработками (буровыми скважинами) вскрыт горизонт грунтовых вод. Территория не подтопляемая. Грунтовые воды вскрыты повсеместно на глубине 2,6 м. Глубина залегания уровня подземных вод зависит от природных и искусственных факторов.
Амплитуда колебания уровня подземных вод предположительно в годовом цикле – 0,5...0,8 метра. Высокое стояние уровня подземных вод приходится на весенний и осенний период.Территория непотопляемая.

Сейсмичность площадки

Район по СП РК 2.03-30-2017 по карте сейсмического зонирования ОСЗ-2475 расположен в зоне с сейсмической опасностью – 5 (пять) баллов, по карте сейсмического зонирования ОСЗ-22475 расположен в зоне с сейсмической опасностью – 6 (шесть) баллов.
Пиковые ускорения (в долях g) для скальных грунтов: ОСЗ-1475 – (agR(475)) – 0,016; и ОСЗ-12475 – (agR(2475)) – 0,037;
Тип грунтовых условий площадки строительства – II (второй), согласно т.6,1 СП РК 2.03-30-2017.
Расчетное ускорение – 0,039 (согласно приложению Е, СП РК 2.03-30-2017).

Характеристика здания

Уровень ответственности – II (нормального уровня ответственности) технически сложный.
Степень огнестойкости – II
- Класс конструктивной пожарной опасности здания. – СО
- по функциональной пожарной опасности – Ф4,4
- класс пожарной опасности строительных конструкций- КО.

За условную отметку 0.000 принят уровень чистого пола первого этажа здания, что соответствует абсолютной отметке – -22.10 по генплану.

Конструктивные решения

- Стены наружные и внутренние – из керамического, рядового, полнотелого, одинарного кирпича марки КР-р-по 250х120х65/1НФ/200/2,0/50/ГОСТ 530-2012 на смешанных цементных растворах марки М75
- Под монолитные стойки рам выполняются монолитные железобетонные столбчатые фундаменты из бетона кл.С12/15 на сульфатостойком портландцементе плотностью по водонепроницаемости W6, по морозостойкости F100.
- Ленточные фундаменты и фундамент под учебной башни из бетона кл.С12/15 на сульфатостойком портландцементе плотностью по водонепроницаемости W6, по морозостойкости F100.

Монолитные конструкции выполнить согласно СП РК 5.03-107-2013 «Несущие и ограждающие конструкции» и НТП РК 02-01-1.1-2011 "Проектирование бетонных и железобетонных конструкций из тяжелых бетонов без предварительного напряжения арматуры".
- Снятие опалубки производить после достижения бетоном 70% проектной прочности
- Производство работ вести в соответствии с требованиями: СП РК 1.03-106-2012 «Охрана труда и техника безопасности в строительстве».
- Горизонтальную гидроизоляцию стен выполнять из двух слоев рубероида на горячей битумной мастике.
- Стены подвала монолитные железобетонные стены толщиной 300мм
- Перегородки в подвале толщиной 120мм и 250мм из керамического, рядового, полнотелого, одинарного кирпича марки КР-р-по 250х120х65/1НФ/200/2,0/50/ГОСТ 530-2012 на смешанных цементных растворах марки М75
- Утеплитель стен – маты минераловатные прошивные на синтетическом связующем (ГОСТ 9573-2012)р=50кг/м3;
- Утеплитель кровли – маты минераловатные прошивные на синтетическом связующем (ГОСТ 9573-2012)р=75кг/м3;
- Кровля – проф.лист, металлическими обрешетками;
- Оконные блоки – из ПВХ по ГОСТ 30674-99;
- Дверные блоки внутренние – из поливинилхлоридных профилей по ГОСТ 30970-2002 ;
- Полы в кабинетах ламинат, в санузлах и душевых комнатах из керамической плитки;
- Внутренняя отделка – затирка, водоэмульсионная, масляная покраска. Потолки – затирка швов с последующей водоэмульсионной покраской;
- Отделка в санузлах и душевых комнатах – из керамических плиток.

Отмостка – шириной 2м. (асфальтобетонная отмостка.дет.89 серия 2.110-3 п. Выпуск 1)

Антипросадочные мероприятия

Антипросадочные мероприятия в проекте выполняются в соответствии с требованиями СП РК 5.01-102-2013 «Основания зданий и сооружений».
Для устранения просадочных свойств грунтов основания было принято:
- Замена просадных слоев ИГЭ -1 на искусственное основание.
- Отрывка котлована осуществляется до ИГЭ-2(суглинок, непросадочный)

Основанием фундаментов является грунтовая подушка из уплотненного гравийно-галечниковового грунта, по месту высотой 1м -2,9м.
Подушка выполняется послойной укаткой тяжелыми катками. Толщина укладываемого слоя не должна превышать 25-30 см.
Уплотнение грунтов следует выполнять при оптимальной влажности грунта – 17%. Если влажность грунта меньше оптимальной более, чем на 3% грунт доувлажнить до его оптимальной влажности. Среднее значение плотности сухого грунта в уплотненном слое должно быть не менее 1,7т/м3;
- вокруг зданий выполняется асфальтобетонная отмостка, шириной 2,0 м по дет. 89 сер 2.110-3п в.1 .

Для защиты воздействий от грунтовых вод и агрессивной воздействий грунта выполнены следующие меры:

- Все боковые поверхности фундамента подвергаются обработке с использованием проникающей гидроизоляции "Пенетрон".
- Под фундаментами здания выполняется подготовка из бетона класса С8/10, на ССЦ W6, F100 толщиной 100 мм
- Под монолитные стойки рам выполняются монолитные железобетонные столбчатые фундаменты из бетона кл.С12/15 на сульфатостойком портландцементе плотностью по водонепроницаемости W6, по морозостойкости F100.
- Ленточные фундаменты и фундамент под учебной башни из бетона кл.С12/15 на сульфатостойком портландцементе плотностью по водонепроницаемости W6, по морозостойкости F100.
- Производство работ по подготовке основания фундаментов и устройству производить согласно требований СН РК 5.01-02-2013, СП РК 5.01-102-2013 "Основания зданий и сооружений", СН РК 1.03-05-2011, СП РК 1.03-106-2012 "Охрана труда и техника безопасности в строительстве",

Защита строительных конструкций от коррозии.

Защита строительных конструкций от коррозии предусматривается по СП РК 2.01.-101-2013 "Защита строительных конструкций от коррозии".
Защитный слой арматуры в бетонных конструкциях принят согласно СП РК EN 1992-1-1:2004/2011
Металлические конструкции окрашиваются эмалями ПФ-115 по грунтовке ГФ 021.
Защита от коррозии металлических конструкций осуществляется лакокрасочными материалами 1-ой группы – пентафталевыми эмалями ПФ-115 ГОСТ 6465-76 наносимых на предварительно огрунтованные металлические поверхности глифталевыми грунтовками ГФ-021 по ГОСТ 25129-82.
Поверхности стальных конструкций перед нанесением защитных лакокрасочных покрытий зачищают от окислов (окалины, ржавчины, шлаковых включений) до 3 степени очистки согласно ГОСТ 9.402-2004 «Подготовка металлических поверхностей перед окрашиванием».

Нарушенное в процессе электросварочных работ лакокрасочное покрытие зачищается согласно ГОСТ 9.402-2004 «Подготовка металлических поверхностей перед окрашиванием и восстанавливается.

Все деревянные элементы обработать антисептическими составами в соответствии с указаниями СП РК 2.01-101-2013. В качестве биозащиты деревянных конструкции использовать антисептическую пропитку "Древотек".

Противопожарные мероприятия.

Противопожарные мероприятия решены согласно по СН РК 2.02-01-2023 «Пожарная безопасность зданий и сооружений».
Проектируемые здания размещаются на участке с соблюдением противопожарных разрывов.
К зданию имеется возможность подъезда пожарного транспорта.
Лестничные клетки с естественным освещением через окна в наружных стенах.
Из лестничной клетки выход предусматривается наружу через коридор.
Двери открываются по ходу эвакуации.
В проекте, в соответствии с требованиями СН РК 2.02-01-2019, применяются несгораемые и трудносгораемые материалы.
Ограждающие конструкции между помещениями являются противопожарными и изолируют помещения друг от друга.
Электропроводка в помещениях прокладывается скрыто, в слое штукатурки и в пустотах плит перекрытия. Розетки заземлены.

В проекте, части зданий, сооружений, пожарных отсеков, а также помещения различных классов функциональной пожарной опасности разделены между собой ограждающими конструкциями с нормируемыми пределами огнестойкости и классами конструктивной пожарной опасности , ограждающие конструкции являются противопожарными и изолируют помещения друг от друга.

Указания по возведению конструкций здания в зимних условиях

1. При возведении здания в зимних условиях кирпич, все конструкции принимаются такие же и тех же марок, что предусмотрены проектом для летних условий работ.
2. Марки растворов с противоморозными добавками назначаются равными проектным (летним) маркам раствора, при условии выполнения каменной кладки при среднесуточной температуре воздуха не ниже минус 20°С.
3. Для приготовления зимних растворов с противоморозными добавками должны применяться портландцементы ниже марки 300 с содержанием в клинкере трехкальциевого силиката (CS) более 50% и трехкальциевого алюмината (C_3A) не более 8%.
4. В качестве противоморозных добавок проектом предусмотрены добавки согласно таблицы 1:
   а) Нитрат натрия порошкообразный технический высшего сорта ($NaNO_2$) ГОСТ 19906-74*
   б) НКМ-смесь нитрата кальция с мочевиной (готовый продукт) ТУ 6-03-349-73. Соль двойная азотнокислого кальция и мочевины – продукт НКМ.
   в) Комплексная пластифицированная добавка:
   НК + ПАЩ 1 – ТУ 6-03-367-79
   НН + ПАЩ 1 – ТУ 38-10274-85; ГОСТ 19906-74*
   г) Поташ (П), ГОСТ 10690-73.
5. Заполнители, а также вода, используемые для приготовления растворов должны отвечать требованиям соответствующих ГОСТов.
6. Не допускается непосредственный контакт растворов с добавками нитрата натрия, НКМ с оцинкованными алюминиевыми закладными частями без предварительной защиты их протекторными покрытиями
7. В связи с различной скоростью твердения растворов с противоморозными добавками, приготовленных на цементах с разными минералогичными составами, данные таблицы 1 об ожидаемой прочности растворов необходимо предварительно уточнять пробными замесами и испытанием образцов растворов.
8. Число противоморозных добавок рекомендуется назначать исходя из среднесуточной температуры на предстоящую декаду по прогнозам метеослужбы.
9. Для обеспечения твердения растворов рекомендуется начинать вводить в них минимальное количество (5%) противоморозных добавок за 10-15 дней перед наступлением зимних условий производства работ. Время начала и окончания зимних работ должно устанавливаться по данным метеослужбы в зависимости от температуры наружного воздуха и распространяется на период с установившейся среднесуточной температурой ниже +5°С и минимальной 0°С.
10. Зимнюю кладку допускается производить при среднесуточной температуре не ниже минус 25°С.
11. Подготовка к производству работ в зимнее время должна быть закончена до наступления низких положительных температур (ниже +5°С).
12. Запрещается применять промерзшее известковое или глиняное тесто. Температура их при введении в раствор должна быть не ниже +10°С. Применяемый в кладочных растворах песок должен удовлетворять требованиям ГОСТ 8736.
13. При строительстве здания в зимних условиях кладка должна выполняться с соблюдением требований настоящих указаний, а также глав СНиП РК 5.02-02-2010 "Каменные и армокаменные конструкции. Нормы проектирования", СП РК 5.03-107-2013 "Несущие и ограждающие конструкции", СН 290-74 "Инструкция по приготовлению и применению строительных растворов".

Мероприятия по доступности для маломобильных групп населения

Здания проектируются с учетом доступности для маломобильных групп населения в соответствии с требованиями СП РК 3.06-101-2012.
На входах в здание для доступа инвалидов на креслах-колясках предусмотрен пандус.
Ширину входной двери выполнить – 1,5м, а для остальных помещении доступной для инвалидов, должна быть не менее 0,9 м.

Мероприятия по защите от шума

Мероприятия по защиты от шума выполнено согласно СН РК 2.04-02-2011 «Защита от шума».
Для снижения уровня шума, защиты от пыли в здании предусмотрены наружные двери, уплотненные термоизолирующими прокладками.
Защита помещений от солнечной радиации предусмотрена за счет рациональной ориентации оконных проемов в сторону сектора горизонта с наименьшим тепловым солнечным воздействием и за счет средств озеленения, располагаемых перед фасадами здания.

Перечень видов работ для которых необходимо составлять акты освидетельствования скрытых работ:

- Акты освидетельствования скрытых работ выполненных на строительстве объекта;

Земляные работы

- Акты скрытых работ на снятие и использование для рекультивации плодородного слоя земли;
- Акты скрытых работ на устройство естественного основания под земляные сооружения, фундаменты, трубопроводы в котлованах, траншеях или на поверхности земли;
- Акты скрытых работ на насыпные основания под полы;
- Акты скрытых работ на обратные засыпки
- Акт освидетельствования и приемки котлована.

Устройство оснований и фундаментов

- Акты скрытых работ на устройство искусственных оснований под фундаменты, включая дно котлованов;
- Акт скрытых работ на устройство фундаментов;

Бетонные работы

- Акты скрытых работ на армирование железобетонных конструкций;
- Акты скрытых работ на установку закладных частей;
- Акты скрытых работ на антикоррозионную защиту закладных деталей и сварных соединений (швов, накладок);
- Акты скрытых работ на устройство опалубки конструкций с инструментальной проверкой отметок и осей, стыков сборномонолитных конструкций (до их замоноличивания);
- Акты скрытых работ на монолитные бетонные участки и конструкции;
- Акты скрытых работ на бетонирование конструкций;

Монтаж сборных железобетонных и бетонных конструкции

- Акты скрытых работ на опирание сборных элементов, их заделка и анкеровка в случае, если они скрываются последующими работами;
- Акты скрытых работ на сварку выпусков арматуры, закладных частей;
- Акты скрытых работ на заделку (замоноличивание) и герметизация стыков и швов;
- Акты скрытых работ на устройство звукоизоляции, теплоизоляции, пароизоляции;

Акты скрытых работ на заделку лестничных маршей и площадок;
Акт скрытых работ на монтаж перекрытий по этажам;
Акт скрытых работ на анкеровку балок, перекрытий;
Акт скрытых работ на монтаж парапетов и конструкций крыш;
Акт скрытых работ на монтаж лестничных маршей и площадок;

Монтаж стальных конструкций

- Акты скрытых работ на предварительную подготовку поверхностей, защищаемых от агрессивного воздействия среды;
- Акты скрытых работ на установку стальных конструкций, скрывающихся в процессе производства последующих работ (армирование);
- Акты скрытых работ на защиту строительных конструкций и закладных деталей, сварных соединений от коррозии;
- Акты скрытых работ на установку анкерных болтов;

Монтаж деревянных конструкций

- акты скрытых работ на антисептирование;
- акты скрытых работ на огнезащитную обработку древесины;
- акты скрытых работ на установку оконных и дверных блоков (крепление коробок, теплоизоляция, защитная обработка);
- акты скрытых работ на опирание и анкеровка несущих деревянных конструкций;

Возведение каменных конструкций

- Акты скрытых работ на установку закладных и их антикоррозионная защита;
- Акты скрытых работ на подготовку мест опирания плит перекрытий, перемычек на стены, и заделка их в кладке;
- Акты скрытых работ на устройство вентиляционных и дымовых каналов, борозд;
- Акт скрытых работ на кирпичную кладку стен по этажам;
- Акт скрытых работ на кирпичные перегородки;

Изоляционные работы

- Акты скрытых работ на устройство гидроизоляции фундамента;
- Акты скрытых работ на подготовку поверхностей под грунтовку и нанесение первого слоя гидроизоляции;
- Акты скрытых работ на устройство каждого предыдущего слоя гидроизоляции до нанесения последующего;
- Акты скрытых работ на устройство теплоизоляции кровли;
- Акты скрытых работ на устройство теплоизоляции наружных стен;

Устройство полов

- Акты скрытых работ на устройство оснований под полы (в том числе грунтового основания);
- Акты скрытых работ на каждый конструктивный элемент пола (подстилающий слой, гидроизоляция, стяжка, вентиляция подполья и другие, включая и чистый пол).

Согласовано:

Раздел ВК	Сыбык	
Раздел ОВ	Ибрагимов	
Раздел ЭЛ	Исламов Р.	

Взам. инв. №

Подп. и дата

Инв. № подл.

Изм.	Кол. уч.	Лист	N док.	Подп.	Дата	60-2023 АР		
						"Привязка ПСД на строительство на пожарного депо на 4 автомобиля в г.Атырау "		
ГИП		Амренов				Пожарное депо на 4 автомобиля	Стадия	Лист	Листов
Исполнил		Калдарбекулы					РП	1.3	
Проверил		Тилеушов							
Н.контроль		Туркестанбаев				Общие данные (продолжение)	ТОО "МПК-Проект" г. Шымкент-2024г.		

Формат

Инв. №подл.	Подп. и дата	Взам. инв. №

План на отм. -2,750 между осями 1-8 и А-Р

Условные обозначения:

- --- Стена кирпичная толщиной 250мм
- --- Перегородка кирпичная толщиной 120мм
- --- Гипсокартонная перегородка системы Кнауф - С111 (D=100мм)
- --- Утеплитель наружных стен толщина см. таблицу
- --- Стена бетонная толщиной 300мм

Экспликация помещений на отм. -2,750

Номер помещения	Наименование	Площадь $м^2$	Кат. поме-щения
001	Венткамера с водомерным узлом	39,00	Ö7
002	Склад огнетушащих средств	79,94	Ö5
003	Коридор	47,27	X
004	Пост газодымозащитной службы (ГДЗС)	29,86	X
005	Кладовая уборочного инвентаря	4,13	Ö7
006	Санузел	4,13	X
007	Электрощитовая	7,87	Ö7
008	Кладовая	8,14	Ö7
009	Склад пожарного оборудования и инвентаря	39,60	Ö5
010	Техподполье	122,87	X
011	Тамбур	4,76	X

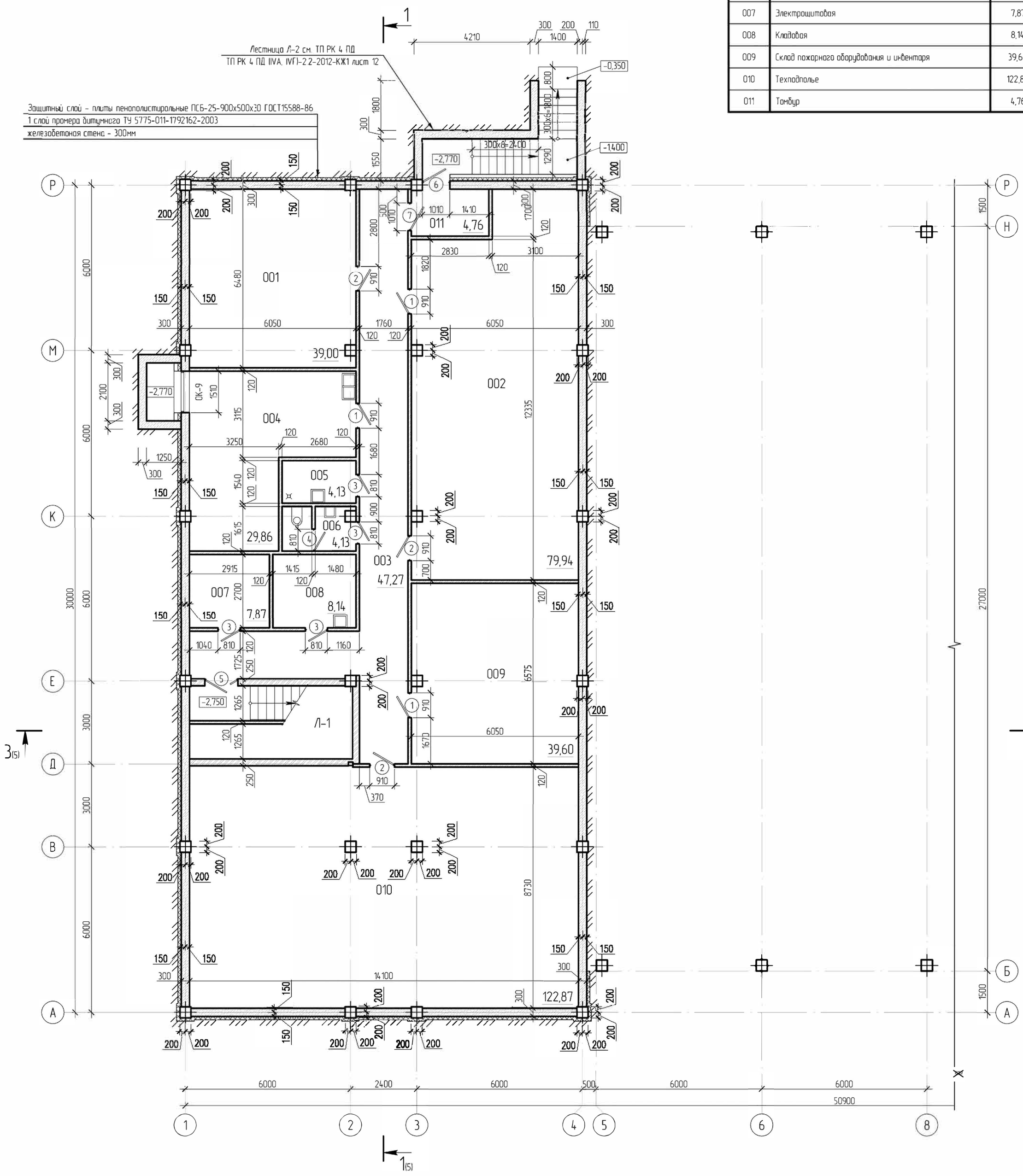

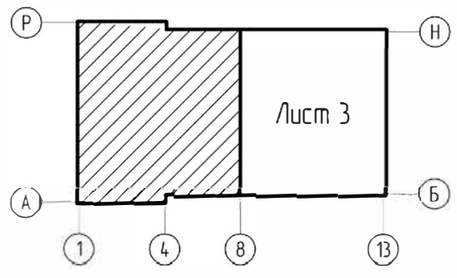

Изм	Кол.уч.	Лист	№док.	Подпись	Дата	ТП РК 4 ПД IIVA, IVГ)-2.2-2012-АР1
						Комплекс пожарного депо на 4 автомобиля II-типа для IVA, IVГ климатических подрайонов с обычными геологическими условиями
Гл. арх		Балкешев				Пожарное депо на 4 автомобиля — Стадия: РП; Лист: 2; Листов:
Разработал		Балкешев				
Проверил		Родякина				
Нор.контроль		Попандопуло				План на отм. -2,750 между осями 1-8 и А-Р. Экспликация помещений на отм. -2,750 — ЮК ДГП КазНИИССА

ПРИВЯЗАН: 60-2023

Проверил	Амренов Б.	
Исполнил	Калдарбекулы	
Инв.№		

Формат А2

4

Инв. №подл.	Подп. и дата	Взам. инв. №

Условные обозначения:

--- Стена кирпичная толщиной 250мм.

--- Перегородка кирпичная толщиной 120мм.

--- Гипсокартонная перегородка системы Кнауф - С111 (D=100мм).

--- Утеплитель наружных стен толщина см. таблицу.

--- Стена бетонная толщиной 300мм.

План на отм. -1,410 между осями 8-13 и Б-Н

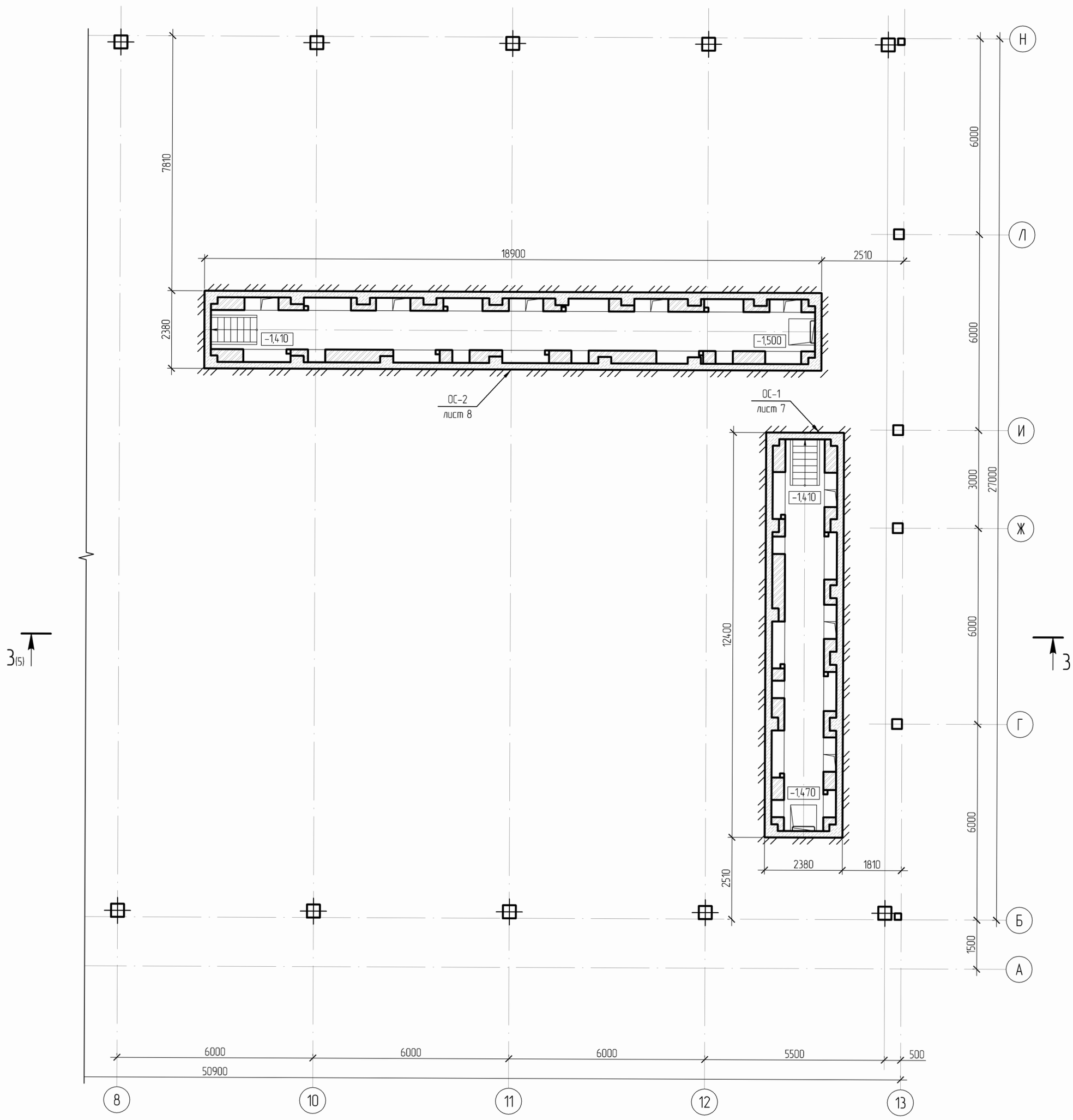

Экспликацию помещений см. лист 2

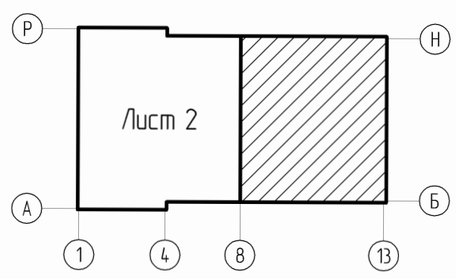

Формат А2

ПРИВЯЗАН: 60-2023		
Проверил	Амренов Б.	
Исполнил	Калдарбекулы	
Инв.№		

Изм.	Кол.уч.	Лист	№док.	Подпись	Дата
Гл. арх.		Балкешев			
Разработал		Балкешев			
Проверил		Родякина			
Нор.контроль		Попандопуло			

ТП РК 4 ПД (IVГ)-2.2-2012-АР1

Комплекс пожарного депо на 4 автомобиля II-типа для IVА, IVГ климатических подрайонов с обычными геологическими условиями

Пожарное депо на 4 автомобиля

Стадия	Лист	Листов
РП	3	

План на отм. -2,750 между осями 8-13 и Б-Н

ЮК ДГП КазНИИССА

Спецификация материалов по наружным стенам

Поз.	Обозначение	Наименование	Кол.	Масса, ед., кг	Примечание
		Материалы по наружным стенам			
1	ГОСТ15588-86	Плиты пенополистирольные ПСБ-25-900х500х3	68,10		м²
2	ТУ 5775-011-1792162-2003	Праймер битумный	68,10		м²

Спецификация элементов заполнения оконных проемов

Поз.	Обозначение	Наименование	Количество на этаж		Масса, ед., кг	Примечание
			Подвал	Всего		
ОК-9	ГОСТ 30674-99	ОК 1500-1520 (4М1-8-4М1-8-4М1)	1	1		223-102-0104
ПД-8		Подоконные доски из ПВХ l=1650мм	1	1		223-501-0103

Спецификация элементов заполнения дверных проемов

Поз.	Обозначение	Наименование	Количество на этаж		Масса, ед., кг	Примечание
			Подвал	Всего		
1	ГОСТ 30970-2014	ДПВ Г Пр 2100-900	3	3		223-203-0203
2	ГОСТ 30970-2014	ДПВ Г Л 2100-900	3	3		223-203-0203
3	ГОСТ 30970-2014	ДПВ Г Пр 2100-800	4	4		223-203-0202
4	ГОСТ 30970-2014	ДПВ Г Л 2100-800	1	1		223-203-0202
5	ГОСТ 30970-2014	ДПВ О Дв 2100-1200	1	1		223-203-0105
6	ГОСТ 30970-2014	ДПН Г Л 2270-1000	1	1		223-203-0206
7	ГОСТ 30970-2014	ДПВ Г Л 2100-1000	1	1		223-203-0204

Теплотехнический расчет заполнения световых проемов

Климатический подрайон	Температура воздуха наиболее холодной пятидневки, °С обеспеченностью 0,92	Продолжительность суток, и средняя температура °С, периода со средней суточной температурой воздуха <8 °С		ГСОП-градусосутки отопительного периода °С, сут.	Приведённое сопротивление теплопередаче окон К, м² °С/Вт.	Заполнение светового проема
		Продолжительность	Средняя температура			
IVА, IVГ	~~-25~~ °С	~~188~~	~~-5,1~~	4~~718,8~~	~~0,59~~	Блоки оконные из поливенилхлоридных профилей с однокамерным стеклопакетом

Таблица вариантов утепления стен и кровли

Наименование конструкций	Толщина в мм при расчетной t °С
	-25 ° основной
Защитный слой - плиты пенополистирольные ПСБ-25-900х500х30 ГОСТ15588-86	110

ОК-9

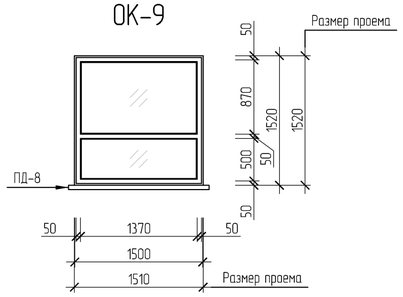

ПД-8

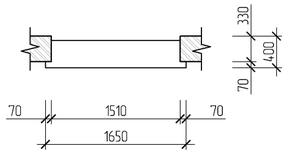

Взам. инв. №

Подп. и дата

Инв. №подл.

Изм.	Кол.уч.	Лист	№док.	Подпись	Дата	ТП РК 4 ПД ~~IVА,~~ IVГ)-2.2-2012-АР1
						Комплекс пожарного депо на 4 автомобиля II-типа для IVА, IVГ климатических подрайонов с обычными геологическими условиями
Гл. арх.		Балкешев				Пожарное депо на 4 автомобиля — Стадия: РП; Лист: 4; Листов:
Разработал		Балкешев				
Проверил		Родякина				
Нор.контроль		Попандопула				Окно ОК-9 — ЮК ДГП КазНИИССА

ПРИВЯЗАН: 60- 2023

Проверил	Амренов Б.	
Исполнил	Калдарбекулы	
Инв.№		

Формат А2

Фрагмент разреза 1-1

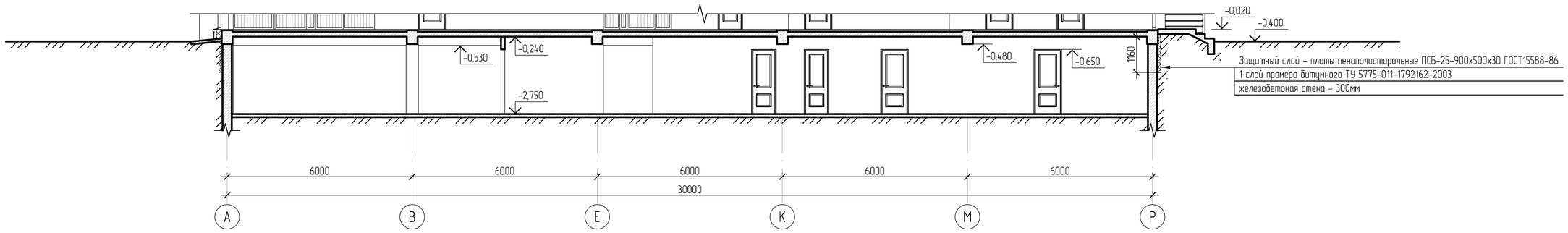

Фрагмент разреза 3-3

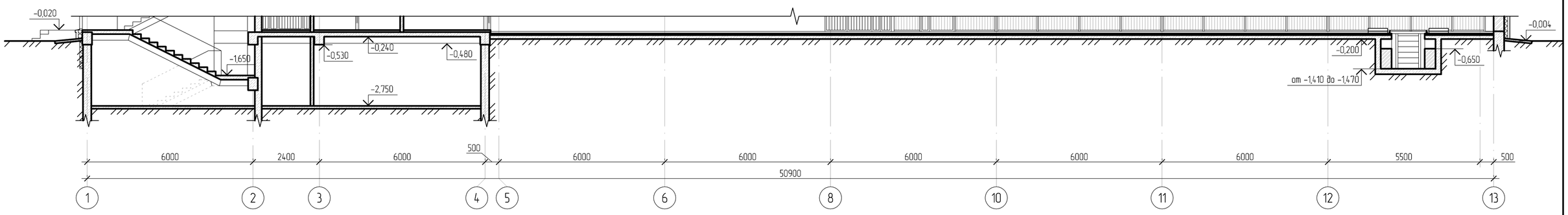

Изм.	Кол.уч	Лист	№док	Подпись	Дата	ТП РК 4 ПД ~~(IVА,~~ IVГ)-2.2-2012-АР1
						Комплекс пожарного депо на 4 автомобиля II-типа для IVА, IVГ климатических подрайонов с обычными геологическими условиями
Гл. арх.		Балкешев				Пожарное депо на 4 автомобиля — Стадия: РП; Лист: 5; Листов:
Разработал		Балкешев				
Проверил		Родякина				
Нор.контроль		Попандопуло				Фрагменты разрезов 1-1, 3-3 — ЮК ДГП КазНИИССА

ПРИВЯЗАН: 60- 2023

Проверил	Амренов Б.	
Исполнил	Калдарбекулы	
Инв.№		

Взам. инв. № | Подп. и дата | Инв. №подл

Формат А2

План полов на отм. -2,750

Экспликация полов на отм. -2,750

Номер поме-щения	Тип пола	Схема пола или тип пола по серии	Данные элементов пола (наименование, толщина, основание и др.), мм	Площадь, $м^2$
001, 002, 003, 004, 007, 008, 009, 011	Н	212-401-0106 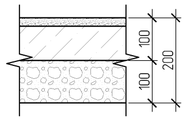	Стяжка - цементно-песчанная(150кгс/см2) - 20 мм. Подстилающий слой - бетон В8/10 - 80 мм. Гидроизоляция - уплотненный черный щебень с пропиткой битумом. Основание - грунт с добавлением щебня или гравия на глубину не менее 100 мм с последующей трамбовкой. Плинтус цементный - 251,2 п.м.	256,44
005, 006	К	233-202-0101 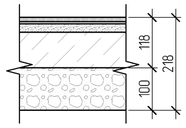	Покрытие - рифленая керамическая плитка - 10 мм. Прослойка - клей плиточный - 5 мм. Стяжка - цементно-песчанный раствор (100кгс/см2) - 20 мм. Гидроизоляция - полимерная - 3 мм. Подстилающий слой - бетон В8/10 - 80 мм. Основание-грунт с добавлением щебня или гравия на глубину не менее 100 мм с последующей трамбовкой. Плинтус из керамической плитки - 40,1 п.м.	8,26

Взам. инв. №	
Подп. и дата	
Инв. №подл.	

ПРИВЯЗАН: 60- 2023

Проверил	Амренов Б.	
Исполнил	Калдарбекулы	
Инв.№		

Изм.	Кол.уч.	Лист	№док.	Подпись	Дата
Гл. арх.		Балкешев			
Разработал		Балкешев			
Проверил		Родякина			
Нор.контроль		Попандопула			

ТП РК 4 ПД ~~IVА,~~ IVГ)-2.2-2012-АР1

Комплекс пожарного депо на 4 автомобиля II-типа для IVА, IVГ климатических подрайонов с обычными геологическими условиями

Пожарное депо на 4 автомобиля

Стадия	Лист	Листов
РП	6	

План полов на отм. -2,750.
Экспликация полов на отм. -2,750

ЮК ДГП КазНИИССА

Формат А2

План осмотровой канавы ОС-1 на отм. от -0,050 до -0,250

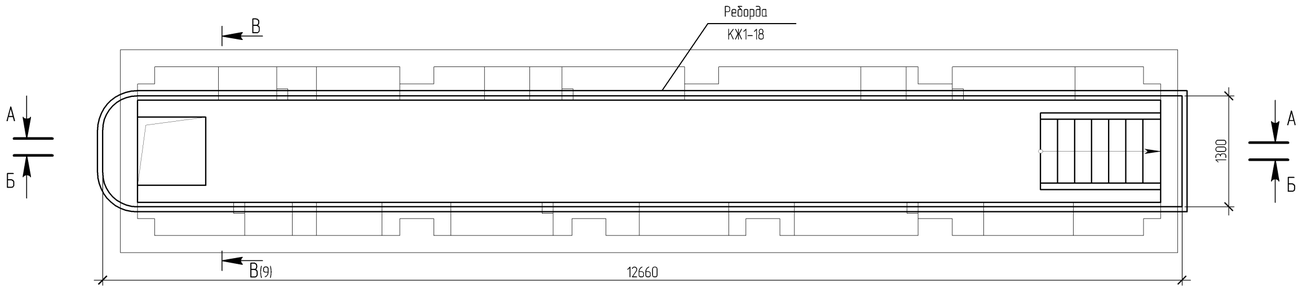

План осмотровой канавы ОС-1 на отм.-0,650

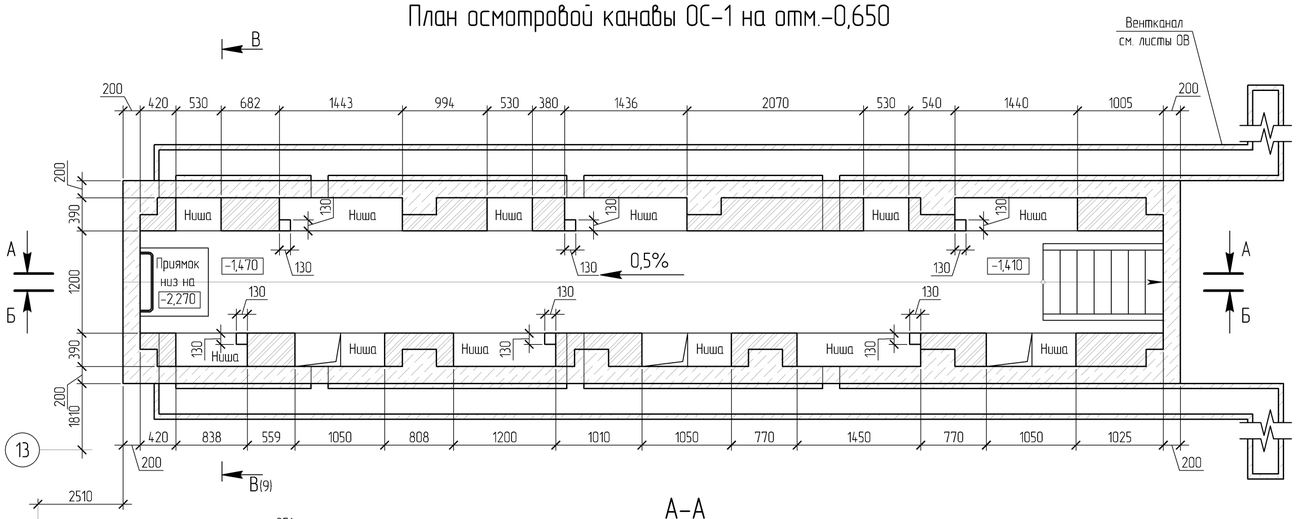

А-А

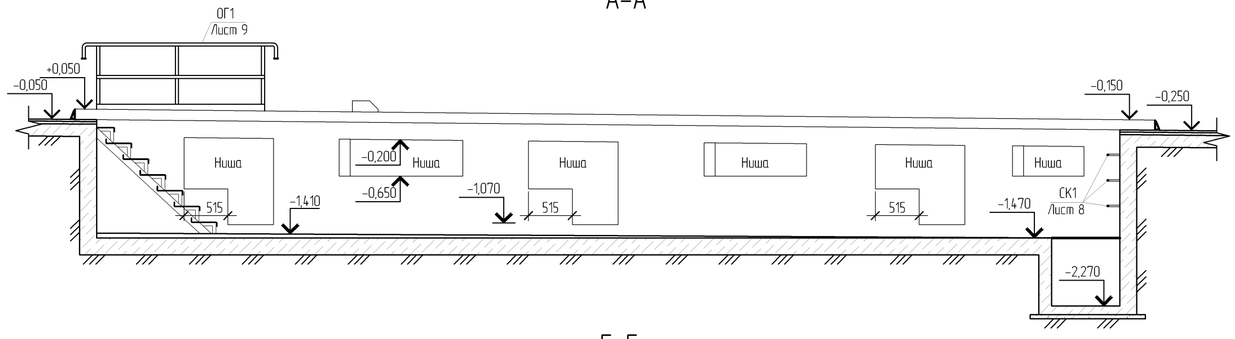

Б-Б

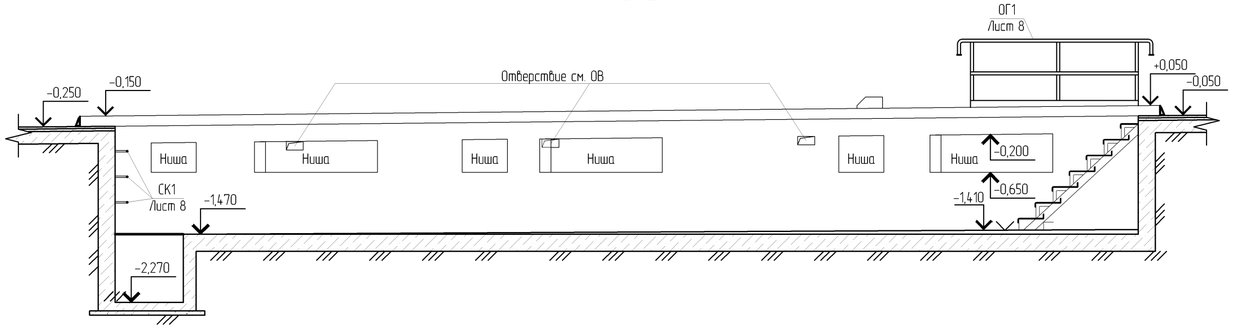

Спецификация элементов на устройство осмотровых канав ОС-1 и ОС-2

Поз.	Обозначение	Наименование	Кол.	Масса ед. кг.	Примечание
		ОС-1			
		Сборочные единицы			
Р1	ТП РК 4 ПД (IВ, IIIА)-2.2-2012-АР1-8	Съемная решетка Р1	11		
Р2	АР1-8	Съемная решетка Р2	1		
Р3	АР1-8	Съемная решетка Р3	1		
СК-1	АР1-8	Скоба	3		
Р4	АР1-8	Напольная решетка Р4	10		
ОГ-1	АР1-8	ОГ-1	2		
	КЖ1-	Приямок Пр-1	1		
		Материалы			
	213-101-0101	Кирпичная кладка, S=380		20,34	$м^3$
	232-201-0101	Керамическая плитка (пол)		14,4	$м^2$
	232-201-0101	Керамическая плитка (стены)		52,45	$м^2$
		ОС-2			
		Сборочные единицы			
Р1	ТП РК 4 ПД (IВ, IIIА)-2.2-2012-АР1-8	Съемная решетка Р1	17		
Р2	АР1-8	Съемная решетка Р2	1		
Р5	АР1-8	Съемная решетка Р5	1		
СК-1	АР1-8	Скоба СК-1	3		
Р4	АР1-8	Напольная решетка Р4	10		
ОГ-1	АР1-8	ОГ-1	2		
	КЖ1-	Приямок ПР-1	1		
		Материалы			
	213-101-0101	Кирпичная кладка, S=380	31.3		$м^3$
	232-201-0101	Керамическая плитка (пол)	21.8		$м^2$
	232-201-0101	Керамическая плитка (стены)	80.8		$м^2$

Данный лист см. с листами ТП РК 4ПД (IIВ, IIIВ, IVГ)7С-2.2-2012-КЖ1-18

ПРИВЯЗАН: 60- 2023			
Проверил	Амренов Б.		
Исполнил	Калдарбекулы		
Инв.№			

Изм.	Кол.уч	Лист	№док	Подпись	Дата
Гл. арх.		Балкешев			
Разработал		Шаншабаев			
Проверил		Родякина			
Н. контроль		Попандопуло			

ТП РК 4 ПД ~~IVА,~~ IVГ)-2.2-2012-АР1

Комплекс пожарного депо на 4 автомобиля II-типа для IVА, IVГ климатических подрайонов с обычными геологическими условиями

Пожарное депо на 4 автомобиля II-типа

Стадия	Лист	Листов
РП	7	

План осмотровой канавы ОС-1 на отм. от -0,050 до -0,250 и -0,650 Ограждение ОГ-1

ЮК ДГП "КазНИИССА"

Взам. инв. № | Подп. и дата | Инв. №подл

Формат А2

План осмотровой канавы ОС-2 на отм. -0,050

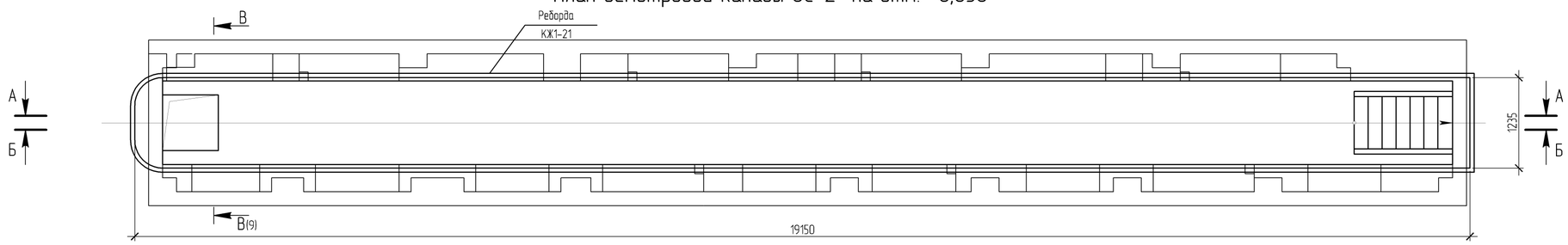

План осмотровой канавы ОС-2 на отм. -0,650

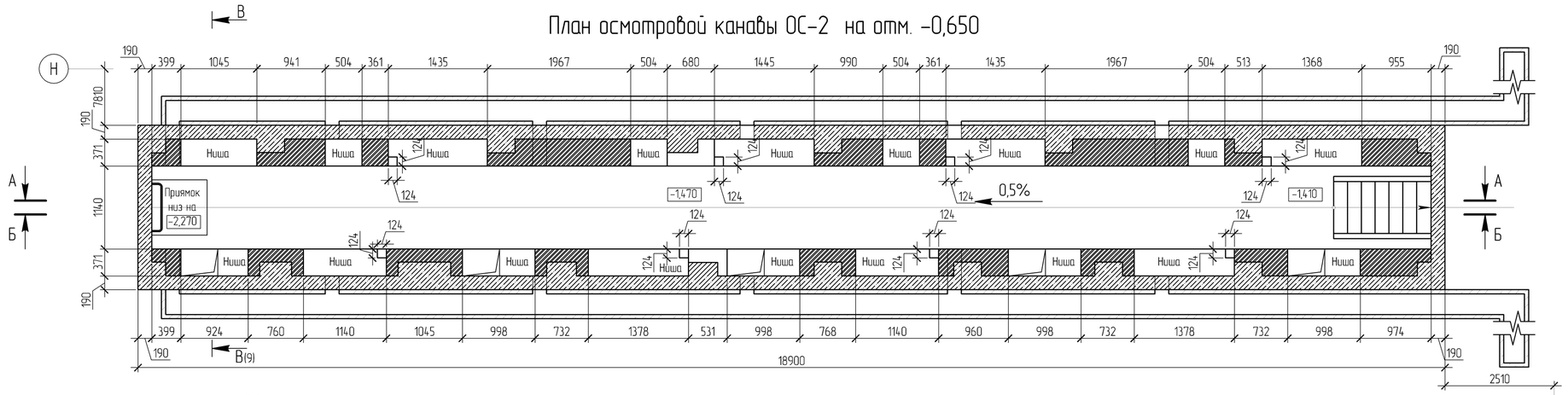

А-А

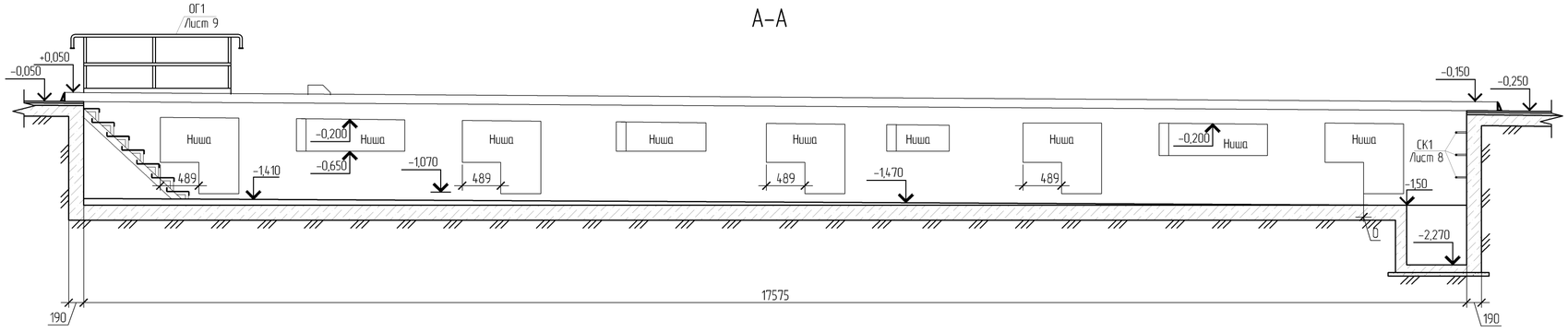

Б-Б

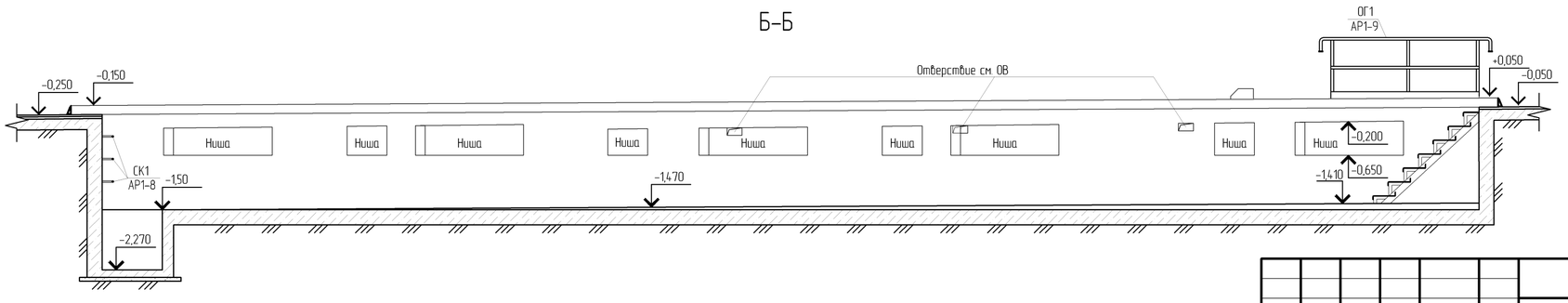

Данный лист см. с листами ТП РК 4ПД (IIВ, IIIВ, IVГ)7С-2.2-2012-КЖ1-20

ПРИВЯЗАН: 60- 2023			
Проверил	Амренов Б.		
Исполнил	Калдарбекулы		
Инв.№			

Изм.	Кол.уч	Лист	№док.	Подпись	Дата
Гл. арх.		Балкешев			
Разработал		Шаншабаев			
Проверил		Радякина			
Н. контроль		Попандопуло			

ТП РК 4 ПД ~~IVА,~~ IVГ)-2.2-2012-АР1

Комплекс пожарного депо на 4 автомобиля II-типа для IVА, IVГ климатических подрайонов с обычными геологическими условиями

Пожарное депо на 4 автомобиля II-типа

Стадия	Лист	Листов
РП	8	

План осмотровой канавы ОС-2 на отм. -0,050 и -0,250 и -0,650. Вид и сечения осмотровой канавы

ЮК ДГП "КазНИИССА"

Формат А2

Взам. инв. № | Подп. и дата | Инв. №подл.

В–В (7,8)

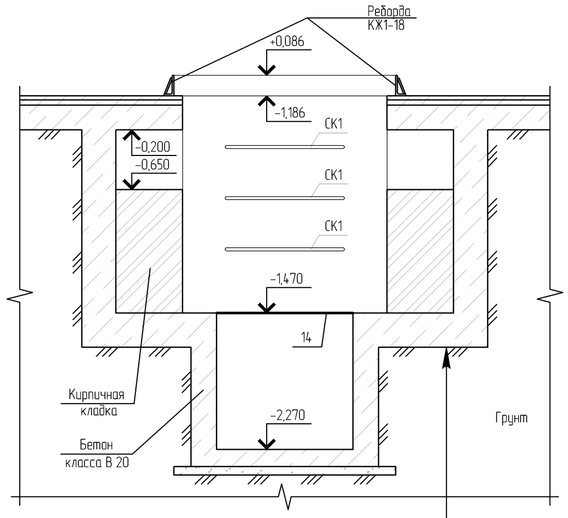

Керамическая плитка – 10 мм
Клей плиточный – 5 мм
Стяжка – цементно – песчаный раствор – 20-80 мм
Гидроизоляция полимерная – 3 мм
Бетон-смотри марку КЖ
Бетон класса С8/10 - 100 мм
Основание местный грунт с добовлением гравия или щебня с последующей трамбовкой – 100мм

План решетки Р1

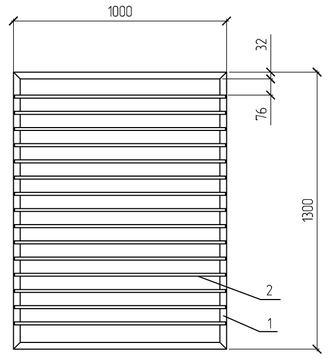

План решетки Р2

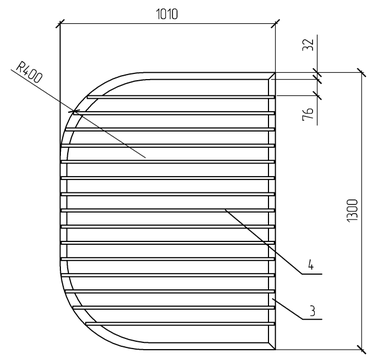

План решетки Р3

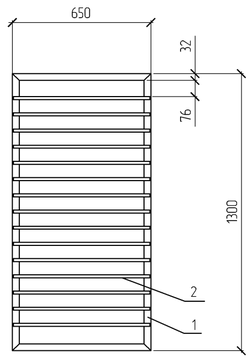

План решетки Р4

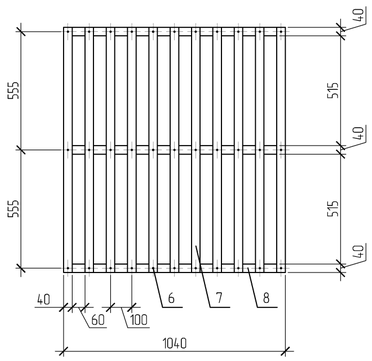

План решетки Р5

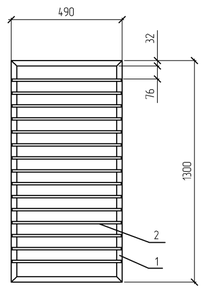

ОГ-1

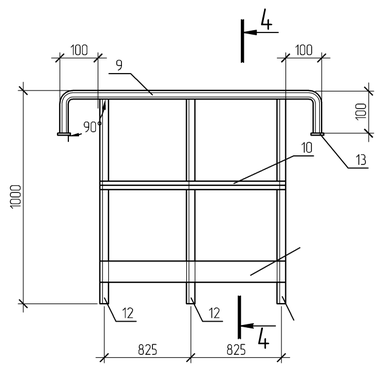

4-4

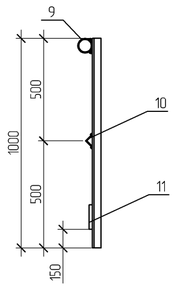

СК-1(5)

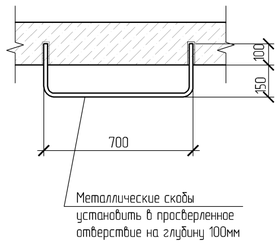

Спецификация расхода материалов на съемные решетки Р1-Р3, Скобы СК1, Напольной решеки Р4, ограждение ОГ-1, приямка Пр-1

Поз.	Обозначение	Наименование	Кол.	Масса, ед., кг	Примечание
	222-509-0801	Съемная решетка Р1	11		
1		Уголок 32х20х3 ГОСТ 8510-86 L=4300 мм	1	5,03	
2		Ø14 А-I ГОСТ2590-88 L=870 – 1000 (L ср=940) мм	15	1,14	
	222-509-0801	Съемная решетка Р2	1		
3		Уголок 32х20х3 ГОСТ 8510-93 L=4600 мм	1	5,38	
4		Ø14 А240-ГОСТ 34028-2016 L=990мм	15	1,2	
	222-509-0801	Съемная решетка Р3	1		
3		Уголок 32х20х3 ГОСТ 8510-93 L=3900 мм	1	5,85	
4		Ø14 А240-ГОСТ 34028-2016 L=640мм	15	0,78	
		Скоба	3		
5	СК1	ф16 А240-ГОСТ 34028-2016 * L=1200	3	1,896	
	222-509-0801	Напольная решетка Р4	10		
6		Шуруп TN25 Ф3х55	33		
7	215-202-0101	Деревянный брусок 40х40мм, L=115	11		
8	215-202-0101	Деревянный брусок 40х40мм, L=104	3		
	222-503-0201	ОГ-1	2		
9		Ø 32х3 ГОСТ 8734-75 L=2100	1	4,52	
10		L 25х3 ГОСТ 8509-93 L=1650	1	1,85	
11		– 150х4 ГОСТ 103-2006 L=1650	1	7,92	
12		L 50х5 ГОСТ 8509-93 L=1000	3	2,32	
13		– 40х4 ГОСТ 103-2006 L=40	2	0,05	
		Приямок Пр-1			
14	214-107-0113	Сталь просечно вытяжная 4х900 ТУ 36.26.11-5-89 L=850 шт	1	12	

1. Съемные решетки Р1÷Р3 устанавливаются на осмотровую канаву
2. Напольная решетка Р4 устанавливаются на пол осмотровой канавы
3. Решетка Р4 выполнена из пиленого лесоматериала хвойных пород. Влажность древесины не более 25% (древесина 1 сорта).
4. Деревянные элементы решетки Р4 должны быть антисептированы наружной обработкой техническим втористым натрием 20 г/м^2

ПРИВЯЗАН: 60- 2023			
Проверил	Амренов Б.		
Исполнил	Калдарбекулы		
Инв.№			

Изм.	Кол.уч	Лист	№док	Подпись	Дата
Гл. арх.		Балкешев			
Разработал		Шаншабаев			
Проверил		Родякина			
Н. контроль		Попандопуло			

ТП РК 4 ПД ~~IVА,~~ IVГ)-2.2-2012-АР1

Комплекс пожарного депо на 4 автомобиля II-типа для IVА, IVГ климатических подрайонов с обычными геологическими условиями

Пожарное депо на 4 автомобиля II-типа

Стадия	Лист	Листов
РП	9	

Решетки Р1÷Р5. Сечение В-В. Ограждение ОГ-1. Скоба СК1

ЮК ДГП "КазНИИССА"

Взам. инв. № | Подп. и дата | Инв. №подл

Формат А2

Ведомость рабочих чертежей основного комплекта (начало)

Лист	Наименование	Примечание
1.1	Общие данные (начало)	
1.2	Общие данные (продолжение)	
1.3	Общие данные (окончание). Ведомость отделки помещений на отм. 0,000; +3,300	
2	План на отм. 0,000 между осями 1-9 и А-Ф	
3	План на отм. 0,000 между осями 8-13 и Б-Н	
4	План на отм. +3,300 между осями 1-9 и А-Ф	
5	Экспликаций помещений на отм. 0,000; +3,300	
6	План чердака	
7	Разрез 1-1	
8	Разрез 2-2	
9	Разрез 3-3	
10	Фасад 1-13	
11	Фасад 13-1; Вид А	
12	Фасад А-Ф	
13	Фасад Ф-А	
14	План полов на отм. 0,000. Экспликация полов на отм. 0,000	
15	План полов на отм. +3,300. Экспликация полов на отм. +3,300	
16	Схема расположения элементов подиума. Сечение А-А, Б-Б	
17	Решетка Р-1÷Р-4. Сечение А-А	
18	План кровли	
19	Схема раскладки кровельных панелей. Узлы 1, 2	
20	Окна ОК-1÷ОК-8	
21	Витражи В-1÷В-6; Ворота ВР-3	
22	Витражи В-7÷В-18	
23	Витражи В-19÷В-25	
24	Решетки РШ-1÷РШ-7. Сечения А-А, Б-Б, В-В, Г-Г, Д-Д, Е-Е, Ж-Ж	
25	Решетки РШ-8, РШ-9. Сечения А-А, Б-Б, В-В	
26	Фрагмент разреза лестничной клетки Л-1. Ограждения Ол-1, Ол-2	
27	Ограждения Ол-3÷Ол-6. Облицовка лестницы Л-1	
28	Люк ЛК-1. Стремянка СТ-1	
29	Крыльца К1÷К4. Пандусы П-1	
30	Сечения А-А; Б-Б; В-В	
31	Сечения Г-Г; Д-Д; Е-Е; Ж-Ж; И-И	
32	Схема устройства крылец К-5, К-6 и козырьков по оси "Н/8-10" и "Н/5-6". Сечения 1-1÷4-4	
33	Устройство козырька и перекрытия приямка. Узлы. Сечения	
34	Узлы 1÷5	
35	Узлы 6÷9	
36	Узел устройства парапета по осям "Б" и "Н" в осях "4-13" с водосточными лотками	

Ведомость рабочих чертежей основного комплекта (окончание)

Лист	Наименование	Примечание
37	План учебной башни. Разрезы 1-1; 2-2	
38	Схема раскладки стеновых панелей учебной башни по оси 6; по оси 7; по оси Т	
39	Схема раскладки стеновых панелей учебной башни по оси У; по оси 9; у оси 9 в осях Т-У	
40	Узлы 1÷12 к схемам раскладки стеновых панелей учебной башни	
41	Узлы 13÷20 к схемам раскладки стеновых панелей учебной башни	
42	План кровли учебной башни. Узлы	
43	Ограждение ОГ-1÷ОГ-4	
44	Схема обшивки стен ОС1 по оси 9. Схема каркаса обшивки стен ОС1. Металлические изделия	
45	Вентиляционные шахты ВШ-1; ВШ-2	
46	Кабина над проемами для спуска в помещение пожарной техники	
47	Кабины санузлов СУ-1; СУ-2	
48	Перегородки душевые ПГ-1. Фрагмент плана. Узлы 1÷4	

Ведомость ссылочных и прилагаемых документов

Обозначение	Наименование	Примечание
ГОСТ 6629-88	Двери деревянные внутренние для жилых и общественных зданий	
ГОСТ 24689-81	Двери деревянные наружные для жилых и общественных зданий	
ГОСТ 23279-85	Сетки арматурные сварные для железобетонных	
	конструкций и изделий	

Ведомость основных комплектов рабочих чертежей

Обозначение	Наименование	Примечание
ТП РК 4 ПД (IIВ, IIIВ, IVГ)7С-2.2-2012-ПЗ	Пояснительная записка	Альбом 1
ТП РК 4 ПД (IIВ, IIIВ, IVГ)7С-2.2-2012-С	Спецификации оборудования, изделий и материалов	Альбом 23 (ч.1, 2, 3)
ТП РК 4 ПД (IIВ, IIIВ, IVГ)7С-2.2-2012-СД	Сметная документация	Альбом 24
Пожарное депо на 4 автомобиля II-типа		
ТП РК 4 ПД (IIВ, IIIВ, IVГ)7С-2.2-2012-ТХ	Технология производства	Альбом 2
ТП РК 4 ПД (IIВ, IIIВ, IVГ)7С-2.2-2012-АР1	Архитектурные решения ниже отметки 0,000	Альбом 3
ТП РК 4 ПД (IIВ, IIIВ, IVГ)7С-2.2-2012-АР2	Архитектурные решения выше отметки 0,000	
ТП РК 4 ПД (IIВ, IIIВ, IVГ)7С-2.2-2012-КЖ1	Конструкции железобетонные ниже отметки 0,000	Альбом 6 (часть 1)
ТП РК 4 ПД (IIВ, IIIВ, IVГ)7С-2.2-2012-КЖ2	Конструкции железобетонные выше отметки 0,000	Альбом 6 (часть 2)
ТП РК 4 ПД (IIВ, IIIВ, IVГ)7С-2.2-2012-КМ	Конструкции металлические	Альбом 10
ТП РК 4 ПД (IIВ, IIIВ, IVГ)7С-2.2-2012-ОВ1	Отопление и вентиляция	Альбом 11
ТП РК 4 ПД (IIВ, IIIВ, IVГ)7С-2.2-2012-ВК1	Водопровод и канализация	Альбом 14
ТП РК 4 ПД (IIВ, IIIВ, IVГ)7С-2.2-2012-ЭЛ1	Электрооборудование и электроосвещение	Альбом 16
ТП РК 4 ПД (IIВ, IIIВ, IVГ)7С-2.2-2012-ПС	Пожарная сигнализация	Альбом 19
ТП РК 4 ПД (IIВ, IIIВ, IVГ)7С-2.2-2012-СС1	Система связи	Альбом 20
Жилой дом IV класса для сотрудников		
ТП РК 4 ПД (IIВ, IIIВ, IVГ)7С-2.2-2012-АР3	Архитектурные решения	Альбом 4
ТП РК 4 ПД (IIВ, IIIВ, IVГ)7С-2.2-2012-КЖ3	Конструкции железобетонные	Альбом 7
ТП РК 4 ПД (IIВ, IIIВ, IVГ)7С-2.2-2012-ОВ2	Отопление и вентиляция	Альбом 12
ТП РК 4 ПД (IIВ, IIIВ, IVГ)7С-2.2-2012-ВК2	Водопровод и канализация	Альбом 15
ТП РК 4 ПД (IIВ, IIIВ, IVГ)7С-2.2-2012-ЭЛ2	Электрооборудование и электроосвещение	Альбом 17
ТП РК 4 ПД (IIВ, IIIВ, IVГ)7С-2.2-2012-СС2	Система связи	Альбом 21
Контрольно-пропускной пункт		
ТП РК 4 ПД (IIВ, IIIВ, IVГ)7С-2.2-2012-АР4	Архитектурные решения	Альбом 5
ТП РК 4 ПД (IIВ, IIIВ, IVГ)7С-2.2-2012-КЖ4	Конструкции железобетонные	Альбом 8
ТП РК 4 ПД (IIВ, IIIВ, IVГ)7С-2.2-2012-ОВ3	Отопление и вентиляция	Альбом 13
ТП РК 4 ПД (IIВ, IIIВ, IVГ)7С-2.2-2012-ЭЛ3	Электрооборудование и электроосвещение	Альбом 18
ТП РК 4 ПД (IIВ, IIIВ, IVГ)7С-2.2-2012-СС3	Система связи	Альбом 22
Подземный резервуар вместимостью 50м^3		
ТП РК 4 ПД (IIВ, IIIВ, IVГ)7С-2.2-2012-КЖ5	Конструкции железобетонные	Альбом 9

Согласовано

Пок.Н	Дмитриев	Даниляина
Гл.сп. ОВ	Гл.сп. ВК	Гл.сп. ЭЛ

Взам. инв. №

Подп. и дата

Инв. №подл.

Настоящий проект выполнен в соответствии с действующими нормами, правилами и стандартами Республики Казахстан, в том числе по взрыво-пожаробезопасности.

ГИП (ГАП) разработавший типовой проект _____Балкешев К.

ГИП осуществивший привязку _____ Амренов Б

ГИП	Амренов Б	
Исполнил	Калдарбекулы	
Н. контр.	Туркестанбаев	
Инв. N ♀		

Привязан: 60-2023

ТОО "МПК-ПРОЕКТ" г. Шымкент 2023 г.

« Строительство пожарного депо на 4 автомобиля в г.Атырау. Привязка»

Изм.	Кол.уч	Лист	№док	Подпись	Дата

Гл. арх.	Балкешев
Разработал	Каржасов
Проверил	Родякина
Нор.контроль	Попандопуло

ТП РК 4 ПД ~~IIVA,~~ IVГ)-2.2-2012-АР2

Комплекс пожарного депо на 4 автомобиля II-типа для IVA, IVГ климатических подрайонов с обычными геологическими условиями

Пожарное депо на 4 автомобиля

Стадия	Лист	Листов
РП	1.1	48

Общие данные (начало)

ЮК ДГП КазНИИССА

Формат А2

Ведомость спецификаций

Лист	Наименование	Примечание
5	Спецификация материалов утепления наружных стен	
5	Спецификация материалов по утеплению чердачного перекрытия	
5	Спецификация материалов на перегородку С113 "Преграда"	
13	Спецификация материалов на облицовку фасадов	
16	Спецификация к схеме расположения элементов подиума	
17	Спецификация элементов решетки Р-1÷Р-4	
20	Спецификация элементов заполнения оконных проемов	
20	Спецификация элементов заполнения дверных проемов	
20	Спецификация элементов заполнения проемов на ворота	
21	Спецификация элементов заполнения проемов на витражи	
24	Спецификация элементов на устройство решеток РШ-1÷РШ-9	
27	Спецификация элементов ограждения лестниц Ол-1÷Ол-6	
28	Спецификация материалов для устройства люка ЛК-1 и стремянки СТ-1	
29	Спецификация элементов на устройство крылец К-1÷К-4 Пандуса П-1	
30	Спецификация расхода материалов на ограждение ОГ-2	
32	Спецификация элементов к схеме устройства крылец К-5, К-6 и козырьков	
33	Спецификация элементов на устройство перекрытия приямка и козырька	
36	Спецификация элементов на устройство парапетов	
39	Спецификация элементов крепления к схемам раскладки стеновых панелей учебной башни	
42	Спецификация элементов на кровлю учебной башни	
43	Спецификация элементов ограждения	
44	Спецификация расхода материалов на обшивку стен ОС1	
45	Спецификация расхода материалов на вентиляционные шахты ВШ-1; ВШ-2	
46	Спецификация элементов на устройство перегородки кабин над проемами для спуска в помещение	
	пожарной техники	
47	Спецификация элементов на устройство перегородок кабин санузлов СУ-1, СУ-2	
48	Спецификация расхода материалов на душевые перегородки	

Общие указания

Типовой проект "Комплекс пожарного депо на 4 автомобиля II-типа" для IVА, IVГ климатических подрайонов с обычными геологическими условиями, разработан на оснований технического задания и эскизного проекта, утвержденного Заместителем председателя Агентства Республики Казахстан по делам строительства и жилищно-коммунального хозяйства и Вице-министром по чрезвычайным ситуациям Республики Казахстан, в соответствии с законом Республики Казахстан "О республиканском бюджете на 2012-2014 годы" от 24 ноября 2011 года № 396-IV.

Расчетная температура наружного воздуха:

[redacted]

для климатического подрайона IVГ - 25°С.

Грунты основания под фундаменты - пески мелкие, не пучинистые, не просадочные

Класс ответственности здания ([redacted]) - II (нормальный)

Здание II класса, II степень огнестойкости, II долговечности.

- по конструктивной пожарной безопасности - С0

- по функциональной пожарной безопасности - ~~Ф1.3~~ Ф4.4

Архитектурно-планировочные решения

В основу проектного замысла здания "Комплекс пожарного депо на 4 автомобиля II-типа" положено оптимальное решение функциональных задач. Разработка проекта "Комплекс пожарного депо на 4 автомобиля II-типа" для массового строительства в различных регионах Республики Казахстан выполнена с учетом оптимальных архитектурно-планировочных решений, обеспечивающих четкую и слаженную работу пожарного депо, комплектности размещения всех помещений и функциональных зон, в соответствии с СН РК 2.02-30-2005г. "Нормы проектирования объектов органов противопожарной службы" и Технисеского задания №003-06-2012 утвержденного Агентством РК по делам строительства и жилищно-коммунального хозяйства и Комитетом противопожарной службы Министерства по чрезвычайным ситуациям РК.

Объемно-планировочное решение пожарного депо II типа на 4 автомобиля.

Габариты здания 50,9х30,0 м в осях «1-13/А-Р» соответственно.

Блок в осях «1-4/А-Р» прямоугольный двухэтажный с подвалом. Высота этажей 3,3 м. Отметка пола подвала -2,750 м. В блоке имеется одна лестничная клетка, связывающая 1-й и 2-ой этажи между собой.

На I этаже на отметке 0,000 расположены: тамбуры, холл, коридоры, канцелярия (приемная), кабинет начальника части, кабинет зам. начальника части, кабинет дежурного врача, диспетчерская, аккумуляторная с тамбуром, аппаратная с сервером, помещение инспекторов, туалет с комнатой ЛГЖ, туалет для дежурной смены, кабинет безопасности движения, гардероб, предбушевая, склад вещевого имущества с комнатой для коменданта, комната уборочного инвентаря, комната персонала.

На II этаже на отметке +3,300 м расположены: кабинет начальника дежурной смены, спортивный зал, комната психологической разгрузки, зал собраний, учебный класс, комната отдыха дежурной смены, комната приема пищи с комнатой разогрева пищи, коридоры, туалет для дежурной смены, комната уборочного инвентаря. В холле расположены 3 кабины 1,2х1,2 м со спусковыми столбами, ведущими к помещению пожарной техники на I этаже.

Блок в осях «5-13/Б-Н» - прямоугольный, одноэтажный с высотой - 6,0 м. В нем расположены: помещения пожарной техники, помещени стоянки резервных автомобилей, пост технического обслуживания, пост мойки, коридор, тамбур. В этом же блоке во встроенных помещениях расположены: душевая, тепловой узел, помещение обслуживания и хранения рукавов, связанное через галерею с шахтой сушки рукавов, примыкающей к учебно-тренировочной башне, термокамера, помещение для мойки и сушки спецодежды, кладовая для инструмента и запасных частей, мастерская. 3-х стороннее освещение, а так же применение максимально остекленных подъемно-поворотных ворот, создает комфортные для условия работы в основном помещении пожарного депо. .

Наружная отделка. В проекте заложены современные долговечные отделочные материалы, улучшающие технологические показатели здания, а так же внешний вид - керамогранитные плиты, металлопластиковые окна и алюминиевые витражи.

Кровля блока в осях «1-4/А-Р» выполнена сложной, чердачной с минимальным уклоном 10% для профнастила, согласно требований СНиП РК 3.02-06-2009 «Крыши и кровли».

Кровля блока в осях «5-13/Б-Н» выполнена двускатной, совмещенной, с минимальным уклоном 10% из сэндвич панелей, устанавливаемых по стальным металлическим фермам длиной 13,5 м.

Основные показатели по зданию

№ п/п	Наименование	Ед.изм.	Площадь
1	Общая площадь здания	м2	2268,77
	в том числе ниже отм. 0,000	$м^2$	387,77
2	Полезная площадь здания	$м^2$	2149,13
	в том числе ниже отм. 0,000	$м^2$	418,77
3	Расчетная площадь здания	$м^2$	1781,98
	в том числе ниже отм. 0,000	м2	196,80
4	Строительный объем здания	м3	14576,98
	в том числе ниже отм. 0,000	м3	1282,27
5	Площадь застройки	м2	1612,0

Взам. инв. №

Подп. и дата

Инв. №подл

ПРИВЯЗАН: 60- 2023

Проверил	Амренов Б.	
Исполнил	Калдарбекулы	
Инв.№		

Изм.	Кол.уч	Лист	№док	Подпись	Дата
Гл. арх.		Балкешев			
Разработал		Каржасов			
Проверил		Родякина			
Нор.контроль		Попандопуло			

ТП РК 4 ПД ~~(IVА,~~ IVГ)-2.2-2012-АР2

Комплекс пожарного депо на 4 автомобиля II-типа для IVА, IVГ климатических подрайонов с обычными геологическими условиями

Пожарное депо на 4 автомобиля

Стадия	Лист	Листов
РП	1.2	

Общие данные (продолжение)

ЮК ДГП КазНИИССА

Формат А2

Ведомость отделки помещений на отм. 0,000

Наименование или номер помещения	Вид отделки элементов интерьеров												Примечания
	Потолок	Площадь	Стены или перегородки	Площадь	Низ стен или перегородок	Площадь	Колонны	Площадь	Низ колонн	Площадь	Откосы	Площадь	
101, 102, 103, 105, 106, 107, 108, 110, 111, 113, 115, 116, 117, 118, 119, 120, 121, 122, 123, 125, 126, 127, 128, 129, 130	Выравнивание сухими смесями толщ. 3мм 232-501-0101 Водоэмульсионная покраска за 2 раза (236-202-0301)	382,32 382,32	Штукатурка Выравнивание сухими смесями толщ. 3мм 232-501-0101 Водоэмульсионная покраска за 2 раза (236-202-0301)	844,89 844,89 844,89			Выравнивание сухими смесями толщ. 3мм 232-501-0101 Водоэмульсионная покраска за 2 раза (236-202-0301)	39,68 39,68			Штукатурка Выравнивание сухими смесями толщ. 3мм 232-501-0101 Водоэмульсионная покраска за 2 раза (236-202-0301)	20,85 20,85 20,85	
124, 132, 133, 134, 141	Выравнивание сухими смесями толщ. 3мм 232-501-0101 Водоэмульсионная покраска за 2 раза (236-202-0301)	59,47 59,47	Штукатурка Облицовка керамической плиткой на всю высоту	70,80 70,80			Облицовка керамической плиткой на всю высоту	3,38			Штукатурка Выравнивание сухими смесями толщ. 3мм 232-501-0101 Водоэмульсионная покраска за 2 раза (236-202-0301)	1,62 1,62 1,62	
104, 109, 112, 114	Выравнивание сухими смесями толщ. 3мм 232-501-0101 Водоэмульсионная покраска за 2 раза (236-202-0301)	90,61 90,61	Штукатурка Выравнивание сухими смесями толщ. 3мм 232-501-0101 Водоэмульсионная покраска за 2 раза (236-202-0301)	212,84 69,72 69,72	Облицовка керамической плиткой Н=2100 232-201-0101	136,48	Выравнивание сухими смесями толщ. 3мм 232-501-0101 Водоэмульсионная покраска за 2 раза (236-202-0301)	4,71 4,71	Облицовка керамической плиткой Н=2100 232-201-0101	10,20	Штукатурка Выравнивание сухими смесями толщ. 3мм 232-501-0101 Водоэмульсионная покраска за 2 раза (236-202-0301)	2,94 2,94 2,94	
131			Штукатурка Облицовка керамической плиткой на всю высоту 232-201-0101	114,60 114,60			Облицовка керамической плиткой на всю высоту 232-201-0101	29,04			Штукатурка Выравнивание сухими смесями толщ. 3мм 232-501-0101 Водоэмульсионная покраска за 2 раза (236-202-0301)	9,54 9,54 9,54	
137, 138, 139, 140			Штукатурка Выравнивание сухими смесями толщ. 3мм 232-501-0101 Водоэмульсионная покраска за 2 раза (236-202-0301)	331,31 331,31 331,31			Выравнивание сухими смесями толщ. 3мм 232-501-0101 Водоэмульсионная покраска за 2 раза (236-202-0301)	48,40 48,40			Штукатурка Выравнивание сухими смесями толщ. 3мм 232-501-0101 Водоэмульсионная покраска за 2 раза (236-202-0301)	22,86 22,86 22,86	

Ведомость отделки помещений на +3,300

Наименование или номер помещения	Вид отделки элементов интерьеров												Примечания
	Потолок	Площадь	Стены или перегородки	Площадь	Низ стен или перегородок	Площадь	Колонны	Площадь	Низ колонн	Площадь	Откосы	Площадь	
201, 202, 203, 204, 205, 206, 211, 212	Выравнивание сухими смесями толщ. 3мм 232-501-0101 Водоэмульсионная покраска за 2 раза (236-202-0301)	370,87 370,87	Штукатурка Выравнивание сухими смесями толщ. 3мм 232-501-0101 Водоэмульсионная покраска за 2 раза (236-202-0301)	561,49 561,49 561,49			Выравнивание сухими смесями толщ. 3мм 232-501-0101 Водоэмульсионная покраска за 2 раза (236-202-0301)	45,92 45,92			Штукатурка Выравнивание сухими смесями толщ. 3мм 232-501-0101 Водоэмульсионная покраска за 2 раза (236-202-0301)	17,52 17,52 17,52	
208, 209, 210	Выравнивание сухими смесями толщ. 3мм 232-501-0101 Водоэмульсионная покраска за 2 раза (236-202-0301)	22,47 22,47	Штукатурка Выравнивание сухими смесями толщ. 3мм 232-501-0101 Водоэмульсионная покраска за 2 раза (236-202-0301)	62,00 31,22 31,22	Облицовка керамической плиткой Н=2100 232-201-0101	63,50	Выравнивание сухими смесями толщ. 3мм 232-501-0101 Водоэмульсионная покраска за 2 раза (236-202-0301)	2,17 2,17	Облицовка керамической плиткой Н=2100 232-201-0101	2,08	Штукатурка Выравнивание сухими смесями толщ. 3мм 232-501-0101 Водоэмульсионная покраска за 2 раза (236-202-0301)	1,08 1,08 1,08	

Примечание: Общая площадь выравнивание сухими смесями и водоэмульсионная покраска ригелей – 107,2м

Взам. инв. №

Подп. и дата

Инв. №подл.

ПРИВЯЗАН: 60- 2023

Проверил	Амренов Б.	
Исполнил	Калдарбекулы	
Инв.№		

Изм.	Кол.уч.	Лист	№док	Подпись	Дата
Гл. арх.		Балкешев			
Разработал		Ким			
Проверил		Родякина			
Нор.контроль		Попандопуло			

ТП РК 4 ПД ~~IVА,~~ IVГ)-2.2-2012-АР2

Комплекс пожарного депо на 4 автомобиля II-типа для IVА, IVГ климатических подрайонов с обычными геологическими условиями

Пожарное депо на 4 автомобиля

Стадия	Лист	Листов
РП	1.3	

Общие данные (окончание). Ведомость отделки помещении на отм. 0,000; +3,300

ЮК ДГП КазНИИССА

Формат А2

Инв. №подл.	Подп. и дата	Взам. инв. №

План на отм. 0,000 между осями 1-9 и А-Ф

Условные обозначения:

- --- Стена кирпичная толщиной 250мм; 380мм.
- --- Перегородка кирпичная толщиной 120мм.
- --- Гипсокартонная перегородка системы Кнауф – С111 (D=100мм).
- --- Утеплитель наружных стен толщина см. таблицу

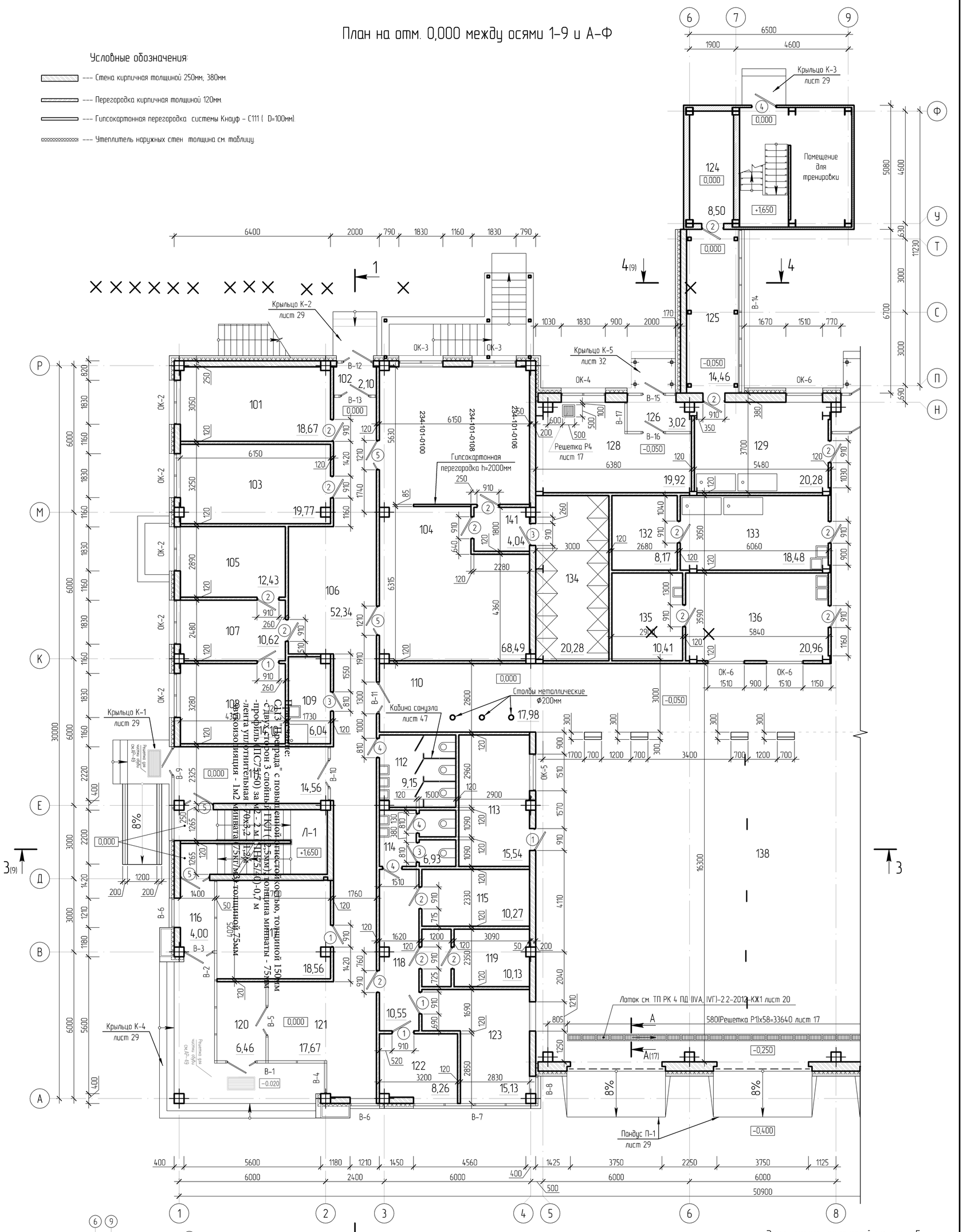

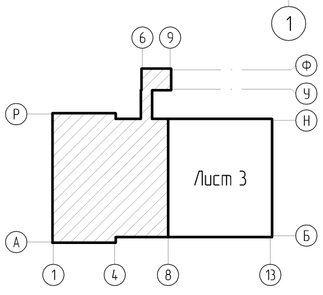

ПРИВЯЗАН: 60-2023		
Проверил	Амренов Б.	
Исполнил	Калдарбекулы	
Инв.№		

Изм.	Кол.уч.	Лист	№док.	Подпись	Дата
Гл. арх.		Балкешев			
Разработал		Балкешев			
Проверил		Родякина			
Нор.контроль		Попандопуло			

ТП РК 4 ПД (IVА, IVГ)-2.2-2012-АР2

Комплекс пожарного депо на 4 автомобиля II-типа для IVА, IVГ климатических подрайонов с обычными геологическими условиями

Пожарное депо на 4 автомобиля

Стадия	Лист	Листов
РП	2	

План на отм. 0,000 между осями 1-9 и А-Ф

ЮК ДГП КазНИИССА

Формат А2

Инв. №подл.	Подп. и дата	Взам. инв. №

План на отм. 0,000 между осями 8-13 и Б-Н

Условные обозначения:

- --- Стена кирпичная толщиной 380мм.
- --- Перегородка кирпичная толщиной 120мм.
- --- Утеплитель наружных стен толщина см. таблицу
- --- Перегородка С113 "Преграда" толщина 150мм.

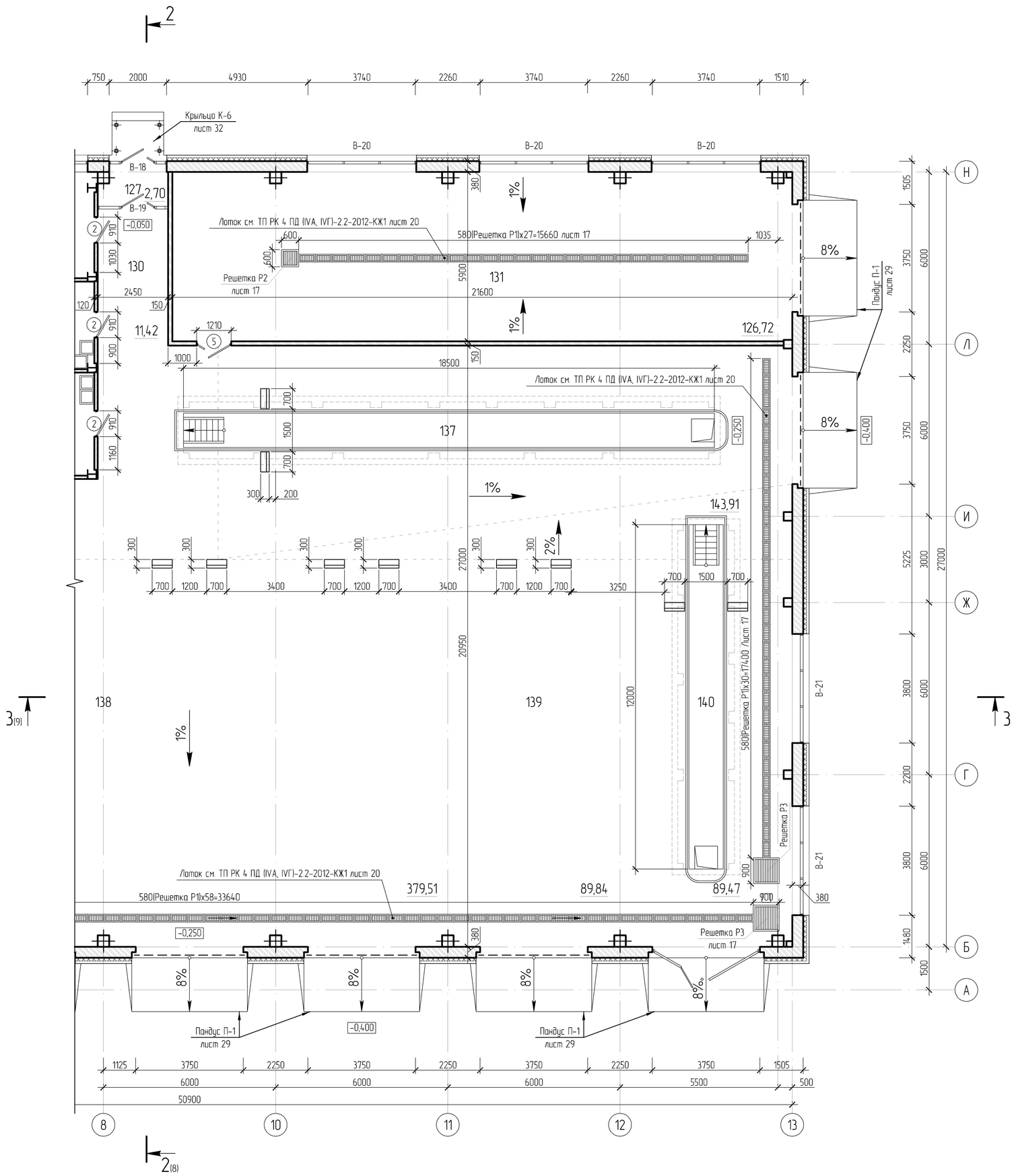

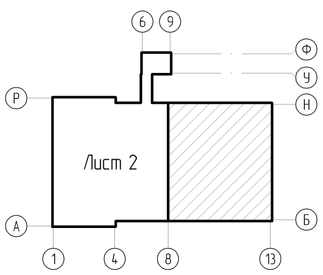

Экспликацию помещений см. лист 5

Изм.	Кол.уч.	Лист	№док.	Подпись	Дата	ТП РК 4 ПД (IVA, IVГ)-2.2-2012-АР2
						Комплекс пожарного депо на 4 автомобиля II-типа для IVA, IVГ климатических подрайонов с обычными геологическими условиями
Гл. арх.		Балкешев				Пожарное депо на 4 автомобиля — Стадия: РП; Лист: 3; Листов:
Разработал		Балкешев				
Проверил		Радякина				
Нор.контроль		Попандопуло				План на отм. 0,000 между осями 8-13 и Б-Н — ЮК ДГП КазНИИССА

ПРИВЯЗАН: 60-2023		
Проверил	Амренов Б.	
Исполнил	Калдарбекулы	
Инв.№		

Формат А2

Инв. №подл.	Подп. и дата	Взам. инв. №

План на отм. +3,300 между осями 1-9 и А-Ф

Условные обозначения:

--- Стена кирпичная толщиной 250мм; 380мм.

--- Перегородка кирпичная толщиной 120мм.

--- Утеплитель наружных стен толщина см. таблицу.

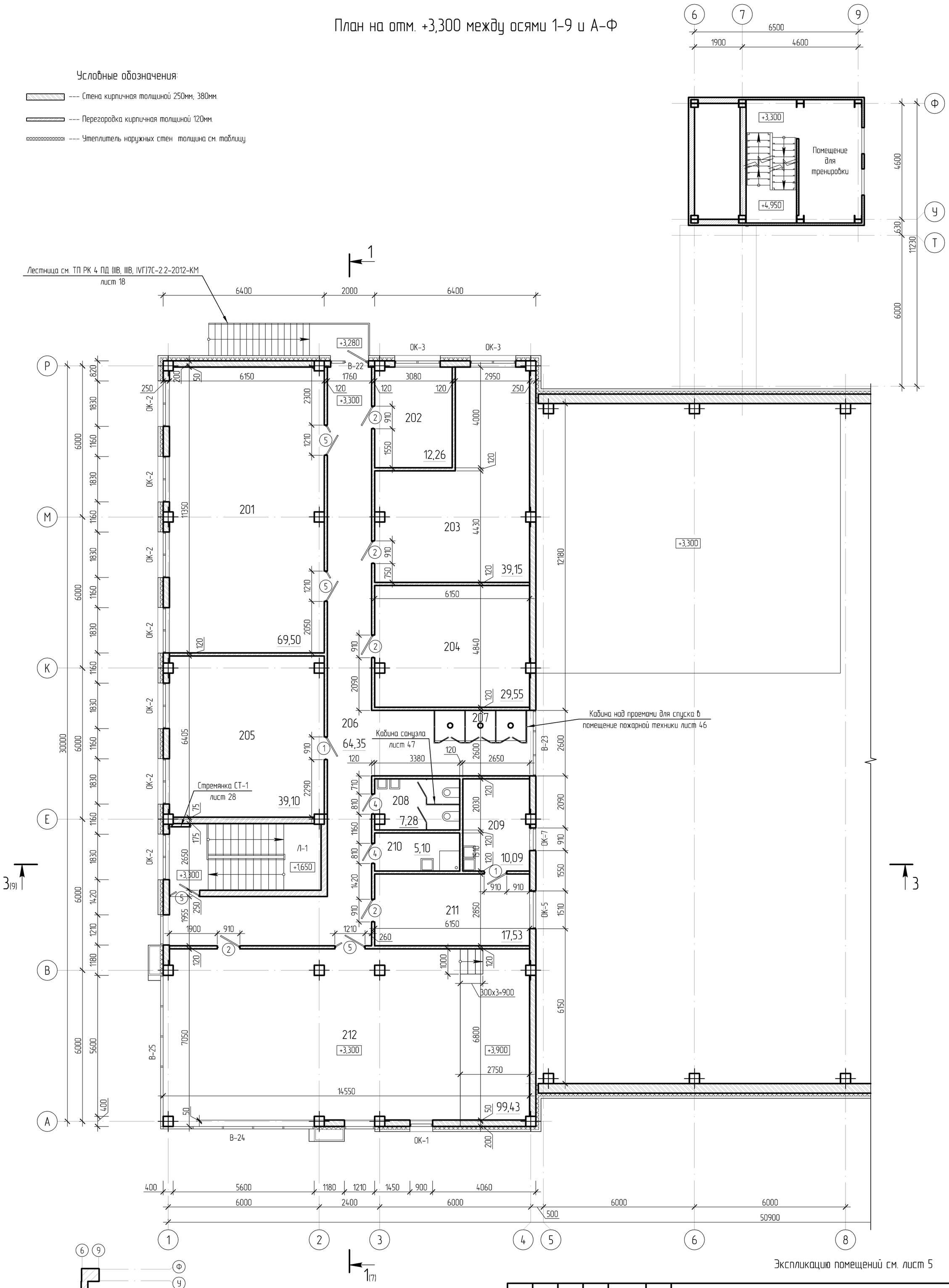

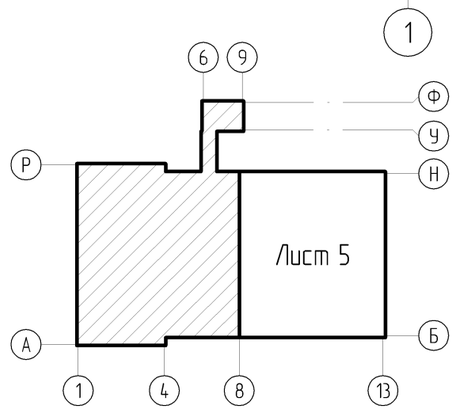

ПРИВЯЗАН: 60-2023		
Проверил	Амренов Б.	
Исполнил	Калдарбекулы	
Инв.№		

Изм.	Кол.уч.	Лист	№док.	Подпись	Дата
Гл. арх.		Балкешев			
Разработал		Балкешев			
Проверил		Родякина			
Нор.контроль		Попандопуло			

ТП РК 4 ПД (IIIВ, IVГ)-2.2-2012-АР2

Комплекс пожарного депо на 4 автомобиля II-типа для IVА, IVГ климатических подрайонов с обычными геологическими условиями

Пожарное депо на 4 автомобиля

Стадия	Лист	Листов
РП	4	

План на отм. +3,300 между осями 1-9 и А-Ф

ЮК ДГП КазНИИССА

Формат А2

17

Экспликация помещений на отм. 0,000 (начало)

Номер помещения	Наименование	Площадь м²	Кат. помещения	
101	Склад вещевого имущества с комнатой для коменданта	18,67	X	В2
102	Тамбур	2,11	X	
103	Кабинет дежурного врача	19,77	X	
104	Гардероб	68,49	X	
105	Кабинет заместителя начальника части	12,43	X	
106	Коридор	52,34	X	
107	Канцелярия (приемная)	10,62	X	
108	Кабинет начальника части	14,10	X	
109	Кладовая уборочного инвентаря	6,04	X	В4
110	Коридор	17,98		
111	Коридор	14,56	X	
112	Туалет для дежурной смены	9,15		
113	Кабинет безопасности движения	15,54	X	
114	Туалет с комнатой ЛГЖ	6,93		
115	Аппаратная, серверная	10,27	X	В4
116	Тамбур	4,00		
117	Помещение инспекторов	18,44	X	
118	Коридор	10,55		
119	Аккумуляторная с тамбуром	10,13	X	В2
120	Тамбур	6,46		
121	Холл	17,67		
122	Комната персонала	8,26		
123	Диспетчерская	15,13		
124	Шахта для сушки рукавов	8,50	X	В4
125	Переходная галерея	14,46		
126	Тамбур	3,02		
127	Тамбур	2,70		
128	Тепловой узел	19,92	X	В4
129	Помещение для обслуживания и хранения рукавов	20,28	X	В2
130	Коридор	11,42		
131	Пост мойки	126,72	X	В1
132	Термокамера	8,48	X	В4
133	Помещение для мойки и сушки спецодежды	18,48	X	В2
134	Душевая	20,28		
135	Кладовая для инструмента и запасных частей	10,41	X	В2
136	Мастерская	20,96	X	В2
137	Пост технического обслуживания с осмотровой канавой	143,91	X	В1
138	Помещение пожарной техники на 4 автомобиля	379,51	X	В1
139	Помещение для стоянки резервных автомобилей	89,84	X	В1
140	Пост технического обслуживания с осмотровой канавой	89,47	X	В1
141	Преддушевая	4,04		

Экспликация помещений на отм. +3,300

Номер помещения	Наименование	Площадь м²	Кат. помещения	
201	Комната отдыха дежурной смены	69,50		
202	Кабинет начальника дежурной смены (караула)	12,26		
203	Спортивный зал	39,15	X	
204	Комната психологической разгрузки	29,55		
205	Учебный класс	39,10		
206	Коридор	64,35		
207	Проемы с металлическими столбами для спуска в			
	помещение пожарной техники	4,32	X	
208	Туалет для дежурной смены	7,28		
209	Комната разогрева пищи	10,09	X	
210	Кладовая уборочного инвентаря	5,10	X	В4
211	Комната приема пищи	17,53	X	
212	Конференц-зал	99,43	X	

Таблица вариантов утепления стен и кровли

Наименование конструкций	Толщина в мм при расчетной t °С
	-25 °С основной
234-101-0106 Утеплитель стен - Маты минераловатные прошивные (ГОСТ 21880) на синтетическом связующем (ГОСТ 9573) р=50кг/м³	110
234-101-0108 Утеплитель кровли - Маты минераловатные прошивные (ГОСТ 21880) на синтетическом связующем (ГОСТ 9573) р=75кг/м³	170
234-101-0100 Утеплитель консоли - Пенополиуретан	110
Кровля - Трехслойные сэндвич панели	100

Теплотехнический расчет заполнения световых проемов

Климатический подрайон	Температура воздуха наиболее холодной пятидневки, °С обеспеченностью 0,92	Продолжительность суток, и средняя температура °С, периода со средней суточной температурой воздуха <8 °С		ГСОП-градусосутки отопительного периода °г., сут.	Приведенное сопротивление теплопередаче окон R пл °С/Вт	Заполнение светового проема
		Продолжительность	Средняя температура			
IVА, IVГ	~~-25 °С~~	~~188~~	~~-5,1~~	4~~718,8~~	~~0,59~~	Блоки оконные из поливинилхлоридных профилей с однокамерным стеклопакетом

Спецификация материалов утепления наружных стен

Поз.	Обозначение	Наименование	Кол.	Масса, ед., кг	Примечание
		Утепление по наружным стенам выше отм. 0.000			
		Утеплитель из минераловатных плит			935,06 м2 *
		ветро-гидроизоляционная паропроницаемая пленка			935,06 м2

* толщина утеплителя см. таблицу

Спецификация материалов по утеплению чердачного перекрытия

Поз.	Обозначение	Наименование	Кол.	Масса ед. кг	Примечание
1	ГОСТ21880-86	Маты минераловатные прошивные	м²		438,83
2		Пароизоляционная полиэтиленовая пленка	м²		438,83
3		Цементно-песчаная стяжка М-75 30мм	м²		438,83
4		Армированная сеткой	м²		438,83

Спецификация материалов на перегородку С113 "Преграда"

Поз.	Обозначение	Наименование	Кол.	Масса ед. кг.	Примечание
1	1.031.9-2.00.1	Перегородка С113 "Преграда"	м²		201,00

Примечание:
С113 "Преграда" с повышенной огнестойкостью, толщиной 150мм
-с двух сторон 3 слойный ГКЛ (12,5мм), толщина минваты - 75мм
-профиль (ПС75/50) за м2 - 2 м (ПН75/40)-0,7 м
-лента уплотнительная - 70х3,2 - 1,2м
-звукоизолияция - 1м2 минвата (75кг/м3) толщиной 75мм

Взам. инв. №
Подп. и дата
Инв. №подл.

ПРИВЯЗАН: 60- 2023

Проверил	Амренов Б.	
Исполнил	Калдарбекулы	
Инв.№		

Изм.	Кол.уч.	Лист	№док.	Подпись	Дата
Гл. арх.		Балкешев			
Разработал		Каржасов			
Проверил		Родякина			
Нор.контроль		Попандопуло			

ТП РК 4 ПД ~~IVА,~~ IVГ)-2.2-2012-АР2

Комплекс пожарного депо на 4 автомобиля II-типа для IVА, IVГ климатических подрайонов с обычными геологическими условиями

Пожарное депо на 4 автомобиля

Стадия	Лист	Листов
РП	5	

Экспликации помещений на отм. 0,000, +3,300

ЮК ДГП КазНИИССА

Формат А2

Инв. №подл.	Подп. и дата	Взам. инв. №

План чердака в осях "1-4/А-Р"

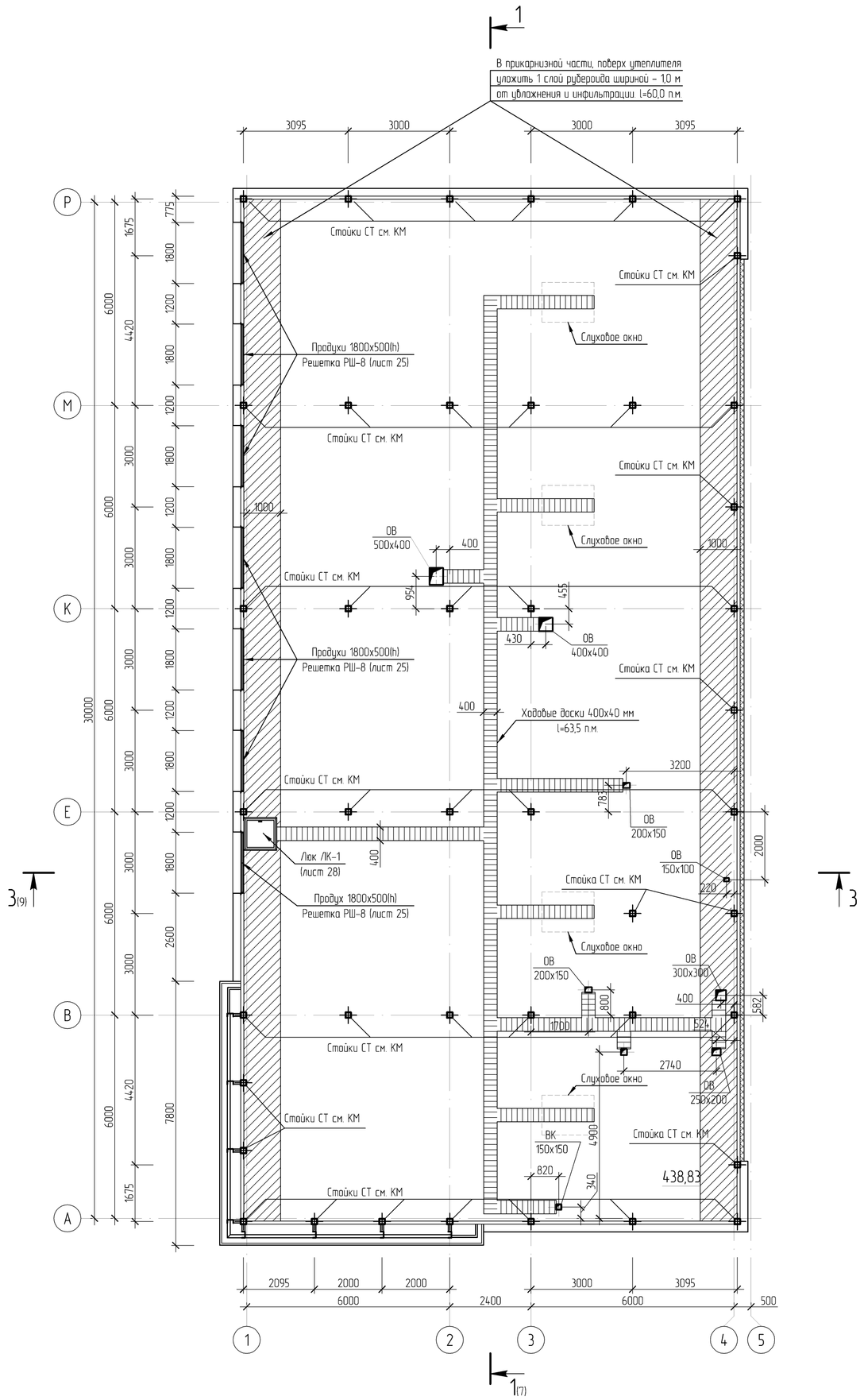

1. Для вентиляции холодного чердака принято отверстий суммарной площадью - 2,4 м2 (6 решеток), что удовлетворяет соотношению 1:500 для IВ климатического р-на (СНиП РК 3.02-06-2009)
2. Для вентиляции холодного чердака принято отверстий суммарной площадью - 21,2 м2 (53 решеток), что удовлетворяет соотношению 1:50 для IIIВ климатического р-на (СНиП РК 3.02-06-2009)
3. Конструкций кровли см. ТП РК 4 ПД (IIВ, IIIВ, IVГ)7С-2.2-2012-КМ лист 15

Изм.	Кол.уч.	Лист	№док.	Подпись	Дата	ТП РК 4 ПД (IIВ, IVГ)-2.2-2012-АР2
						Комплекс пожарного депо на 4 автомобиля II-типа для IVА, IVГ климатических подрайонов с обычными геологическими условиями
Гл. арх.		Балкешев				Пожарное депо на 4 автомобиля — Стадия: РП; Лист: 6; Листов:
Разработал		Балкешев				
Проверил		Родякина				
Нор.контроль		Попандопуло				План чердака — ЮК ДГП КазНИИССА

ПРИВЯЗАН: 60-2023

Проверил	Амренов Б.	
Исполнил	Калдарбекулы	
Инв.№		

Формат А2

Разрез 1-1

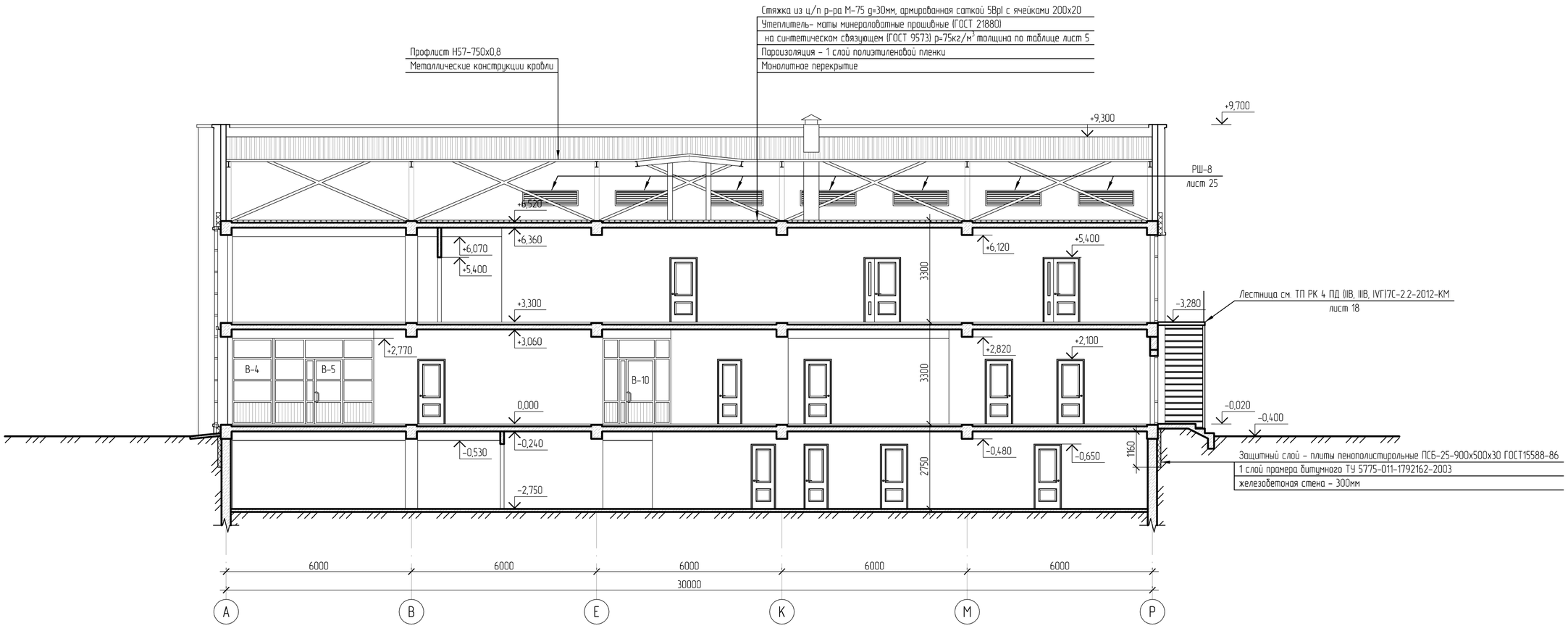

Изм.	Кол.уч	Лист	№док	Подпись	Дата	ТП РК 4 ПД ~~(IVА,~~ IVГ)-2.2-2012-АР2
						Комплекс пожарного депо на 4 автомобиля II-типа для IVА, IVГ климатических подрайонов с обычными геологическими условиями
Гл. арх.		Балкешев				Пожарное депо на 4 автомобиля — Стадия: РП; Лист: 7; Листов:
Разработал		Каржасов				
Проверил		Радякина				
Нор.контроль		Попандопуло				Разрез 1-1 — ЮК ДГП КазНИИССА

ПРИВЯЗАН: 60- 2023

Проверил	Амренов Б.	
Исполнил	Калдарбекулы	
Инв.№		

Взам. инв. № | Подп. и дата | Инв. №подл.

Формат А2

Разрез 2-2

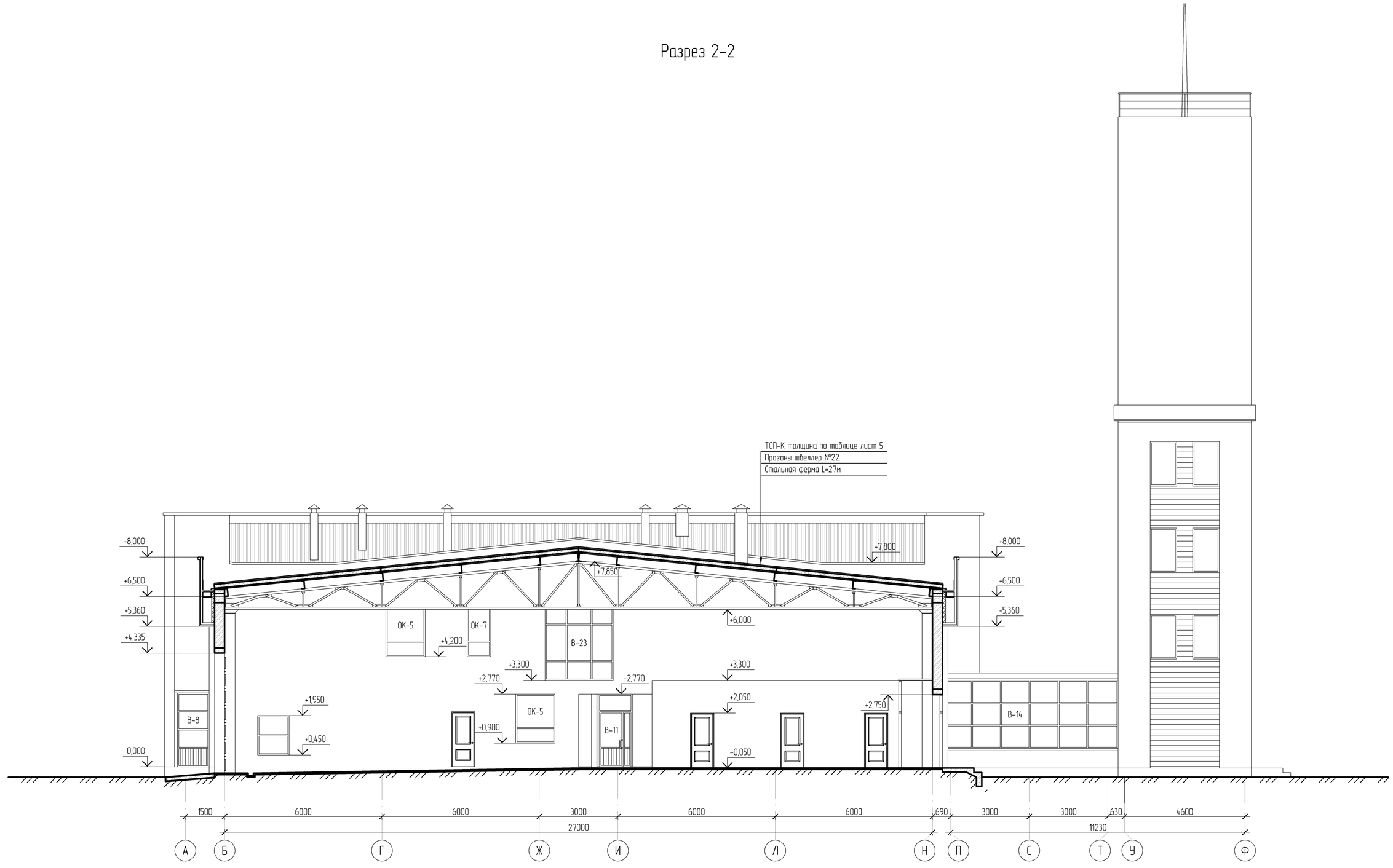

Взам. инв. №						
Подп. и дата						
Инв. №подл						

ПРИВЯЗАН: 60- 2023

Проверил	Амренов Б.	
Исполнил	Калдарбекулы	
Инв.№		

Изм.	Кол.уч	Лист	№док	Подпись	Дата
Гл. арх.		Балкешев			
Разработал		Каржасов			
Проверил		Родякина			
Нор.контроль		Попандопуло			

ТП РК 4 ПД ~~IVА,~~ IVГ)-2.2-2012-АР2

Комплекс пожарного депо на 4 автомобиля II-типа для IVА, IVГ климатических подрайонов с обычными геологическими условиями

Пожарное депо на 4 автомобиля

Стадия	Лист	Листов
РП	8	

Разрез 2-2

ЮК ДГП КазНИИССА

Формат А2

Разрез 3-3

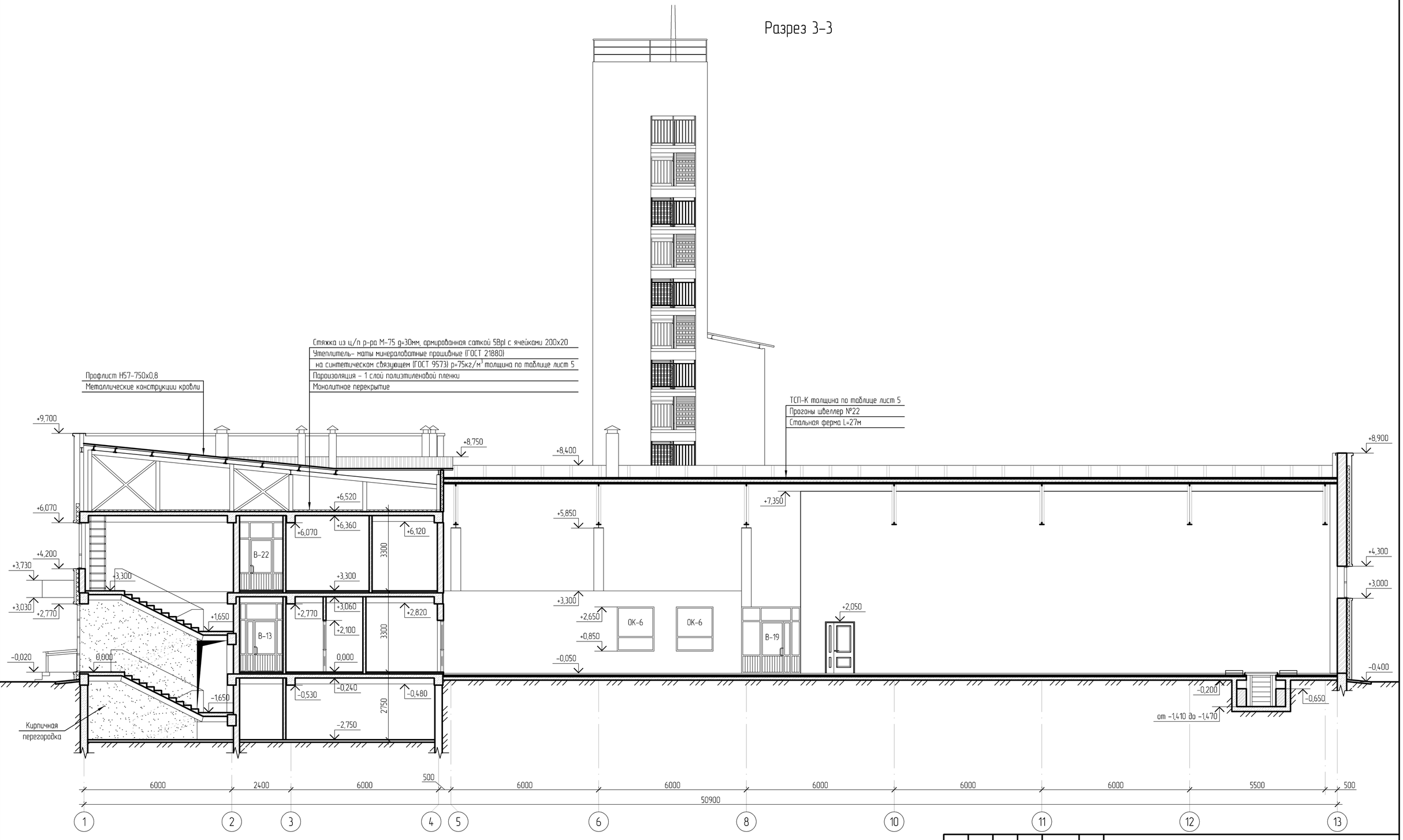

Взам. инв. №	
Подп. и дата	
Инв. №подл.	

ПРИВЯЗАН: 60- 2023

Проверил	Амренов Б.	
Исполнил	Калдарбекулы	
Инв.№		

Изм.	Кол.уч	Лист	№док	Подпись	Дата
Гл. арх.		Балкешев			
Разработал		Каржасов			
Проверил		Радякина			
Нор.контроль		Попандопуло			

ТП РК 4 ПД ~~IVА,~~ IVГ)-2.2-2012-АР2

Комплекс пожарного депо на 4 автомобиля II-типа для IVА, IVГ климатических подрайонов с обычными геологическими условиями

Пожарное депо на 4 автомобиля

Стадия	Лист	Листов
РП	9	

Разрез 3-3

ЮК ДГП КазНИИССА

Формат А2

Фасад 1-13

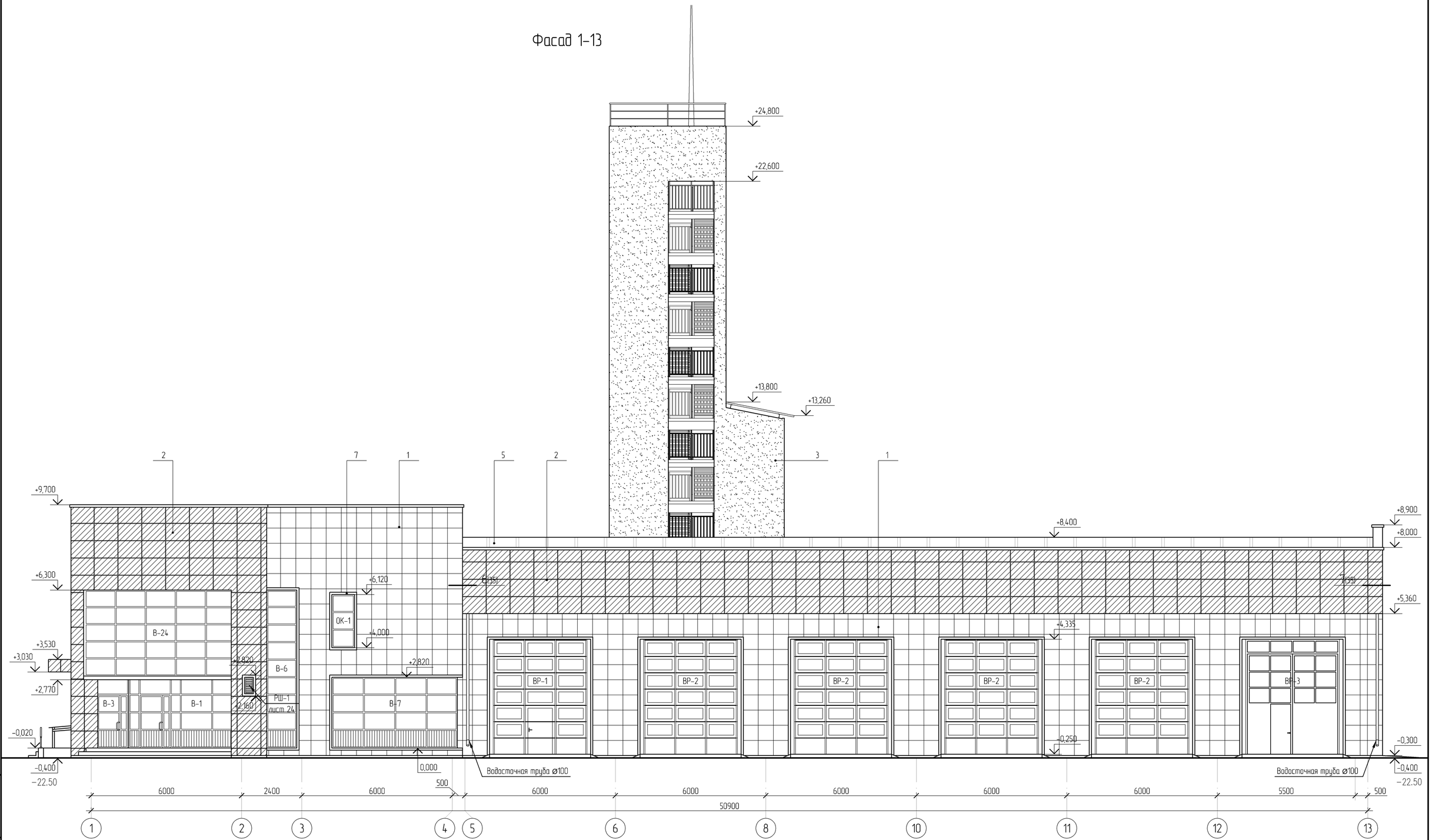

Спецификацию материалов на облицовку фасадов см. лист 39

Условные обозначения

1. Керамогранит 600х600 (цвет по RAL-361)
2. металлические кассеты с полимерным покрытием 930х670 (цвет по RAL-361)
3. Декоративная штукатурка "АЛИНЕКС ДЕКОР 030". "АЛИНА ПОИНТ ФАСАД"

ПРИВЯЗАН: 60- 2023		
Проверил	Амренов Б.	
Исполнил	Калдарбекулы	
Инв.№		

Изм.	Кол.уч.	Лист	№док.	Подпись	Дата
Гл. арх.		Балкешев			
Разработал		Ким			
Проверил		Родякина			
Нор.контроль		Попандопуло			

ТП РК 4 ПД ~~IVA,~~ IVГ)-2.2-2012-АР2

Комплекс пожарного депо на 4 автомобиля II-типа для IVA, IVГ климатических подрайонов с обычными геологическими условиями

Пожарное депо на 4 автомобиля

Стадия	Лист	Листов
РП	10	

Фасад 1-13

ЮК ДГП КазНИИССА

Формат А2

Взам. инв. №

Подп. и дата

Инв. №подл.

Вид А

Фасад 13-1

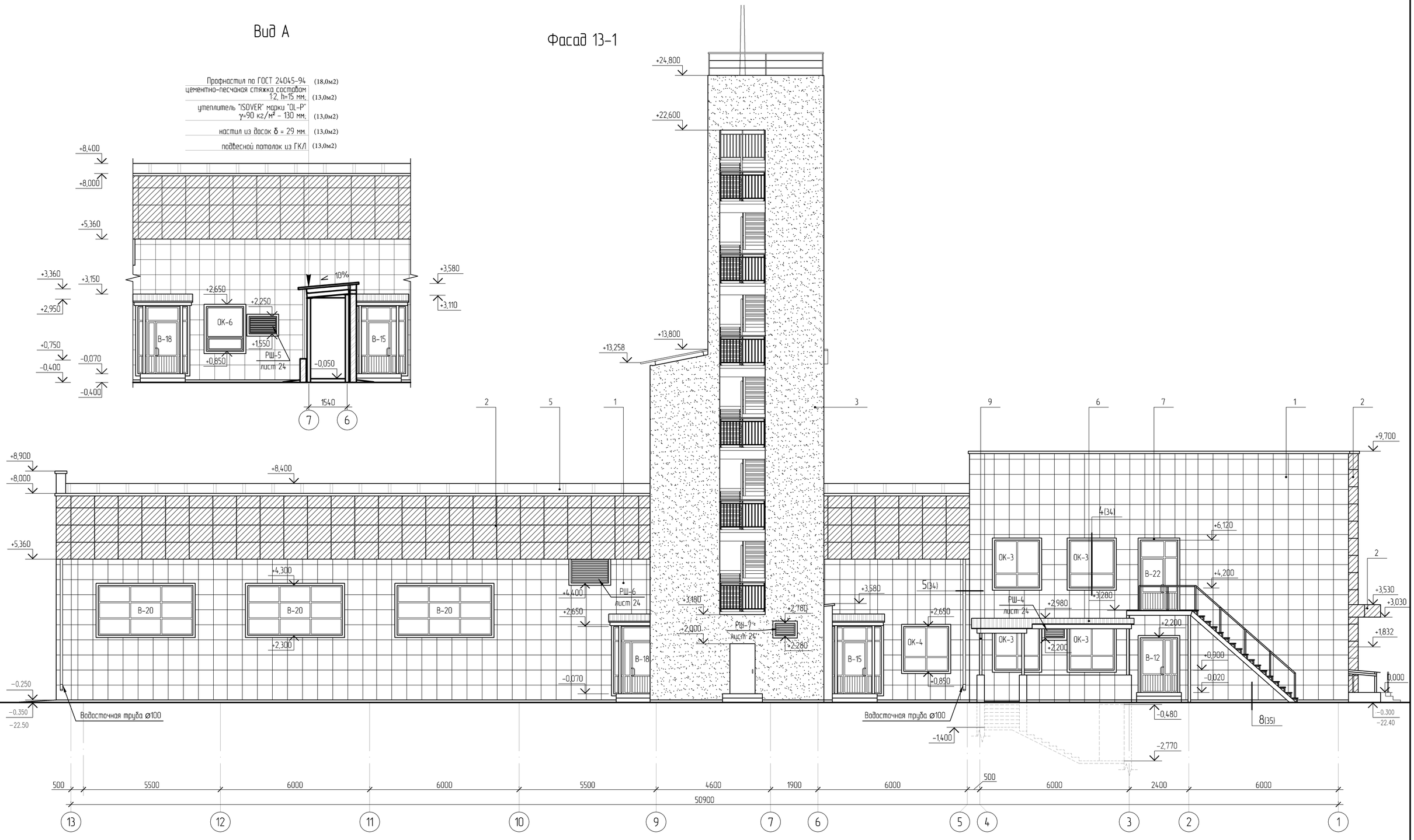

Спецификацию материалов на облицовку фасадов см. лист 39

Условные обозначения

1. Керамогранит 600х600 (цвет по RAL-361)
2. металлические кассеты с полимерным покрытием 930х670 (цвет по RAL-361)
3. Декоративная штукатурка "АЛИНЕКС ДЕКОР 030", "АЛИНА ПОИНТ ФАСАД"

ПРИВЯЗАН: 60- 2023		
Проверил	Амренов Б.	
Исполнил	Калдарбекулы	
Инв.№		

Изм.	Кол.уч.	Лист	№док.	Подпись	Дата
Гл. арх.		Балкешев			
Разработал		Ким			
Проверил		Родякина			
Нор.контроль		Попандопуло			

ТП РК 4 ПД ~~(IVА,~~ IVГ)-2.2-2012-АР2

Комплекс пожарного депо на 4 автомобиля II-типа для IVА, IVГ климатических подрайонов с обычными геологическими условиями

Пожарное депо на 4 автомобиля

Стадия	Лист	Листов
РП	11	

Фасад 13-1; Вид А

ЮК ДГП КазНИИССА

Взам. инв. №

Подп. и дата

Инв. №подл.

Формат А2

Фасад А-Ф

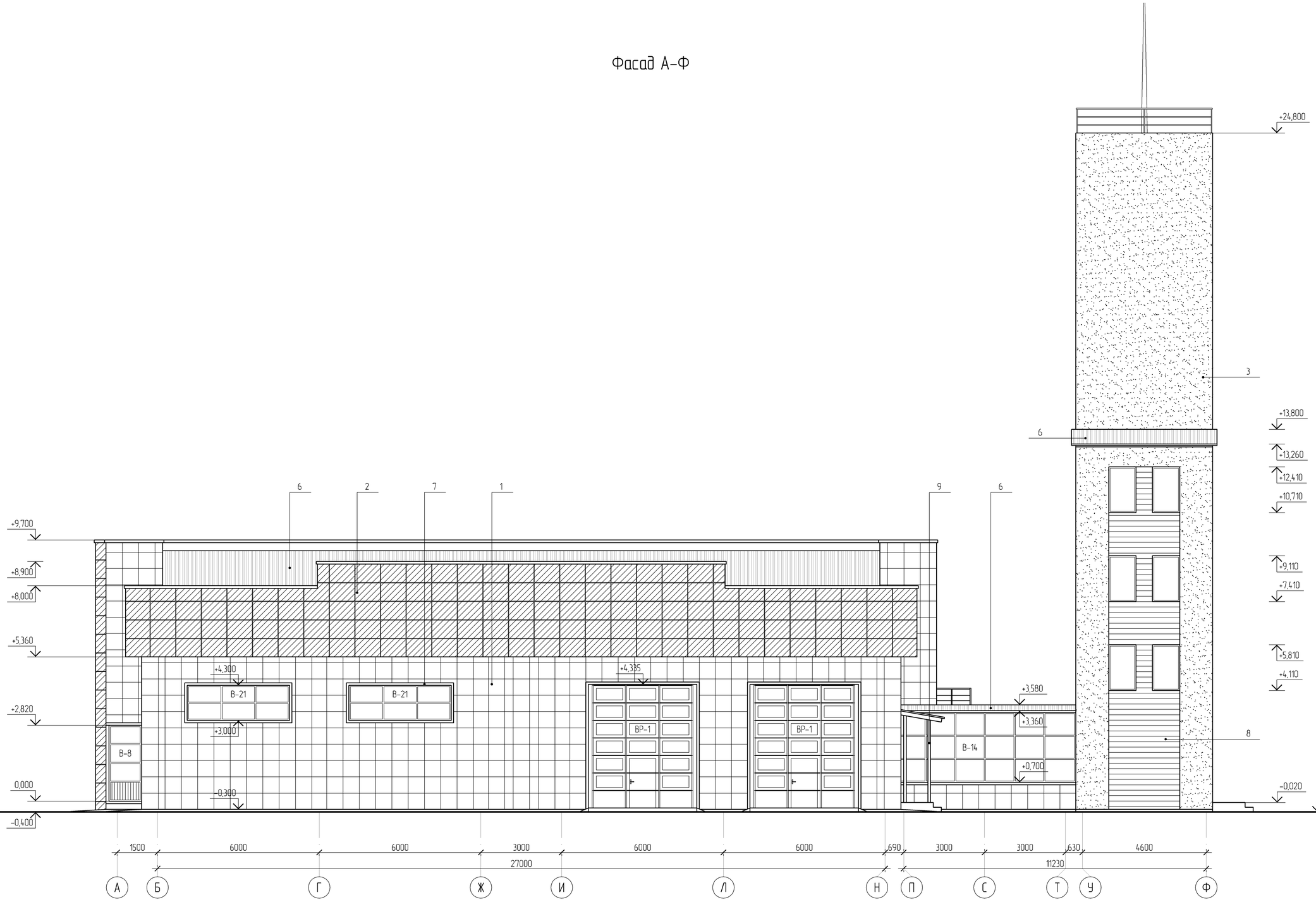

Спецификацию материалов на облицовку фасадов см. лист 39

Условные обозначения

1. Керамогранит 600х600 (цвет по RAL-361)
2. металлические кассеты с полимерным покрытием 930х670 (цвет по RAL-361)
3. Декоративная штукатурка "АЛИНЕКС ДЕКОР 030". "АЛИНА ПОИНТ ФАСАД"

ПРИВЯЗАН: 60- 2023			
Проверил	Амренов Б.		
Исполнил	Калдарбекулы		
Инв.№			

Изм.	Кол.уч	Лист	№док	Подпись	Дата
Гл. арх.		Балкешев			
Разработал		Ким			
Проверил		Родякина			
Нор.контроль		Попандопуло			

ТП РК 4 ПД ~~IVA,~~ IVГ)-2.2-2012-АР2

Комплекс пожарного депо на 4 автомобиля II-типа для IVA, IVГ климатических подрайонов с обычными геологическими условиями

Пожарное депо на 4 автомобиля

Стадия	Лист	Листов
РП	12	

Фасад А-Ф

ЮК ДГП КазНИИССА

Взам. инв. №

Подп. и дата

Инв. №подл.

Формат А2

Фасад Ф–А

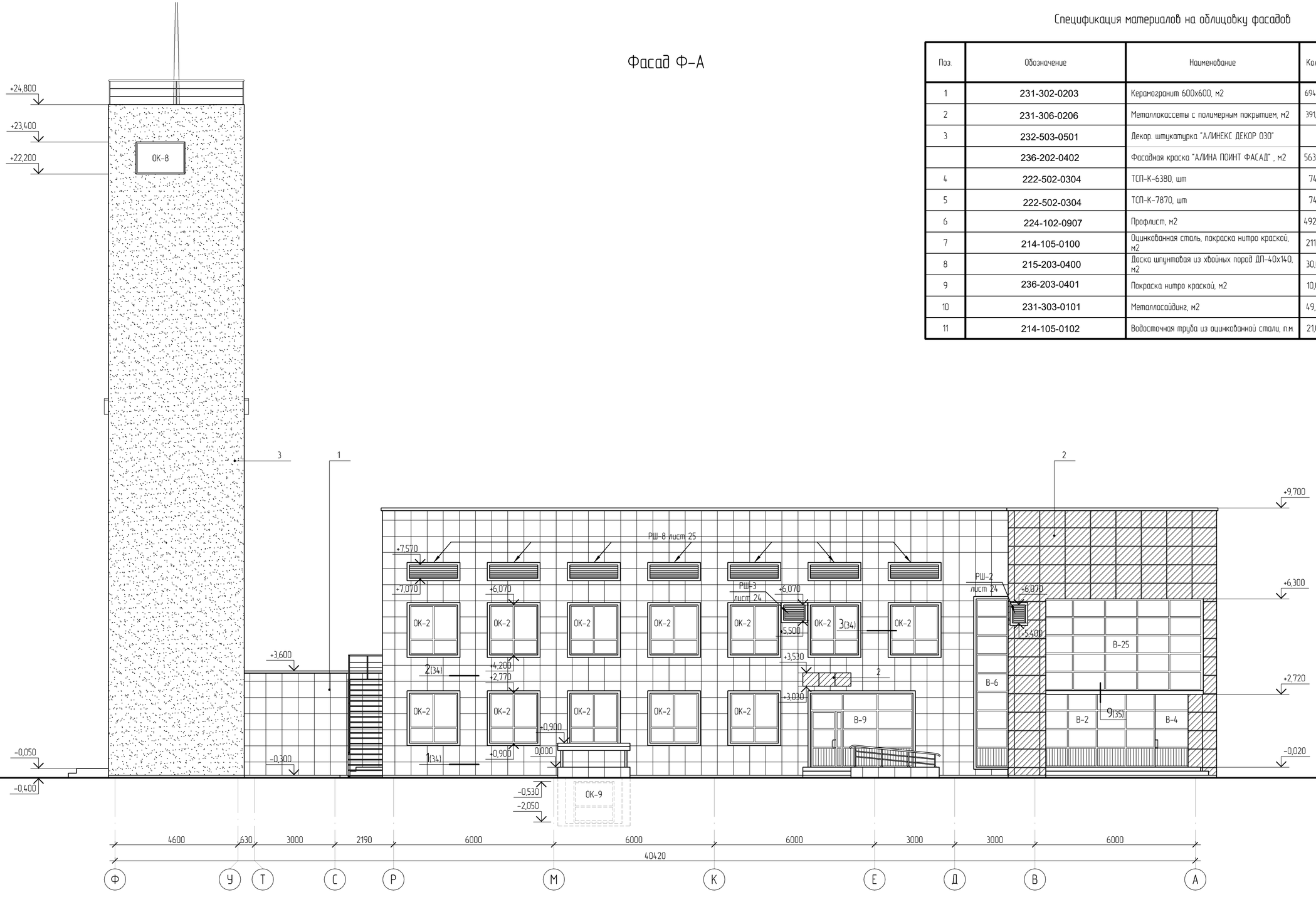

Спецификация материалов на облицовку фасадов

Поз.	Обозначение	Наименование	Кол.	Масса ед., кг	Приме-чание
1	231-302-0203	Керамогранит 600х600, м2	694,6		цвет RAL–1013
2	231-306-0206	Металлокассеты с полимерным покрытием, м2	391,6		цвет RAL–1013
3	232-503-0501	Декор. штукатурка "АЛИНЕКС ДЕКОР 030"			
	236-202-0402	Фасадная краска "АЛИНА ПОИНТ ФАСАД" , м2	563,9		цвет RAL–7001
4	222-502-0304	ТСП–К–6380, шт	74		цвет RAL–1013
5	222-502-0304	ТСП–К–7870, шт	74		цвет RAL–1013
6	224-102-0907	Профлист, м2	492,9		цвет RAL–1013
7	214-105-0100	Оцинкованная сталь, покраска нитро краской, м2	211,1		цвет RAL–1013
8	215-203-0400	Доска шпунтовая из хвойных пород ДП–40х140, м2	30,0		цвет RAL–7039
9	236-203-0401	Покраска нитро краской, м2	10,0		цвет RAL–1013
10	231-303-0101	Металлосайдинг, м2	49,7		цвет RAL–1013
11	214-105-0102	Водосточная труба из оцинкованной стали, п.м	21,0		цвет RAL–1013

Спецификацию материалов на облицовку фасадов см. лист 39

Условные обозначения

1. Керамогранит 600х600 (цвет по RAL–361)
2. металлические кассеты с полимерным покрытием 930х670 (цвет по RAL–361)
3. Декоративная штукатурка "АЛИНЕКС ДЕКОР 030". "АЛИНА ПОИНТ ФАСАД"

ПРИВЯЗАН: 60- 2023		
Проверил	Амренов Б.	
Исполнил	Калдарбекулы	
Инв.№		

Изм.	Кол.уч.	Лист	№док.	Подпись	Дата
Гл. арх.		Балкешев			
Разработал		Ким			
Проверил		Родякина			
Нор.контроль		Попандопуло			

ТП РК 4 ПД ~~IVA,~~ IVГ)–2.2–2012–АР2

Комплекс пожарного депо на 4 автомобиля II–типа для IVA, IVГ климатических подрайонов с обычными геологическими условиями

Пожарное депо на 4 автомобиля

Стадия	Лист	Листов
РП	13	

Фасад Ф–А

ЮК ДГП КазНИИССА

Взам. инв. №

Подп. и дата

Инв. №подл.

Формат А2

Экспликация полов на отм. 0,000

Номер поме-щения	Тип пола	Схема пола или тип пола по серии	Данные элементов пола (наименование, толщина, основание и др.), мм	Площадь, $м^2$
102, 106, 110, 111, 116, 118, 120, 121	К	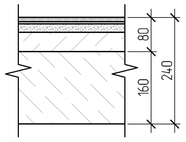	Покрытие – рифленая керамическая плитка – 10 мм. Прослойка – клей плиточный – 5 мм. Стяжка-цементно-песчанный раствор (100кгс/см2) – 20 мм. Теплоизоляция – керамзитобетон, v=800кгс/см2 – 45 мм. Основание железобетонная плита – 160 мм. Плинтус из керамической плитки – 103,89 п.м. Керамич.плитка - (233-202-0103)	128,69
101, 103, 105, 107, 108, 113, 115, 117, 122, 123	Л	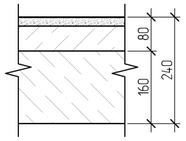	Покрытие – линолеум – 3 мм. Стяжка – цементно-песчанный раствор (100кгс/см2) – 20 мм. Теплоизоляция – керамзитобетон, v=800кгс/м2 – 57 мм. Основание железобетонная плита – 160 мм. Плинтус из ПВХ – 140,31 п.м. линолеум - 233-101-0111	143,35
119	М	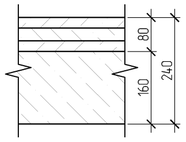	Покрытие – мозаичнобетонное (300кгс/см2) – 25 мм. Стяжка – бетон В8/10 – 30 мм. Теплоизоляция – керамзитобетон, v=800кгс/м2 – 25 мм. Основание железобетонная плита – 160 мм. Плинтус цементный – 59,75 п.м. мозаичнобетонные полы -212-402-0103	10,13
109, 112, 114	К*	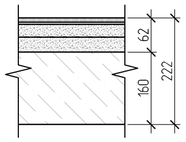	Покрытие – рифленая керамическая плитка – 10 мм. Прослойка – клей плиточный – 5 мм. Стяжка-цементно-песчанный раствор (100кгс/см2) – 20 мм. Гидроизоляция – полимерная (2 слоя) – 2 мм. Стяжка – цементно-песчанный раствор – 25 мм. Основание железобетонная плита – 160 мм. Плинтус из керамической плитки – 95,12 п.м. Керамич.плитка - (233-202-0103)	22,12
131, 137, 138, 139, 140	Н*	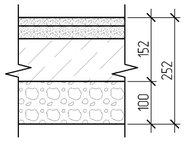	Стяжка – цементно-бетонная С20/25 – 20 мм. Гидроизоляция – гидроизол (2 слоя) – 2 мм. Стяжка – цементный бетон С12/15 – 30 мм. Подстилающий слой – бетон с армированием (см. комплект КЖ). Основание – грунт с добавлением щебня или гравия на глубину не менее 100 мм с последующей трамбовкой. Плинтус цементный – 80,36 п.м. Стяжка - 212-101-0401	829,45
104, 141	К**	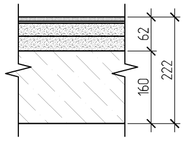	Покрытие – рифленая керамическая плитка – 10 мм. Прослойка – клей плиточный – 5 мм. Стяжка-цементно-песчанный раствор (100кгс/см2) – 20 мм. Гидроизоляция – полимерная – 2 мм. Стяжка – цементно-песчанный раствор – 25 мм. Основание железобетонная плита – 160 мм. Плинтус из керамической плитки – 59,9 п.м. Керамич.плитка - (233-202-0103)	72,53
124, 125, 126, 127, 129, 130, 132, 133, 134	К***	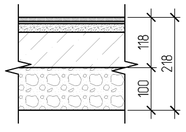	Покрытие – рифленая керамическая плитка – 10 мм. Прослойка – клей плиточный – 5 мм. Стяжка – цементно-песчанный раствор (100кгс/см2) – 20 мм. Гидроизоляция – полимерная – 3 мм. Подстилающий слой – бетон В8/10 – 80 мм. Основание-грунт с добавлением щебня или гравия на глубину не менее 100 мм с последующей трамбовкой. Плинтус из керамической плитки – 40,1 п.м.	104,29
128, 135, 136	М*	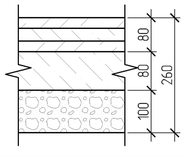	Покрытие – мозаичнобетонное (300кгс/см2) – 25 мм. Стяжка – бетон В8/10 – 30 мм. Теплоизоляция – керамзитобетон, v=800кгс/м2 – 25 мм. Подстилающий слой – бетон В8/10 – 80 мм. Основание-грунт с добавлением щебня или гравия на глубину не менее 100 мм с последующей трамбовкой. Плинтус из керамической плитки – 40,1 п.м. мозаичнобетонные полы -212-402-0103	51,29

План полов на отм. 0,000

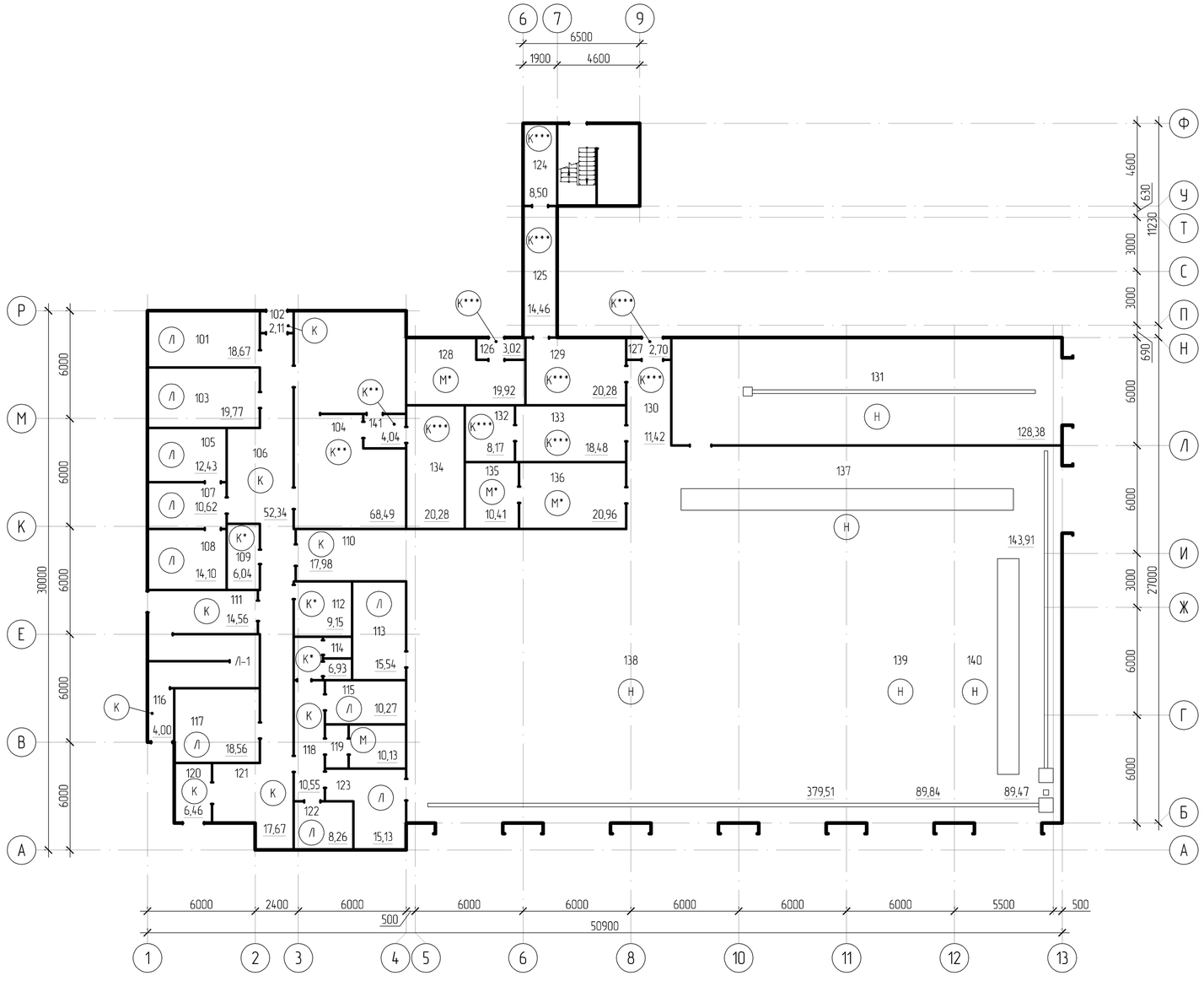

Взам. инв. №	
Подп. и дата	
Инв. № подл.	

ПРИВЯЗАН: 60- 2023

Проверил	Амренов Б.	
Исполнил	Калдарбекулы	
Инв.№		

Изм.	Кол.уч.	Лист	№док.	Подпись	Дата
Гл. арх.		Балкешев			
Разработал		Балкешев			
Проверил		Родякина			
Нор.контроль		Попандопула			

ТП РК 4 ПД ~~IVА,~~ IVГ)-2.2-2012-АР2

Комплекс пожарного депо на 4 автомобиля II-типа для IVА, IVГ климатических подрайонов с обычными геологическими условиями

Пожарное депо на 4 автомобиля

Стадия	Лист	Листов
РП	14	

План полов на отм. 0,000.
Экспликация полов на отм. 0,000

ЮК ДГП КазНИИССА

Формат А2

План полов на отм. +3,300

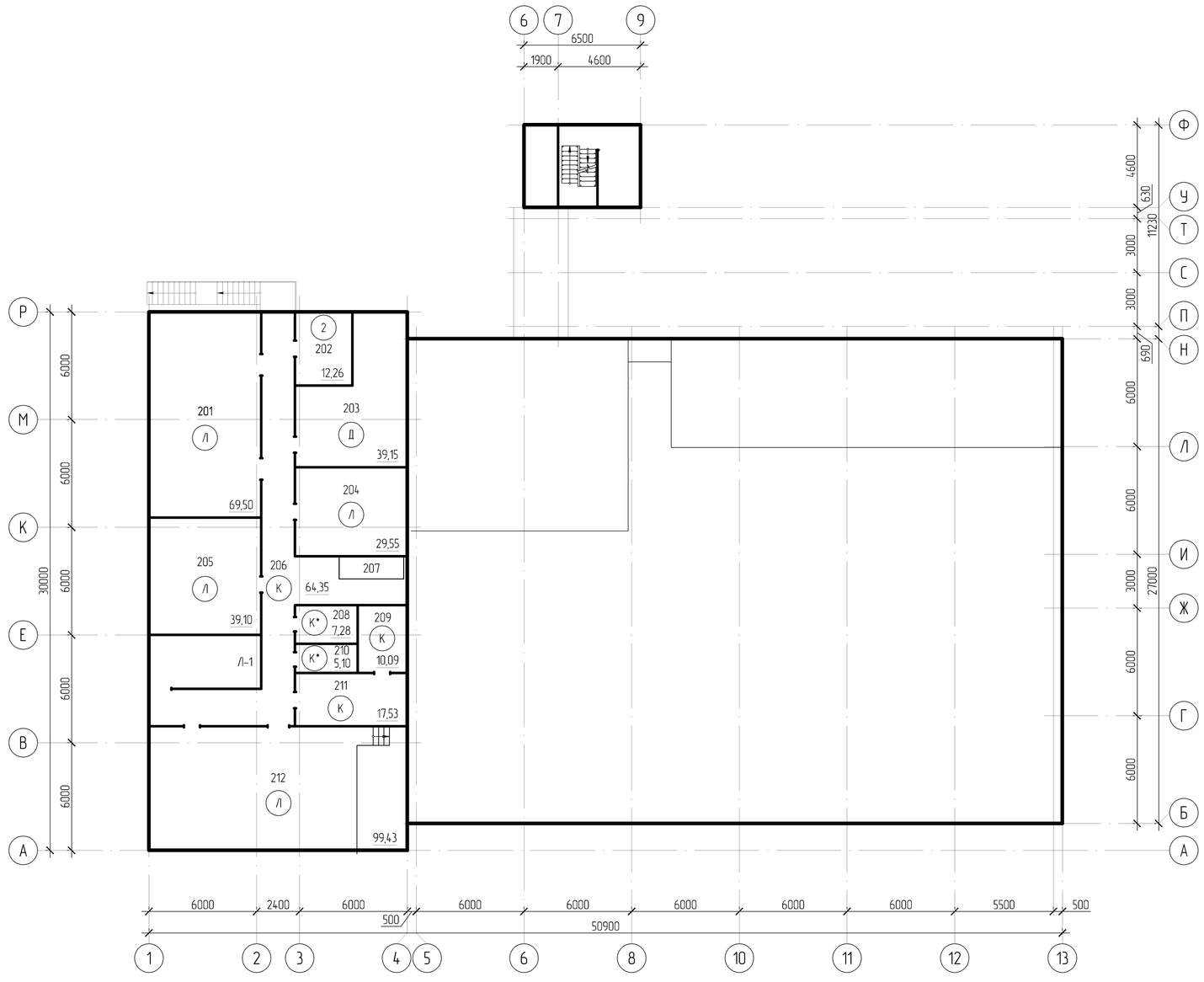

Экспликация полов на отм. +3,300

Номер поме-щения	Тип пола	Схема пола или тип пола по серии	Данные элементов пола (наименование, толщина, основание и др.), мм	Площадь, м²
206, 209, 211.	К	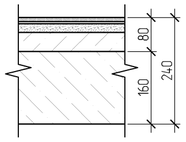	Покрытие – рифленая керамическая плитка – 10 мм. Прослойка – клей плиточный – 5 мм. Стяжка-цементно-песчанный раствор (100кгс/см2) – 20 мм. Теплоизоляция – керамзитобетон, □=800кгс/см2 – 45 мм. Основание железобетонная плита – 160 мм. Плинтус из керамической плитки – 81,84 п.м. Керамич.плитка - (233-202-0103)	91,97
201, 202, 204, 205, 212.	Л	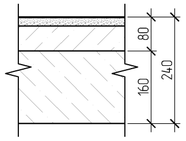	Покрытие – линолеум – 3 мм. Стяжка – цементно-песчанный раствор (100кгс/см2) – 20 мм. Теплоизоляция – керамзитобетон, □=800кгс/м2 – 57 мм. Основание железобетонная плита – 160 мм. Плинтус из ПВХ – 127,55 п.м. линолеум - 233-101-0111	249,84
208, 210.	К*	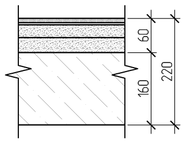	Покрытие – рифленая керамическая плитка – 10 мм. Прослойка – клей плиточный – 5 мм. Стяжка-цементно-песчанный раствор (100кгс/см2) – 20 мм. Гидроизоляция – полимерная (2 слоя) – 2 мм. Стяжка – цементно-песчанный раствор – 25 мм. Основание железобетонная плита – 160 мм. Плинтус из керамической плитки – 19,79 п.м. Керамич.плитка - (233-202-0103)	12,38
203	Д	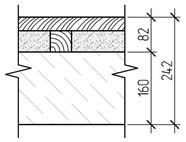	Покрытие – доска шпунтовая, 150х32 – 10 мм. Обрешетка (лага) – брусок 50х50, шаг. 650мм. Заполнение – керамзитбетон, v=800мм – 50мм. Основание – железобетонная плита – 160мм. Плинтус из ПВХ – 29,6 п.м. 233-203-0201	39,15

Взам. инв. №						
Подп. и дата						
Инв. №подл.						

ПРИВЯЗАН: 60- 2023

Проверил	Амренов Б.	
Исполнил	Калдарбекулы	
Инв.№		

Изм.	Кол.уч.	Лист	№док.	Подпись	Дата
Гл. арх.		Балкешев			
Разработал		Балкешев			
Проверил		Родякина			
Нор.контроль		Попандопуло			

ТП РК 4 ПД ~~IVA,~~ IVГ)-2.2-2012-АР2

Комплекс пожарного депо на 4 автомобиля II-типа для IVA, IVГ климатических подрайонов с обычными геологическими условиями

Пожарное депо на 4 автомобиля

Стадия	Лист	Листов
РП	15	

План полов на отм. +3,300
Экспликация полов на отм. +3,300

ЮК ДГП КазНИИССА

Формат А2

Конференц-зал. Схема расположения подиума.

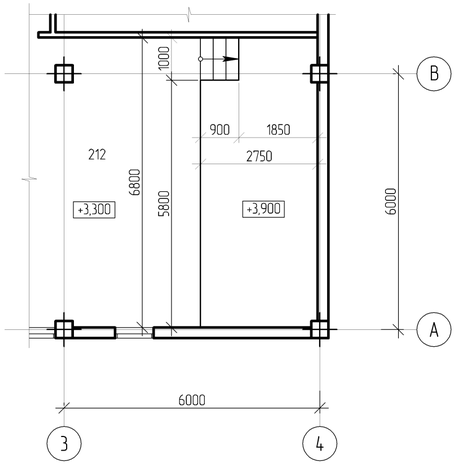

Схема расположения элементов подиума.

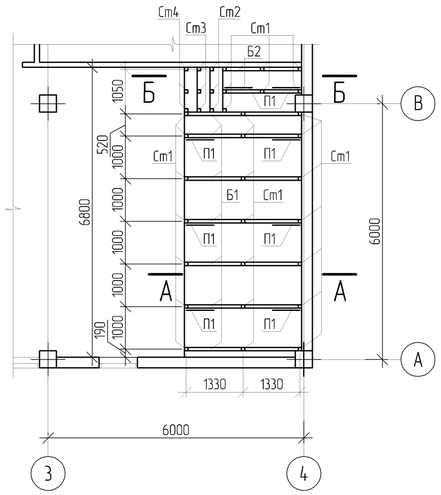

А–А

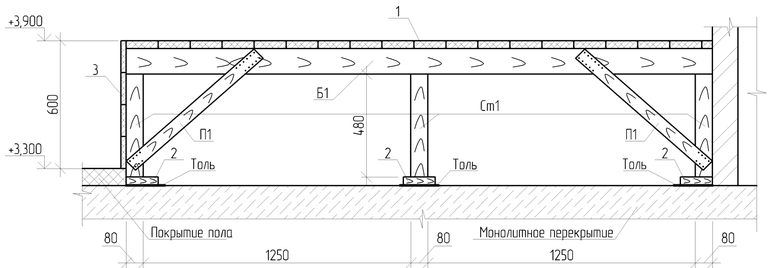

Б–Б

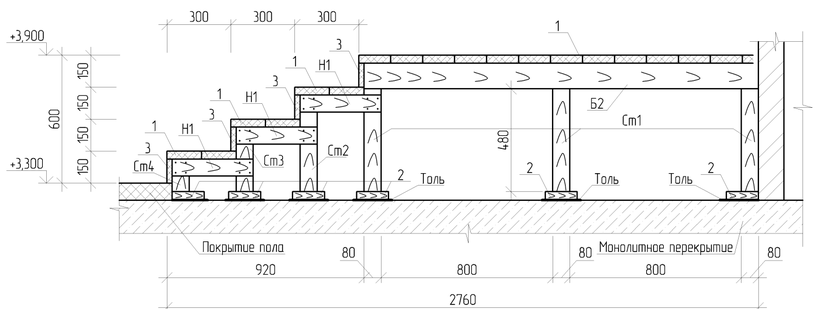

Спецификация к схеме расположения элементов подиума

Поз.	Обозначение	Наименование	Кол.	Масса ед., кг	Приме-чание
		Подиум	1		
		Сборочные единицы			
Ст1	215-202-0601	Стойка деревянная 80х80х480, ГОСТ 8486-86	28	0,003	
Ст2	215-202-0601	Стойка деревянная 80х80х450, ГОСТ 8486-86	3	0,003	
Ст3	215-202-0601	Стойка деревянная 80х80х300, ГОСТ 8486-86	3	0,002	
Ст4	215-202-0601	Стойка деревянная 80х80х150, ГОСТ 8486-86	3	0,001	
Б1	215-202-0601	Балка деревянная 80х120х2750, ГОСТ 8486-86	7	0,026	
Б2	215-202-0601	Балка деревянная 80х120х1850, ГОСТ 8486-86	2	0,018	
П1	215-202-0601	Подкос деревянный 40х80х800, ГОСТ 8486-86	8	0,003	
Н1	215-202-0601	Накладка деревянная 40х80х380, ГОСТ 8486-86	9	0,001	
1	215-202-0601	Деревянное покрытие толщиной 37 мм, м²	18,7	-	0,69
2	215-202-0601	Подкладки под стойки 150х150х40	37	0,09	
3	232-601-0101	Обшивка сцены досками толщиной 25 мм, м²	4,08	-	0,1

1. Подиум зала собраний запроектирована из пиленого лесоматериала хвойных пород. Влажность древесины не более 25% (древесина 1 сорта).
2. Стойки соприкасающиеся с плитами перекрытия тщательно антисептировать и изолировать прокладкой из двух слоев толя.
3. Все деревянные элементы должны быть защищены от возгорания и гниения в соответствии со СНиП 2.03.11-85 и СНиП II-25-80.
4. Деревянные элементы пола должны быть антисептированы и подвергнуты глубокой пропитке антипиренами (с поглощением древесиной солей из расчета не менее 75 г/м).
5. Крепление деревянных элементов производить на гвоздях.

ПРИВЯЗАН: 60- 2023	
Проверил	Амренов Б.
Исполнил	Калдарбекулы
Инв.№	

Изм.	Кол.уч.	Лист	№док.	Подпись	Дата
Гл. арх.		Балкешев			
Разработал		Жмакин			
Проверил		Родякина			
Нор.контроль		Попандопула			

ТП РК 4 ПД ~~(IVА,~~ IVГ)-2.2-2012-АР1

Комплекс пожарного депо на 4 автомобиля II-типа для IVА, IVГ климатических подрайонов с обычными геологическими условиями

Пожарное депо на 4 автомобиля

Стадия	Лист	Листов
РП	16	

Схема расположения элементов подиума. Сечение А–А, Б–Б

ЮК ДГП КазНИИССА

Формат А2

Взам. инв. №

Подп. и дата

Инв. №подл.

Решетка Р-1

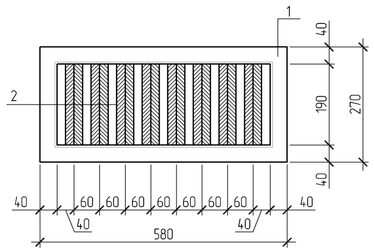

Решетка Р-2

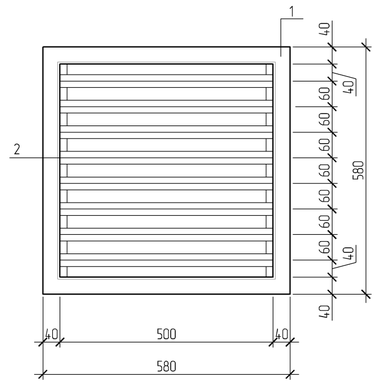

Спецификация элементов решетки Р-1÷Р-4

Поз.	Обозначение	Наименование	Кол.	Масса ед. кг.	Примечание
		Решетка Р1	115	4,92	Объемы на 1 шт.
1	214-201-0102	Уголок гнутый 40х3 ГОСТ 19771-93 L=1700	1	3,0	
2	214-201-0101	Уголок гнутый 28х3 ГОСТ 19771-93 L=188	8	0,24	
		Решетка Р2	1	10,17	Объемы на 1 шт.
1	214-201-0102	Уголок гнутый 40х3 ГОСТ 19771-93 L=2320	1	4,09	
2	214-201-0101	Уголок гнутый 28х3 ГОСТ 19771-93 L=598	8	0,76	
		Решетка Р3	2	19,86	Объемы на 1 шт.
1	214-201-0102	Уголок гнутый 40х3 ГОСТ 19771-93 L=3600	1	6,34	
2	214-201-0101	Уголок гнутый 28х3 ГОСТ 19771-93 L=818	13	1,04	
		Решетка Р4	1	8,01	Объемы на 1 шт.
1	214-201-0102	Уголок гнутый 40х3 ГОСТ 19771-93 L=2000	1	3,53	
2	214-201-0101	Уголок гнутый 28х3 ГОСТ 19771-93 L=498	7	0,64	

Решетка Р-3

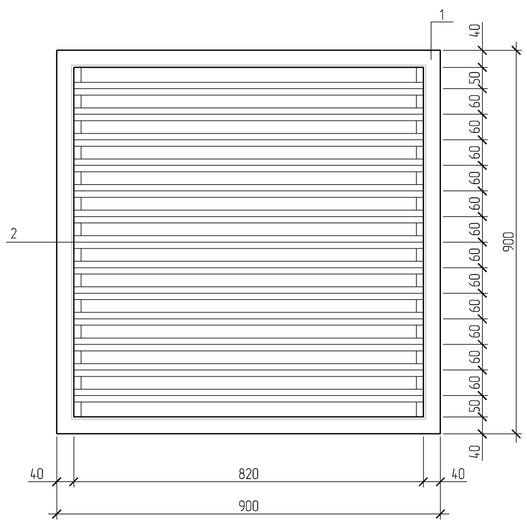

Решетка Р-4

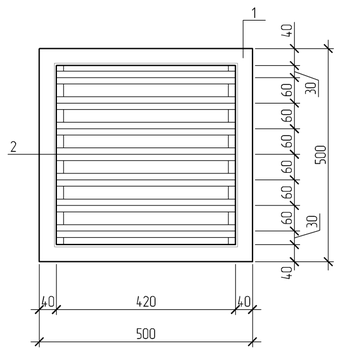

А-А(2)

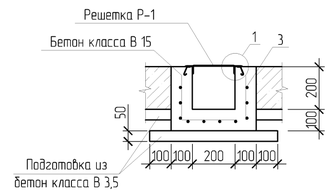

1

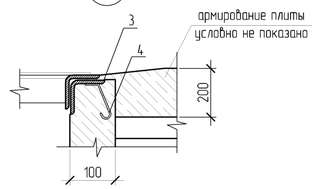

Взам. инв. №						
Подп. и дата						
Инв. №подл.						

ПРИВЯЗАН: 60- 2023

Проверил	Амренов Б.	
Исполнил	Калдарбекулы	
Инв.№		

Изм.	Кол.уч.	Лист	№док.	Подпись	Дата
Гл. арх.		Балкешев			
Разработал		Каржасов			
Проверил		Родякина			
Нор.контроль		Попандопула			

ТП РК 4 ПД ~~IVА,~~ IVГ)-2.2-2012-АР2

Комплекс пожарного депо на 4 автомобиля II-типа для IVА, IVГ климатических подрайонов с обычными геологическими условиями

Пожарное депо на 4 автомобиля	Стадия	Лист	Листов
	РП	17	
Решетка Р-1÷Р-4. Сечение А-А	ЮК ДГП КазНИИССА		

Формат А2

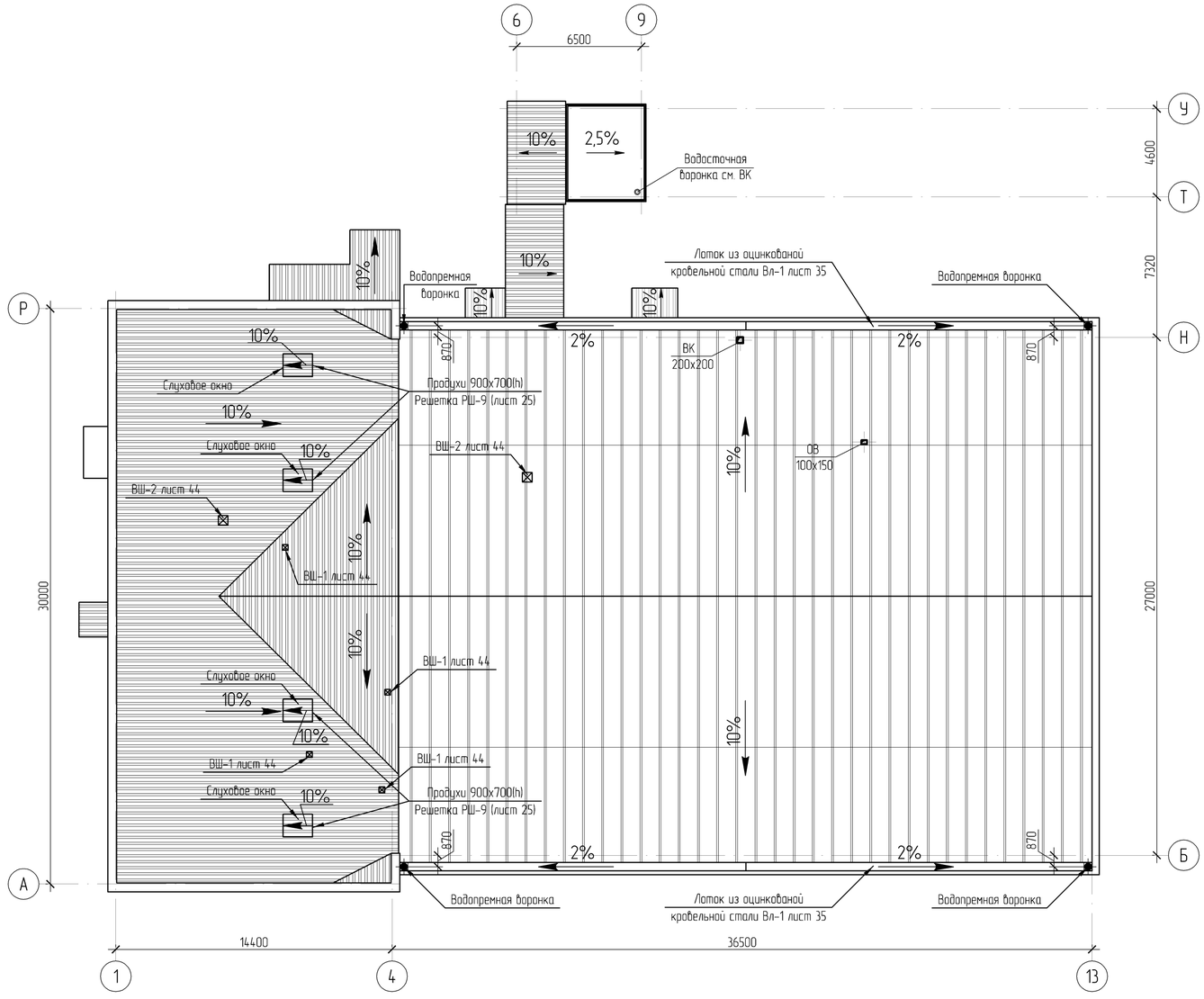

Вентиляционные короба привязать по месту

Изм.	Кол.уч.	Лист	№док	Подпись	Дата	ТП РК 4 ПД ~~IVA,~~ IVГ)-2.2-2012-АР2
						Комплекс пожарного депо на 4 автомобиля II-типа для IVA, IVГ климатических подрайонов с обычными геологическими условиями
Гл. арх.		Балкешев				Пожарное депо на 4 автомобиля — Стадия: РП; Лист: 18; Листов:
Разработал		Каржасов				
Проверил		Родякина				План кровли — ЮК ДГП КазНИИССА
Нор.контроль		Попандопуло				

ПРИВЯЗАН: 60- 2023

Проверил	Амренов Б.	
Исполнил	Калдарбекулы	
Инв.№		

Взам. инв. №

Подп. и дата

Инв. №подл.

Формат А2

Схема раскладки кровельных панелей

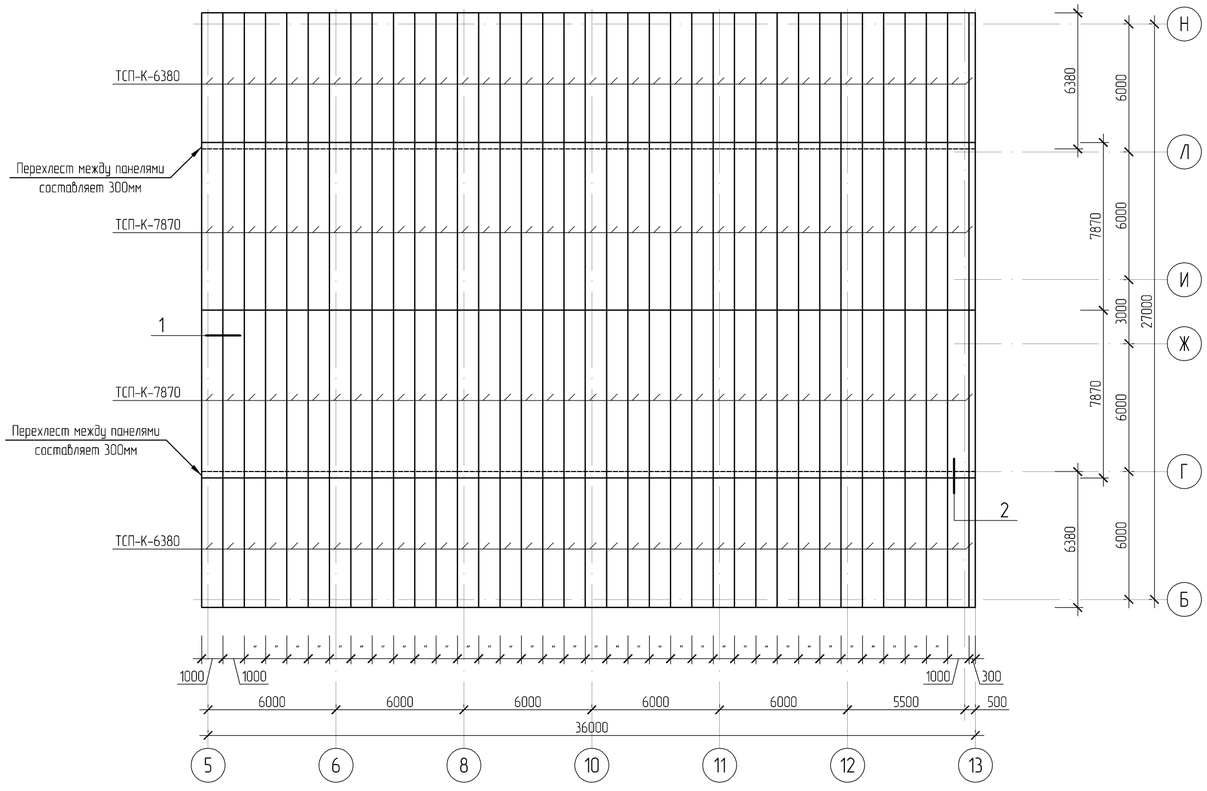

1

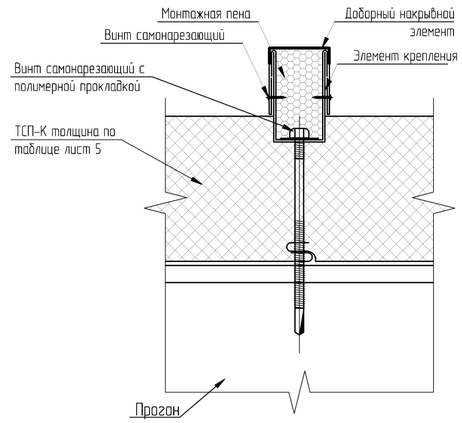

2

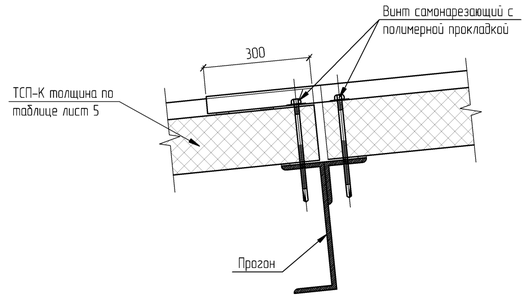

Спецификацию материалов на облицовку фасадов см. лист 13

Изм.	Кол.уч	Лист	№док.	Подпись	Дата	ТП РК 4 ПД ~~IVА,~~ IVГ)-2.2-2012-АР2
						Комплекс пожарного депо на 4 автомобиля II-типа для IVА, IVГ климатических подрайонов с обычными геологическими условиями
Гл. арх.		Балкешев				Пожарное депо на 4 автомобиля — Стадия: РП; Лист: 19; Листов:
Разработал		Каржасов				
Проверил		Радякина				
Нор.контроль		Попандопуло				Схема раскладки кровельных панелей. Узлы 1,2 — ЮК ДГП КазНИИССА

ПРИВЯЗАН: 60- 2023

Проверил	Амренов Б.	
Исполнил	Калдарбекулы	
Инв.№		

Взам. инв. № | Подп. и дата | Инв. №подл.

Формат А2

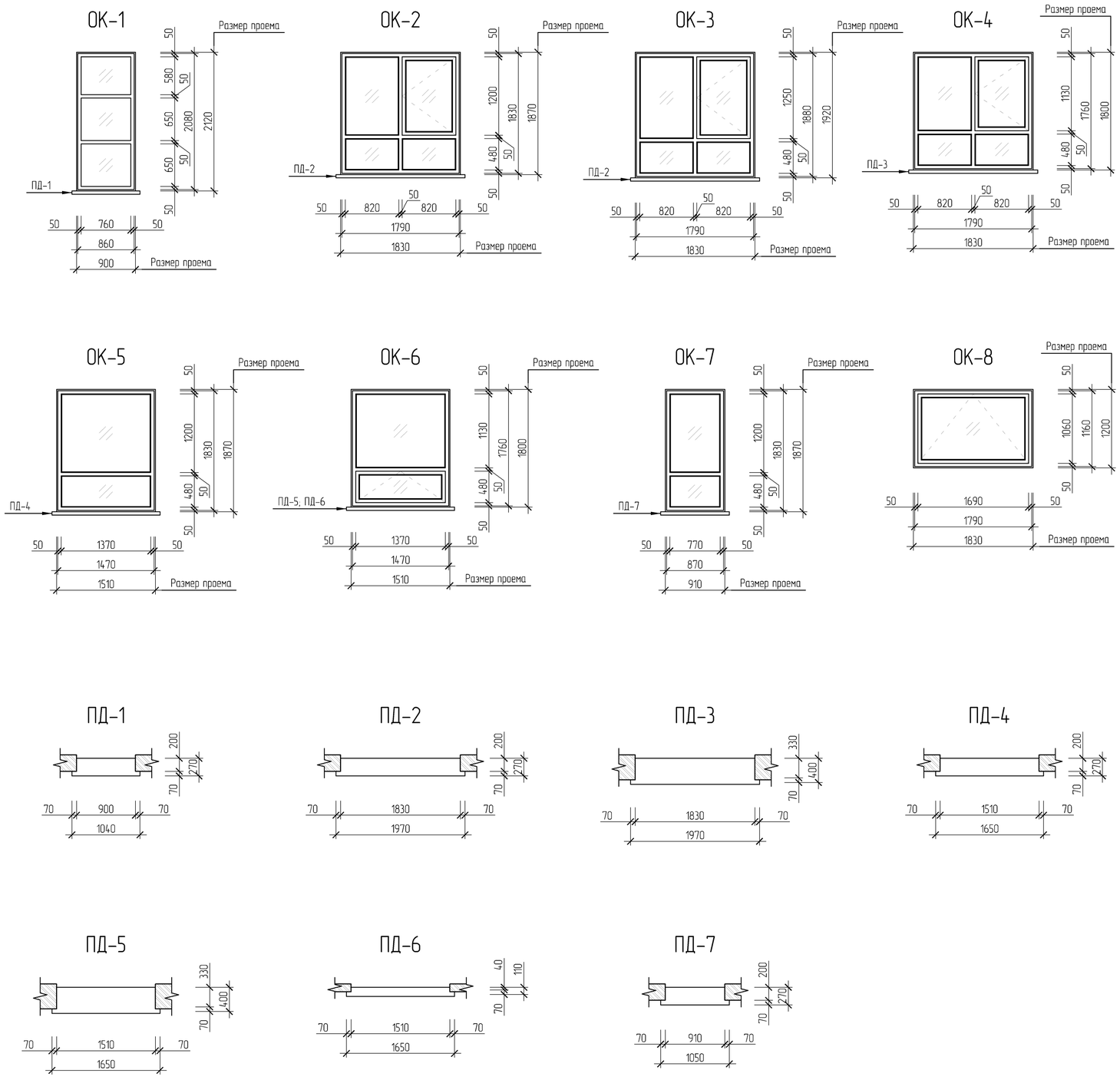

Спецификация элементов заполнения оконных проемов

Поз.	Обозначение	Наименование	Количество на этаж			Масса, ед., кг	Примечание
			1	2	Всего		
ОК-1	ГОСТ 30674-99	ОК 860-2080 (4М1-8-4М1-8-4М1)	-	1	1		223-102-0104
ОК-2	ГОСТ 30674-99	ОК 1790-1830 (4М1-8-4М1-8-4М1)	5	7	12		223-102-0207
ОК-3	ГОСТ 30674-99	ОК 1790-1880 (4М1-8-4М1-8-4М1)	2	2	4		223-102-0207
ОК-4	ГОСТ 30674-99	ОК 1790-1760 (4М1-8-4М1-8-4М1)	1	-	1		223-102-0207
ОК-5	ГОСТ 30674-99	ОК 1470-1830 (4М1-8-4М1-8-4М1)	1	1	2		223-102-0104
ОК-6	ГОСТ 30674-99	ОК 1470-1760 (4М1-8-4М1-8-4М1)	3	-	3		223-102-0105
ОК-7	ГОСТ 30674-99	ОК 870-1830 (4М1-8-4М1-8-4М1)	-	1	1		223-102-0104
ОК-8	ГОСТ 30674-99	ОК 1790-1160 (4М1-8-4М1-8-4М1)	-	-	1		223-102-0105
ПД-1		Подоконные доски из ПВХ L=1040мм	-	1	1		223-501-0103
ПД-2		Подоконные доски из ПВХ L=1970мм	7	9	16		223-501-0103
ПД-3		Подоконные доски из ПВХ L=1970мм	1	-	1		223-501-0103
ПД-4		Подоконные доски из ПВХ L=1650мм	1	1	2		223-501-0103
ПД-5		Подоконные доски из ПВХ L=1650мм	1	-	1		223-501-0103
ПД-6		Подоконные доски из ПВХ L=1970мм	2	-	2		223-501-0103
ПД-7		Подоконные доски из ПВХ L=1050мм	-	1	1		223-501-0103

Спецификация элементов заполнения дверных проемов

Поз.	Обозначение	Наименование	Количество на этаж			Масса, ед., кг	Примечание
			1	2	Всего		
1	ГОСТ 30970-2014	ДПВ Г Пр 2100-900	5	2	7		223-203-0203
2	ГОСТ 30970-2014	ДПВ Г Л 2100-900	17	5	22		223-203-0203
3	ГОСТ 30970-2014	ДПВ Г Пр 2100-800	2	-	2		223-203-0202
4	ГОСТ 30970-2014	ДПВ Г Л 2100-800	3	2	5		223-203-0202
5	ГОСТ 30970-2014	ДПВ О Дв 2100-1200	5	4	9		223-203-0105

Спецификация элементов заполнения проемов на ворота

Поз.	Обозначение	Наименование	Количество на этаж			Масса, ед., кг	Примечание
			1	2	Всего		
		Панорамные ворота					
ВР-1	Серия А/ПСО	3750х4585 (с калиткой)	3	-	3		223-401-0208
ВР-2	Серия А/ПСО	3750х4585 (без калитки)	4	-	4		223-401-0208
ВР-3	ГОСТ 31174-2003	индивид. изготовления В 3600-4000	1	-	1		223-401-0203

Для окна ОК-3 принять подоконную доску ПД-2

ПРИВЯЗАН: 60- 2023			
Проверил	Амренов Б.		
Исполнил	Калдарбекулы		
Инв.№			

Изм.	Кол.уч.	Лист	№док.	Подпись	Дата
Гл. арх.		Балкешев			
Разработал		Каржасов			
Проверил		Родякина			
Нор.контроль		Попандопула			

ТП РК 4 ПД ~~IVА,~~ IVГ)-2.2-2012-АР2

Комплекс пожарного депо на 4 автомобиля II-типа для IVА, IVГ климатических подрайонов с обычными геологическими условиями

Пожарное депо на 4 автомобиля	Стадия	Лист	Листов
	РП	20	
Окна ОК-1÷ОК-8	ЮК ДГП КазНИИССА		

Взам. инв. № | Подп. и дата | Инв. №подл.

Формат А2

В-1

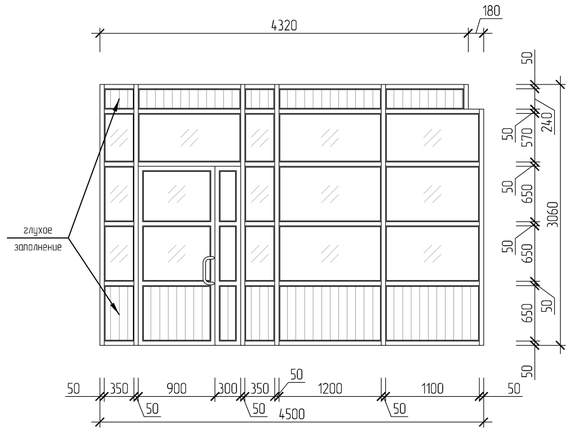

В-2

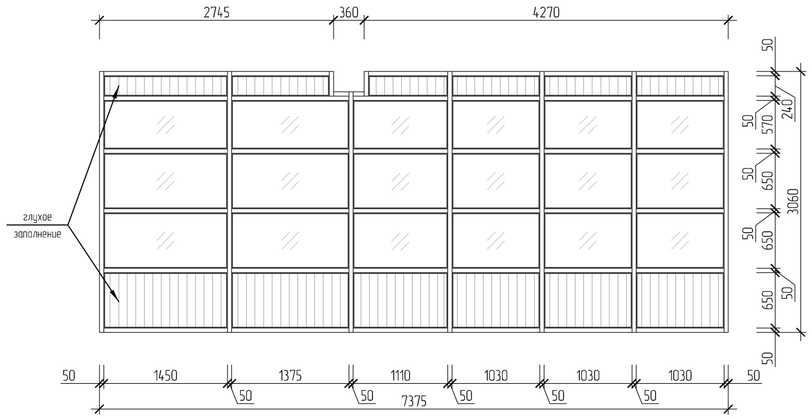

В-6

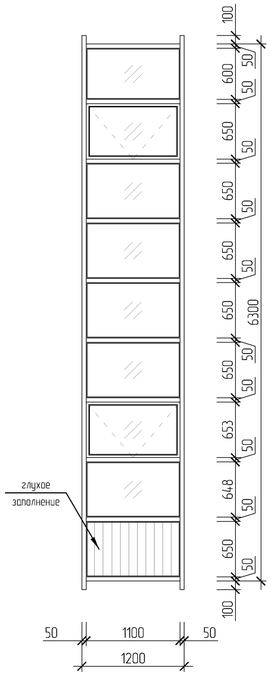

В-3

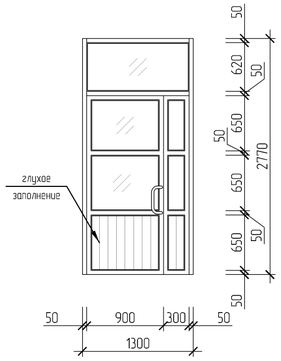

В-4

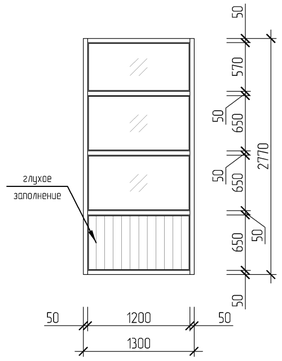

В-5

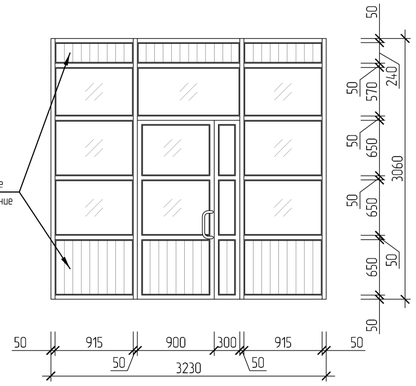

ВР-3

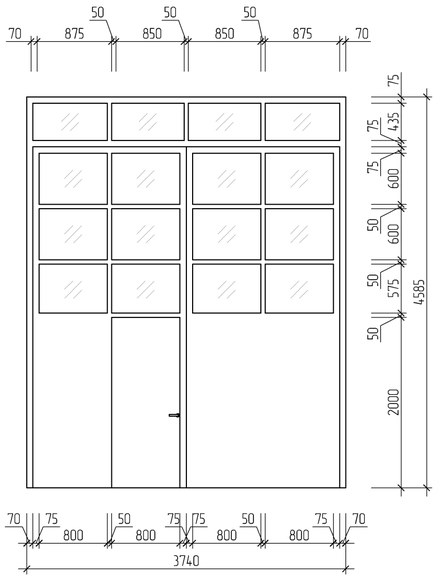

Спецификация элементов заполнения проемов на витражи

Поз.	Обозначение	Наименование	Количество на этаж			Масса, ед., кг	Примечание
			1	2	Всего		
В-1	5270 - 003 ИЭ 223-301-0106	индивид. изготовления В 4500-3060	1	-	1		Встраиваемый
В-2	5270 - 003 ИЭ 223-301-0106	индивид. изготовления В 7375-3060	1	-	1		Встраиваемый
В-3	5270 - 003 ИЭ 223-301-0106	индивид. изготовления В 1300-2770	1	-	1		Встраиваемый
В-4	5270 - 003 ИЭ 223-301-0106	индивид. изготовления В 1300-2770	1	-	1		Встраиваемый
В-5	5270 - 003 ИЭ 223-301-0102	индивид. изготовления В 3230-3060	1	-	1		Встраиваемый
В-6	5270 - 003 ИЭ 223-301-0106	индивид. изготовления В 1200-6300	2	-	2		Навесной
В-7	5270 - 003 ИЭ 223-301-0106	индивид. изготовления В 5200-2820	1	-	1		Навесной
В-8	5270 - 003 ИЭ 223-301-0106	индивид. изготовления В 1310-2820	1	-	1		Навесной
В-9	5270 - 003 ИЭ 223-301-0106	индивид. изготовления В 3840-2770	1	-	1		Навесной
В-10	5270 - 003 ИЭ 223-301-0102	индивид. изготовления В 2200-2770	1	-	1		Встраиваемый
В-11	5270 - 003 ИЭ 223-301-0102	индивид. изготовления В 1300-2770	1	-	1		Встраиваемый
В-12	5270 - 003 ИЭ 223-301-0106	индивид. изготовления В 1500-2200	1	-	1		Встраиваемый
В-13	5270 - 003 ИЭ 223-301-0102	индивид. изготовления В 1760-3060	1	-	1		Встраиваемый
В-14	5270 - 003 ИЭ 223-301-0106	индивид. изготовления В 6700-2600	1	-	1		Встраиваемый
В-15	5270 - 003 ИЭ 223-301-0106	индивид. изготовления В 2000-2700	1	-	1		Встраиваемый
В-16	5270 - 003 ИЭ 223-301-0102	индивид. изготовления В 2680-2700	1	-	1		Встраиваемый
В-17	5270 - 003 ИЭ 223-301-0102	индивид. изготовления В 1190-2700	1	-	1		Встраиваемый
В-18	5270 - 003 ИЭ 223-301-0106	индивид. изготовления В 2000-2700	1	-	1		Встраиваемый
В-19	5270 - 003 ИЭ 223-301-0102	индивид. изготовления В 2450-2700	1	-	1		Встраиваемый
В-20	5270 - 003 ИЭ 223-301-0106	индивид. изготовления В 3800-2000	3	-	3		Встраиваемый
В-21	5270 - 003 ИЭ 223-301-0106	индивид. изготовления В 3800-1300	2	-	2		Встраиваемый
В-22	5270 - 003 ИЭ 223-301-0106	индивид. изготовления В 1500-2820	-	1	1		Встраиваемый
В-23	5270 - 003 ИЭ 223-301-0102	индивид. изготовления В 2600-2770	-	1	1		Встраиваемый
В-24	5270 - 003 ИЭ 223-301-0106	индивид. изготовления В 6200-3430	-	1	1		Встраиваемый
В-25	5270 - 003 ИЭ 223-301-0106	индивид. изготовления В 6200-3430	-	1	1		Встраиваемый
В-26	5270 - 003 ИЭ 223-301-0106	индивид. изготовления В 6000-7400	1	-	1		Встраиваемый
В-27	5270 - 003 ИЭ 223-301-0106	индивид. изготовления В 3750-7400	1	-	1		Встраиваемый
В-28	5270 - 003 ИЭ 223-301-0106	индивид. изготовления В 6000-7400	2	-	2		Встраиваемый
В-29	5270 - 003 ИЭ 223-301-0106	индивид. изготовления В 5700-7400	1	-	1		Встраиваемый

1. Витражи выполнены из алюминиевых профилей остекление по таблице лист 5 теплотехнический расчет заполнения световых проемов.

2. В витражах В-26-В-29 заполнение выполнено из глухих алюминиевых панелей.

Взам. инв. №

Подп. и дата

Инв. №подл.

ПРИВЯЗАН: 60- 2023

Проверил	Амренов Б.	
Исполнил	Калдарбекулы	
Инв.№		

Изм.	Кол.уч	Лист	№док	Подпись	Дата
Гл. арх.		Балкешев			
Разработал		Каржасов			
Проверил		Родякина			
Нор.контроль		Попандопуло			

ТП РК 4 ПД ~~IVA,~~ IVГ)-2.2-2012-АР2

Комплекс пожарного депо на 4 автомобиля II-типа для IVA, IVГ климатических подрайонов с обычными геологическими условиями

Пожарное депо на 4 автомобиля

Стадия	Лист	Листов
РП	21	

Витражи В-1÷В-6; Ворота ВР-3

ЮК ДГП КазНИИССА

Формат А2

В-7

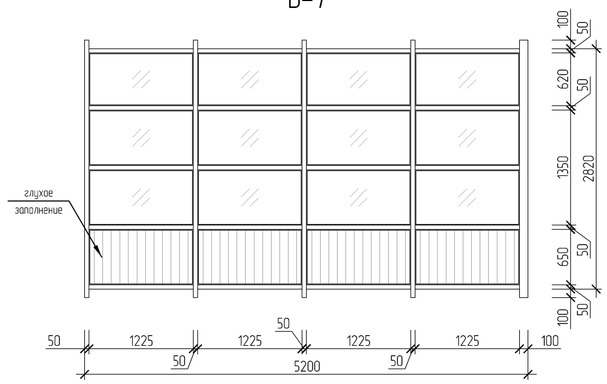

В-8

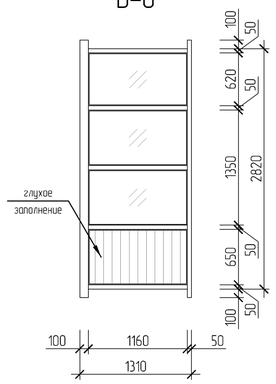

В-9

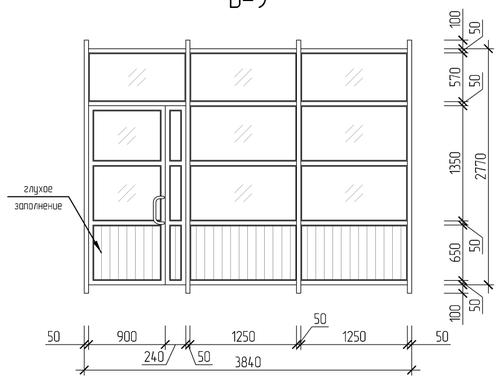

В-10

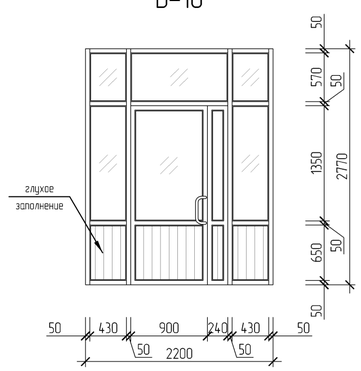

В-11

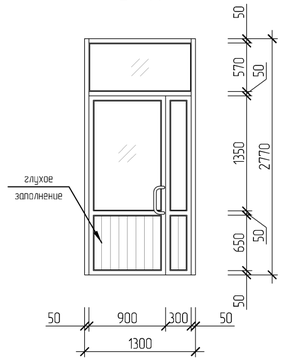

В-12

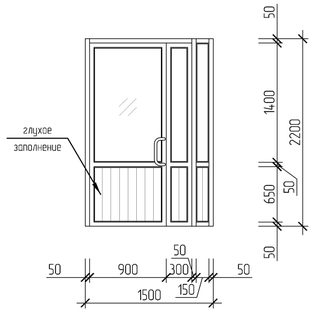

В-13

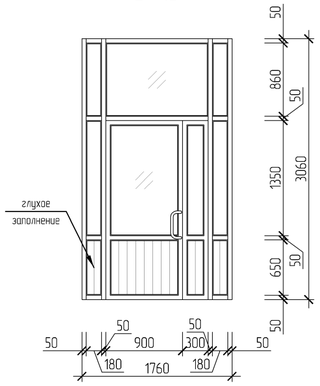

В-14

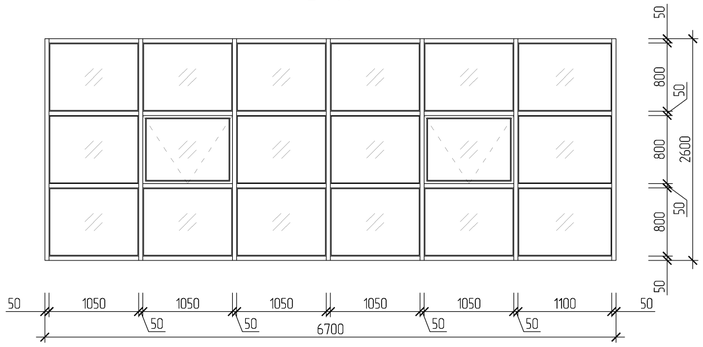

В-15

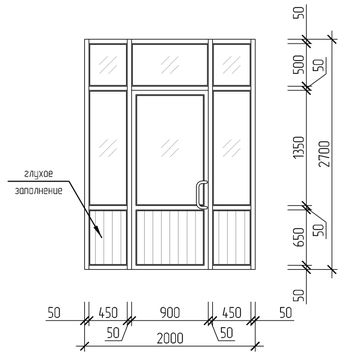

В-16

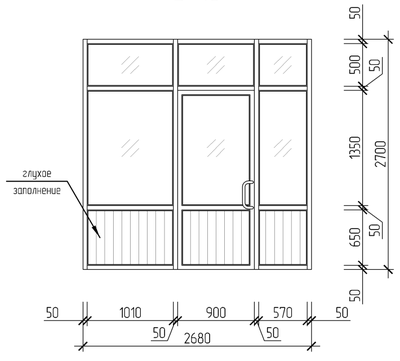

В-17

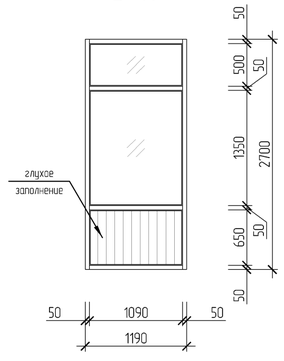

В-18

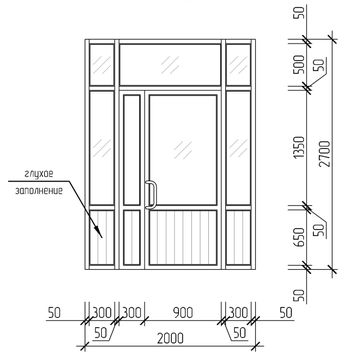

Взам. инв. №	
Подп. и дата	
Инв. №подл.	

ПРИВЯЗАН: 60- 2023

Проверил	Амренов Б.	
Исполнил	Калдарбекулы	
Инв.№		

Изм.	Кол.уч.	Лист	№док.	Подпись	Дата
Гл. арх.		Балкешев			
Разработал		Каржасов			
Проверил		Родякина			
Нор.контроль		Попандопуло			

ТП РК 4 ПД ~~(IVA,~~ IVГ)-2.2-2012-АР2

Комплекс пожарного депо на 4 автомобиля II-типа для IVA, IVГ климатических подрайонов с обычными геологическими условиями

Пожарное депо на 4 автомобиля

Стадия	Лист	Листов
РП	22	

Витражи В-7÷В-18

ЮК ДГП КазНИИССА

Формат А2

В-19

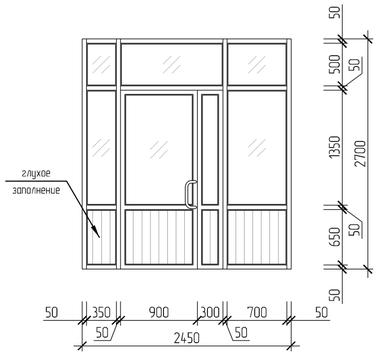

В-20

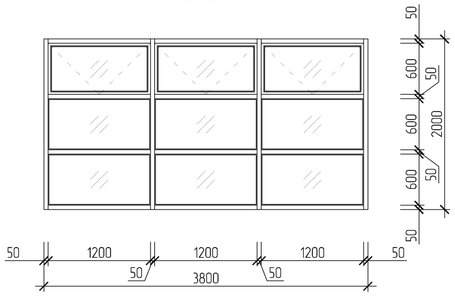

В-21

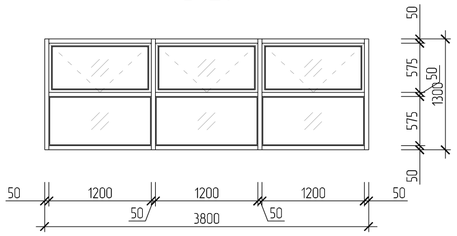

В-22

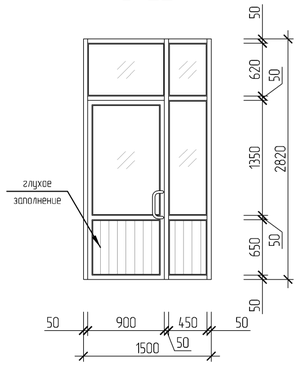

В-23

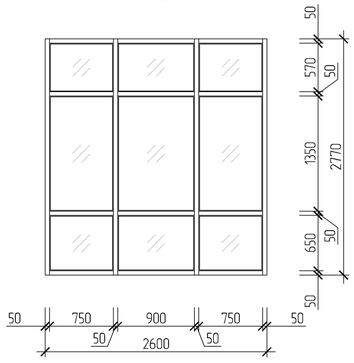

В-24

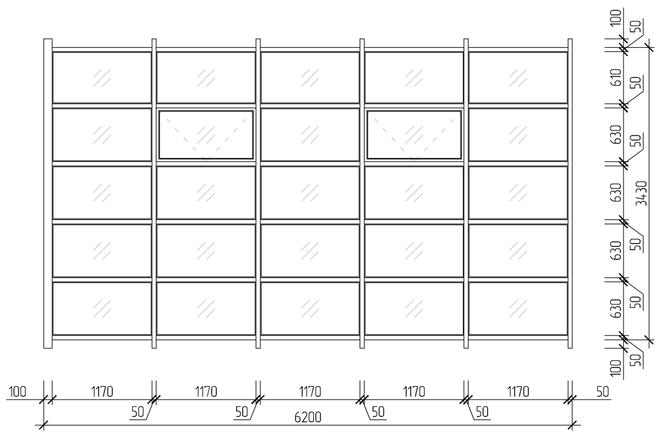

В-25

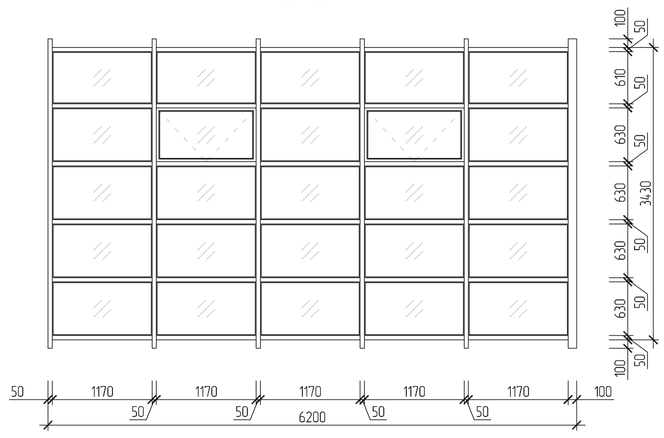

ПРИВЯЗАН: 60- 2023						
Проверил	Амренов Б.					
Исполнил	Калдарбекулы					
Инв.№						

						ТП РК 4 ПД ~~IVА,~~ IVГ)-2.2-2012-АР2
						Комплекс пожарного депо на 4 автомобиля II-типа для IVА, IVГ климатических подрайонов с обычными геологическими условиями
Изм.	Кол.уч	Лист	№док.	Подпись	Дата	
		Гл. арх.	Балкешев			Пожарное депо на 4 автомобиля
		Разработал	Каржасов			
		Проверил	Радякина			
		Нор.контроль	Попандопуло			Витражи В-19÷В-25

Стадия	Лист	Листов
РП	23	

ЮК ДГП КазНИИСС

Взам. инв. № | Подп. и дата | Инв. №подл.

Формат А2

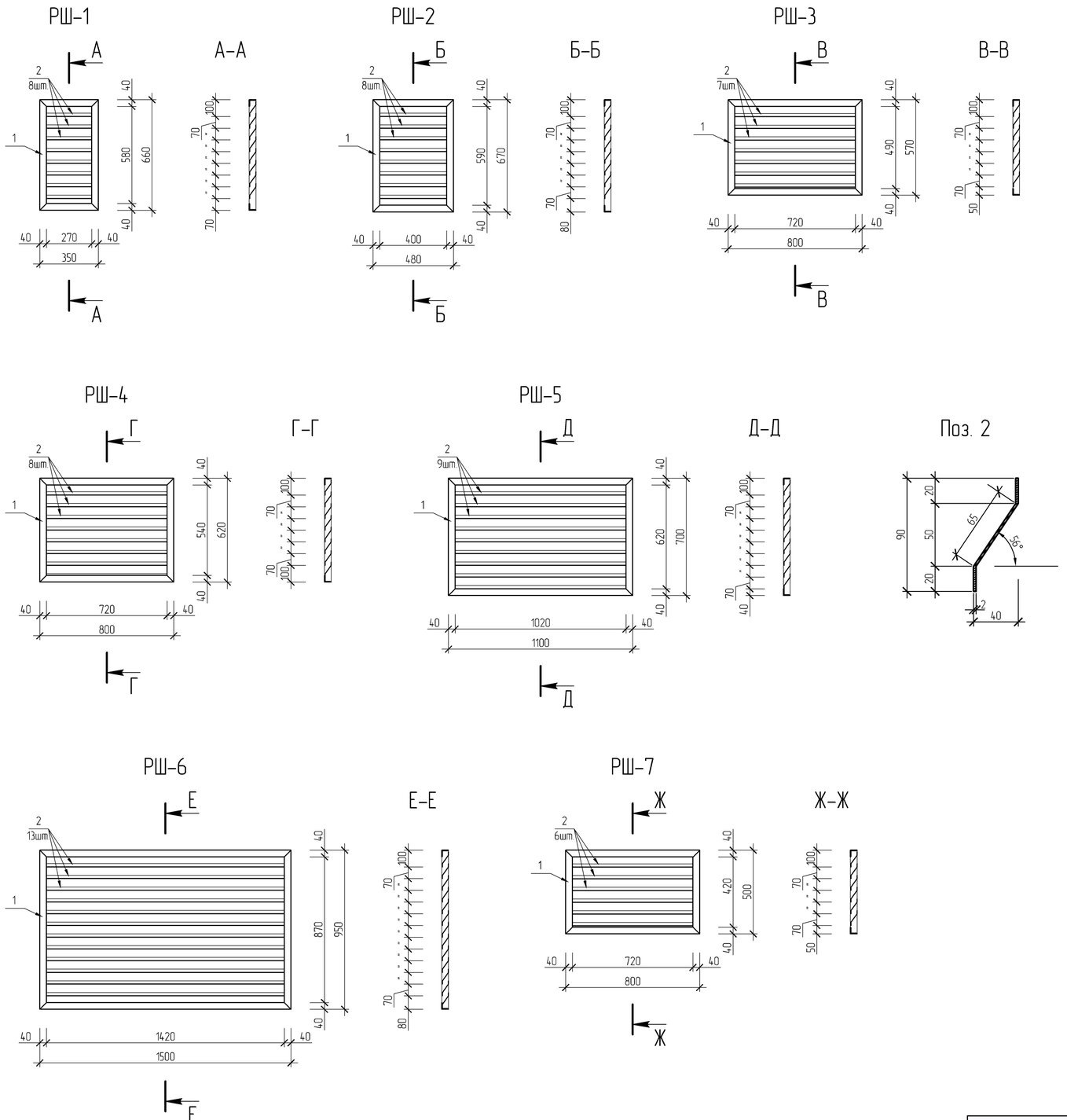

Спецификация элементов на устройство решеток РШ-1÷РШ-9

Поз.	Обозначение	Наименование	Кол.	Масса ед. кг.	Примечание
		РШ-1		5,29кг.	
1	214-201-0102	∟ 40х5 ГОСТ 8510-86 Lобщ=2,02	п.м.	1,93кг.	
2	214-104-0101	ГН. полоса 90х2 ГОСТ 19904-90 L=340мм	8шт.	0,42кг.	3,36кг.
		РШ-2		6,84кг.	
1	214-201-0102	∟ 40х5 ГОСТ 8510-86 Lобщ=2,30	п.м.	2,20кг.	
2	214-104-0101	ГН. полоса 90х2 ГОСТ 19904-90 L=470мм	8шт.	0,58кг.	4,64кг.
		РШ-3		9,48кг.	
1	214-201-0102	∟ 40х5 ГОСТ 8510-86 Lобщ=2,74	п.м.	2,62кг.	
2	214-104-0101	ГН. полоса 90х2 ГОСТ 19904-90 L=790мм	7шт.	0,98кг.	6,86кг.
		РШ-4		10,55кг.	
1	214-201-0102	∟ 40х5 ГОСТ 8510-86 Lобщ=2,84	п.м.	2,71кг.	
2	214-104-0101	ГН. полоса 90х2 ГОСТ 19904-90 L=790мм	8шт.	0,98кг.	7,84кг.
		РШ-5		15,59кг.	
1	214-201-0102	∟ 40х5 ГОСТ 8510-86 Lобщ=3,60	п.м.	3,44кг.	
2	214-104-0101	ГН. полоса 90х2 ГОСТ 19904-90 L=1090мм	9шт.	1,35кг.	12,15кг.
		РШ-6		28,73кг.	
1	214-201-0102	∟ 40х5 ГОСТ 8510-86 Lобщ=4,90	п.м.	4,68кг.	
2	214-104-0101	ГН. полоса 90х2 ГОСТ 19904-90 L=1490мм	13шт.	1,85кг.	24,05кг.
		РШ-7		8,36кг.	
1	214-201-0102	∟ 40х5 ГОСТ 8510-86 Lобщ=2,60	п.м.	2,48кг.	
2	214-104-0101	ГН. полоса 90х2 ГОСТ 19904-90 L=790мм	6шт.	0,98кг.	5,88кг.
		РШ-8	7шт.	20,95кг.	146,65кг.
1	214-201-0102	∟ 40х5 ГОСТ 8510-86 Lобщ=8,0	п.м.	7,63кг.	
2	214-104-0101	ГН. полоса 90х2 ГОСТ 19904-90 L=1790мм	6шт.	2,22кг.	13,32кг.
		РШ-9	4шт.	12,82кг.	51,28кг.
1	214-201-0102	∟ 40х5 ГОСТ 8510-86 Lобщ=3,16	п.м.	3,01кг.	
2	214-104-0101	ГН. полоса 90х2 ГОСТ 19904-90 L=880мм	9шт.	1,09кг.	9,81кг.
3		Навесы	2шт.		

Взам. инв. №

Подп. и дата

Инв. №подл.

ПРИВЯЗАН: 60- 2023

Проверил	Амренов Б.	
Исполнил	Калдарбекулы	
Инв.№		

Изм.	Кол.уч.	Лист	№док.	Подпись	Дата
Гл. арх.		Балкешев			
Разработал		Каржасов			
Проверил		Родякина			
Нор.контроль		Попандопула			

ТП РК 4 ПД ~~IVА,~~ IVГ)-2.2-2012-АР2

Комплекс пожарного депо на 4 автомобиля II-типа для IVА, IVГ климатических подрайонов с обычными геологическими условиями

Пожарное депо на 4 автомобиля

Стадия	Лист	Листов
РП	24	

Решетки РШ-1÷РШ-7.
Сечения А-А, Б-Б, В-В, Г-Г, Д-Д, Е-Е, Ж-Ж

ЮК ДГП КазНИИССА

Формат А2

Вид А (РШ-8)

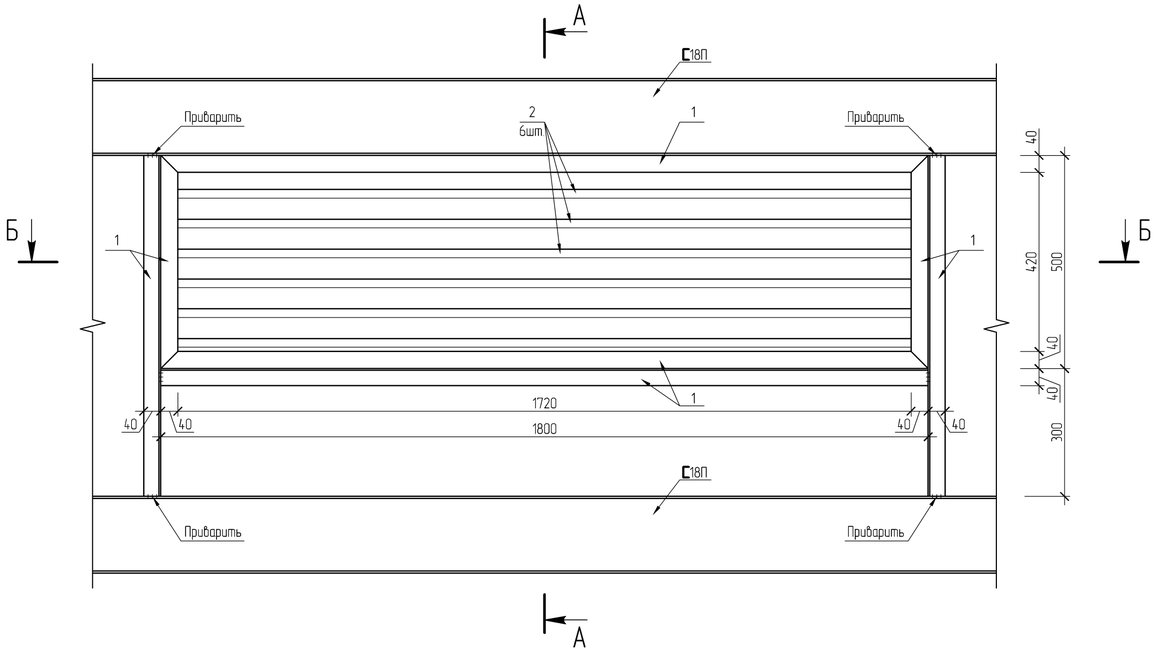

А-А

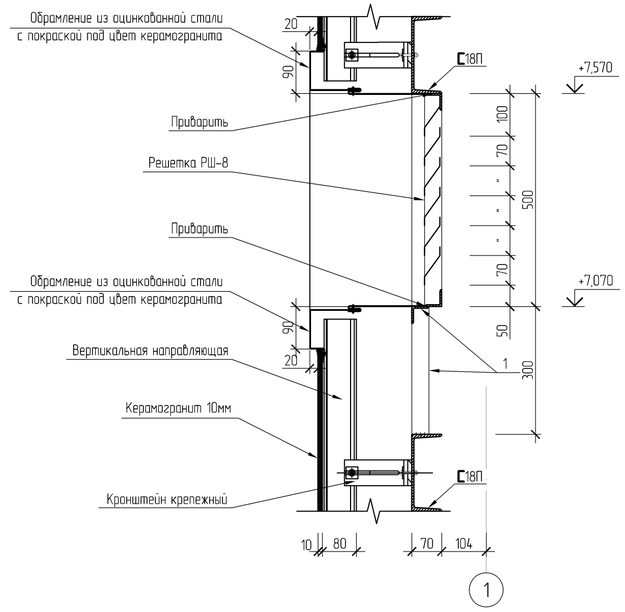

Поз. 2

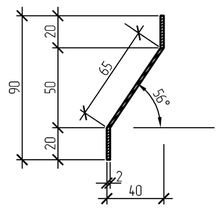

Б-Б

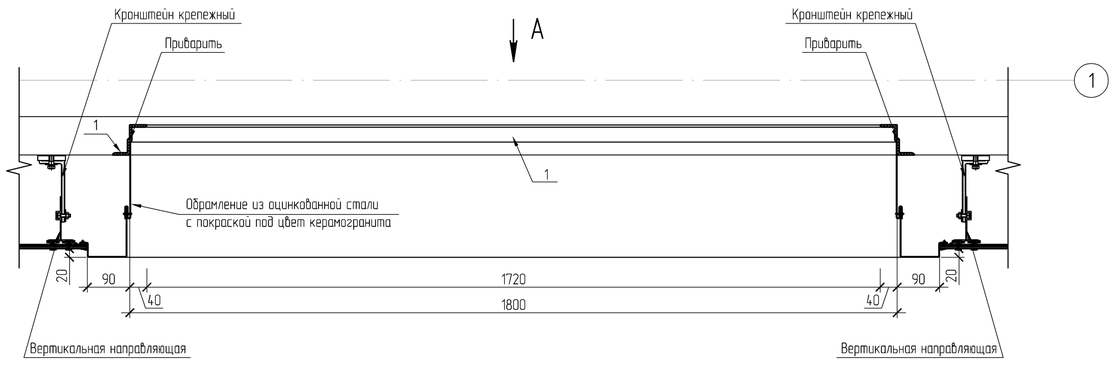

РШ-9

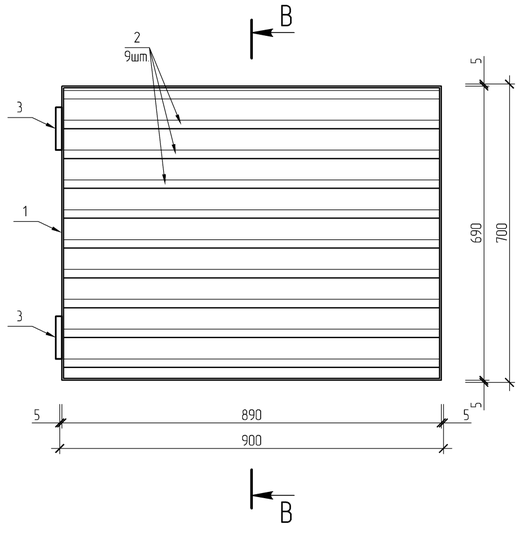

В-В

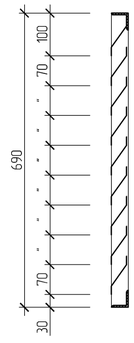

Изм.	Кол.уч	Лист	№док	Подпись	Дата	ТП РК 4 ПД ~~IVА,~~ IVГ)-2.2-2012-АР2
						Комплекс пожарного депо на 4 автомобиля II-типа для IVА, IVГ климатических подрайонов с обычными геологическими условиями
Гл. арх.		Балкешев				Пожарное депо на 4 автомобиля
Разработал		Каржасов				Стадия: РП; Лист: 25; Листов:
Проверил		Родякина				
Нор.контроль		Попандопуло				Решетки РШ-8, РШ-9. Сечения А-А, Б-Б, В-В
						ЮК ДГП КазНИИССА

ПРИВЯЗАН: 60- 2023

Проверил	Амренов Б.	
Исполнил	Калдарбекулы	
Инв.№		

Взам. инв. № | Подп. и дата | Инв. №подл

Формат А2

Фрагмент разреза лестничной клетки Л-1

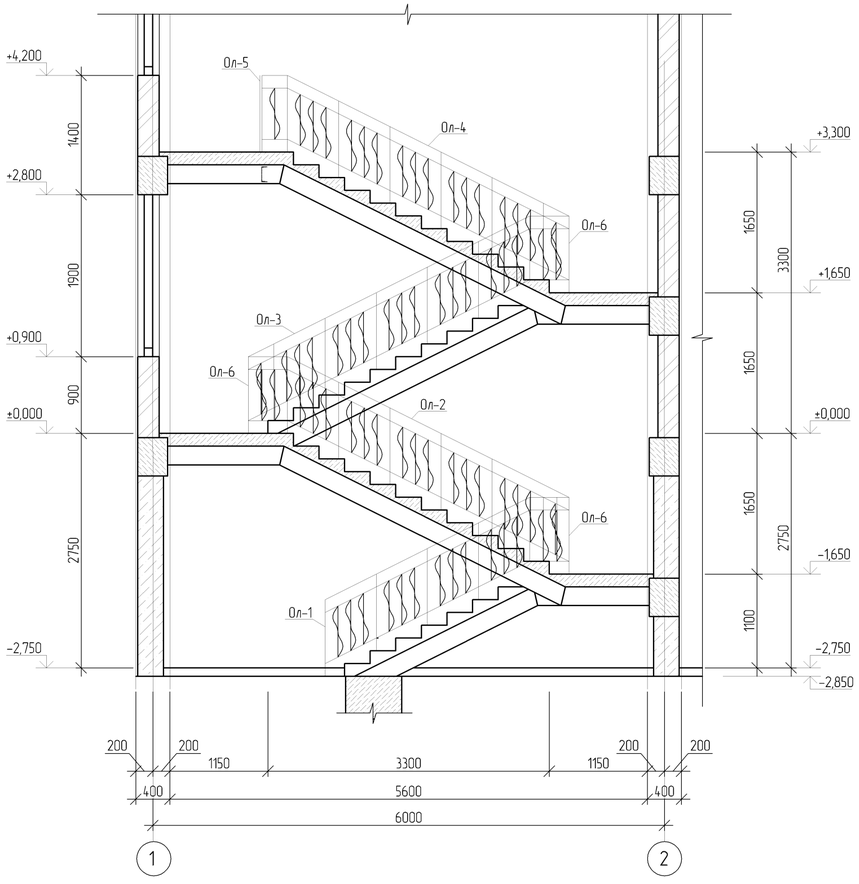

Ограждение лестницы Ол-1

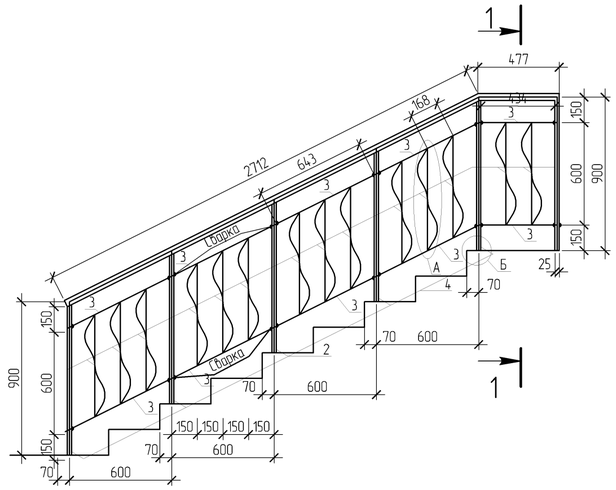

Ограждение лестницы Ол-2

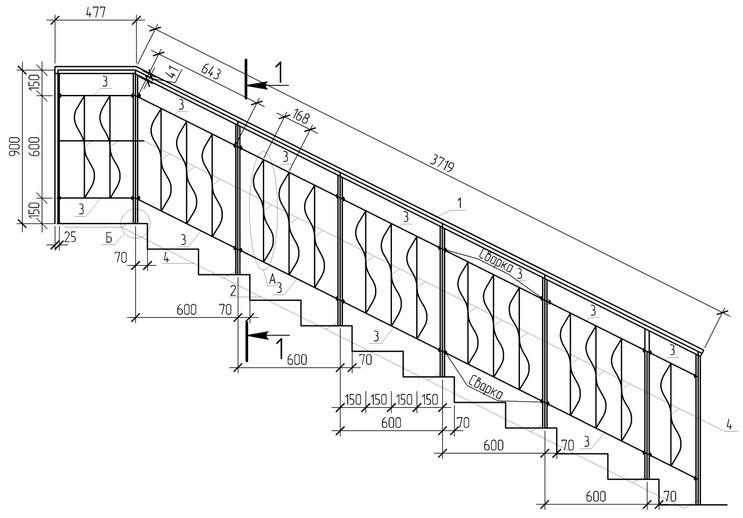

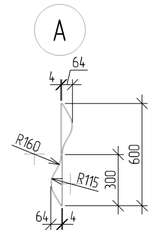

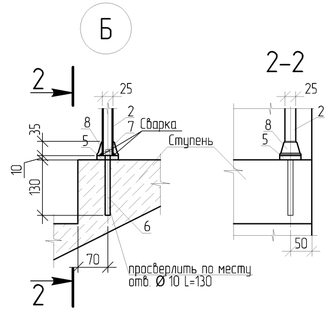

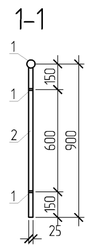

1. Данный лист читать совместно с листом 27.
2. Сварку производить электродами типа Э-42. Высоту сварных швов принимать 5 мм.
3. Ограждения лестниц окрасить эмалью по металлу за 2 раза.

Изм.	Кол.уч.	Лист	№док.	Подпись	Дата	ТП РК 4 ПД ~~IVA,~~ IVГ)-2.2-2012-АР2
						Комплекс пожарного депо на 4 автомобиля II-типа для IVA, IVГ климатических подрайонов с обычными геологическими условиями
Гл. арх.		Балкешев				Пожарное депо на 4 автомобиля — Стадия: РП; Лист: 26; Листов:
Разработал		Ким				
Проверил		Родякина				Фрагмент разреза лестничной клетки Л-1. Ограждения Ол-1, Ол-2 — ЮК ДГП КазНИИССА
Нор.контроль		Попандопуло				

ПРИВЯЗАН: 60- 2023

Проверил	Амренов Б.	
Исполнил	Калдарбекулы	
Инв.№		

Взам. инв. № | Подп. и дата | Инв. №подл.

Формат А2

Спецификация элементов ограждения лестниц Ол-1÷Ол-6

Поз.	Обозначение	Наименование	Кол.	Масса ед., кг	Приме-чание
	222-503-0201	Ограждение лестницы Ол-1, шт. 1		50,04	
1		Труба Ø 48х2,0 ГОСТ 10704-91 L=3200	1	7,26	
2		Труба Ø 25х2,5 ГОСТ 10704-91 L=900	6	1,25	
3		Полоса 4х22 ГОСТ 102-2006 L=1000, п.м.	6,012	0,72	
4		Полоса 2х4х22 ГОСТ 102-2006 L=1270	14	0,90	
5		Пластина Ø 50х10 ГОСТ 102-2006	6	0,16	
6		Ø10 А240-ГОСТ 34028-2016*, L=160	6	0,1	
7		Гайка М10 ГОСТ 5915-87*	6	0,01	
8		Деталь Ø 50х35 ГОСТ 2590-2006	6	0,54	
	222-503-0201	Ограждение лестницы Ол-2, шт. 1		47,98	
1		Труба Ø 48х2,0 ГОСТ 10704-91 L=4200	1	9,53	
2		Труба Ø 25х2,5 ГОСТ 10704-91 L=900	8	1,25	
3		Полоса 4х22 ГОСТ 102-2006 L=1000, п.м.	8,0	0,72	
4		Полоса 2х4х22 ГОСТ 102-2006 L=1270	18	0,90	
5		Пластина Ø 50х10 ГОСТ 102-2006	8	0,16	
6		Ø10 А240-ГОСТ 34028-2016*, L=160	8	0,1	
7		Гайка М10 ГОСТ 5915-87*	8	0,01	
8		Деталь Ø 50х35 ГОСТ 2590-2006	8	0,54	
	222-503-0201	Ограждение лестницы Ол-3, шт. 1		47,98	
1		Труба Ø 48х2,0 ГОСТ 10704-91 L=4200	1	9,53	
2		Труба Ø 25х2,5 ГОСТ 10704-91 L=900	8	1,25	
3		Полоса 4х22 ГОСТ 103-2006 L=1000, п.м.	8,0	0,72	
4		Полоса 2х4х22 ГОСТ 103-2006 L=1270	18	0,90	
5		Пластина Ø 50х10 ГОСТ 19903-2015	8	0,16	
6		Ø10 А240-ГОСТ 34028-2016*, L=160	8	0,1	
7		Гайка М10 ГОСТ 5915-87*	8	0,01	
8		Деталь Ø 50х35 ГОСТ 2590-2006	8	0,54	
	222-503-0201	Ограждение лестницы Ол-4, шт. 1		46,78	
1		Труба Ø 48х2,0 ГОСТ 10704-91 L=4000	1	9,46	
2		Труба Ø 25х2,5 ГОСТ 10704-91 L=900	8	1,25	
3		Полоса 4х22 ГОСТ 102-2006 L=1000, п.м.	7,70	0,72	
4		Полоса 2х4х22 ГОСТ 102-2006 L=1270	17	0,90	
5		Пластина Ø 50х10 ГОСТ 102-2006	8	0,16	
6		Ø10 А240-ГОСТ 34028-2016*, L=160	8	0,1	
7		Гайка М10 ГОСТ 5915-87*	8	0,01	
8		Деталь Ø 50х35 ГОСТ 2590-2006	8	0,54	
	222-503-0201	Ограждение лестницы Ол-5, шт. 1		17,46	
1		Труба Ø 48х2,0 ГОСТ 10704-91 L=1400	1	3,1	
2		Труба Ø 25х2,5 ГОСТ 10704-91 L=900	3	1,25	
3		Полоса 4х22 ГОСТ 102-2006 L=1000, п.м.	2,61	0,72	
4		Полоса 2х4х22 ГОСТ 102-2006 L=1270	7	0,90	
5		Пластина Ø 50х10 ГОСТ 102-2006	3	0,16	
6		Ø10 А240-ГОСТ 34028-2016*, L=160	3	0,1	
7		Гайка М10 ГОСТ 5915-87*	3	0,01	
8		Деталь Ø 50х35 ГОСТ 2590-2006	3	0,54	

Спецификация элементов ограждения лестниц Ол-1÷Ол-6

Поз.	Обозначение	Наименование	Кол.	Масса ед., кг	Приме-чание
		Ограждение лестницы Ол-6, шт. 2		1,15	Для Л-1 Ол-6, шт. 3
3		Полоса 4х22 ГОСТ 102-2006 L=175	2	0,125	
4		Полоса 2х4х22 ГОСТ 102-2006 L=1270	1	0,90	
9	Облицовка керамической плиткой ступеней, площадок и плинтусов м2		7,65		

Ограждение лестницы Ол-3

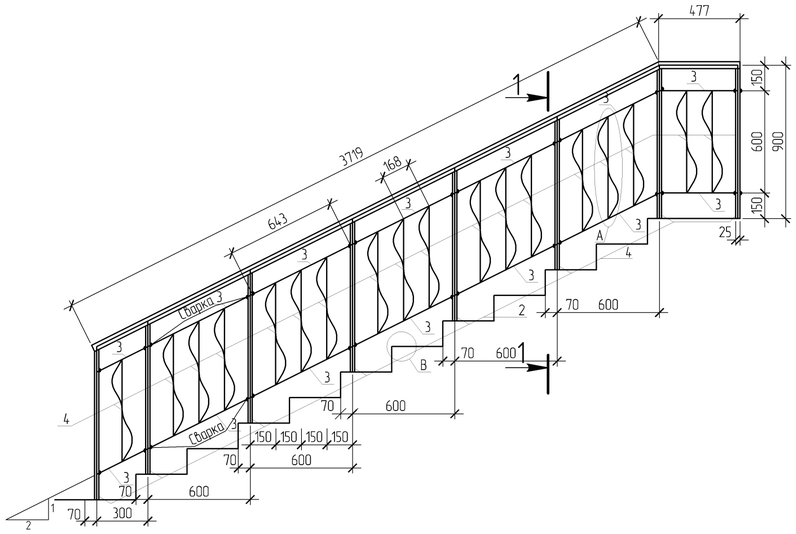

Ограждение лестницы Ол-4

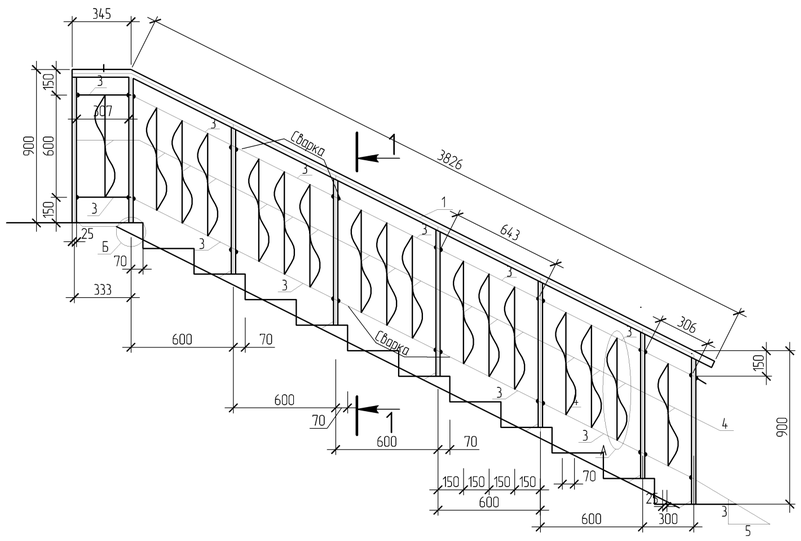

Ведомость деталей

Поз.	Эскиз
5	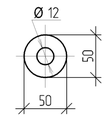
8 А240-ГОСТ 34028-2016	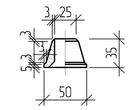

Ограждение лестницы Ол-5

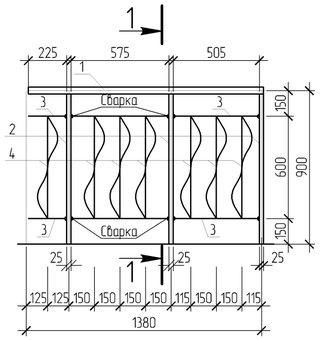

Ограждение лестницы Ол-6

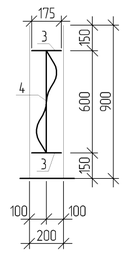

В

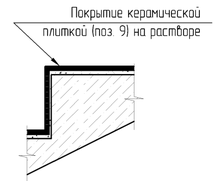

ПРИВЯЗАН: 60- 2023			
Проверил	Амренов Б.		
Исполнил	Калдарбекулы		
Инв.№			

Изм.	Кол.уч.	Лист	№док.	Подпись	Дата
Гл. арх.		Балкешев			
Разработал		Ким			
Проверил		Родякина			
Нор.контроль		Попандопуло			

ТП РК 4 ПД ~~IVA,~~ IVГ)-2.2-2012-АР2

Комплекс пожарного депо на 4 автомобиля II-типа для IVA, IVГ климатических подрайонов с обычными геологическими условиями

Пожарное депо на 4 автомобиля

Стадия	Лист	Листов
РП	27	

Ограждения Ол-3÷Ол-6. Облицовка лестницы Л-1

ЮК ДГП КазНИИССА

Взам. инв. № | Подп. и дата | Инв. №подл.

Формат А2

Схема расположения люка ЛК-1

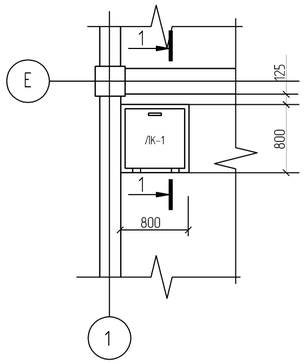

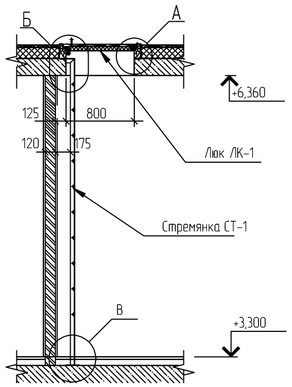

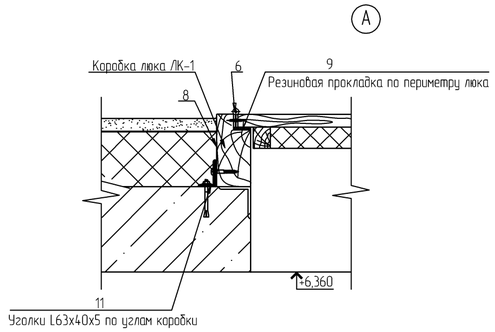

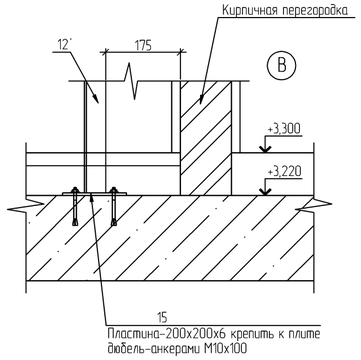

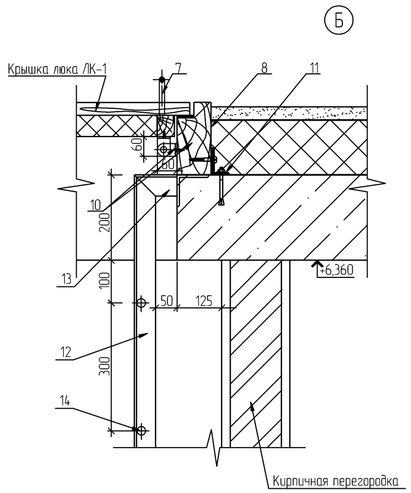

Стремянка СТ-1

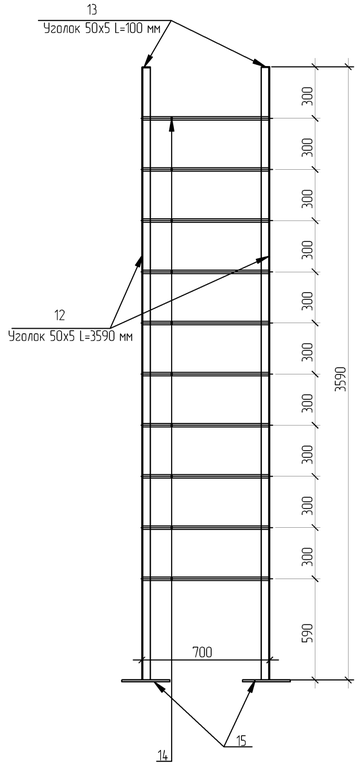

Люк ЛК-1

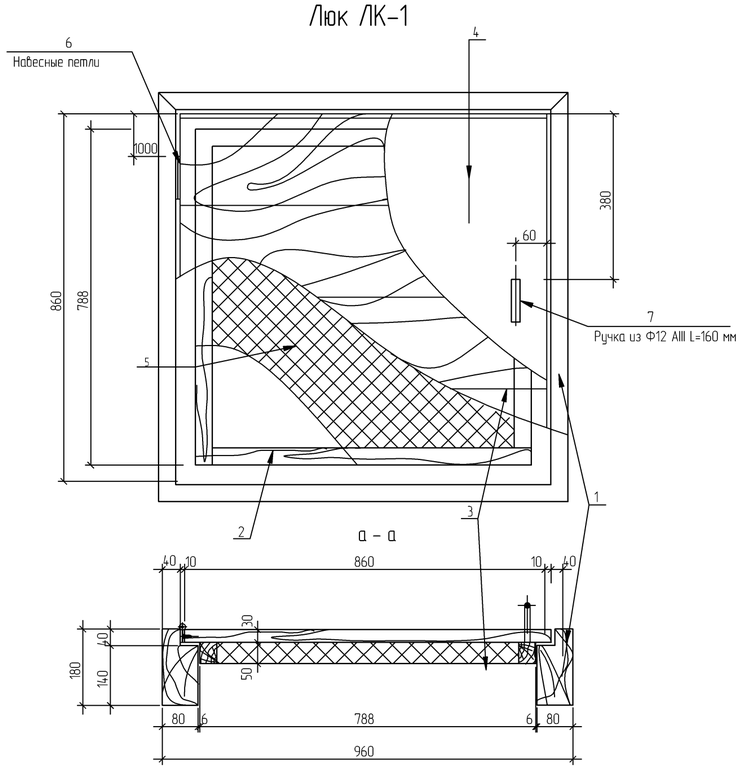

Спецификация материалов для устройства люка ЛК-1 и стремянки СТ-1

Поз.	Обозначение	Наименование	Кол.	Масса ед. кг.	Примечание
	223-201-0109	Люк ЛК-1			
1		Коробка люка-брус 180х80мм		0,06	м3
2		Каркас крышки люка-брус 50х50мм		0,008	м3
3		Основа крышки-доска 215х30мм		0,03	м3
4		Обшивка крышки люка из оцинкованной кровельной стали g=10мм		1,70	м2
5		Утиплитель Минплита на базальтовой основе g=50мм		0,50	
6		Навесные петли	2		
7		Ф 12 А400 L=160мм ГОСТ 34028-2016	1	0,14	0,14кг
8		Рубеpидная полоса шириной 250 мм			
9		Резиновая прокладка 40х10мм		3,44	
10		Петли для замка – 4х50мм L=110мм	2	0,17	0,34кг
11		L63х40х5 L=150мм ГОСТ 8510-86*	4	0,59	2,36кг
	222-506-0401	Стремянка СТ-1			
12		L50х5 L=3590мм ГОСТ 8509-93	2	13,53	27,06кг
13		L50х5 L=100мм ГОСТ 8509-93	2	0,38	0,76кг
14		Ф 20 А400 L=680мм ГОСТ5781-82	10	1,68	16,80кг
15		Пластина-200х200х6 ГОСТ 34028-2016	2	1,88	3,76кг
					48,38кг

1. Все деревянные поверхности люка антисептировать и пропитать антипиренами.
2. Все сварные соединения стремянки тщательно зачистить.

ПРИВЯЗАН: 60- 2023			
Проверил	Амренов Б.		
Исполнил	Калдарбекулы		
Инв.№			

Изм.	Кол.уч.	Лист	№док.	Подпись	Дата
Гл. арх.		Балкешев			
Разработал		Шаншабаев			
Проверил		Родякина			
Нор.контроль		Попандопуло			

ТП РК 4 ПД ~~IVА,~~ IVГ)-2.2-2012-АР2

Комплекс пожарного депо на 4 автомобиля II-типа для IVА, IVГ климатических подрайонов с обычными геологическими условиями

Пожарное депо на 4 автомобиля

Стадия	Лист	Листов
РП	28	

Люк ЛК-1. Стремянка СТ-1

ЮК ДГП КазНИИССА

Взам. инв. № | Подп. и дата | Инв. №подл.

Формат А2

План крыльца К-1

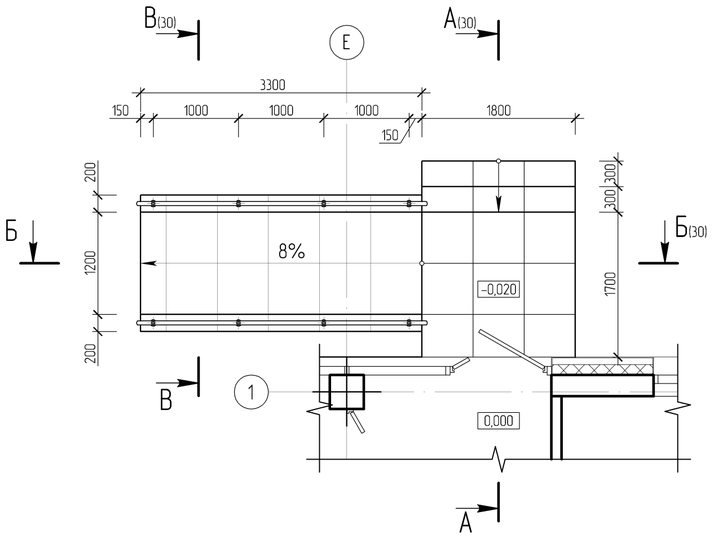

План крыльца К-2

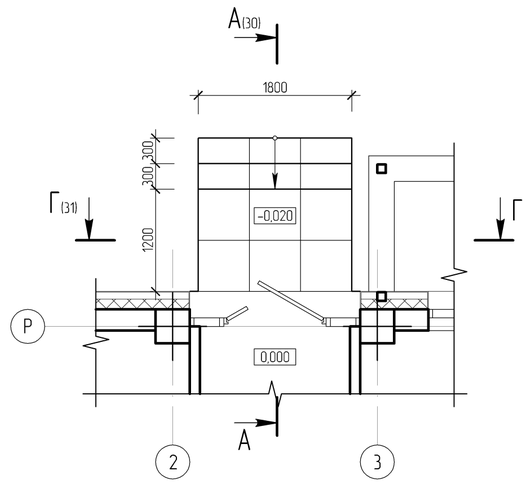

План крыльца К-3

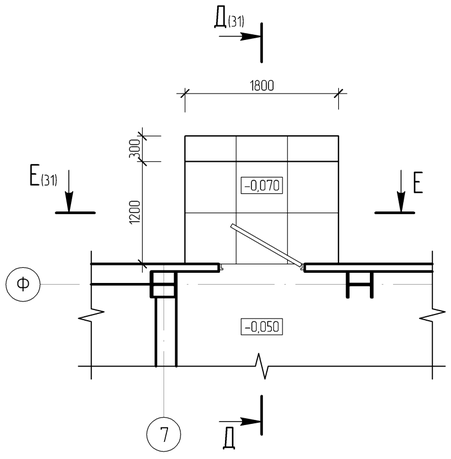

План крыльца К-4

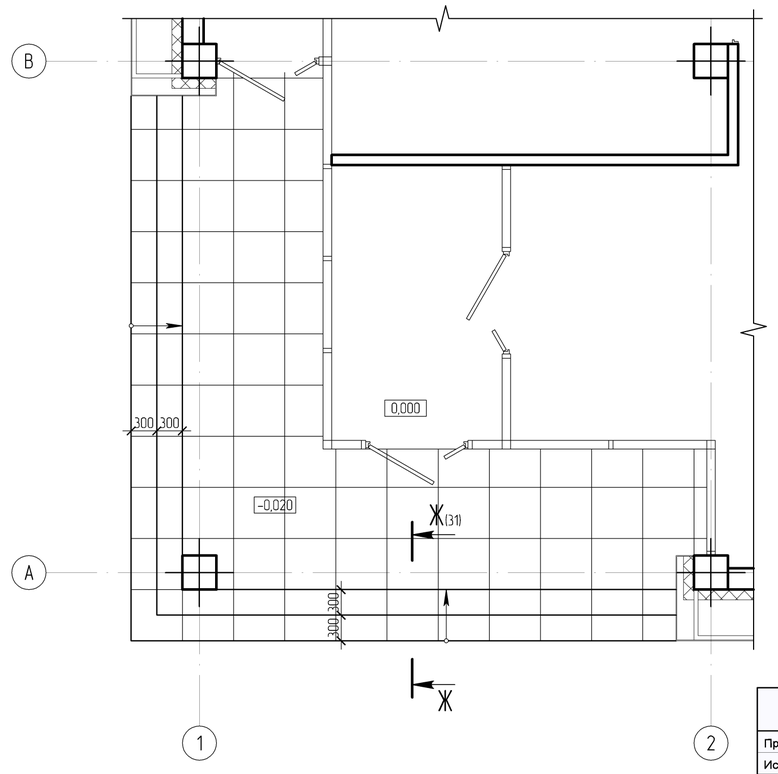

Спецификация элементов на устройство крылец К-1÷К-4 Пандуса П-1

Поз.	Обозначение	Наименование	Кол.	Масса ед. кг.	Примечание
		К-1	1		Объемы на 1 шт.
1	212-101-0601	Бетон кС12/15 м³	1,82		
2	214-403-0101	Сеткой С4 Ø5А6I-200/Ø5А6I-200 ,м²	8,20	2,14	
		К-2	1		Объемы на 1 шт.
1	212-101-0601	Бетон кС12/15 м³	0,91		
2	214-403-0101	Сеткой С4 Ø5А6I-200/Ø5А6I-200 ,м²	4,10	1,07	
		К-3	1		Объемы на 1 шт.
1	212-101-0601	Бетон кС12/15 м³	0,82		
2	214-403-0101	Сеткой С4 Ø5А6I-200/Ø5А6I-200 ,м²	3,47	1,07	
		К-4	1		Объемы на 1 шт.
1	212-101-0601	Бетон кС12/15 м³	1,80		
2	214-403-0101	Сеткой С4 Ø5А6I-200/Ø5А6I-200 ,м²	0,81	1,07	
		П-1	8		Объемы на 1 шт.
1	212-101-0601	Бетон кС12/15 м³	1,21		
2	214-403-0101	Сеткой С4 Ø5А6I-200/Ø5А6I-200 ,м²	7,58	1,07	

Примечание:
Керамогранит t=10мм с шероховатой поверхностью: 231-302-0103
для К-1 - 8,19м2, для пандуса 7,26м2
для К-2 6,48м2
для К-3 4,86м2
для К-4 36,5м2
Гидроизолияция полимерная -
для К-1 пандуса - 20,2 м2

План пандуса П-1

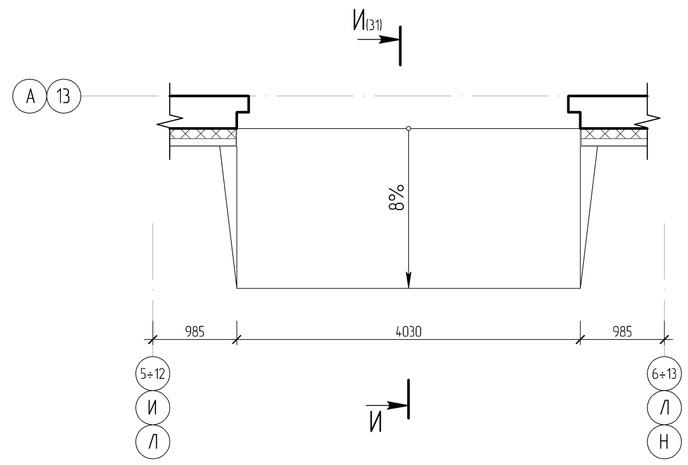

Взам. инв. №						
Подп. и дата						
Инв. №подл						

ПРИВЯЗАН: 60- 2023

Проверил	Амренов Б.	
Исполнил	Калдарбекулы	
Инв.№		

Изм.	Кол.уч	Лист	№док	Подпись	Дата
Гл. арх.		Балкешев			
Разработал		Ким			
Проверил		Родякина			
Нор.контроль		Попандопуло			

ТП РК 4 ПД ~~IVА,~~ IVГ)-2.2-2012-АР2

Комплекс пожарного депо на 4 автомобиля II-типа для IVА, IVГ климатических подрайонов с обычными геологическими условиями

Пожарное депо на 4 автомобиля

Стадия	Лист	Листов
РП	29	

Крыльца К-1÷К-4.
Пандус П-1

ЮК ДГП КазНИИСС

Формат А2

А–А

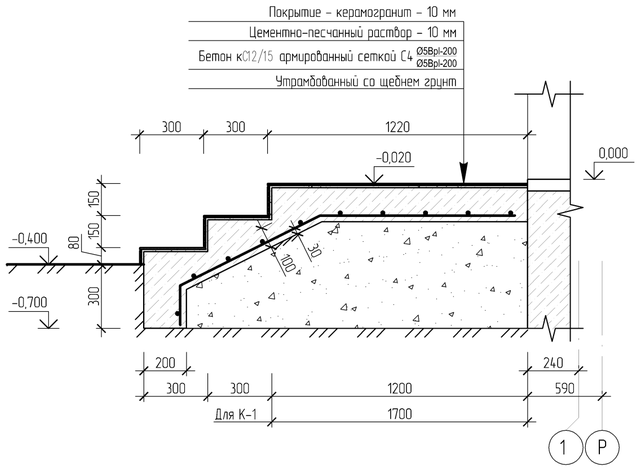

В–В

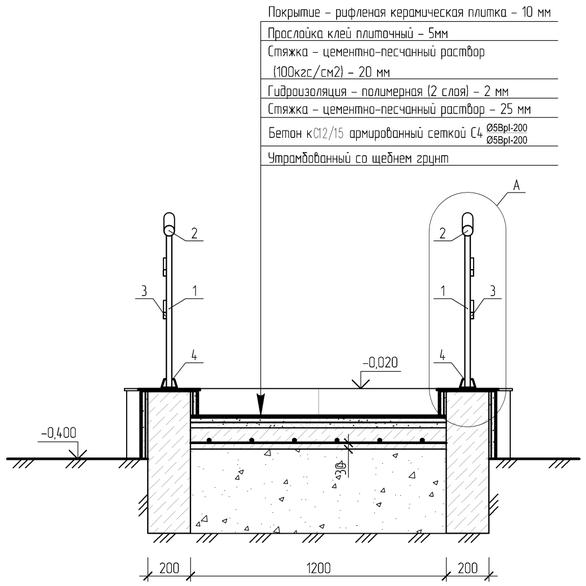

Спецификация расхода материалов на ограждение ОГ-2

Поз.	Обозначение	Наименование	Кол.	Масса ед. кг.	Примечание
	222-503-0201	ОГ-2	2	33,44кг	Объемы на 1 шт.
1		Стойки – Тр. 40х35х2 Lобщ=2504	1	9,54кг	
2		Поручень – Тр. ø50х3 L=3500 ГОСТ 10704-91	1	11,83кг	
3		Перекладина Тр. 30х15х2 L=1527	2	3,77кг	
4		Декоративный колпачок – кольчо ø95	4	0,75кг	
5		Пластина 75х6 ГОСТ 103-76*	4	0,26кг	
6		Распорный анкер М8 ГОСТ 28778-90	8	0,061кг	

А

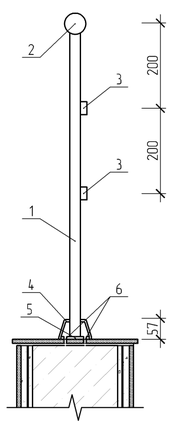

Поз. 4

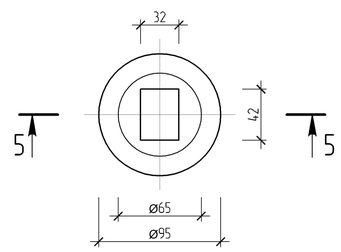

5–5

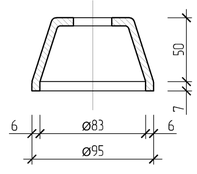

Б–Б

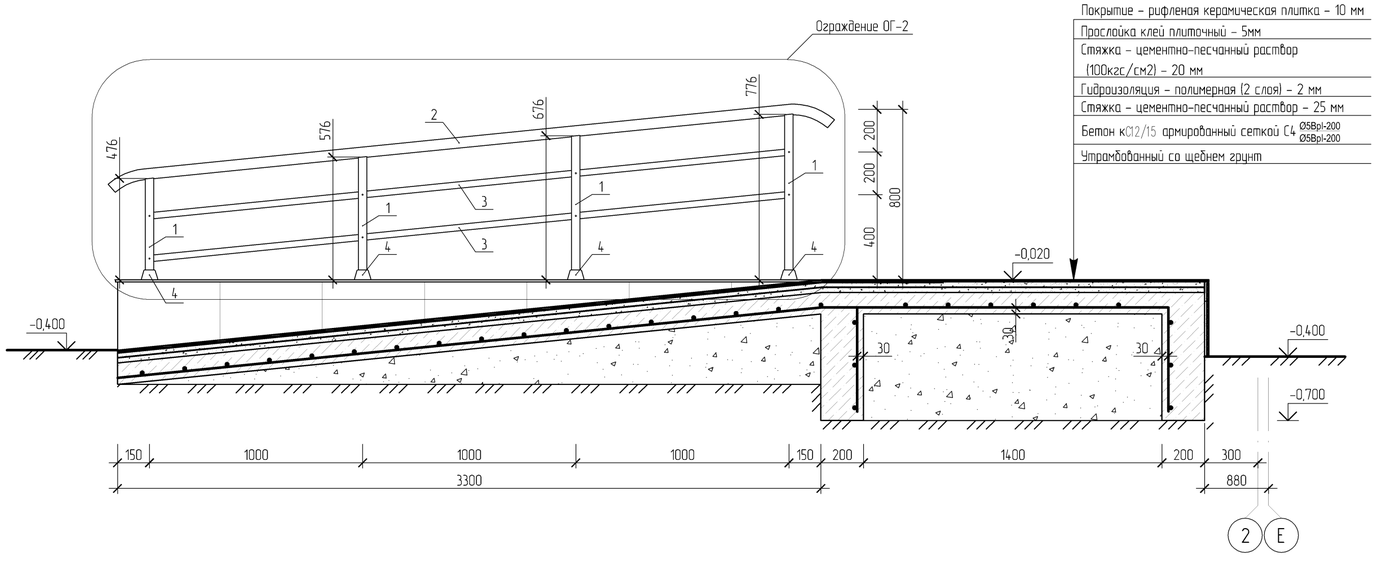

Изм.	Кол.уч.	Лист	№док.	Подпись	Дата	ТП РК 4 ПД ~~IVA,~~ IVГ)-2.2-2012-АР2
						Комплекс пожарного депо на 4 автомобиля II-типа для IVA, IVГ климатических подрайонов с обычными геологическими условиями
Гл. арх.		Балкешев				Пожарное депо на 4 автомобиля
Разработал		Ким				Стадия: РП; Лист: 30; Листов:
Проверил		Родякина				
Нор.контроль		Попандопуло				Сечения А-А; Б-Б; В-В
						ЮК ДГП КазНИИССА

ПРИВЯЗАН: 60- 2023

Проверил	Амренов Б.	
Исполнил	Калдарбекулы	
Инв.№		

Взам. инв. №

Подп. и дата

Инв. №подл.

Формат А2

Г–Г

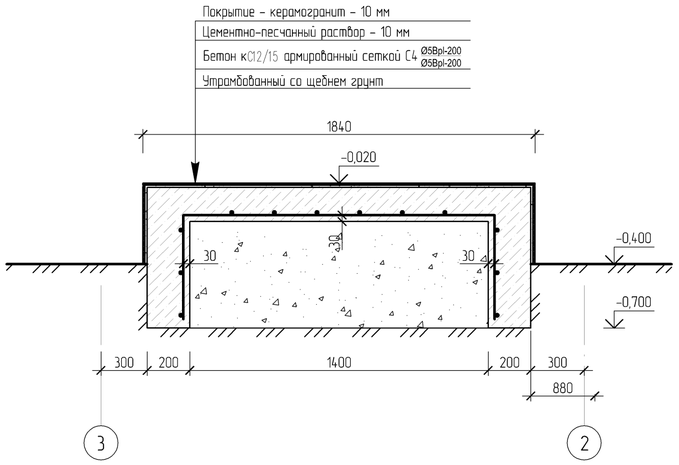

Д–Д

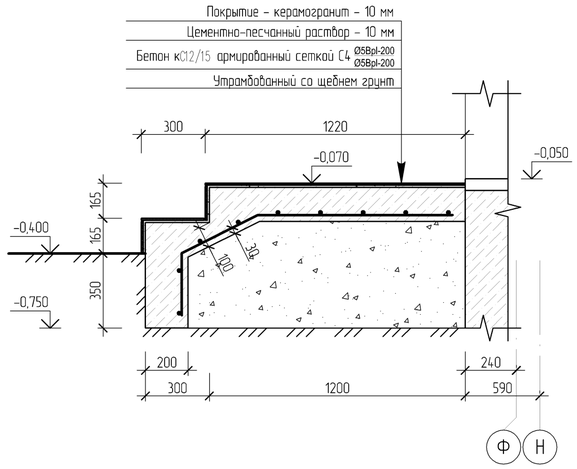

Е–Е

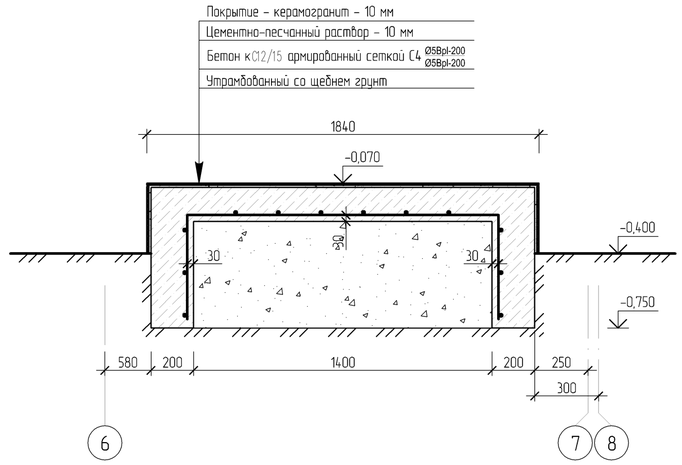

Ж–Ж

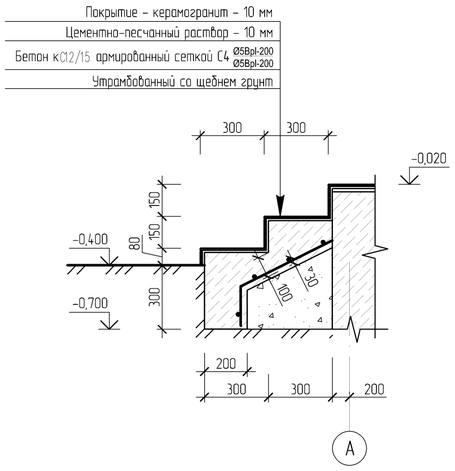

И–И

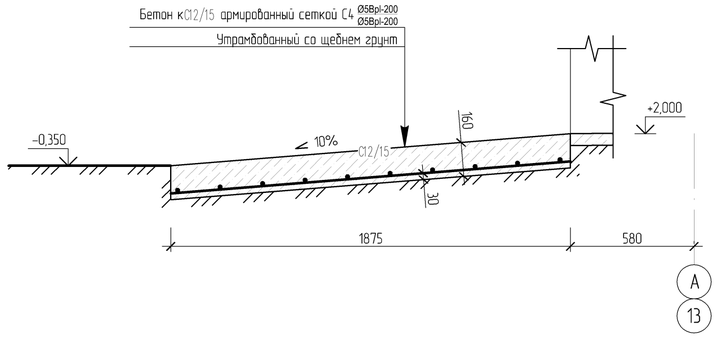

Изм.	Кол.уч	Лист	№док	Подпись	Дата	ТП РК 4 ПД ~~IVА,~~ IVГ)-2.2-2012-АР2
						Комплекс пожарного депо на 4 автомобиля II-типа для IVА, IVГ климатических подрайонов с обычными геологическими условиями
Гл. арх.		Балкешев				Пожарное депо на 4 автомобиля — Стадия: РП; Лист: 31; Листов:
Разработал		Ким				
Проверил		Родякина				
Нор.контроль		Попандопуло				Сечения Г–Г; Д–Д; Е–Е; Ж–Ж; И–И — ЮК ДГП КазНИИССА

ПРИВЯЗАН: 60- 2023

Проверил	Амренов Б.	
Исполнил	Калдарбекулы	
Инв.№		

Взам. инв. № | Подп. и дата | Инв. №подл

Формат А2

План крыльца К-5

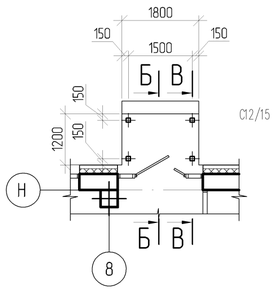

План крыльца К-6

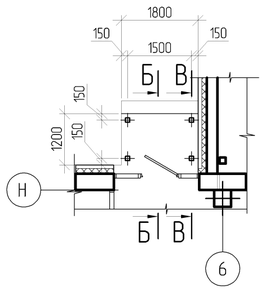

Б-Б

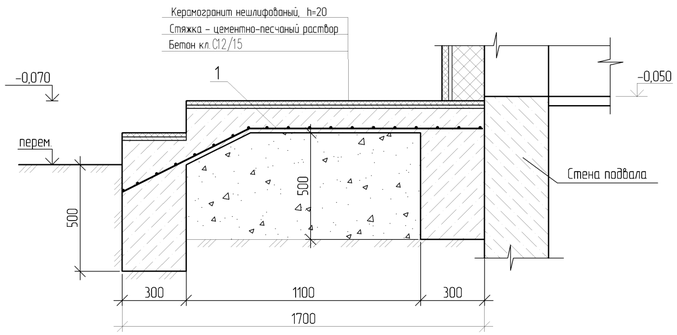

В-В

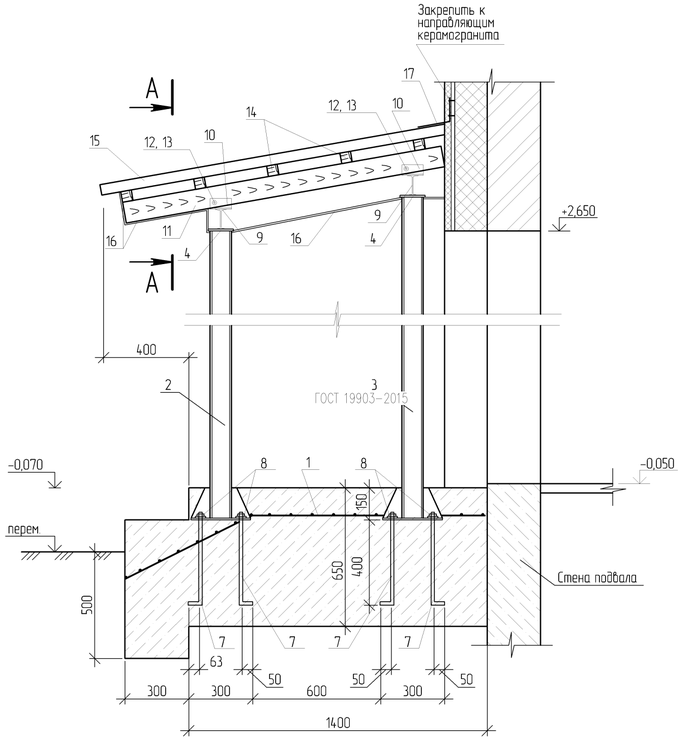

Стойка поз. 2, 3

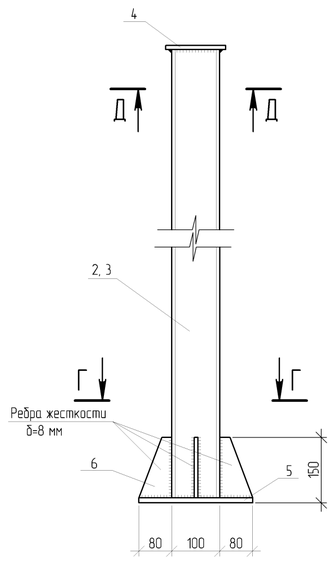

Д-Д

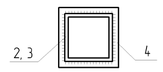

Г-Г

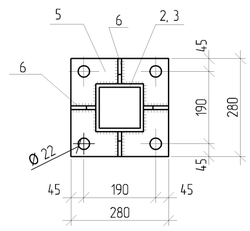

А-А

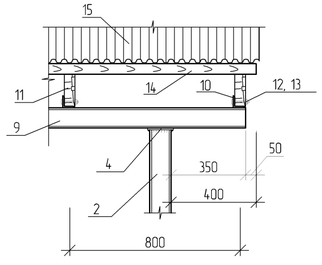

Спецификация элементов к схеме устройства крылец К-5; К-6 и козырков

Поз.	Обозначение	Наименование	Кол.	Масса ед. кг.	Примечание
		Крыльцо и козырек входа	2		
		Сборочные единицы			
1	214-403-0101	Арматурная сетка 5 Вр1-100 / 5 Вр1-100 ГОСТ 23279-85, 1800х1600	2,9	3,10	
	222-525-0201	Детали			
2		□ 100х100х3 ГОСТ 30245-94, L=2870	2	26,12	
3		□ 100х100х3 ГОСТ 30245-94, L=3030	2	27,57	
4		Пластина 120х6 ГОСТ 19903-2015 L=120	4	0,69	
5		Пластина 280х10 ГОСТ 19903-2015 L=280	4	6,27	
6		Пластина 80х10 ГОСТ 19903-2015 L=150	16	0,96	
7		Анкерный болт Ø 20 А-I ГОСТ 2590-88, L=550	16	1,36	
8		Гайка М-20 ГОСТ 5915-87*	16	0,063	
9		Швеллер №10 ГОСТ 8239-89, L=2300	2	21,76	
10		L 50х5 ГОСТ 8509-93, L=100	8	0,38	
11		Деревянный брус 150х50х1550 ГОСТ 8486-86	4	0,012	
12		Болт М-8 ГОСТ 7798-70	8	0,01	
13		Гайка М-8 ГОСТ 5915-75	8	0,0055	
14	215-202-0701	Деревянная обрешетка 50х50х2400, ГОСТ 8486-86	5	0,006	
15	224-102-1105	Профнастил Н57-750-0,7 ГОСТ 24045-86, м²	4,0	8,7	
16	231-303-0101	Обшивка сайдингом, м²	4,6	-	
17	231-303-0101	Фартук из оцинкованного кровельного железа, δ=0,5 мм, м²	1,2	-	
		Материалы			
	212-101-0601	Бетон кл. С12/15	-	-	1,4 м³

1. Сварку производить электродами типа Э42А по ГОСТ 9467-75*.
2. Высота шва не менее наименьшей толщины свариваемых элементов.

Примечание:
Керамогранит t=20мм не шлифованый
для К-5 4,38м2
для К-6 3,8м2

ПРИВЯЗАН: 60- 2023	
Проверил	Амренов Б.
Исполнил	Калдарбекулы
Инв.№	

Изм.	Кол.уч.	Лист	№док.	Подпись	Дата
Гл. арх.		Балкешев			
Разработал		Жмакин			
Проверил		Родякина			
Нор.контроль		Попандопуло			

ТП РК 4 ПД ~~IVА,~~ IVГ)-2.2-2012-АР2

Комплекс пожарного депо на 4 автомобиля II-типа для IVА, IVГ климатических подрайонов с обычными геологическими условиями

Пожарное депо на 4 автомобиля

Стадия	Лист	Листов
РП	32	

Схема устройства крылец К-5, К-6 и козырков по оси "Н/8-10" и "Н/5-6". Сечения 1-1÷4-4

ЮК ДГП КазНИИССА

Взам. инв. № | Подп. и дата | Инв. №подл.

Формат А2

Устройство козырька

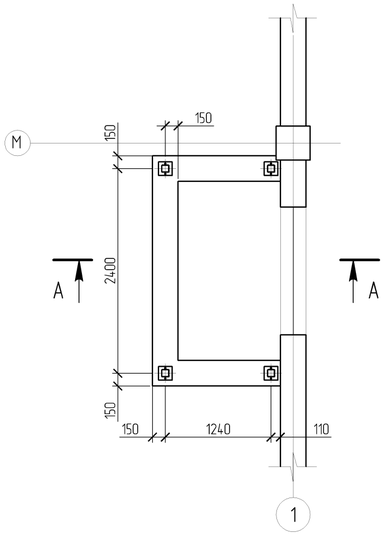

А–А

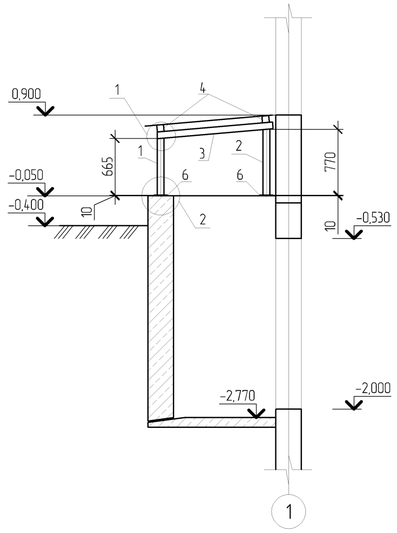

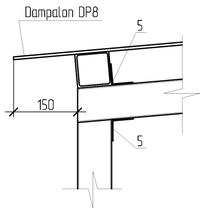

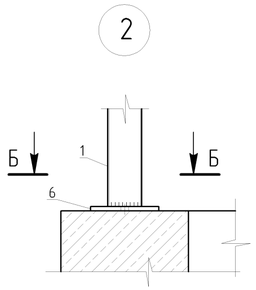

Б–Б

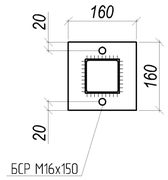

В–В

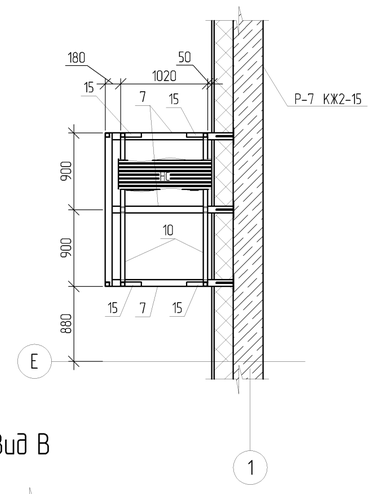

Устройство козырька

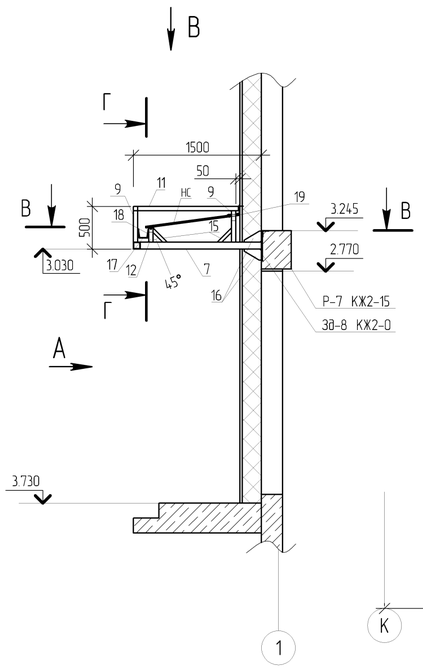

Вид А

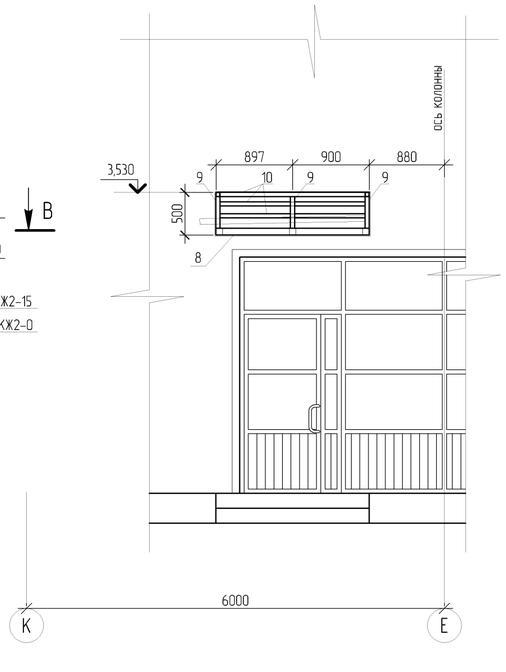

Вид В

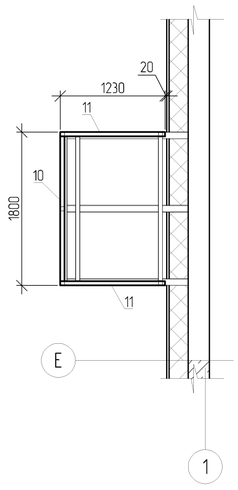

Г–Г

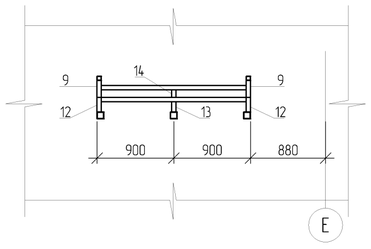

Спецификация элементов на устройство перекрытия приямка и козырька

Поз.	Обозначение	Наименование	Кол. шт.	Масса ед. кг.	Примечание
		Перекрытие приямка П1			
	222-525-0201	Сборочные единицы			
1		☐ 80х4 ГОСТ 8639-82 L=665	2	6,2	
2		☐ 80х4 ГОСТ 8639-82 L=770	2	7,2	
3		☐ 80х4 ГОСТ 8639-82 L=1365	2	12,7	
4		☐ 80х4 ГОСТ 8639-82 L=2700	2	25,2	
5		— 100х3 ГОСТ 19903-2015 L=60	8	0,14	
6		— 160х160х3 ГОСТ 19903-2015	4	2	
		БСР ГОСТ28778-90 М16х150	8	0,152	
	217-206-0103	Dampalon DP8	4,05 м²		
		Козырек			
	222-525-0201	Сборочные единицы			
7		☐ 80х4 ГОСТ 8639-82 L=1470	3	13,7	
8		☐ 80х4 ГОСТ 8639-82 L=1800	1	16,8	
9		☐ 50х3 ГОСТ 8639-82 L=370	5	1,62	
10		☐ 50х3 ГОСТ 8639-82 L=1700	3	7,3	
11		☐ 50х3 ГОСТ 8639-82 L=1230	2	5,3	
12		☐ 50х3 ГОСТ 8639-82 L=170	2	0,7	
13		☐ 50х3 ГОСТ 8639-82 L=120	1	0,5	
14		☐ 50х3 ГОСТ 8639-82 L=260	1	1,1	
15		☐ 50х3 ГОСТ 8639-82 L=236	4	1,0	
16		-130х6 ГОСТ 19903-2015 L=200	6	1,2	
17		-40х4 ГОСТ 103-76 L=400	3	0,5	
18		-290х0.7 ГОСТ 14918-80 L=2000	1	3,2	
19		-200х0.7 ГОСТ 14918-80 L=1700	1	2,1	
Нс	224-102-0508	НС35-1000-0.7 ГОСТ 24045-94	1,9 м²	7,4	

Взам. инв. № | Подп. и дата | Инв. №подл.

ПРИВЯЗАН: 60- 2023

Проверил	Амренов Б.	
Исполнил	Калдарбекулы	
Инв.№		

Изм.	Кол.уч	Лист	№док	Подпись	Дата
Гл. арх.		Балкешев			
Разработал		Ким			
Проверил		Родякина			
Нор.контроль		Попандопуло			

ТП РК 4 ПД ~~IVА,~~ IVГ)-2.2-2012-АР2

Комплекс пожарного депо на 4 автомобиля II-типа для IVА, IVГ климатических подрайонов с обычными геологическими условиями

Пожарное депо на 4 автомобиля

Стадия	Лист	Листов
РП	33	

Устройство козырька и перекрытия приямка. Узлы. Сечения

ЮК ДГП КазНИИССА

Формат А2

1/13

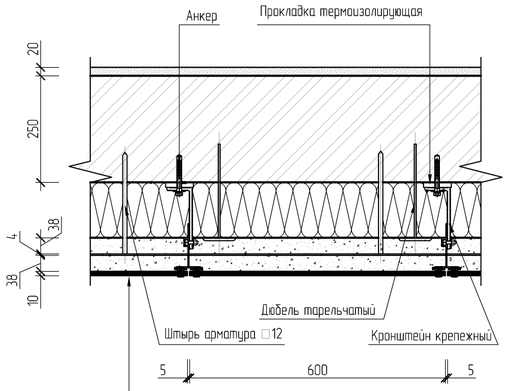

Керамогранит – 10мм
Цементно песчаный раствор до отм +3,300 – 38мм
Сетка С4 Ø4А6I-100 / Ø4А6I-100
Цементно песчаный раствор до отм +3,300 – 38мм
Пленка ветрозащитная паропроницаемая
Минплита на базальтовой основе h – толщина по таблице лист 5
Прокладка термоизолирующая
Кирпичная стена – 250мм
Штукатурка – 20мм

2/13

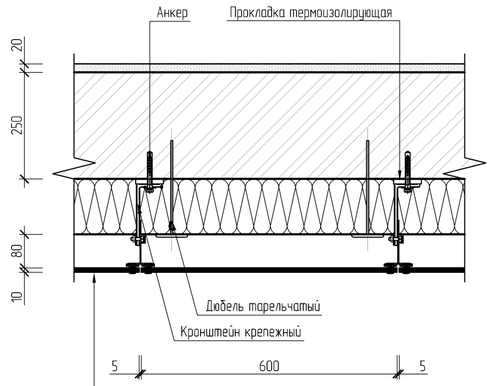

Керамогранит – 10мм
Воздушный зазор – 80мм
Пленка ветрозащитная паропроницаемая
Минплита на базальтовой основе h – толщина по таблице лист 5
Прокладка термоизолирующая
Кирпичная стена – 250мм
Штукатурка – 20мм

3/13

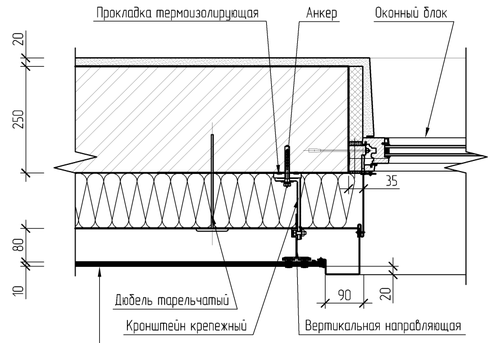

Керамогранит – 10мм
Воздушный зазор – 80мм
Пленка ветрозащитная паропроницаемая
Минплита на базальтовой основе h – толщина по таблице лист 5
Прокладка термоизолирующая
Кирпичная стена – 250мм
Штукатурка – 20мм

4/11

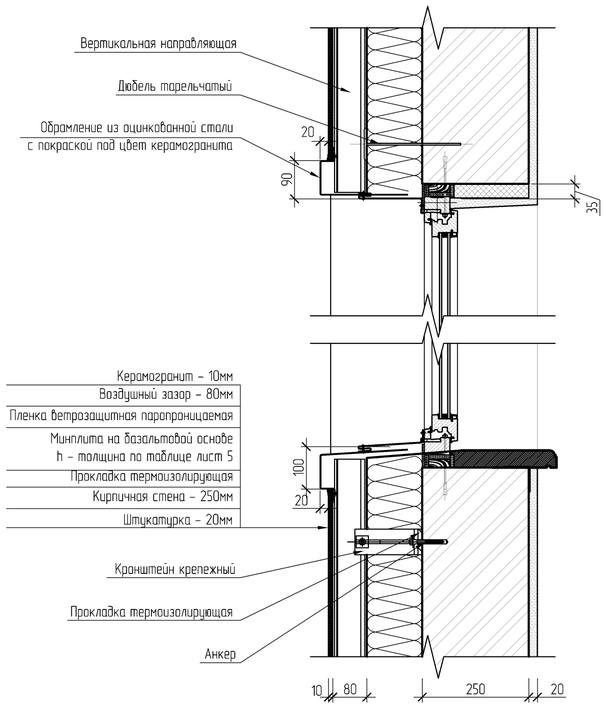

Керамогранит – 10мм
Воздушный зазор – 80мм
Пленка ветрозащитная паропроницаемая
Минплита на базальтовой основе h – толщина по таблице лист 5
Прокладка термоизолирующая
Кирпичная стена – 250мм
Штукатурка – 20мм

Кронштейн крепежный

Прокладка термоизолирующая

5/11

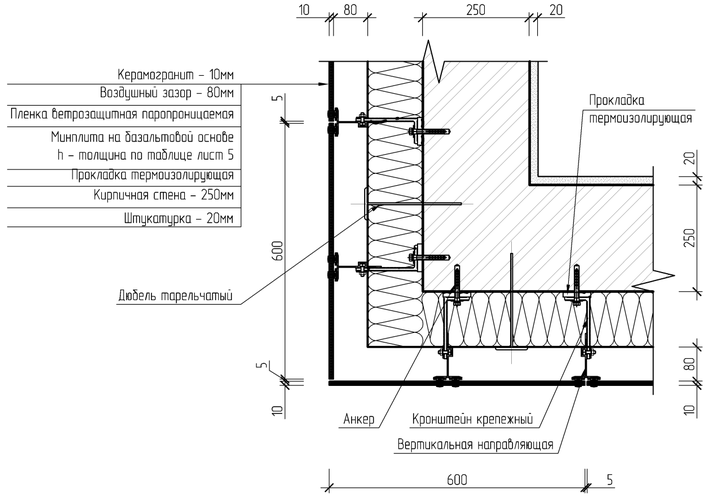

Керамогранит – 10мм
Воздушный зазор – 80мм
Пленка ветрозащитная паропроницаемая
Минплита на базальтовой основе h – толщина по таблице лист 5
Прокладка термоизолирующая
Кирпичная стена – 250мм
Штукатурка – 20мм

Взам. инв. №

Подп. и дата

Инв. №подл.

ПРИВЯЗАН: 60- 2023

Проверил	**Амренов Б.**	
Исполнил	**Калдарбекулы**	
Инв.№		

Изм.	Кол.уч.	Лист	№док.	Подпись	Дата
Гл. арх.		Балкешев			
Разработал		Каржасов			
Проверил		Родякина			
Нор.контроль		Попандопуло			

ТП РК 4 ПД ~~(IVA,~~ IVГ)-2.2-2012-АР2

Комплекс пожарного депо на 4 автомобиля II-типа для IVA, IVГ климатических подрайонов с обычными геологическими условиями

Пожарное депо на 4 автомобиля

Стадия	Лист	Листов
РП	34	

Узлы 1÷5

ЮК ДГП КазНИИССА

Формат А2

6/10

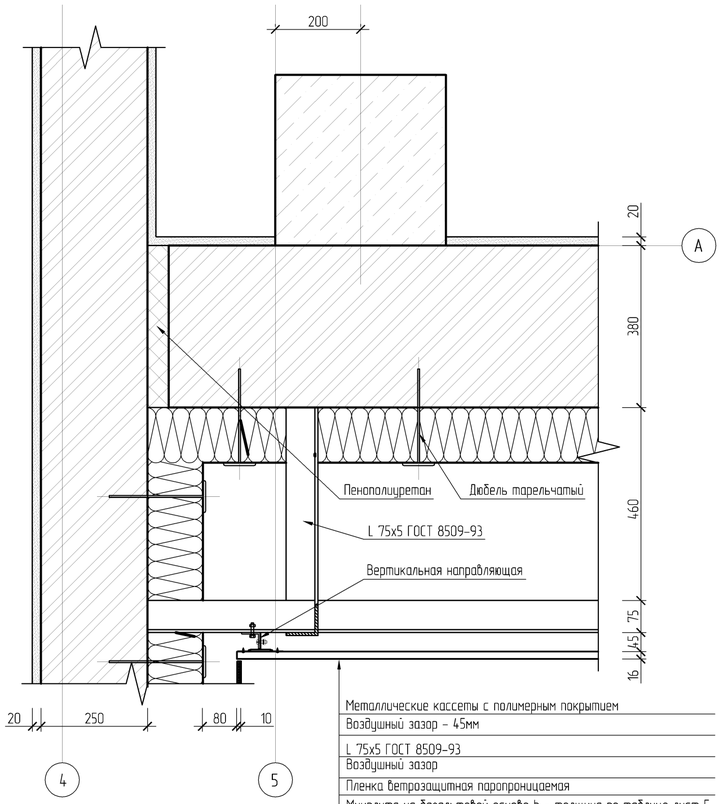

Металлические кассеты с полимерным покрытием
Воздушный зазор – 45мм
L 75х5 ГОСТ 8509-93
Воздушный зазор
Пленка ветрозащитная паропроницаемая
Минплита на базальтовой основе h – толщина по таблице лист 5
Прокладка термоизолирующая
Кирпичная стена – 380мм
Штукатурка – 20мм

7/10

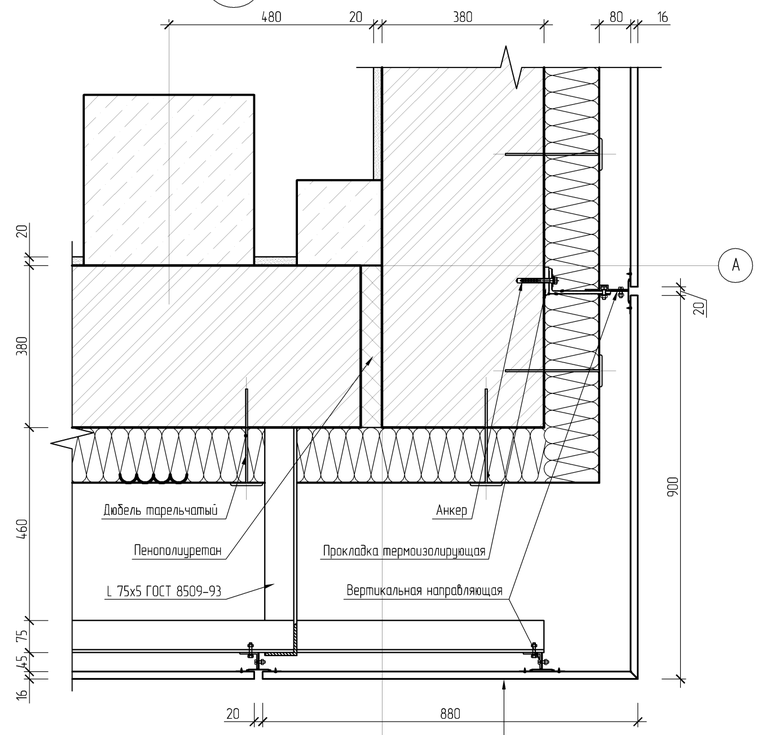

Металлические кассеты с полимерным покрытием
Воздушный зазор – 45мм
L 75х5 ГОСТ 8509-93
Воздушный зазор
Пленка ветрозащитная паропроницаемая
Минплита на базальтовой основе h – толщина по таблице лист 5
Прокладка термоизолирующая
Кирпичная стена – 380мм
Штукатурка – 20мм

8/11

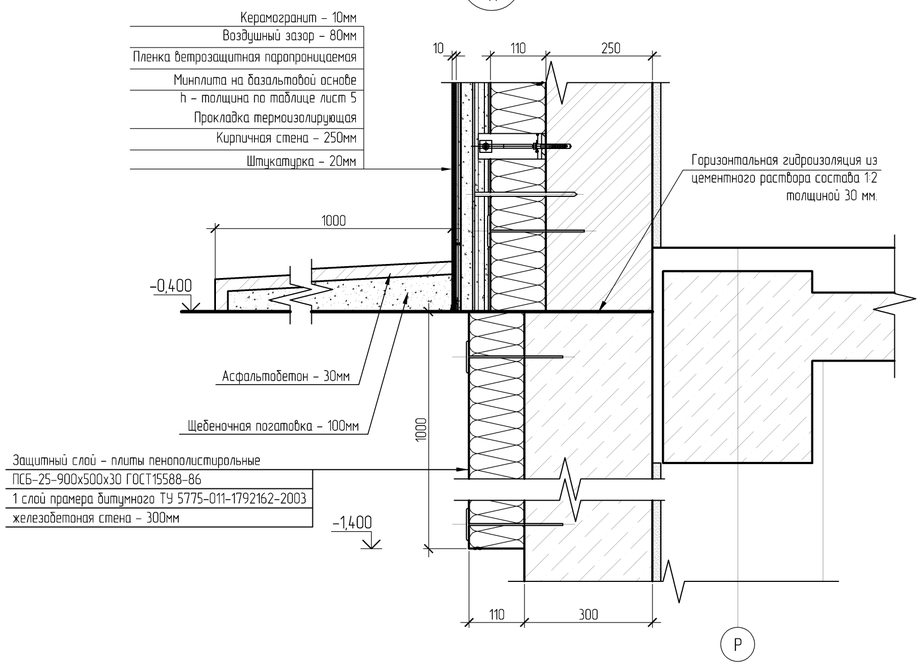

9/13

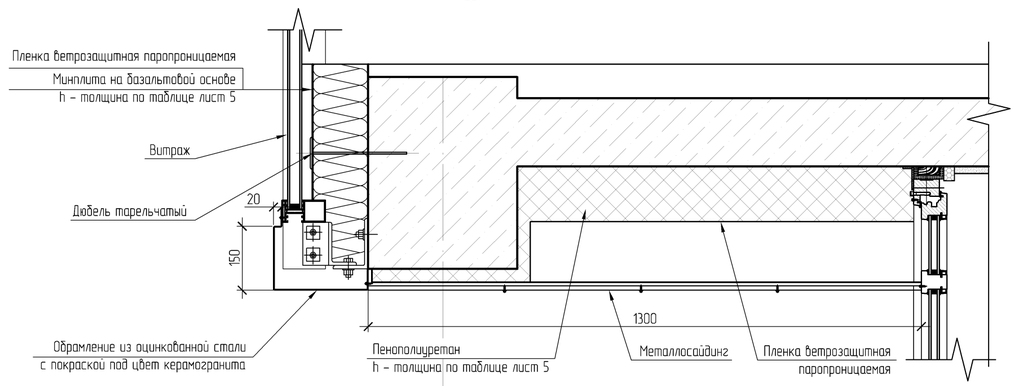

Изм.	Кол.уч.	Лист	№док	Подпись	Дата
Гл. арх.		Балкешев			
Разработал		Каржасов			
Проверил		Радякина			
Нор.контроль		Попандопуло			

ТП РК 4 ПД ~~IVA,~~ IVГ)-2.2-2012-АР2

Комплекс пожарного депо на 4 автомобиля II-типа для IVA, IVГ климатических подрайонов с обычными геологическими условиями

Пожарное депо на 4 автомобиля

Стадия	Лист	Листов
РП	35	

Узлы 6÷9

ЮК ДГП КазНИИССА

ПРИВЯЗАН: 60- 2023

Проверил	Амренов Б.	
Исполнил	Калдарбекулы	
Инв.№		

Взам. инв. № | Подп. и дата | Инв. №подл.

Формат А2

Узел устройства парапета по осям "Б" и "Н" в осях "4-13" с водосточными лотками

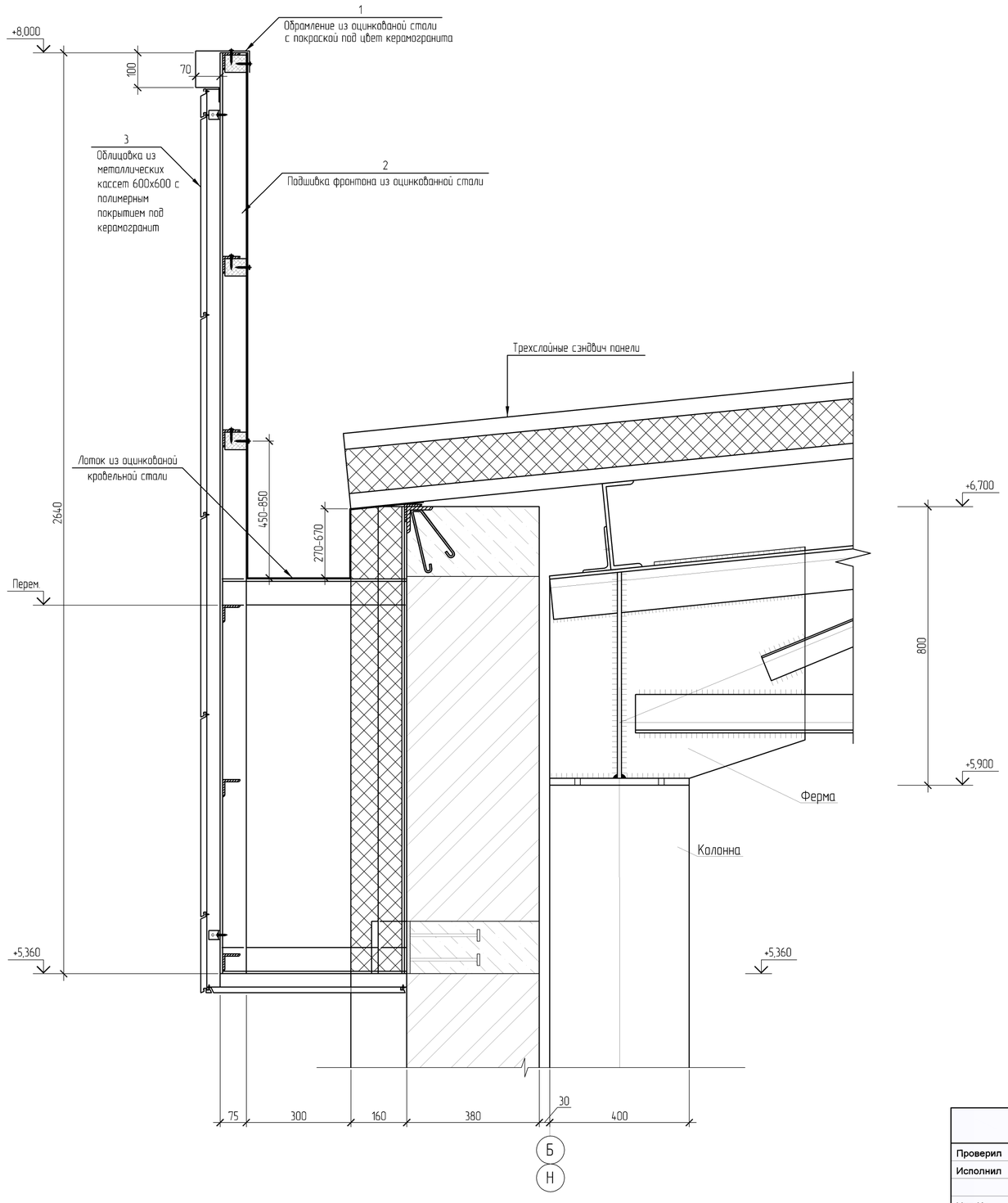

Спецификация элементов на устройство парапедов

Поз.	Обозначение	Наименование	Кол.	Масса ед. кг.	Примечание
		Детали			
Вл-1	214-105-0103	Оцинкованная кровельная сталь - t=1,0мм			
		S=90,3 м²	2	708,9	
1	222-529-0501	Оц $\frac{\text{Б-ПН-НО-0,8х450х36300 ГОСТ 19904-90}}{\text{08кпВГ-МТ-УР-2 ГОСТ 14908-80}}$	2	102,6	
2	222-529-0501	Оц $\frac{\text{Б-ПН-НО-0,8х450х36300 ГОСТ 19904-90}}{\text{08кпВГ-МТ-УР-2 ГОСТ 14908-80}}$	2	273,6	
10	231-306-0206	Облицовка из металлических кассет 600х600 с			
		полимерным покрытием под керамогранит, м²	230	-	
11	224-106-0102	Водосточная труба Ø 100 L=6000	4	-	

Вл-1

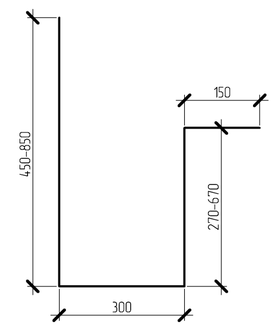

ПРИВЯЗАН: 60- 2023						
Проверил	Амренов Б.					
Исполнил	Калдарбекулы					
Инв.№						

Изм.	Кол.уч.	Лист	№док.	Подпись	Дата
Гл. арх.		Балкешев			
Разработал		Горобченко			
Проверил		Родякина			
Нор.контроль		Попандопуло			

ТП РК 4 ПД ~~IVA,~~ IVГ)-2.2-2012-АР2

Комплекс пожарного депо на 4 автомобиля II-типа для IVA, IVГ климатических подрайонов с обычными геологическими условиями

Пожарное депо на 4 автомобиля

Стадия	Лист	Листов
РП	36	

Узел устройства парапета по осям "Б" и "Н" в осях "4-13" с водосточными лотками

ЮК ДГП КазНИИССА

Взам. инв. № | Подп. и дата | Инв. №подл.

Формат А2

а–а

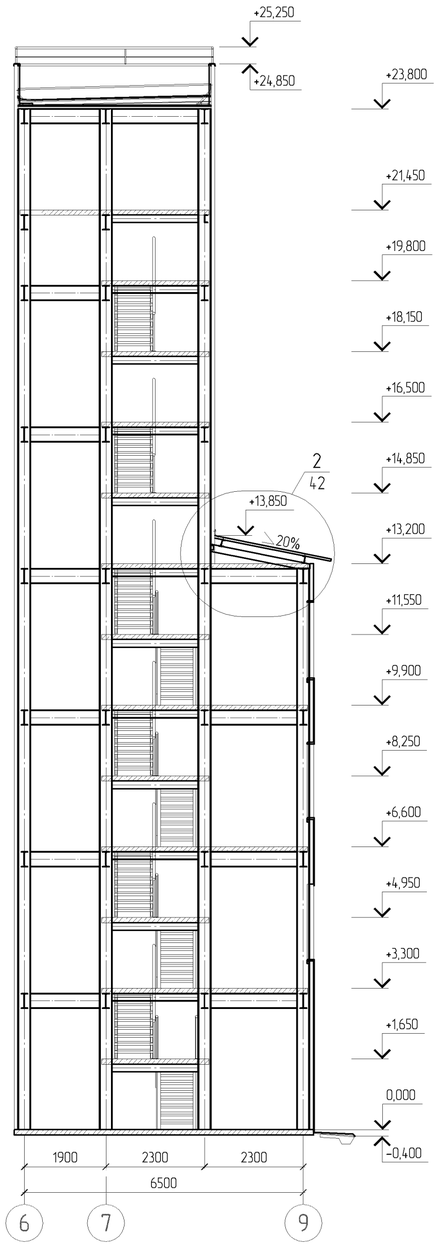

б–б

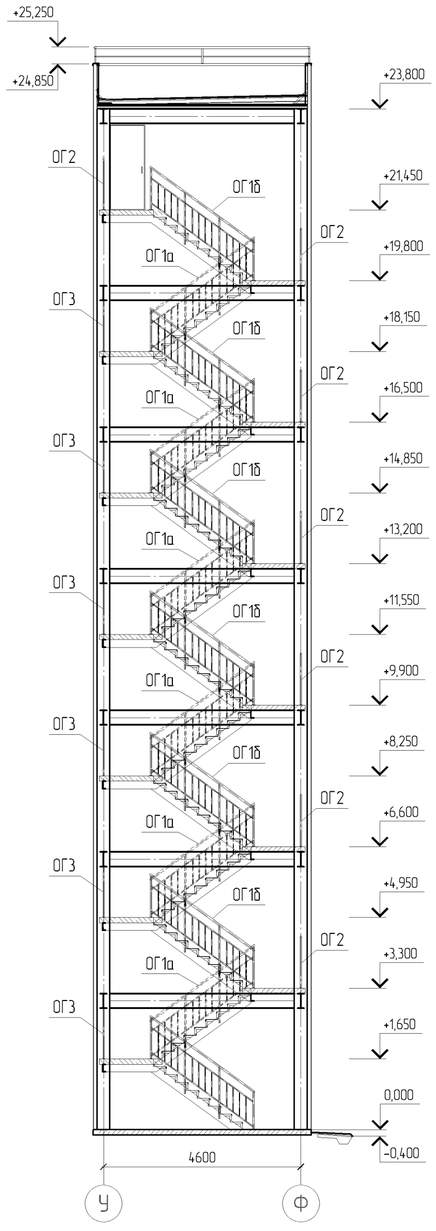

План на отм. +16,500, +19,800

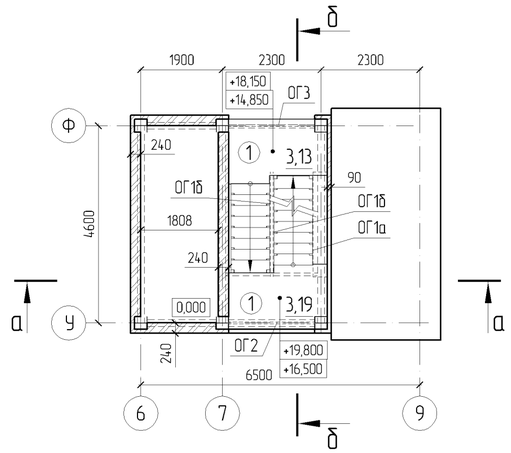

План на отм. +3,300, +6,600, +9,900, +13,200

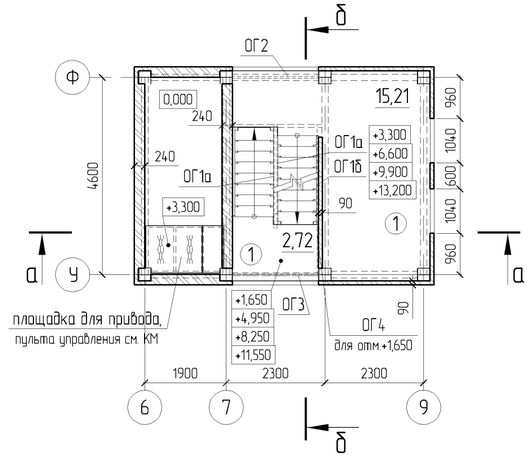

План на отм. 0,000

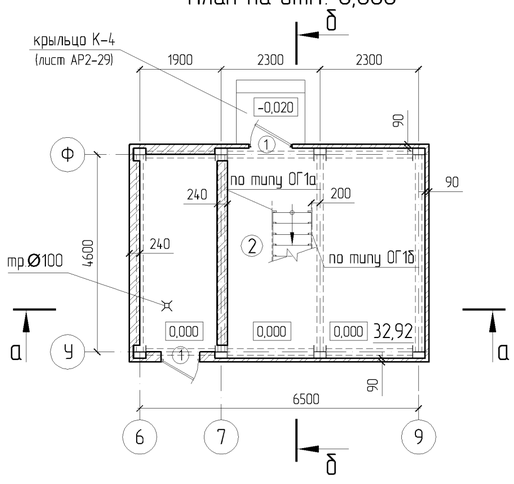

Экспликация полов башни на отм. 0,000...+21,450

Номер помещения	Тип пола	Схема пола или тип пола по серии	Данные элементов пола (наименование, толщина, основание и др.), мм	Площадь, м²
	1		Покрытие наливное из ПВХ – 5мм. Монолитная площадка	91,68
	2		Покрытие наливное из ПВХ – 5 мм. Бетон кл.С8/10 –100 мм, стяжка 15 мм	32,92

План на отм. +21,450

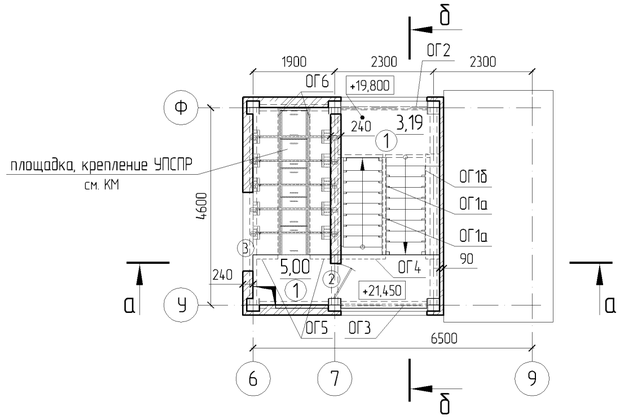

План на отм. +23,800

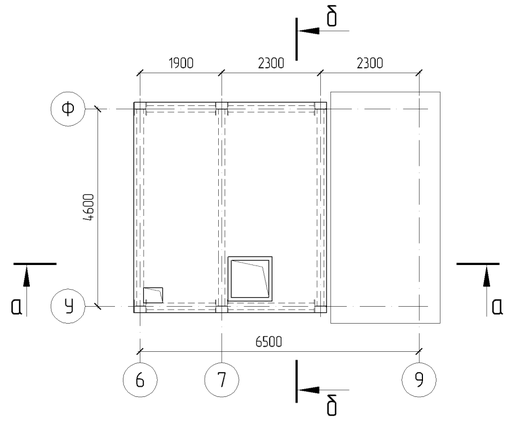

1. Узлы и спецификацию расхода материалов на ограждения лестницы ОГ 1а÷ОГ4 см. лист АР2-43;
2. За отметку 0,000 принят уровень чистого пола;

Спецификация элементов заполнения дверных проемов

Поз.	Обозначение	Наименование	Кол-во на этаж			Всего ед.шт.	Примечание
			1	7			
1	ГОСТ 30970-2002	ДПН Г Б Пр 2100-1010	2				
2	ГОСТ 30970-2002	ДПН Г Б Пр 1970-810		1			
3	ГОСТ 30674-99	ОП ОСП12-18ПО В2-Б-Д-Б-Д-М		1			

ПРИВЯЗАН: 60- 2023		
Проверил	Амренов Б.	
Исполнил	Калдарбекулы	
Инв.№		

Изм.	Кол.уч.	Лист	№док.	Подп.	Дата
Разработал		Горбачев			
Проверил		Радякина			
Н. контроль		Попандопуло			

ТП РК 4 ПД (~~IVA~~, IVГ)-2.2-2012-АР2

Комплекс пожарного депо на 4 автомобиля II-типа, для IVA, IVГ климатических подрайонов с обычными геологическими условиями

Учебная башня

Стадия	Лист	Листов
РП	37	

Планы учебной башни. Разрезы 1-1, 2-2.

ЮК ДГП КазНИИССА

Согласовано: ГАП Балкешев К.

Взам. инв. № | Подпись и дата | Инв.№ подл.

Формат А2

Схема раскладки стеновых панелей по оси 6

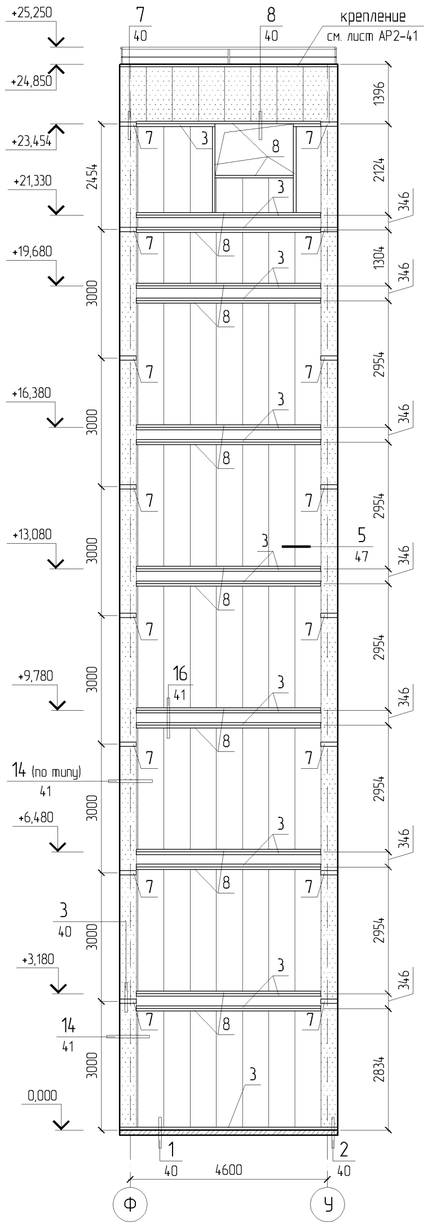

Схема раскладки стеновых панелей по оси 7

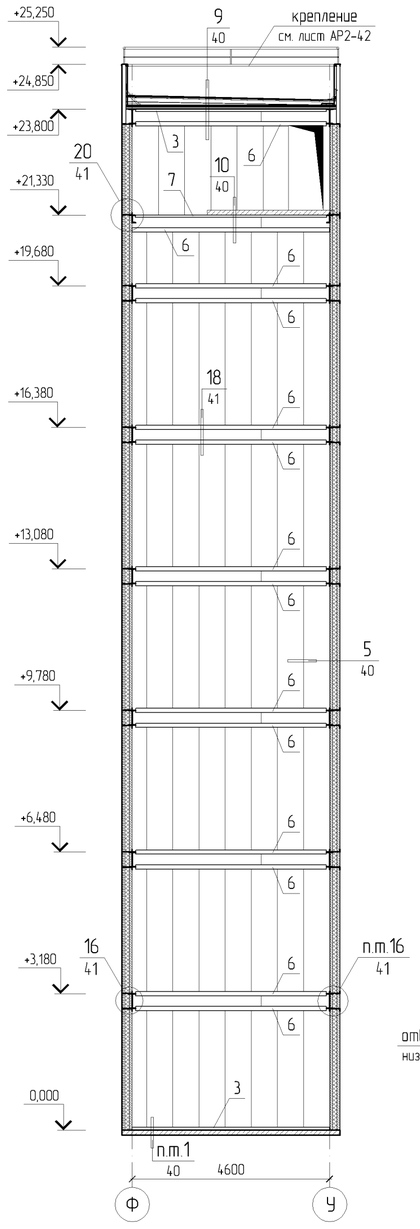

Схема раскладки стеновых панелей по оси У

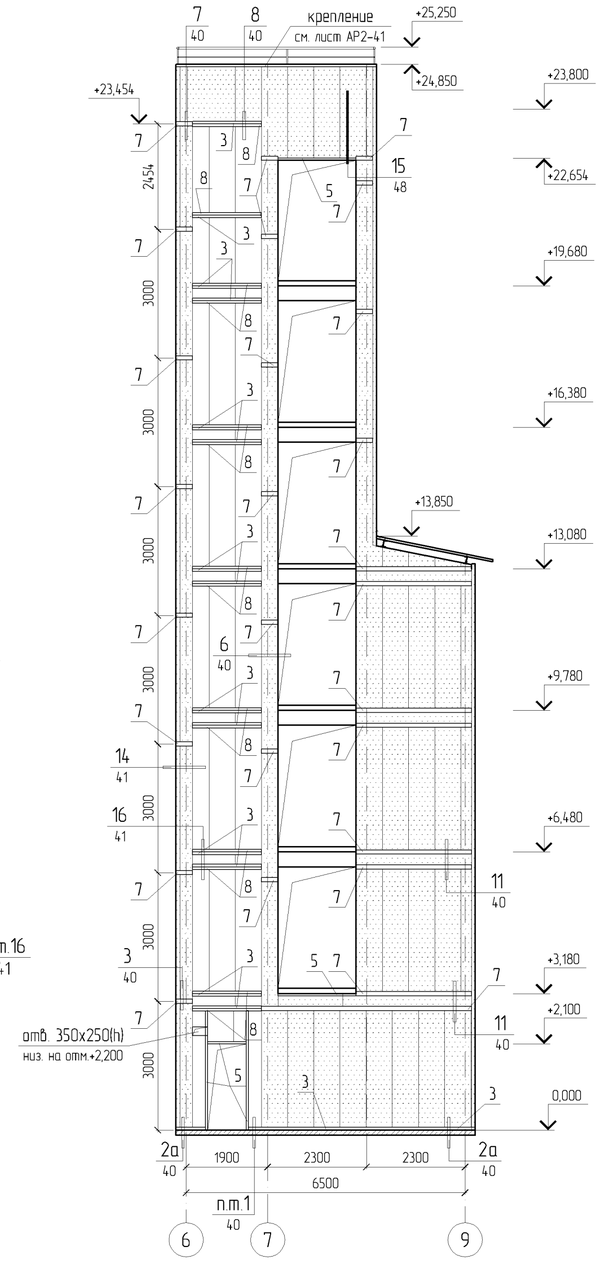

1. Данный лист см. с листом АР2-39;
2. Спецификацию элементов крепления к схемам раскладки стеновых панелей учебной башни см. на листе АР2-39;
3. Отделку фасадов см. на листе АР2-16;
4. Схему обшивки стен ОС-1 см. на листе АР2-44.

Условные обозначения

- панель толщиной - 240
- панель толщиной - 90

ПРИВЯЗАН: 60- 2023			
Проверил	Амренов Б.		
Исполнил	Калдарбекулы		
Инв.№			

Изм.	Кол.уч.	Лист	№док.	Подп.	Дата
Разработал		Горбачев			
Проверил		Родякина			
Н. контроль		Попандопуло			

ТП РК 4 ПД-~~IVA~~, IVГ)-2.2-2012-АР2

Комплекс пожарного депо на 4 автомобиля II-типа, для IVA, IVГ климатических подрайонов с обычными геологическими условиями

Учебная башня

Стадия	Лист	Листов
РП	38	

Схема раскладки стеновых панелей учебной башни по оси 9, у оси 9 в осях И-К, по оси К.

ЮК ДГП КазНИИССА

Взам. инв. №

Подпись и дата

Инв.№ подл.

Формат А2

Схема раскладки стеновых панелей по оси Ф

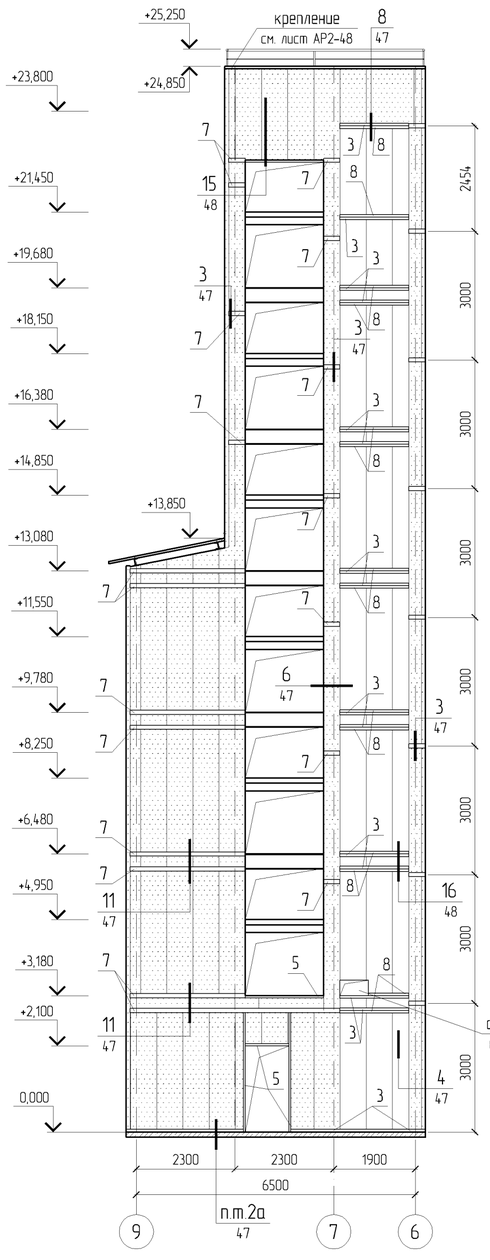

Схема раскладки стеновых панелей по оси 9

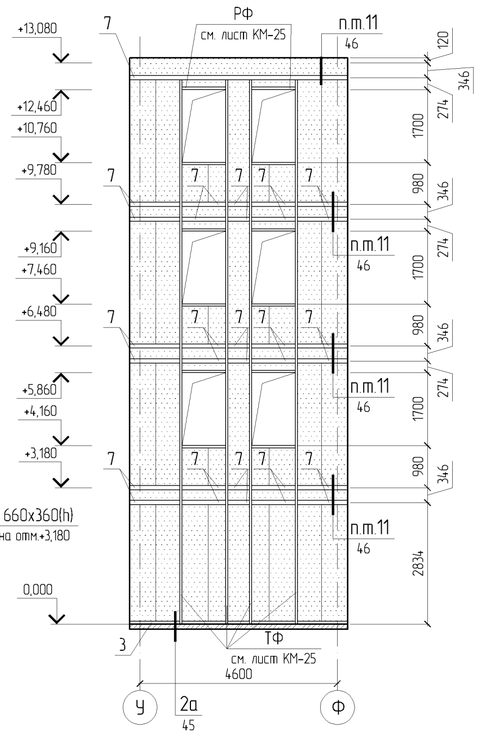

Схема раскладки стеновых панелей у оси 9 в осях У-Ф

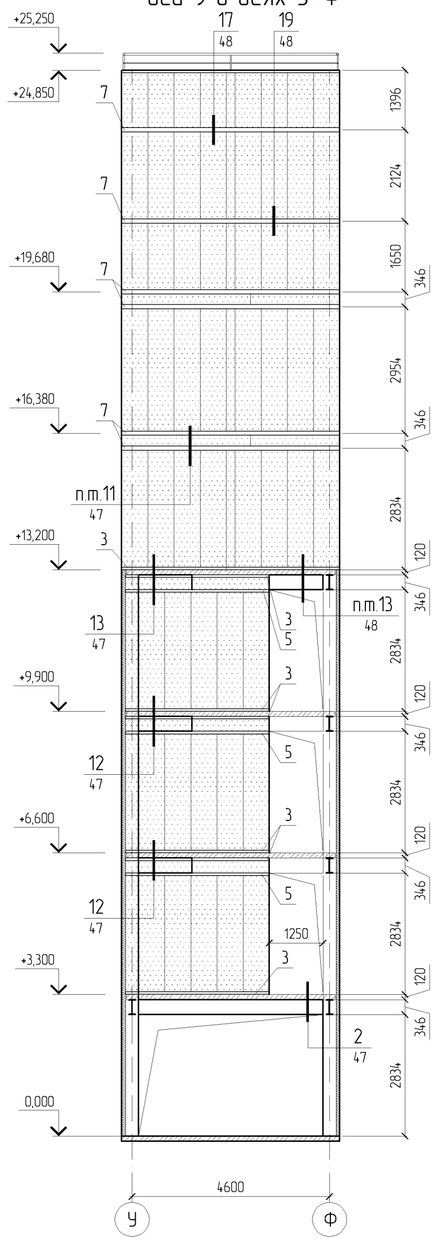

Спецификация элементов крепления к схемам раскладки стеновых панелей учебной башни

Поз.	Обозначение	Наименование	Кол.	Масса ед., кг	Примечание
1		БСР 6х65 У5 ГОСТ 28778-90, шт.	180	0,03	
2		Теплоизоляция: Каменная вата, S-150", γ=150кг/м³, δ=150, м³	0,8		
3	Спецификацию металлических изделий см. ТП РК 4 ПД (IVA, IVГ)-2.2-2012-АР2-50	ГН1, м.п.	154,0	4,40	
4	-АР2-50	ГН2, шт.	236	1,04	
5	-АР2-50	ГН3, м.п.	24,0	6,00	
6	-АР2-50	ИМ1, м.п.	68,7	13,56	
7	-АР2-50	ИМ2, м.п.	128,8	8,85	
8	-АР2-50	ИМ3, м.п.	115,5	14,80	
9	234-102-0303	Стеновая панель UTC-легкая стена s=240мм СТ ТОО 50509341-001-2008, м²	258,7		
10	234-102-0303	Стеновая панель UTC-легкая стена s=90мм СТ ТОО 50509341-001-2008, м²	294,5		

1. Данный лист см. с листом АР2-45;
2. Отделку фасадов см. на листе АР2-16;
3. Схему обшивки стен ОС-1 см. на листе АР2-51.

Условные обозначения

- панель толщиной - 240
- панель толщиной - 90

ПРИВЯЗАН: 60- 2023

Проверил	Амренов Б.	
Исполнил	Калдарбекулы	
Инв.№		

Изм.	Кол.уч.	Лист	№док.	Подп.	Дата
Разработал		Горбачев			
Проверил		Родякина			
Н. контроль		Попандопуло			

ТП РК 4 ПД ~~(IVA~~, IVГ)-2.2-2012-АР2

Комплекс пожарного депо на 4 автомобиля II-типа, для IVA, IVГ климатических подрайонов с обычными геологическими условиями

Учебная башня

Стадия	Лист	Листов
РП	39	

Схема раскладки стеновых панелей учебной башни по оси И, по оси 7, у оси 7 в осях К-И.

ЮК ДГП КазНИИССА

Взам. инв. №

Подпись и дата

Инв.№ подл.

Формат А2

1 / 38,39

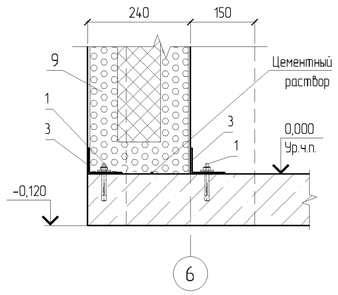

2 / 38,39

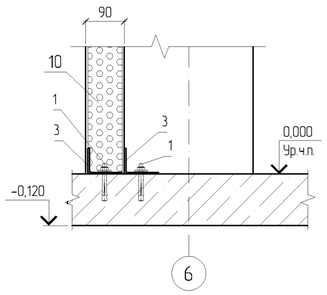

2а / 38,39

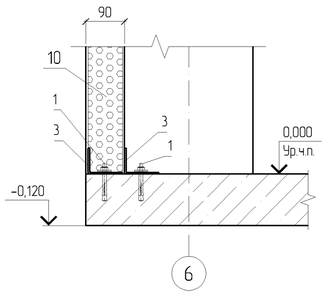

3 / 38,39

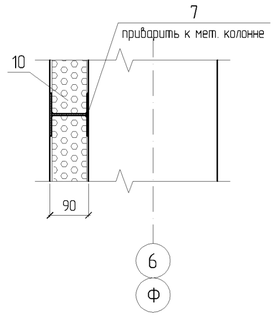

4 / 38,39

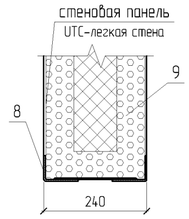

5 / 38,39

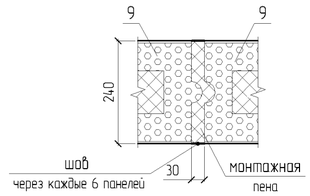

6 / 38,39

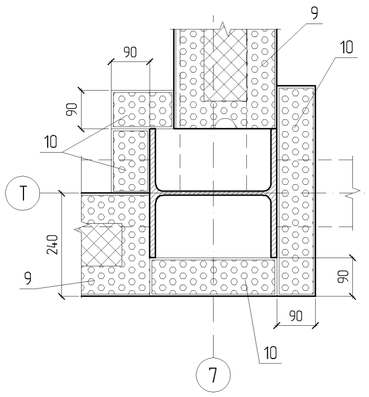

7 / 38,39

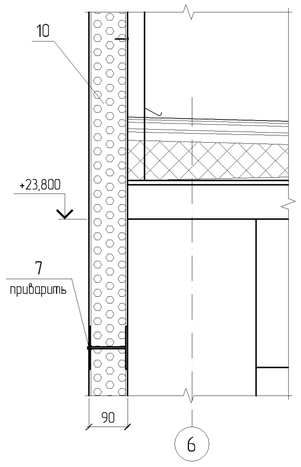

8 / 38,39

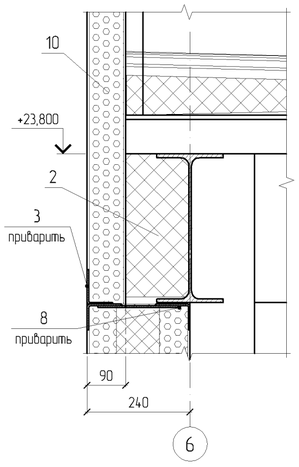

9 / 38,39

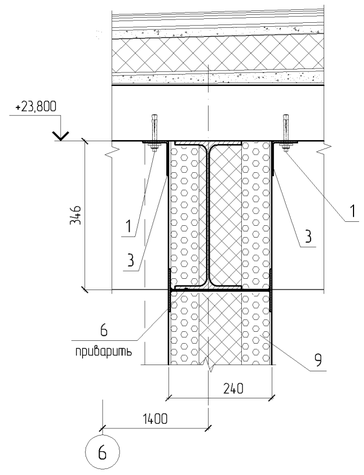

10 / 38,39

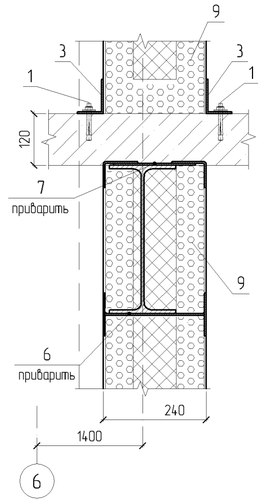

11 / 38,39

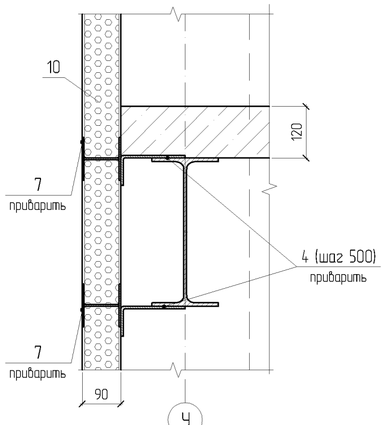

12 / 38,39

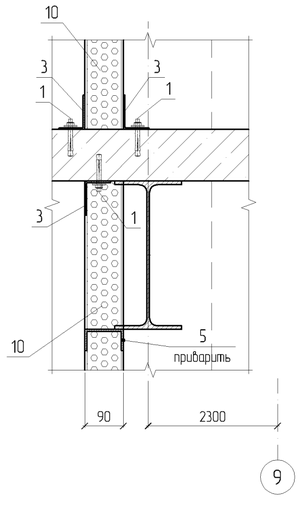

1. Данный лист см. с листами АР2-38,39;
2. Спецификацию элементов крепления к схемам раскладки стеновых панелей учебной башни см. на листе АР2-39.

ПРИВЯЗАН: 60- 2023			
Проверил	Амренов Б.		
Исполнил	Калдарбекулы		
Инв.№			

Изм.	Кол.уч.	Лист	№док.	Подп.	Дата	ТП РК 4 ПД (~~IIVA~~, IVГ)-2.2-2012-АР2			
						Комплекс пожарного депо на 4 автомобиля II-типа, для IVA, IVГ климатических подрайонов с обычными геологическими условиями			
Разработал		Гордачев				Учебная башня	Стадия	Лист	Листов
Проверил		Радякина					РП	40	
Н. контроль		Попандопуло				Узлы 1-12	ЮК ДГП КазНИИССА		

Взам. инв. №

Подпись и дата

Инв.№ подл.

Формат А2

13
38,39

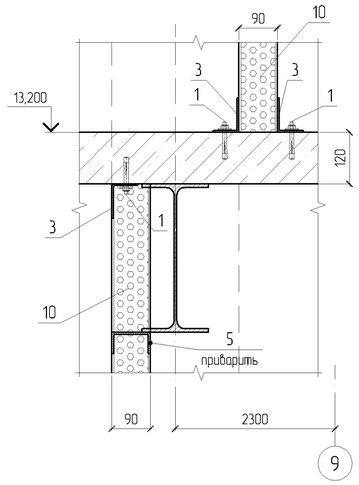

14
38,39

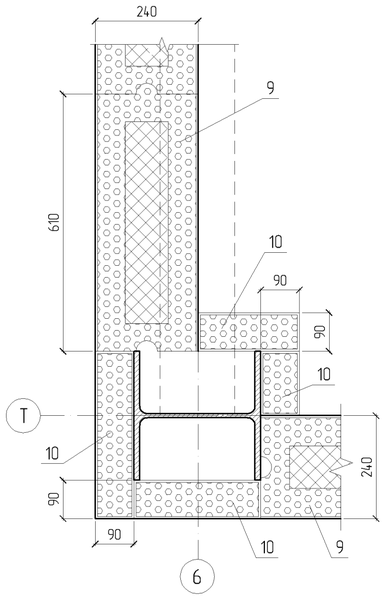

15
38,39

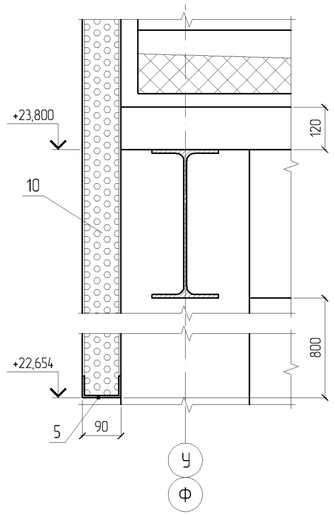

16
38,39

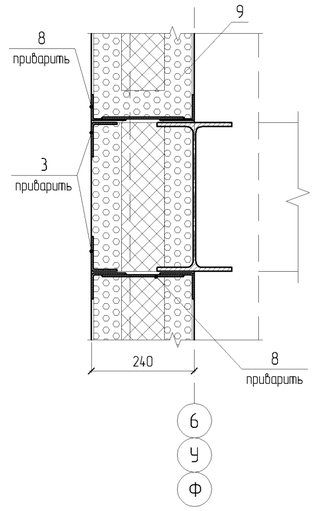

17
38,39

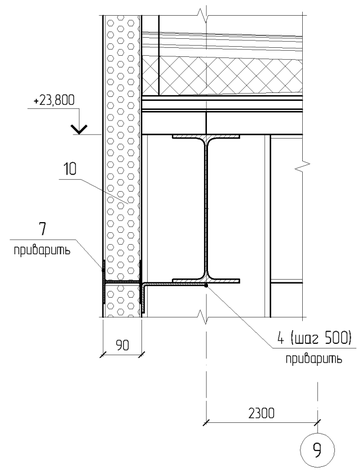

18
38,39

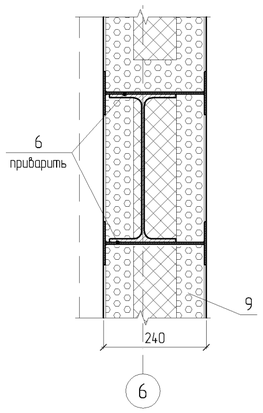

19
38,39

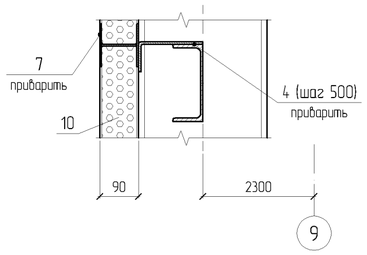

20
38,39

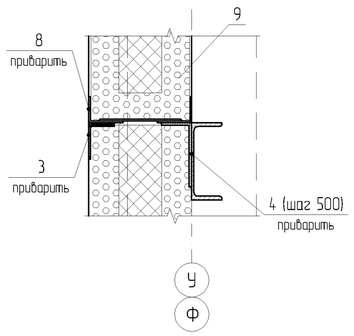

1. Данный лист см. с листами АР2-38, 39;
2. Спецификацию элементов крепления к схемам раскладки стеновых панелей учебной башни см . на листе АР2-39.

Изм.	Кол.уч.	Лист	№док.	Подп.	Дата	ТП РК 4 ПД-~~IIVA~~, IVГ)-2.2-2012-АР2
						Комплекс пожарного депо на 4 автомобиля II-типа, для IVA, IVГ климатических подрайонов с обычными геологическими условиями
Разработал		Гордачев				Учебная башня — Стадия: РП; Лист: 41; Листов:
Проверил		Радякина				
Н. контроль		Попандопуло				Узлы 13-20 — ЮК ДГП КазНИИССА

ПРИВЯЗАН: 60- 2023		
Проверил	Амренов Б.	
Исполнил	Калдарбекулы	
Инв.№		

Взам. инв. № | Подпись и дата | Инв.№ подл.

Формат А2

План кровли учебной башни

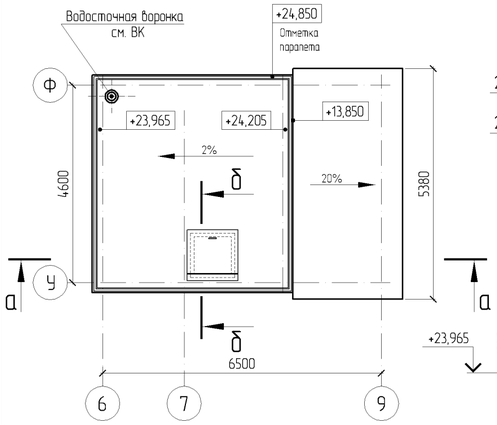

А–А

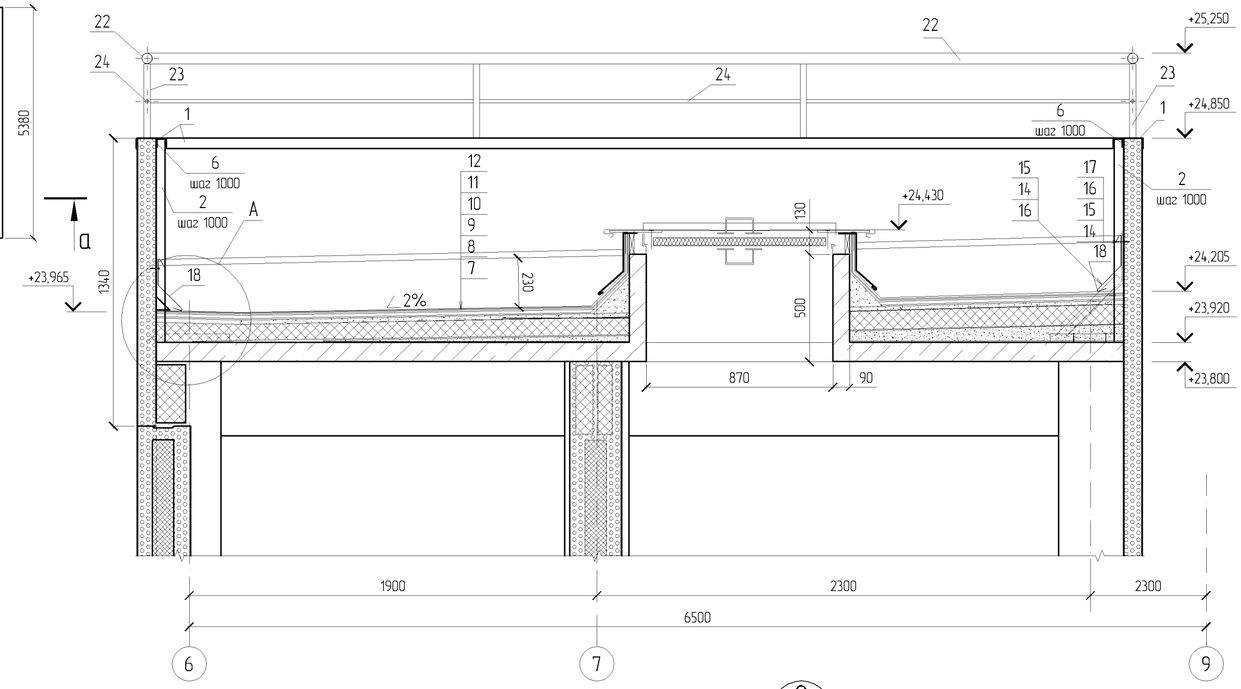

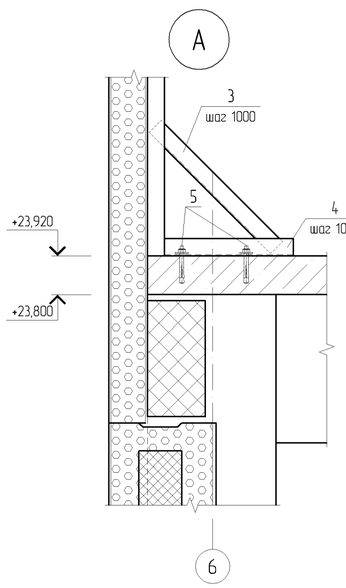

Б–Б

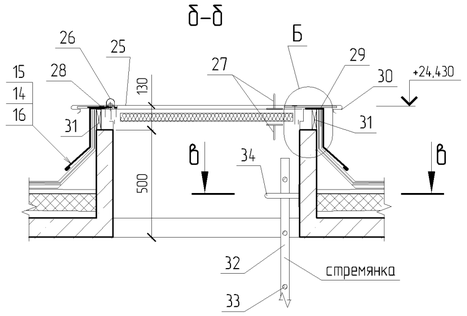

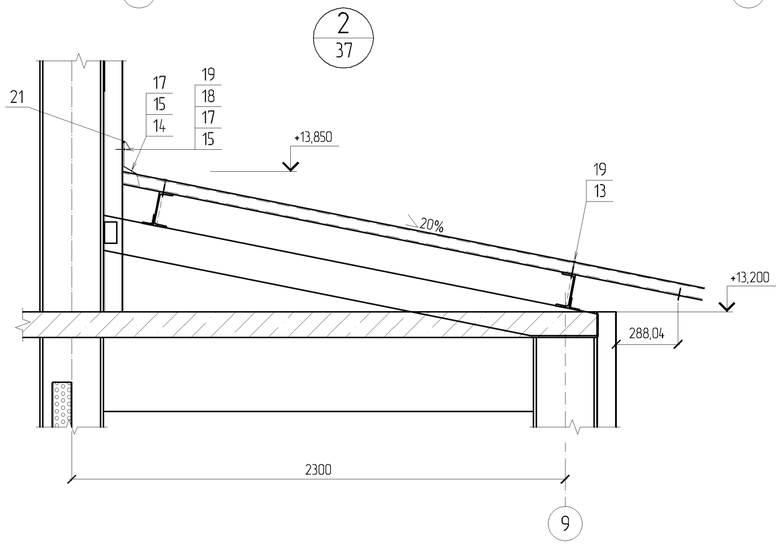

В–В

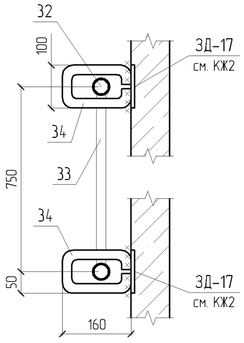

Б

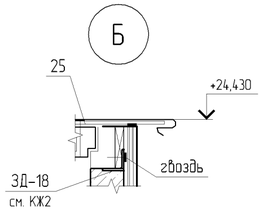

Спецификация элементов на кровлю учебной башни (начало)

Поз.	Обозначение	Наименование	Кол.	Масса ед., кг	Примечание
	222-504-0101	Элементы крепления панелей парапета			
1		Гн[140х60х3 ГОСТ 8278-83*, п.м	20,0	5,85	
2		Гн[80х40х3 ГОСТ 8278-83*, L=950 мм, шт.	20	3,33	
3		Гн[80х40х3 ГОСТ 8278-83*, L=400 мм, шт.	20	1,41	
4		Гн[80х40х3 ГОСТ 8278-83*, L=300 мм, шт.	20	1,05	
5		БСР 6х65 У5 ГОСТ 28778-90, (2 шт. на поз. 2), шт.	40	0,03	
6		L 40х3 ГОСТ 8509-86, L=40 мм, шт.	20	0,08	
		Кровля учебной башни			
7		ПМ-9 (см. КЖ2), м²	22,54		
8		Керамзитобетон γ=800кг/м³-20-80, по уклону 2%, м³	0,76		
9		Теплоизоляция: Каменная вата "Isokam, S-15", γ=150кг/м³, δ=90, м²	18,0		
10		Стяжка: цементно-песчанный раствор М100, s=20 мм, м²	18,0		
11		Гидроизоляция: Изопласт П, s=4 мм, м²	18,0		
12		Защитный слой: Изопласт с крупнозернистой посыпкой, s=4 мм, м²	18,0		
13		Профнастил Н 57-750-0.8, L=2800 мм, м²	15,1	9,8	
		Примыкание кровли к парапету			
14		Цементно-песчанный раствор М100, 100х100/2, м³	0,1		
15		Доп. слой гидроизоляции: Изопласт П, s=3 мм, В=600 (0.6х24=14.4), м²	14,4		
16		Сталь тонколистовая оцинкованная, s=3 мм ГОСТ 14918-80*, 500х2100, шт.	10	5,8	
17		Сталь тонколистовая оцинкованная, s=3 мм ГОСТ 14918-80*, 360х2100, шт.	3	4,16	
18		– 3х30 ГОСТ 6009, L=2000 мм, шт.	11	1,4	
19		Винт 2-5х40.01.016 ГОСТ 11650-80, шт.	75	0,0058	
20		Винт 2-8х100.01.016 ГОСТ 11650-80, шт.	20	0,029	
21		Мастика-герметик, кг	6,2		
		Элементы ограждения П-1			
22		Ø 50х2.5 ГОСТ 10704-91, п.м	20,0	2,93	
23		Ø 30х2.5 ГОСТ 10704-91, L=350 мм, шт.	10	2,42	
24		Ø 16х6 ГОСТ 10704-91, п.м	20,0	0,89	
		Люк-лаз			
25		Люк однопольный ДЛ 10-10 ГОСТ 24698-81	1		
26		Резина пористая 6х20 мм. L=1200 мм	1		
27		Ручка скоба РС по ГОСТ 5087-80	2		
28		Костыль из полосы -40х4, L=500 мм.ГОСТ 103-76	3	2,52	
29		Костыль из полосы -40х4, L=170 мм.ГОСТ 103-76	3	0,8	
30		Оцинкованная кровельная сталь ГОСТ 24698-81			
31		Деревянный брус 25х115. ГОСТ 8486-86*			

1. Данный лист читать совместно с листом АР 2-37;

Спецификация элементов на кровлю учебной башни (окончание)

Поз.	Обозначение	Наименование	Кол.	Масса ед., кг	Примечание
		Стремянка			
32		Ø 40х3 ГОСТ 10704-91, п.м	5,6	2,74	
33		• Ø 22 ГОСТ 2590-88, п.м	4,4	2,98	
34		• Ø 22 ГОСТ 2590-88, п.м	1,04	2,98	

ПРИВЯЗАН: 60- 2023

Проверил	Амренов Б.	
Исполнил	Калдарбекулы	
Инв.№		

Изм.	Кол.уч.	Лист	№док.	Подп.	Дата

ТП РК 4 ПД-~~IVA~~, IVГ)-2.2-2012-АР2

Комплекс пожарного депо на 4 автомобиля II-типа, для IVA, IVГ климатических подрайонов с обычными геологическими условиями

Разработал	Горбачев	
Проверил	Родякина	
Н. контроль	Попандопуло	

Учебная башня

Стадия	Лист	Листов
РП	42	

План кровли учебной башни. Узлы

ЮК ДГП КазНИИССА

Взам. инв. № | Подпись и дата | Инв.№ подл.

Формат А2

ОГ1а

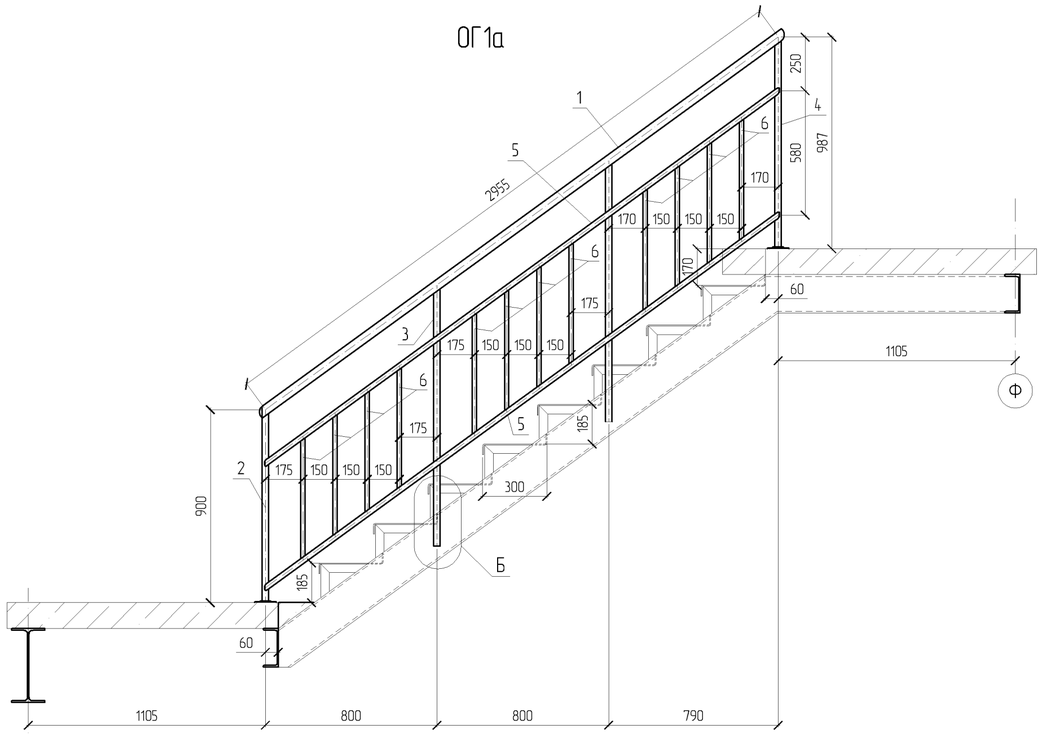

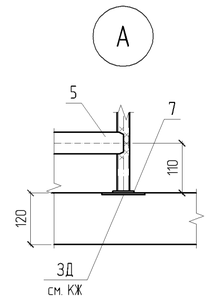

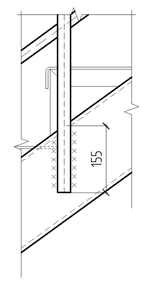

ОГ2

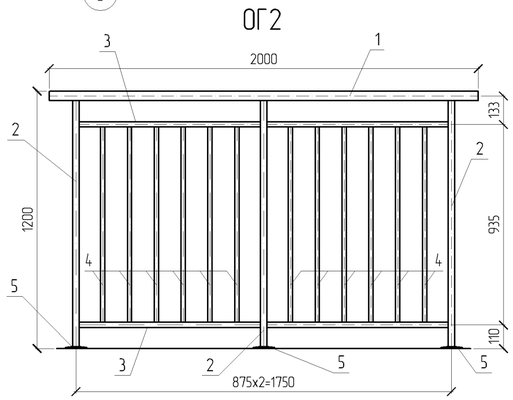

ОГ3

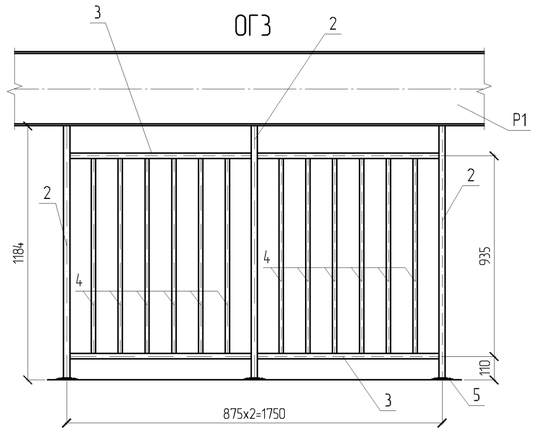

ОГ4

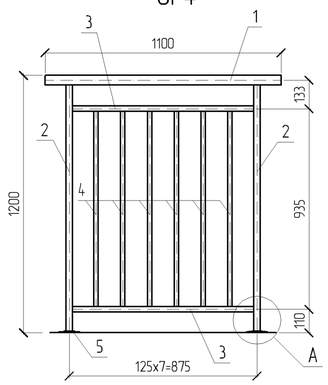

ОГ5

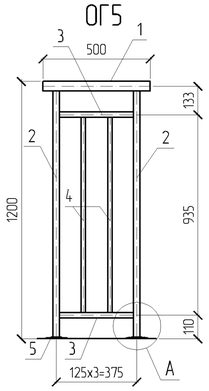

ОГ6

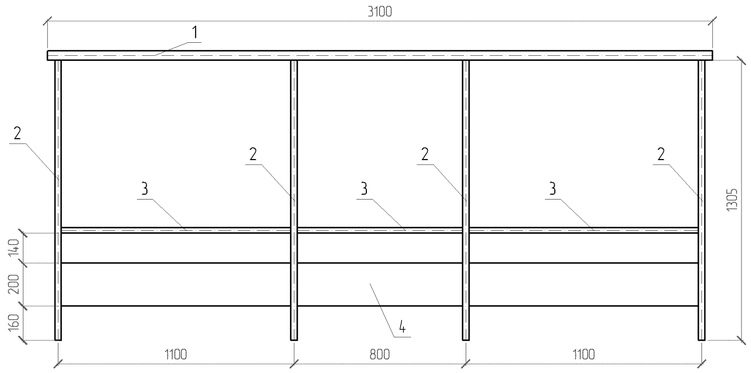

Спецификация элементов ограждения

Поз.	Обозначение	Наименование	Кол.	Масса ед., кг	Примечание
	222-503-0201	Ограждение лестницы ОГ1а (13 шт.), ОГ6 (4 шт.)			
1		Ø 45х3,0 ГОСТ 10704-91, L=2960	1	9,21	
2		Гн □ 40х2,5 ГОСТ 30245-2003, L=880	1	2,48	
3		Гн □ 40х2,5 ГОСТ 30245-2003, L=1200	2	3,38	
4		Гн □ 40х2,5 ГОСТ 30245-2003, L=970	1	2,74	
5		- 4х50х2960 ГОСТ 19903-2015	2	5,81	
6		- 4х50х600 ГОСТ 19903-2015	12	1,18	
7		- 4х50х50 ГОСТ 19903-2015	2	0,1	
	222-503-0201	Ограждение площадки ОГ2 (7 шт.)			
1		Ø 45х3,0 ГОСТ 10704-91, L=2000	1	6,22	
2		Гн □ 40х2,5 ГОСТ 30245-2003, L=1160	3	3,27	
3		- 4х50х1780 ГОСТ 19903-2015	2	3,50	
4		- 4х50х1000 ГОСТ 19903-2015	12	1,96	
5		- 4х50х50 ГОСТ 19903-2015	3	0,1	
	222-503-0201	Ограждение площадки ОГ3 (6 шт.)			
2		Гн □ 40х2,5 ГОСТ 30245-2003, L=1190	3	3,36	
3		- 4х50х1780 ГОСТ 19903-2015	2	3,50	
4		- 4х50х1000 ГОСТ 19903-2015	12	1,96	
5		- 4х50х50 ГОСТ 19903-2015	3	0,1	
	222-503-0201	Ограждение площадки ОГ4 (2 шт.)			
1		Ø 45х3,0 ГОСТ 10704-91, L=1100	1	3,42	
2		Гн □ 40х2,5 ГОСТ 30245-2003, L=1160	2	3,27	
3		- 4х50х900 ГОСТ 19903-2015	2	1,77	
4		- 4х50х1000 ГОСТ 19903-2015	6	1,96	
5		- 4х50х50 ГОСТ 19903-2015	2	0,1	
	222-503-0201	Ограждение площадки ОГ5 (2 шт.)			
1		Ø 45х3,0 ГОСТ 10704-91, L=500	1	3,42	
2		Гн □ 40х2,5 ГОСТ 30245-2003, L=1160	2	3,27	
3		- 4х50х345 ГОСТ 19903-2015	2	1,77	
4		- 4х50х1000 ГОСТ 19903-2015	2	1,96	
5		- 4х50х50 ГОСТ 19903-2015	2	0,1	
	222-503-0201	Ограждение площадки ОГ6 (2 шт.)			
1		Ø 45х3,0 ГОСТ 10704-91, L=3100	1	3,42	
2		Гн □ 40х2,5 ГОСТ 30245-2003, L=1305	2	3,27	
3		- 4х50 ГОСТ 19903-2015 , L=3000	1	4,71	
4		- 4х200 ГОСТ 19903-2015 , L=3000	1	18,84	

1. Данный лист см. с листом АР2-37;
2. Ограждение ОГ1б изготовить зеркально ОГ1а.

ПРИВЯЗАН: 60- 2023

Проверил	Амренов Б.	
Исполнил	Калдарбекулы	
Инв.№		

Изм.	Кол.уч.	Лист	№док.	Подп.	Дата
Разработал		Горбачев			
Проверил		Радякина			
Н. контроль		Попандопуло			

ТП РК 4 ПД-~~IIVA~~, IVГ)-2.2-2012-АР2

Комплекс пожарного депо на 4 автомобиля II-типа, для IVA, IVГ климатических подрайонов с обычными геологическими условиями

Учебная башня

Стадия	Лист	Листов
РП	43	

Ограждения ОГ1-ОГ4.

ЮК ДГП КазНИИССА

Взам. инв. № | Подпись и дата | Инв.№ подл.

Формат А2

Схема обшивки стен ОС1 по оси 9

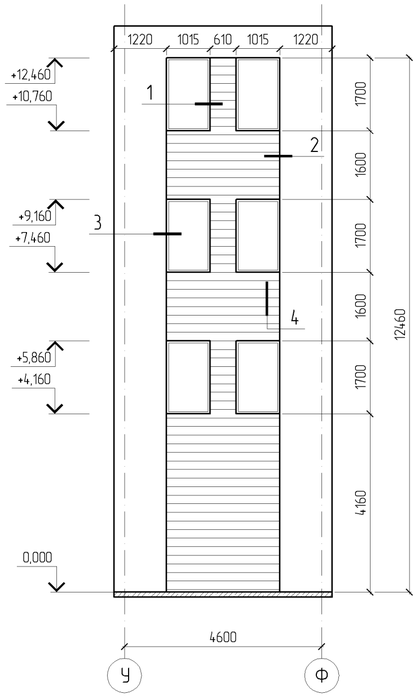

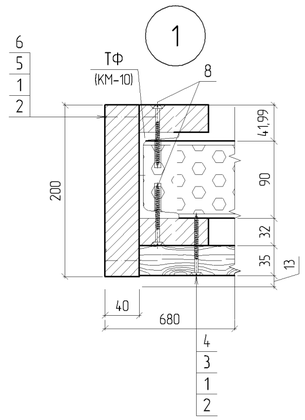

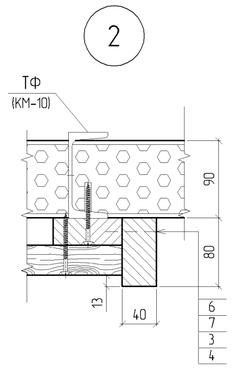

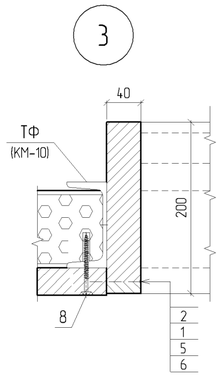

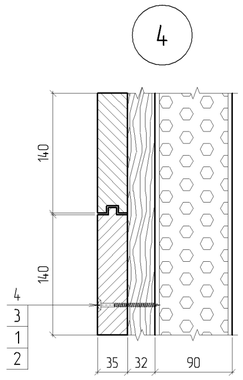

Спецификация расхода материалов на обшивку стен ОС1

Поз.	Обозначение	Наименование	Кол.	Масса ед., кг	Примечание
		Обшивка стен ОС-1			Общие объемы
1	215-204-0401	Доска 40х120, м.п.	64,56		0,31 м³
2		Шуруп 2-5х70 ГОСТ 1145-80, с пробкой пластиковой, шаг 500	173	0,008	1,3 кг
3	233-203-0101	Доска шпунтовая из хвойных пород ДП-40х140-ГОСТ 8242, м.п.	185,5		1,04 м³
4		Шуруп 2-4х60 ГОСТ 1145-80, шаг 500 (для поз. 3)	370	0,004	1,48 кг
5	215-204-0401	Доска 40х200, м.п.	21,6		0,17 м³
6		Гвозди К 3,5х90 ГОСТ 4028-63, шаг 500	100	0,0066	0,66 кг
7	215-204-0401	Доска 40х80, м.п.	46,52		46,52 м³
8		Самонарезной болт 5х70 , шаг 500			

Спецификация металлический изделий

Марка изделия	Поз. дет.	Наименование	Кол.	Масса 1 дет.,кг	Масса изделия, кг
ГН1	1	- 4х140 ГОСТ 19903-2015 , L=1,0 м.п.	1	4,40	4,40
ГН2	1	- 6х220 ГОСТ 19903-2015 , L=100 мм	1	1,04	1,04
ГН3	1	- 4х190 ГОСТ 19903-2015 , L=1,0 м.п.	1	6,00	6,00
ИМ1	1	- 4х100 ГОСТ 19903-2015 , L=1,0 м.п.	2	3,14	13,56
	2	- 4х232 ГОСТ 19903-2015 , L=1,0 м.п.	1	7,28	
ИМ2	1	- 4х100 ГОСТ 19903-2015 , L=1,0 м.п.	2	3,14	8,85
	2	- 4х82 ГОСТ 19903-2015 , L=1,0 м.п.	1	2,57	
ИМ3	1	- 4х140 ГОСТ 19903-2015 , L=1,0 м.п.	2	4,40	14,80
	2	- 4х190 ГОСТ 19903-2015 , L=1,0 м.п.	1	6,00	

Схема каркаса обшивки стен ОС1

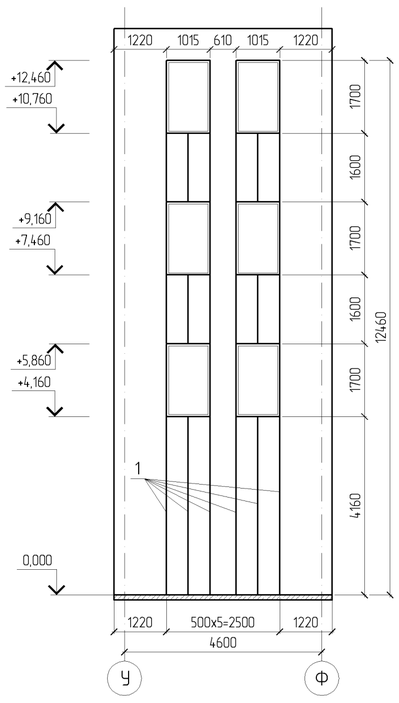

Металлические изделия

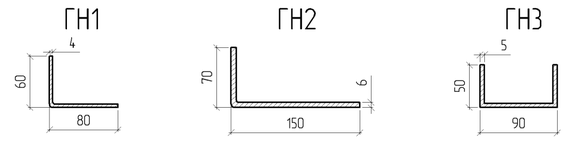

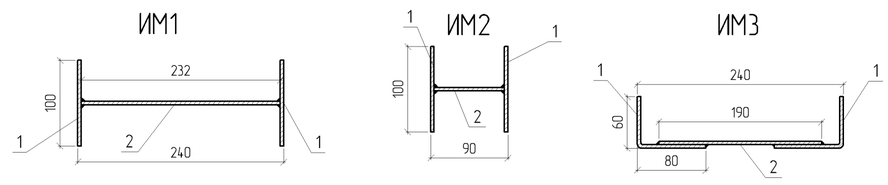

1. Данный лист см. с листами АР2-38, 39.

Изм.	Кол.уч.	Лист	№док.	Подп.	Дата

ТП РК 4 ПД ~~(IVA~~, IVГ)-2.2-2012-АР2

Комплекс пожарного депо на 4 автомобиля II-типа, для IVA, IVГ климатических подрайонов с обычными геологическими условиями

Разработал	Горбачев	
Проверил	Родякина	
Н. контроль	Попандопуло	

Учебная башня

Стадия	Лист	Листов
РП	44	

Схема обшивки стен ОС1 по оси 2.
Схема каркаса обшивки стен ОС1.
Металлические изделия.

ЮК ДГП КазНИИССА

ПРИВЯЗАН: 60- 2023

Проверил	Амренов Б.	
Исполнил	Калдарбекулы	
Инв.№		

Взам. инв. № | Подпись и дата | Инв.№ подл.

Формат А2

А–А

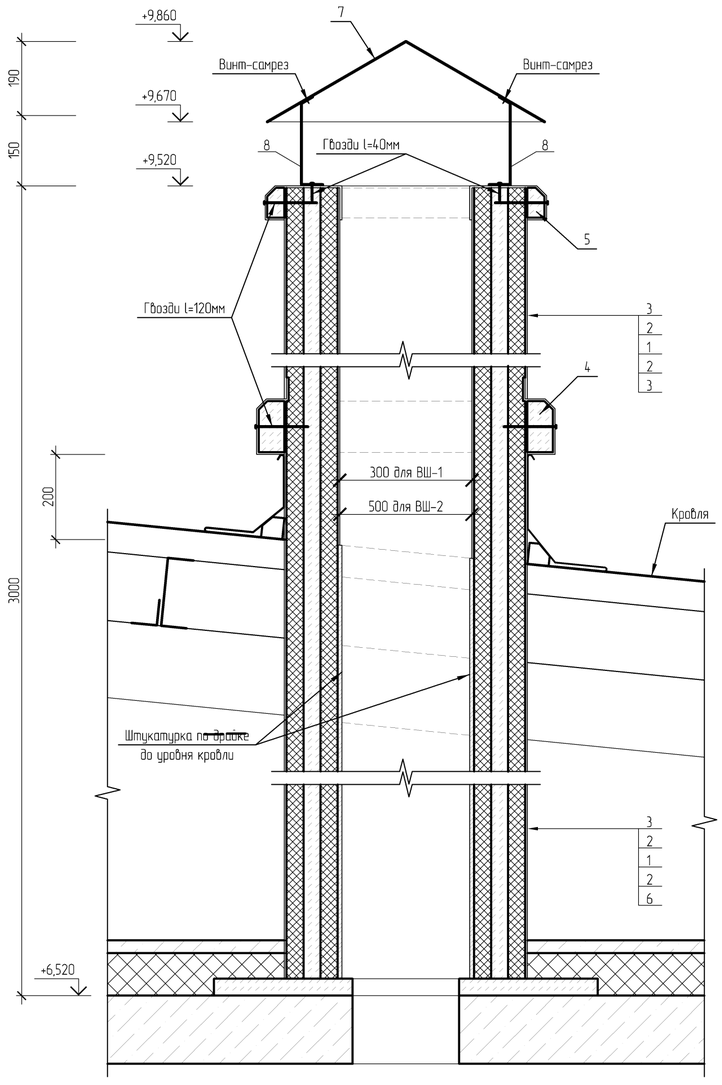

План вентиляционной шахты ВШ–1

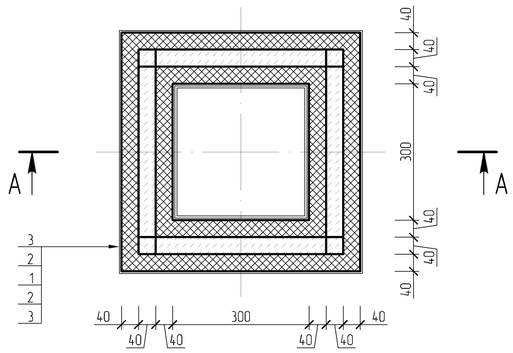

План вентиляционной шахты ВШ–2

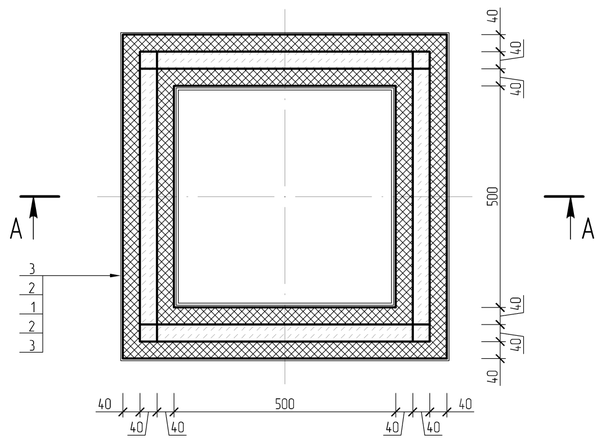

Спецификация расхода материалов на вентиляционные шахты ВШ–1; ВШ–2

Поз.	Обозначение	Наименование	Кол.	Масса ед. кг.	Примечание
		ВШ–1	3		Объемы на 1 шт.
1		Доска δ=40мм	4,2		м²
2		Плита "Isover" δ=40мм	8,4		м²
3		Кровельное железо 4кг/м²	8,4		м²
4		Брусок 60х120мм	2,1		п.м.
5		Брусок 40х70мм	1,9		п.м.
6		Штукатурка по драйке	4,2		м²
7		Сталь тонколистовая оцинкованная, s=0,7 ГОСТ 14918 750х750	1		п.м.
8		Полоса 3х30 ГОСТ 6009 L=290	4		кг
		ВШ–2	2		Объемы на 1 шт.
1		Доска δ=40мм	6,6		м²
2		Плита "Isover" δ=40мм	13,2		м²
3		Кровельное железо 4кг/м²	13,2		м²
4		Брусок 60х120мм	2,5		п.м.
5		Брусок 40х70мм	2,3		п.м.
6		Штукатурка ~~по драйке~~	6,6		м²
7		Сталь тонколистовая оцинкованная, s=0,7 ГОСТ 14918 720х720	1		п.м.
8		Полоса 3х30 ГОСТ 6009 L=290	4		кг

Взам. инв. №

Подп. и дата

Инв. №подл

ПРИВЯЗАН: 60- 2023

Проверил	Амренов Б.	
Исполнил	Калдарбекулы	
Инв.№		

Изм.	Кол.уч.	Лист	№док.	Подпись	Дата
Гл. арх.		Балкешев			
Разработал		Балкешев			
Проверил		Родякина			
Нор.контроль		Попандопуло			

ТП РК 4 ПД ~~(IVA,~~ IVГ)-2.2-2012-АР2

Комплекс пожарного депо на 4 автомобиля II-типа для IVA, IVГ климатических подрайонов с обычными геологическими условиями

Пожарное депо на 4 автомобиля

Стадия	Лист	Листов
РП	45	

Вентиляционные шахты ВШ–1; ВШ–2

ЮК ДГП КазНИИССА

Формат А2

План на отм. +3,300 кабины над проемами для спуска в помещение пожарной техники между осями 3-4 и Е-К

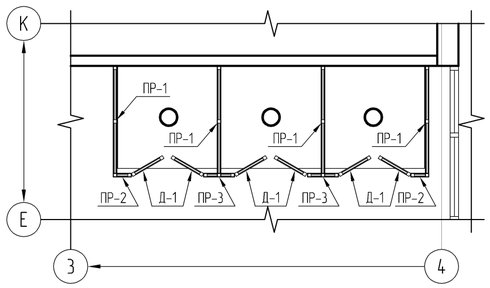

ПР-1

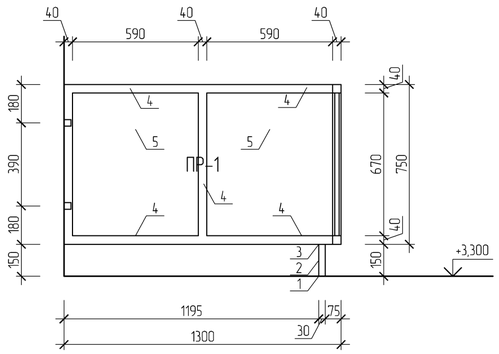

ПР-2, ПР-3, Д-1

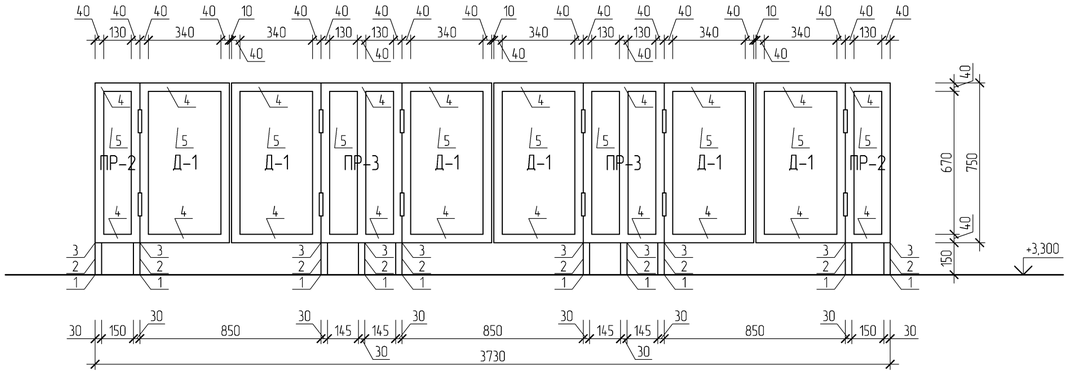

Спецификация элементов на устройство перегородки кабины над проемами для спуска в помещение пожарной техники

Поз.	Обозначение	Наименование	Кол.	Масса ед. кг.	Примечание
		ПР-1	4		Объемы на 1 шт.
1		Полоса 3х50 ГОСТ 6009-74*L=120	2	0,24	
2		Труба □ 30х2.5 8639-82*L=204мм	2	0,42	
3	Серия РК. 1.073.9-2.00.1	Полоса 3х40 ГОСТ 6009-74*L=100	2	0,16	
4		Брусок 40х40мм, п.м.	4,85		
5		ДСП ламинированная мебельная δ=16 м2	0,85		
		ПР-2	2		Объемы на 1 шт.
1		Полоса 3х50 ГОСТ 6009-74*L=120	2	0,24	
3		Труба □ 30х2.5 8639-82*L=204мм	2	0,42	
4	Серия РК. 1.073.9-2.00.1	Полоса 3х40 ГОСТ 6009-74*L=100	2	0,16	
6		Брусок 40х40мм, п.м.	1,92		
7		ДСП ламинированная мебельная δ=16	0,11		
		ПР-3	2		Объемы на 1 шт.
1		Полоса 3х50 ГОСТ 6009-74*L=120	2	0,24	
3		Труба □ 30х2.5 8639-82*L=204мм	2	0,42	
4	Серия РК. 1.073.9-2.00.1	Полоса 3х40 ГОСТ 6009-74*L=100	2	0,16	
6		Брусок 40х40мм, п.м.	3,0		
7		ДСП ламинированная мебельная δ=16	0,22		
		Д-1	6		Объемы на 1 шт.
6		Брусок 40х40мм, п.м.	2,34		
7		ДСП ламинированная мебельная δ=16	0,25		

Взам. инв. №	
Подп. и дата	
Инв. №подл.	

ПРИВЯЗАН: 60- 2023

Проверил	Амренов Б.	
Исполнил	Калдарбекулы	
Инв.№		

Изм.	Кол.уч.	Лист	№док.	Подпись	Дата
Гл. арх.		Балкешев			
Разработал		Ким			
Проверил		Родякина			
Нор.контроль		Попандопуло			

ТП РК 4 ПД ~~IVA,~~ IVГ)-2.2-2012-АР2

Комплекс пожарного депо на 4 автомобиля II-типа для IVA, IVГ климатических подрайонов с обычными геологическими условиями

Пожарное депо на 4 автомобиля

Стадия	Лист	Листов
РП	46	

Кабина над проемами для спуска в помещение пожарной техники

ЮК ДГП КазНИИССА

Формат А2

План кабины санузла СУ-1 на отм. 0,000 между осями 3-4 и Е-К

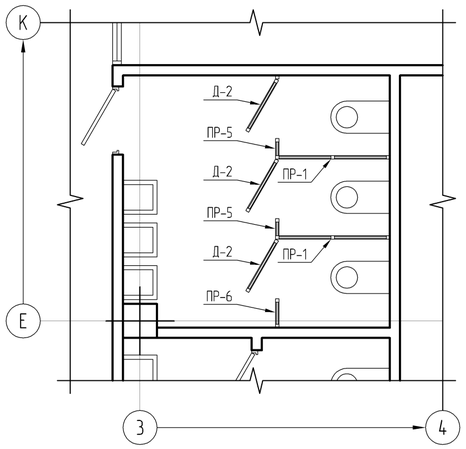

План кабины санузла СУ-2 на отм. +3,300 между осями 3-4 и Е-К

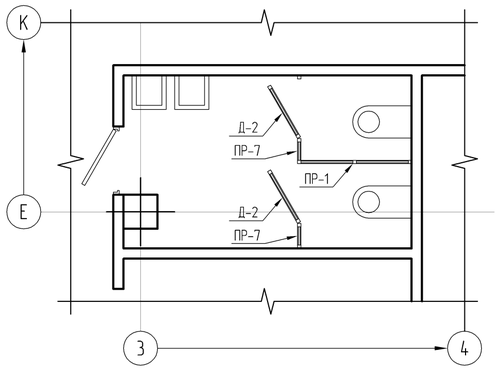

ПР-4

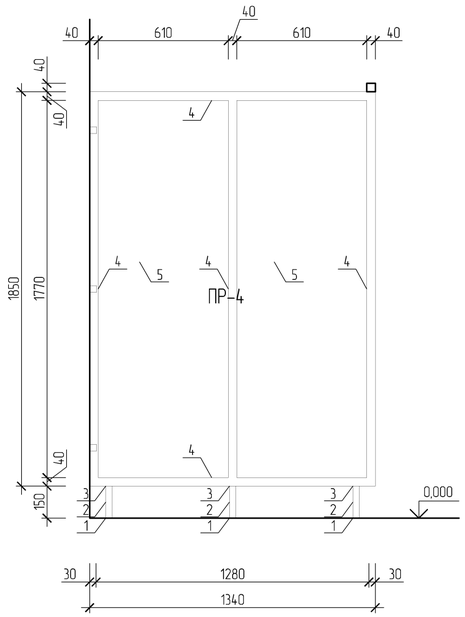

Д-2, ПР-5, ПР-6

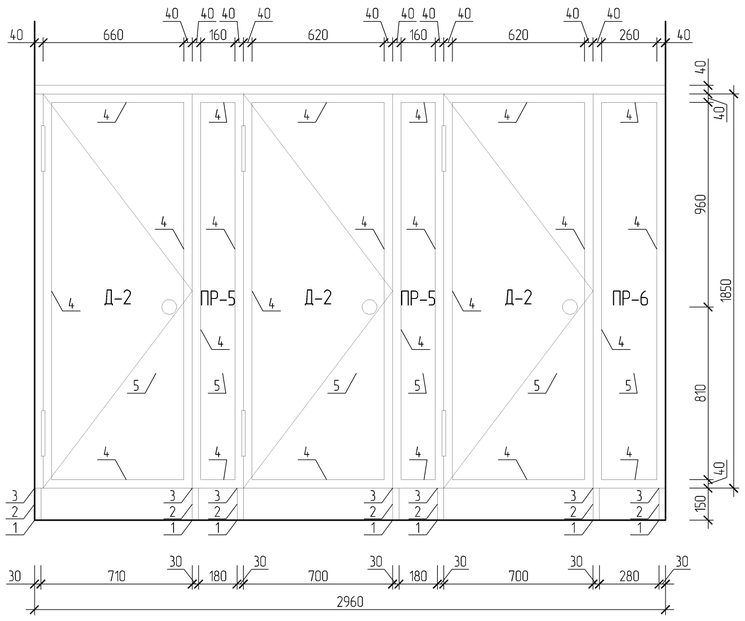

Д-2, ПР-7

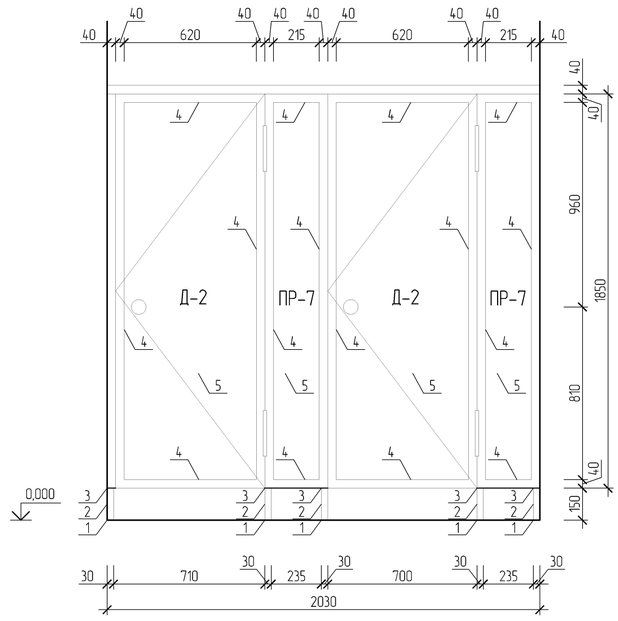

Спецификация элементов на устройства перегородок кабин санузлов СУ-1, СУ-2

Поз.	Обозначение	Наименование	Кол.	Масса ед. кг.	Примечание
		ПР-4	3		Объемы на 1 шт.
1		Полоса 3х50 ГОСТ 6009-74*L=120	2		
3		Труба □ 30х2.5 8639-82*L=204мм	2	0,42	
4	Серия РК. 1.073.9-2.00.1	Полоса 3х40 ГОСТ 6009-74*L=100	2	0,16	
6		Брусок 40х40мм, п.м.	8,95		
7		ДСП ламинированная мебельная δ=16	2,21		
		ПР-5	2		Объемы на 1 шт.
1		Полоса 3х50 ГОСТ 6009-74*L=120	2	0,24	
3		Труба 30х2.5 8639-82*L=204мм	2	0,42	
4	Серия РК. 1.073.9-2.00.1	Полоса 3х40 ГОСТ 6009-74*L=100	2	0,16	
6		Брусок 40х40мм, п.м.	4,26		
7		ДСП ламинированная мебельная δ=16	0,71		
		ПР-6	1		Объемы на 1 шт.
1		Полоса 3х50 ГОСТ 6009-74*L=120	2	0,24	
3		Труба 30х2.5 8639-82*L=204мм	2	0,42	
4	Серия РК. 1.073.9-2.00.1	Полоса 3х40 ГОСТ 6009-74*L=100	2	0,16	
6		Брусок 40х40мм, п.м.	4,38		
7		ДСП ламинированная мебельная δ=16	1,15		
		ПР-7	2		Объемы на 1 шт.
1		Полоса 3х50 ГОСТ 6009-74*L=120	2	0,24	
3		Труба 30х2.5 8639-82*L=204мм	2	0,42	
4	Серия РК. 1.073.9-2.00.1	Полоса 3х40 ГОСТ 6009-74*L=100	2	0,16	
6		Брусок 40х40мм, п.м.	4,49		
7		ДСП ламинированная мебельная δ=16	1,15		
		Д-2	5		Объемы на 1 шт.
1		Брусок 40х40мм, п.м.	5,10		
2		ДСП ламинированная мебельная δ=16	1,16		

Взам. инв. №

Подп. и дата

Инв. №подл.

ПРИВЯЗАН: 60- 2023			
Проверил	Амренов Б.		
Исполнил	Калдарбекулы		
Инв.№			

Изм.	Кол.уч	Лист	№док	Подпись	Дата
Гл. арх.		Балкешев			
Разработал		Каржасов			
Проверил		Родякина			
Нор.контроль		Попандопуло			

ТП РК 4 ПД ~~(IVА,~~ IVГ)-2.2-2012-АР2

Комплекс пожарного депо на 4 автомобиля II-типа для IVА, IVГ климатических подрайонов с обычными геологическими условиями

Пожарное депо на 4 автомобиля

Стадия	Лист	Листов
РП	47	

Кабины санузлов СУ-1; СУ-2

ЮК ДГП КазНИИССА

Формат А2

План душевой между осями 4-6 и К-М

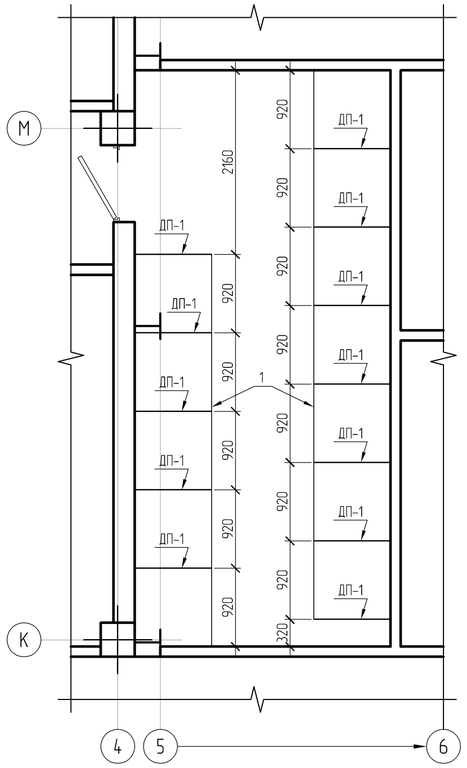

Душевая перегородка ДП-1

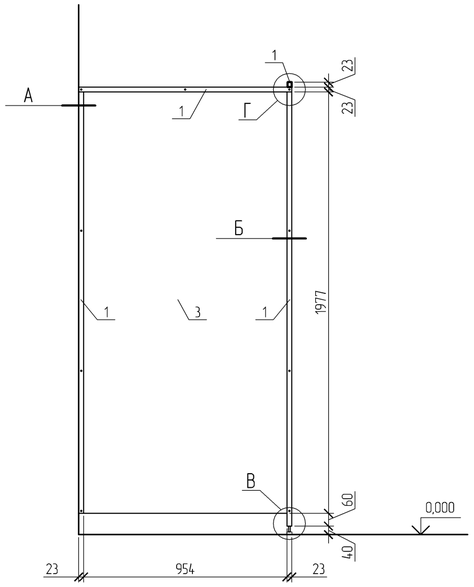

Спецификация расхода материалов на душевые перегородки

Поз.	Обозначение	Наименование	Кол.	Масса ед. кг.	Примечание
		ДП-1	12		Объемы на 1 шт.
1		Профиль стартовый	71,76		п.м.
2		Профиль дверной	11,04		п.м.
3		Поликарбонат δ=16	2,0		м²
4		Болт с гайкой	4		шт
5		Угловое крепление	1		шт
6		Шуруп TN25 Ф3х30	9		шт
7		Опора "Comfort"	1		шт
8		Анкер	4		шт

Взам. инв. №

Подп. и дата

Инв. №подл.

ПРИВЯЗАН: 60- 2023

Проверил	Амренов Б.	
Исполнил	Калдарбекулы	
Инв.№		

Изм.	Кол.уч.	Лист	№док.	Подпись	Дата
Гл. арх.		Балкешев			
Разработал		Каржасов			
Проверил		Радякина			
Нор.контроль		Попандопуло			

ТП РК 4 ПД ~~IVA,~~ IVГ)-2.2-2012-АР2

Комплекс пожарного депо на 4 автомобиля II-типа для IVA, IVГ климатических подрайонов с обычными геологическими условиями

Пожарное депо на 4 автомобиля

Стадия	Лист	Листов
РП	48	

Перегородки душевые ДП-1

ЮК ДГП КазНИИССА

Формат А2

Решетка для чистки обуви на крыльце

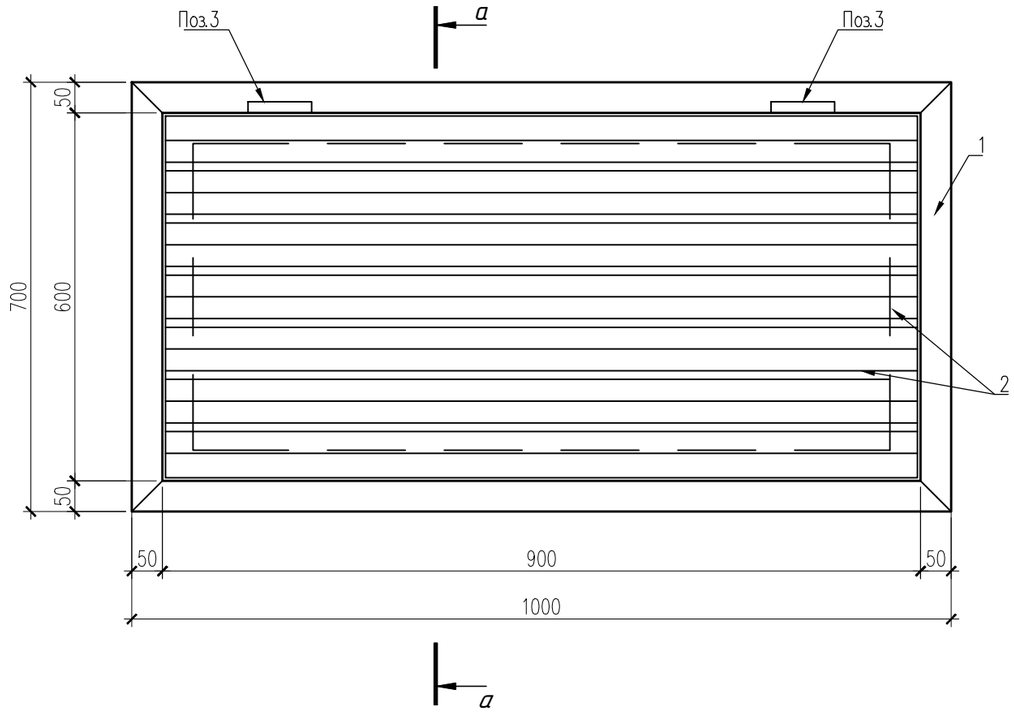

а – а

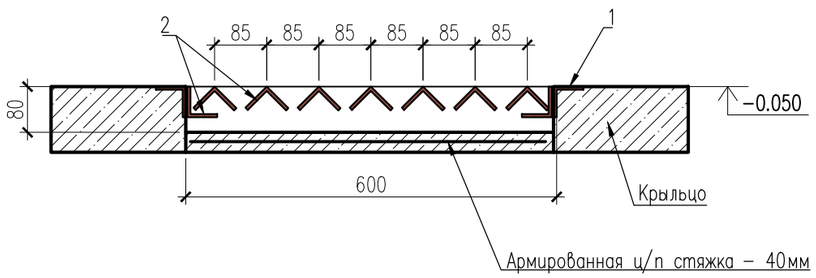

Спецификация материалов

Поз.	Обозначение	Наименование	Кол–во, шт.	Масса, ед., кг	Примечание
		Решетка для чистки обуви, шт.	2		
		Решетка для чистки обуви	1	расход дан на 1 шт.	
1	ГОСТ 8509–93	∟50х50х5 мм, п.м.	4.40	3.770	16.59кг
2		∟50х50х5 мм, п.м.	15.40	3.770	58.06кг
3	Торговая сеть	Скрытая металлическая петля, шт.	2.00		

1. Сварку производить электродами Э–42 по ГОСТ 9467–75*, высоту сварного шва принять по наименьшей толщине свариваемых элементов.
2. Решетку и закладную деталь окрасить эмалью ПФ–115 (ГОСТ 6465–76*).

Изм.	Кол. уч.	Лист	N док.	Подп.	Дата
ГИП		Амренов			
Исполнил		Калдарбекулы			
Проверил		Тилеушов			
Н. контроль		Туркестанбаев			

60–2023 АР

"Привязка ПСД на строительство на пожарного депо на 4 автомобиля в г.Атырау "

Пожарное депо на 4 автомобиля

Стадия	Лист	Листов
РП	49	

Решетка для чистки обуви на крыльце (на отм.–0.050)

ТОО "МПК–Проект" г. Шымкент–2024г.

Согласовано

Взам. инв. N

Подп. и дата

Инв. N подл.

Копировал

Формат А3