ТОО "МПК-Проект"
ГСЛ №19020272 от 07.10.2019г.
I категория.

"Строительства пожарного депо на 4 автомобиля в городе Атырау. Привязка"

Архитектурные решения.

60-2023-АР

АЛЬБОМ III.

Жилой дом

г. Шымкент - 2023 г.

ТОО "МПК-Проект"
ГСЛ №19020272 от 07.10.2019г.
I категория.

"Строительства пожарного депо на 4 автомобиля в городе Атырау. Привязка"

Архитектурные решения.

60-2023-АР

АЛЬБОМ III.

Жилой дом

Директор ТОО "МПК-Проект" Жамбаев А.

ГИП ТОО "МПК-Проект" Амренов Б.

г. Шымкент - 2023 г.

Согласовано:		
часть ОВ	Ибрагимов С.	30.10.23
часть ВК	Сыдык	30.10.23
часть ЭЛ	Исламов Р.	30.10.23

Согласовано:		
ГИП	Амренов Б.	30.10.23
часть АС	Дуйсенбаев Н.	30.10.23
часть СС	Середниченко	30.10.23

Инв. № подл.	Подп. и дата	Взам. инв. №

Ведомость рабочих чертежей основного комплекта АР3

Лист	Наименование	Примечание
1	Общие данные (начало)	
2	Общие данные (окончание). Ведомость отделки помещений.	
3	План на отм. -2,050	
4	Планы на отм. 0,000	
5	Планы на отм. +2.750	
6	Разрезы 1-1 и Разрез 2-2.	
7	Фасады в осях 1-6, 6-1, А-В, В-А.	
8	Планы полов на отметках 0,000 и +2,750	
9	План чердака. План кровли.	
10	Спецификация элементов заполнения оконных проемов	
11	Схемы элементов заполнения дверных проемов. Ведомость дверей.	
12	Схема расположения элементов кровли	
13	Разрез 3-3, Разрез 4-4.	
14	Спецификация к схеме расположения элементов кровли. Слуховое окно. Спецификация элементов	
	слухового окна.	
15	Узлы 1 - 7	
16	Ограждение лестницы. Спецификация материалов на ограждение лестницы.	
17	Ограждение баллконов. Спецификация материалов на ограждение лестницы.	

Ведомость ссылочных и прилагаемых документов

Обозначение	Наименование	Примечание
	Ссылочные документы	
Серия 2.160-6с выпуск 1	Узлы покрытий жилых зданий для строительства в	
	сейсмических районах	
Серия 1.031.9-2.00.1-12	Перегородки КНАУФ ГКЛ	
ТУ 640 РК 01244419 АО-05-2000	Окна, двери, витражи, перегородки и другие изделия из поливинилхлоридных профилей.	

Ведомость спецификаций

Лист	Наименование	Примечание
3	Спецификация элементов заполнения дверных проемов	
3	Спецификация элементов на перегородки	
4	Спецификация элементов заполнения оконных проемов	
9	Спецификация к схеме расположения элементов кровли	
12	Спецификация арматурных изделий	
13	Спецификация к схеме расположения элементов каркаса.	
13	Спецификация к схеме несущих элементов кровли.	
16	Спецификация расхода материалов на ВШ1, ВШ2.	

Основные показатели по зданию

№ п.п	Наименование	Количество
1	Площадь застройки	227,13 $м^2$
2	Строительный объем	1434.68м3
3	Площадь жилого здания	406,06 $м^2$
4	Общая площадь квартир	319,48 $м^2$
5	Площадь квартир:	
	- 1-но комнатная квартира тип - 1	41,37 $м^2$
	- 1-но комнатная квартира тип - 2	42,16 $м^2$
	- 1-но комнатная квартира тип - 3	38,77 $м^2$
	- 2-х комнатная квартира тип - 1	55,82 $м^2$
	- 2-х комнатная квартира тип - 2	54,58 $м^2$
	- 3-х комнатная квартира	69,38 $м^2$

Ведомость основных комплектов рабочих чертежей

Обозначение	Наименование	Примечание
ТП РК 4 ПД (IIIA, IIIB, IVГ)8С-2.6-2012-АР1	Архитектурные решения ниже отметки 0,000	Альбом 3
ТП РК 4 ПД (IIIA, IIIB, IVГ)8С-2.6-2012-АР2	Архитектурные решения выше отметки 0,000	
ТП РК 4 ПД (IIIA, IIIB, IVГ)8С-2.6-2012-АР3	Жилой дом IV класса для сотрудников Архитектурные решения	Альбом 4
ТП РК 4 ПД (IIIA, IIIB, IVГ)8С-2.6-2012-АР4	Контрольно-пропускной пункт Архитектурные решения	Альбом 5

Типовой проект разработан в соответствии с действующими нормами, правилами и стандартами Республики Казахстан, предусматривает мероприятия обеспечивающие взрывную, взрывопожарную и пожарную безопасность при эксплуатации здания.

ГАП разработавший типовой проект Балкешев К.

ГИП осуществивший привязку Амренов Б

Согласовано		
Раздел ВК	Сыдык	
Раздел ОВ	Ибрагимов	
Раздел ЭЛ	Исламов Р.	

Инв. № подл. | Подп. и дата | Взам. инв. №

ГИП	Амренов Б	
Исполнил	Калдарбекулы	
Н. контр.	Туркестанбаев	
Инв. N ♀		

Привязан: 60-2023

ТОО "МПК-ПРОЕКТ"
г. Шымкент 2023 г.

« Строительство пожарного депо на 4 автомобиля в г.Атырау. Привязка»

ТП РК 4 ПД (~~IVA,~~ IVГ) -2.2-2012-АР3

Комплекс пожарного депо на 4 автомобиля II-типа для IVA, IVГ климатических подрайонов с обычными геологическими условиями

	Балкешев	
Разработал	Син И.М.	
Проверил	Радякина	
Нор.контроль	Попандопуло	

Жилой дом IV класса для сотрудников

Стадия	Лист	Листов
РП	1	

Общие данные (начало)

ЮК ДГП КазНИИССА

Формат А2

Общие данные

Пожарная безопасность

Типовой проект жилого дома IV класса для сотрудников разработан в составе комплекса пожарного депо на 4 автомобиля II-типа на основании [illegible] утвержденного Вице-м[illegible]

[illegible] законодательного акта Республики Казахстан [illegible] Вице-Министром по чрезвычайным ситуациям Республики Казахстан [illegible] "О республиканском бюджете на 2012-2014 годы" от 24 ноября 2011 года № 396-IV [illegible] проекта, согласованного заместителем председателя комитета по делам строительства [illegible] с применением [illegible] Министерства по чрезвычайным ситуациям РК для строительства [illegible] климатических подрайонах с расчетной температурой наружного воздуха [illegible] °С.

[illegible] предусматривается оборудование зданий необходимыми санитарно-техническими устройствами: водопроводом, газофикацией, электротехническими и [illegible] устройствами с подключением к поселковым (городским) сетям.

Архитектурно-планировочное решение

За основу архитектурно-планировочного решения дома положен принцип функционального зонирования помещений на жилую и хозяйственную зоны. Со стороны входа расположены помещения хозяйственной зоны: прихожая, санитарный узел, гардероб, кухня. В глубине квартиры размещены общая комната со спальными помещениями.

Наружная отделка

Наружная отделка фасадов - фасадная краска по улучшенной штукатурке. Колера для красок принять согласно утвержденному паспорту цветового решения.

Внутренняя отделка

Стены в жилых комнатах - оштукатуриваются и окрашиваются водоэмульсионной краской.

В кухне поверхность стен окрашиваются водоэмульсионной краской В-27, фартук кухонный с отметки 0,85 м и до отметки 1,45 м облицевать кафельной плиткой.

В ванной и в сан. узлах стены до высоты 1,60 м облицовываются керамической плиткой, остальная поверхность стен - окраска водоэмульсионной краской.

Штукатурка стен во всех помещениях - простая.

Потолки во всех помещениях затираются и окрашиваются водоэмульсионной краской.

Дверные заполнения окрашиваются алкидной эмалевой краской светлых тонов.

Ведомость отделки помещений

Наименование или номер помещения	Вид отделки элементов интерьеров квартир								Примечание
	Потолок	Площадь, м²	Стены или перегородки	Площадь, м²	Откосы	Площадь м²	Панель на высоту 1,60м.	Площадь м²	
Тамбур , лестничная клетка.	Затирка цем.пес. раствором Окраска поливинилацетатной водо-эмульсионной краской В-27	40,90	штукатурка (простая) Окраска поливинилацетатной водо-эмульсионной краской В-27	70,89 70,89	штукатурка (простая) Окраска поливинилацетатной водо-эмульсионной краской В-27	3,0 3,0	-		
Прижожая, спальная, гостиная.	Затирка цем.пес. раствором Окраска поливинилацетатной водо-эмульсионной краской В-27	216,76	штукатурка (простая) Окраска поливинилацетатной водо-эмульсионной краской В-27	571,93 571,93	штукатурка (простая) Окраска поливинилацетатной водо-эмульсионной краской В-27	9,53 9,53	-		
Ванная, туалет	Затирка цем.пес. раствором Окраска поливинилацетатной водо-эмульсионной краской В-27	30,86	штукатурка (простая) Окраска поливинилацетатной водо-эмульсионной краской В-27	169,30 79,80	штукатурка (простая) Окраска поливинилацетатной водо-эмульсионной краской В-27	4,12 4,12	Штукатурка, облицовка глазурованной плиткой	89,50	колер: потолок-белый,стены-смотри Общие данные раздел внутренняя отделка помещений на листе АР-2.
Кухня	Затирка цем.пес. раствором Окраска поливинилацетатной водо-эмульсионной краской В-27	60,83	штукатурка (простая) Окраска поливинилацетатной водо-эмульсионной краской В-27	155,30 143,46	штукатурка (простая) Окраска поливинилацетатной водо-эмульсионной краской В-27	3,07 3,07	Облицовка глазурованной плиткой по длине кухонного фронта, включая боковые стены,высотой 600мм	11,84	
Техподполье	Затирка цем.пес. раствором Известковая побелка		штукатурка (простая) Известковая побелка		штукатурка (простая) Известковая побелка				

Примечание:
-Окраска поливинилацетатной водо-эмульсионной краской В-27 ~~код~~ (236-202-0301)
-Плитка керамическая глазурованная для внутренней облицовки стен ~~код~~ - (232-201-0101)
-Штукатурка отделочный 212-402-0105

Согласовано		
Раздел ВК	Сыдык	
Раздел ОВ	Ибрагимов	
Раздел ЭЛ	Исламов Р.	

Áçáì. èíâ. ¹

Ïîäï. è äàòà

Èíâ. ¹ ïîäë.

ПРИВЯЗАН: 60- 2023

Проверил	Амренов Б.	
Исполнил	Калдарбекулы	
Инв.№		

Изм.	Кол.уч.	Лист	№док.	Подп.	Дата
Разработал		Син И.М.			
Проверил		Радякина			
Нор.контроль		Попандопула			

ТП РК 4 ПД (IVA, IVГ) -2.2-2012-АР3

Комплекс пожарного депо на 4 автомобиля II-типа для IVA, IVГ климатических подрайонов с обычными геологическими условиями

Жилой дом IV класса для сотрудников

Стадия	Лист	Листов
РП	2	

Общие данные (окончание). Ведомость отделки помещений

ЮК ДГП КазНИИССА

Формат А2

Общие данные (продолжение)

Привязка типового проекта по объекту «Привязка проекта строительства пожарного депо на 2 места в г. Атырау, с. Атырау» выполнен на основании:

- задание на проектирование, утвержденное руководителем ГУ управление строительства Атырауской области;
- архитектурно-планировочное задание №KZ40VUA01122328 от 26.04.2024 года, выданное отделом архитектуры и градостроительства города Атырау ;
- постановление акима Атырау №464 04-066-096-019 11.03.2024;
- эскизный проект, согласованный отделом архитектуры и градостроительства города Атырау;
- отчет об инженерно-геологических условиях, выполненный ТОО «ГеодезияКонсалтинг»;
- топографическая съемка, выполненная ТОО "МПК-Проект" .

Вид строительства – новое строительство.
Заказчик – ГУ Управление строительства Атырауской области

Характеристика площадки строительства.

Климатическая справка принята в соответствии с СП РК 2.04-01-2017 «Строительная климатология» с изменениями от 01.04.2019 г. и НТП 01-01-3.1 (4.1)-2017 «Нагрузки и воздействия».
Пункт Атырау.
Температура воздуха наиболее холодной пятидневки обеспеченностью 0,92-(-24,9 С)
Ветровой район – IV (0,77кПа; 77 кгс/м2)
Снеговой район – I (0,8кПа; 80 кгс/м2)
Район п толщине стенки гололеда- II
Климатический подрайон IV-Г. Температура наружного воздуха, °С:

- Абсолютная max-+40°С
- Абсолютная min-минус 30°С
- Средняя наиболее холодных суток-минус 30°С
- Средняя наиболее холодной пятидневки – минус 27°С;

Район территории соответствует по среднемесячной температуре воздуха:

- в январе – минус 7,2°С;
- в июле – плюс 25,2°С;

В результате выполненных расчетов глубина промерзания брассматриваемом районе:
-для суглинков и глин – 115 см;
-для супесей и песков мелких – 190 см.

Физико-химические свойства грунтов

В пределах исследуемого участка развит четвертичное отложения выраженной суглинок.
На основании анализа пространственной изменчивости физических свойств, возраста, генезиса, текстурно-структурных особенностей, классификации грунтов в соответствии с ГОСТ 25100-2011 и ГОСТ 20522-2012 на изученной территории выделены следующие инженерно-геологические элементы (далее ИГЭ):

ИГЭ-1 Суглинок коричневого цвета, с прослоями супесц, от твердой до туугопластичной консистенциц, просадочный. Мощность грунта составляет: 2,4м
Нормативные значения грунта: Плотность грунта: ρн = 1,79 г/см3, показатель текучести <0,0-0,2
Удельное сцепление Сн = 15 кПа, угол внутрен. трения φн = 21°
Модуль деформации: Ен = 6 МПа (в естественном состоянии) Ен = 3 МПа (в водонасыщенном состоянии)
Грунт просадочный. Тип просадочности – II. Начальное просадочное давление: 0,015-0,025 МПа. Коэффициент относительной просадочности при 0,3 МПа: 0,0220-0,0390.

ИГЭ-2 Суглинок серого цвета, от мягкопластичной до текучей консистенциц, просадочный. Мощность грунта составляет: 3,4 м
Нормативные значения грунта:
Плотность грунта: ρн = 1,86 г/см3, показатель текучести 0,2-1,2
Удельное сцепление Сн = 16 кПа, угол внутрен. трения φн = 20°
Модуль деформации: Ен = 3 МПа (в водонасыщенном состоянии) Грунт не просадочный.

-Грунты сильнозасоленные. Суммарное содержание легкорастворимых солей до 4,998%.
-Грунты по содержанию сульфатов 21170 мг/кг., сильноагрессивные к маркам бетона W6-14 на ССЦ
-Грунты по содержанию хлоридов 12780 мг/кг., сильноагрессивные к маркам бетона W6-14 на ССЦ

Грунтовые воды

В процессе производства инженерно-геологической разведки в пределах исследованного участка, всеми пройденными инженерно-геологическими выработками (буровыми скважинами) вскрыт горизонт грунтовых вод. Территория не подтопляемая. Грунтовые воды вскрыты повсеместно на глубине 2,6 м. Глубина залегания уровня подземных вод зависит от природных и искусственных факторов.
Амплитуда колебания уровня подземных вод предположительно в годовом цикле – 0,5...0,8 метра. Высокое стояние уровня подземных вод приходится на весенний и осенний период.Территория непотопляемая.

Сейсмичность площадки

Район по СП РК 2.03-30-2017 по карте сейсмического зонирования ОСЗ-2475 расположен в зоне с сейсмической опасностью – 5 (пять) баллов, по карте сейсмического зонирования ОСЗ-22475 расположен в зоне с сейсмической опасностью – 6 (шесть) баллов.
Пиковые ускорения (в долях g) для скальных грунтов: ОСЗ-1475 – (agR(475)) – 0,016; и ОСЗ-12475 – (agR(2475)) – 0,037;
Тип грунтовых условий площадки строительства – II (второй), согласно т.6,1 СП РК 2.03-30-2017.
Расчетное ускорение – 0,039 (согласно приложению Е, СП РК 2.03-30-2017).

Характеристика здания

Уровень ответственности – II (нормального уровня ответственности) технически сложный.
Категория пожароопасности – Д
Степень огнестойкости – II
-Класс конструктивной пожарной опасности здания – СО
-по функциональной пожарной опасности – Ф1,3
-класс пожарной опасности строительных конструкций- К0.

За условную отметку 0.000 принят уровень чистого пола первого этажа здания, что соответствует абсолютной отметке – -21,05 по генплану.

Конструктивные решения

-Стены наружные и внутренние – из керамического, рядового, полнотелого, одинарного кирпича марки КР-р-по 250х120х65/1НФ/200/2,0/50/ГОСТ 530-2012 на смешанных цементнных растворах марки М75
-Ленточные фундаменты из бетона кл.С12/15 на сульфатостойком портландцементе плотностью по водонепроницаемости W6, по морозостойкости F100. Монолитные конструкции выполнить согласно СП РК 5.03-107-2013 «Несущие и ограждающие конструкции» и НТП РК 02-01-1.1-2011 "Проектирование бетонных и железобетонных конструкций из тяжелых бетонов без предварительного напряжения арматуры".
-Снятие опалубки производить после достижения бетоном 70% проектной прочности
-Производство работ вести в соответствии с требованиями: СП РК 1.03-106-2012 «Охрана труда и техника безопасности в строительстве».
-Горизонтальную гидроизоляцию стен выполнять из двух слоев рубероида на горячей битумной мастике.
-Утеплитель стен – маты минераловатные прошивные на синтетическом связующем (ГОСТ 9573-2012)р=50кг/м3;
-Утеплитель кровли – маты минераловатные прошивные на синтетическом связующем (ГОСТ 9573-2012)р=75кг/м3;
-Кровля – проф.лист, металлическими обрешетками;
-Оконные блоки – из ПВХ по ГОСТ 30674-99;
-Дверные блоки внутренние –из поливинилхлоридных профилей по ГОСТ 30970-2002 ;
-Полы в кабинетах ламинат, в санузлах и душевых комнатах из керамической плитки;
-Внутренняя отделка – затирка, водоэмульсионная, масляная покраска. Потолки – затирка швов с последующей водоэмульсионной покраской;
-Отделка в санузлах и душевых комнатах – из керамических плиток;

Отмостка – шириной 2м, (асфальтобетонная отмостка,дет.89 серия 2.110-3 п. Выпуск 1)

Антипросадочные мероприятия

Антипросадочные мероприятия в проекте выполняются в соответствии с требованиями СП РК 5.01-102-2013 «Основания зданий и сооружений».
Для устранения просадочных свойств грунтов основания было принято:
-Замена просадных слоев ИГЭ -1 на искусственное основание.
-Отрывка котлована осуществляется до ИГЭ-2(суглинок, непросадочный)
Основанием фундаментов является грунтовая подушка из уплотненного гравийно-галечникового грунта, по месту высотой 2,95м.
Подушка выполняется послойной укаткой тяжелыми катками. Толщина укладываемого слоя не должна превышать 25-30 см.
Уплотнение грунтов следует выполнять при оптимальной влажности грунта – 17%. Если влажность грунта меньше оптимальной более, чем на 3% грунт доувлажнить до его оптимальной влажности. Среднее значение плотности сухого грунта в уплотненном слое должно быть не менее 1,7т/м3;
– вокруг зданий выполняется асфальтобетонная отмостка, шириной 2,0 м по дет. 89 сер 2.110-3п в.1 .

Для защиты воздействий от грунтовых вод и агрессивной воздействий грунта выполнены следующие меры:

-Все боковые поверхности фундамента подвергаются обработке с использованием проникающей гидроизоляции "Пенетрон".
-Под фундаментами здания выполняется подготовка из бетона класса С8/10, на ССЦ W6, F100 толщиной 100 мм
-Под монолитные стойки рам выполняются монолитные железобетонные столбчатые фундаменты из бетона кл.С12/15 на сульфатостойком портландцементе плотностью по водонепроницаемости W6, по морозостойкости F100.
-Ленточные фундаменты и фундамент под учебной башни из бетона кл.С12/15 на сульфатостойком портландцементе плотностью по водонепроницаемости W6, по морозостойкости F100.
-Производство работ по подготовке основания фундаментов и устройству производить согласно требований СН РК 5.01-02-2013, СП РК 5.01-102-2013 "Основания зданий и сооружений", СН РК 1.03-05-2011, СП РК 1.03-106-2012 "Охрана труда и техника безопасности в строительстве",

Защита строительных конструкций от коррозии.

Защита строительных конструкций от коррозии предусматривается по СП РК 2.01.-101-2013 "Защита строительных конструкций от коррозии".
Защитный слой арматуры в бетонных конструкциях принят согласно СП РК EN 1992-1-1:2004/2011
Металлические конструкции окрашиваются эмалями ПФ-115 по грунтовке ГФ 021.
Защита от коррозии металлических конструкций осуществляется лакокрасочными материалами 1-ой группы – пентафталевыми эмалями ПФ-115 ГОСТ 6465-76 наносимых на предварительно огрунтованные металлические поверхности глифталевыми грунтовками ГФ-021 по ГОСТ 25129-82.
Поверхности стальных конструкций перед нанесением защитных лакокрасочных покрытий зачищают от окислов (окалины, ржавчины, шлаковых включений) до 3 степени очистки согласно ГОСТ 9.402-2004 «Подготовка металлических поверхностей перед окрашиванием».
Нарушенное в процессе электросварочных работ лакокрасочное покрытие зачищается согласно ГОСТ 9.402-2004 «Подготовка металлических поверхностей перед окрашиванием» и восстанавливается.
Все деревянные элементы обработать антисептическими составами в соответствии с указаниями СП РК 2.01-101-2013. В качестве биозащиты деревянных конструкции использовать антисептическую пропитку "Древотек".

Противопожарные мероприятия.

Противопожарные мероприятия решены согласно по СН РК 2.02-01-2023 «Пожарная безопасность зданий и сооружений».
Проектируемые здания размещаются на участке с соблюдением противопожарных разрывов.
К зданию имеется возможность подъезда пожарного транспорта.
Лестничные клетки с естественным освещением через окна в наружных стенах.
Из лестничной клетки выход предусматривается наружу через коридор.
Двери открываются по ходу эвакуации.
В проекте, в соответствии с требованиями СН РК 2.02-01-2019, применяются несгораемые и трудносгораемые материалы.
Деревянные элементы подъема подлежат антисептированию и окраске огнезащитными составами.
Деревянные конструкции обрабатываются составом для защиты от возгорания.
Ограждающие конструкции между помещениями являются противопожарными и изолируют помещения друг от друга.
В качестве огнезащиты металлических конструкции использовать: – краску огнезащитную двухкомпонентным составом по СТ РК 615-2-2011.
Электропроводка в помещениях прокладывается скрыто, в слое штукатурки и в пустотах плит перекрытия. Розетки заземлены.

Указания по возведению конструкций здания в зимних условиях

1. При возведении здания в зимних условиях кирпич, все конструкции принимаются такие же и тех же марок, что предусмотрены проектом для летних условий работ.
2. Марки растворов с противоморозными добавками назначаются равными проектным (летним) маркам раствора, при условии выполнения каменной кладки при среднесуточной температуре воздуха не ниже минус 20°С.
3. Для приготовления зимних растворов с противоморозными добавками должны применяться портландцементы ниже марки 300 с содержанием в клинкере трехкальциевого силиката (CS) более 50% и трехкальциевого алюмината (C_3A) не более 8%.
4. В качестве противоморозных добавок проектом предусмотрены добавки согласно таблицы 1:
   а) Нитрат натрия порошкообразный технический высшего сорта ($NaNO_2$)
   ГОСТ 19906-74*
   б) НКМ-смесь нитрата кальция с мочевиной (готовый продукт) ТУ 6-03-349-73.
   Соль двойная азотнокислого кальция и мочевины – продукт НКМ.
   в) Комплексная пластифицированная добавка:
   НК + ПАЩ 1 – ТУ 6-03-367-79
   НН + ПАЩ 1 – ТУ 38-10274-85; ГОСТ 19906-74*
   г) Поташ (П), ГОСТ 10690-73.
5. Заполнители, а также вода, используемые для приготовления растворов должны отвечать требованиям соответствующих ГОСТов.
6. Не допускается непосредственный контакт растворов с добавками нитрата натрия, НКМ с оцинкованными алюминиевыми закладными частями без предварительной защиты их протекторными покрытиями
7. В связи с различной скоростью твердения растворов с противоморозными добавками, приготовленных на цементах с разными минералогичными составами, данные таблицы 1 об ожидаемой прочности растворов необходимо предварительно уточнять пробными замесами и испытанием образцов растворов.
8. Число противоморозных добавок рекомендуется назначать исходя из среднесуточной температуры на предстоящую декаду по прогнозам метеослужбы.
9. Для обеспечения твердения растворов рекомендуется начинать вводить в них минимальное количество (5%) противоморозных добавок за 10-15 дней перед наступлением зимних условий производства работ. Время начала и окончания зимних работ должно устанавливаться по данным метеослужбы в зависимости от температуры наружного воздуха и распространяется на период с установившейся среднесуточной температурой ниже +5°С и минимальной 0°С.
10. Зимнюю кладку допускается производить при среднесуточной температуре не ниже минус 25°С.
11. Подготовка к производству работ в зимнее время должна быть закончена до наступления низких положительных температур (ниже +5°С).
12. Запрещается применять промерзшее известковое или глиняное тесто. Температура их при введении в раствор должна быть не ниже +10°С. Применяемый в кладочных растворах песок должен удовлетворять требованиям ГОСТ 8736.
13. При строительстве здания в зимних условиях кладка должна выполняться с соблюдением требований настоящих указаний, а также глав СНиП РК 5.02-02-2010 "Каменные и армокаменные конструкции. Нормы проектирования", СП РК 5.03-107-2013 "Несущие и ограждающие конструкции", СН 290-74 "Инструкция по приготовлению и применению строительных растворов".

Мероприятия по доступности для маломобильных групп населения

Здания проектируются с учетом доступности для маломобильных групп населения в соответствии с требованиями СП РК 3.06-101-2012.
На входах в здание для доступа инвалидов на креслах-колясках предусмотрен пандус.
Ширину входной двери выполнить – 1,5м, а для остальных помещении доступной для инвалидов, должна быть не менее 0,9 м.

Мероприятия по защите от шума

Мероприятия по защиты от шума выполнено согласно СН РК 2.04-02-2011 «Защита от шума».
Для снижения уровня шума, защиты от пыли в здании предусмотрены наружные двери, уплотненные термоизолирующими прокладками.
Защита помещений от солнечной радиации предусмотрена за счет рациональной ориентации оконных проемов в сторону сектора горизонта с наименьшим тепловым солнечным воздействием и за счет средств озеленения, располагаемых перед фасадами здания.

Перечень видов работ для которых необходимо составлять акты освидетельствования скрытых работ:

- Акты освидетельствования скрытых работ выполненных на строительстве объекта;

Земляные работы

- Акты скрытых работ на снятие и использование для рекультивации плодородного слоя земли;
- Акты скрытых работ на устройство естественного основания под земляные сооружения, фундаменты, трубопроводы в котлованах, траншеях или на поверхности земли;
- Акты скрытых работ на насыпные основания под полы;
- Акты скрытых работ на обратные засыпки
- Акт освидетельствования и приемки котлована.

Устройство оснований и фундаментов

-Акты скрытых работ на устройство искусственных оснований под фундаменты, включая дно котлованов;
-Акт скрытых работ на устройство фундаментов;

Бетонные работы

-Акты скрытых работ на армирование железобетонных конструкций;
-Акты скрытых работ на установку закладных частей;
-Акты скрытых работ на антикоррозионную защиту закладных деталей и сварных соединений (швов, накладок);
-Акты скрытых работ на устройство опалубки конструкций с инструментальной проверкой отметок и осей, стыков сборномонолитных конструкций (до их замоноличивания);
-Акты скрытых работ на монолитные бетонные участки и конструкции;
-Акты скрытых работ на бетонирование конструкций;

Монтаж сборных железобетонных и бетонных конструкции

-Акты скрытых работ на опирание сборных элементов, их заделка и анкеровка в случае, если они скрываются последующими работами;
-Акты скрытых работ на сварку выпусков арматуры, закладных частей;
-Акты скрытых работ на заделку (замоноличивание) и герметизация стыков и швов;
-Акты скрытых работ на устройство звукоизоляции, теплоизоляции, пароизоляции;
Акты скрытых работ на заделку лестничных маршей и площадок;
Акт скрытых работ на монтаж перекрытий по этажам;
Акт скрытых работ на анкеровку балок, перекрытий;
Акт скрытых работ на монтаж парапетов и конструкций крыши;
Акт скрытых работ на монтаж лестничных маршей и площадок;

Монтаж стальных конструкций

-Акты скрытых работ на предварительную подготовку поверхностей, защищаемых от агрессивного воздействия среды;
-Акты скрытых работ на установку стальных конструкций, скрывающихся в процессе производства последующих работ (армирование);
-Акты скрытых работ на защиту строительных конструкций и закладных деталей, сварных соединений от коррозии;
-Акты скрытых работ на установку анкерных болтов;

Монтаж деревянных конструкций

-акты скрытых работ на антисептирование;
-акты скрытых работ на огнезащитную обработку древесины;
-акты скрытых работ на установку оконных и дверных блоков (крепление коробок, теплоизоляция, защитная обработка);
– акты скрытых работ на опирание и анкеровка несущих деревянных конструкций;

Возведение каменных конструкций

– Акты скрытых работ на установку закладных и их антикоррозионная защита;
– Акты скрытых работ на подготовку мест опирания плит перекрытий, перемычек на стены, и заделка их в кладке;
– Акты скрытых работ на устройство вентиляционных и дымовых каналов, борозд;
– Акт скрытых работ на кирпичную кладку стен по этажам;
– Акт скрытых работ на кирпичные перегородки;

Изоляционные работы

– Акты скрытых работ на устройство гидроизоляции фундамента;
– Акты скрытых работ на подготовку поверхностей под грунтовку и нанесение первого слоя гидроизоляции;
– Акты скрытых работ на устройство каждого предыдущего слоя гидроизоляции до нанесения последующего;
– Акты скрытых работ на устройство теплоизоляции кровли;
– Акты скрытых работ на устройство теплоизоляции наружных стен;

Устройство полов

– Акты скрытых работ на устройство оснований под полы (в том числе грунтового основания);
– Акты скрытых работ на каждый конструктивный элемент пола (подстилающий слой, гидроизоляция, стяжка, вентиляция подполья и другие, включая и чистый пол).

Согласовано:

Раздел ВК	Сыбык	
Раздел ОВ	Ибрагимов	
Раздел ЭЛ	Исламов Р.	

Взам. инв. №

Подп. и дата

Инв. № подл.

Изм.	Кол. уч.	Лист	N док.	Подп.	Дата	60-2023 АР		
						"Привязка ПСД на строительство на пожарного депо на 4 автомобиля в г.Атырау "		
ГИП		Амренов				Жилой дом	Стадия	Лист	Листов
Исполнил		Калдарбекулы					РП	2.1	
Проверил		Тилеушов				Общие данные (продолжение)	ТОО "МПК-Проект" г. Шымкент-2024г.	
Н.контроль		Туркестанбаев						

Формат

План на отм. - 2,050м

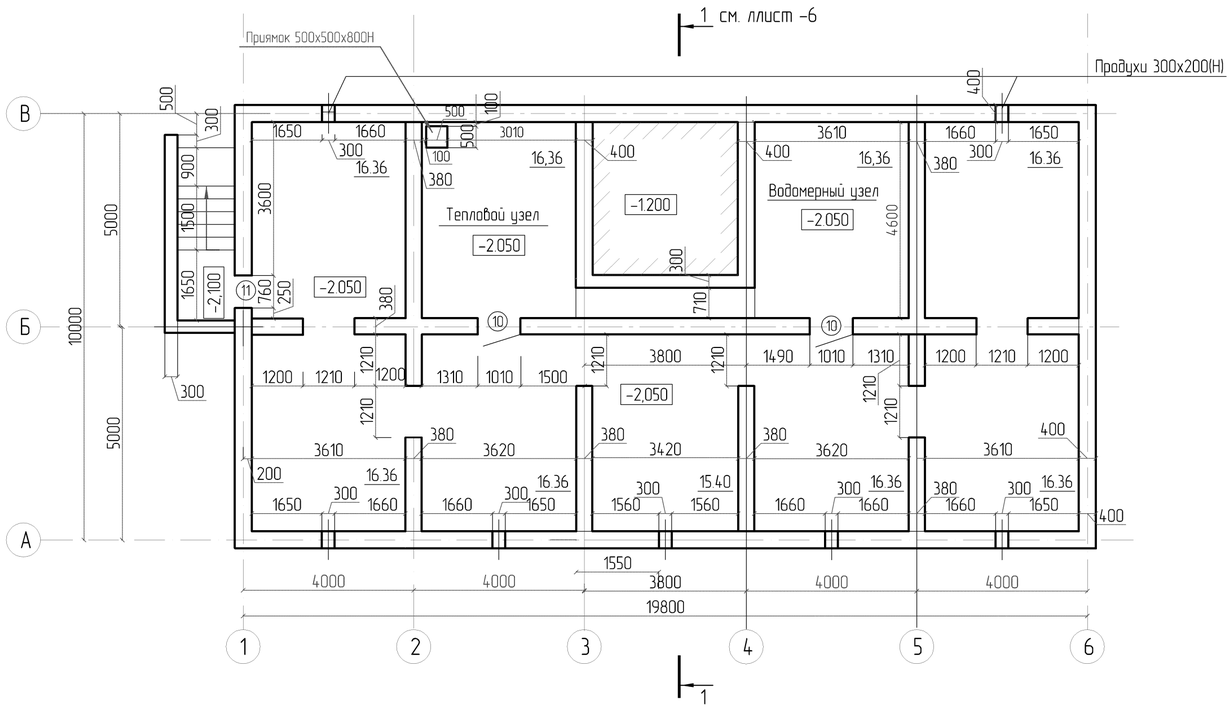

Спецификация элементов на устройство решетки продуха и металлической стремянки для выхода на чердак.

Марка поз.	Обозначение	Наименование	Кол-во шт.	Вес ед.кг.	Приме-чание
		Решетка на продух	7		
1	ГОСТ 3306-88. Р20-5,0 214-402-0302	240х300 - плетеная мет. сетка	1	0,943	0,943кг
2	ГОСТ 8509-93 214-201-0102	L45х4, L=200мм Сталь угловая равнополочная	2	0,546	1,092кг
3	ГОСТ 102-76* 214-208-0102	-45х4х390мм - Сталь полосовая	2	0,549	1,098кг
					3,133кг
	222-503-0201	Стремянка СТ-1			
4	ГОСТ 8509-93	L50х5 L=2590мм	2	9,76	19,52кг
5	ГОСТ 8509-93	L50х5 L=100мм	2	0,37	0,74кг
6	ГОСТ 34028-2016	Ф 20 А400 L=550мм	8	1,36	10.88кг
7	ГОСТ 103-76*	Пластина-100х100х5	2	0.392	0.784кг
					31.924кг

Стремянка СТ-1

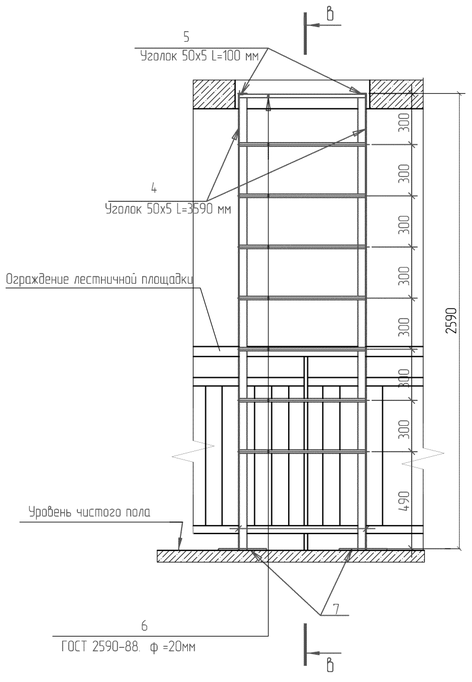

В - В

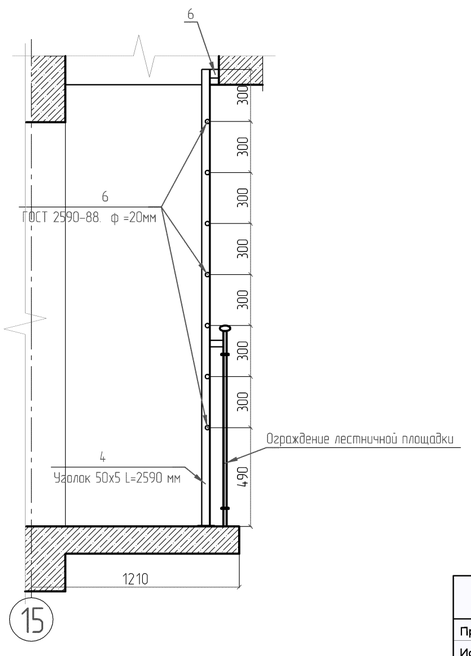

Решетка на продух

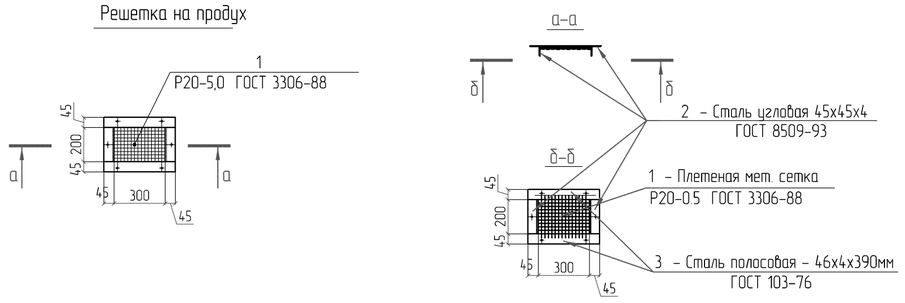

1. Полы на цокольном этаже выполнить из уплотненного грунта (тип " И ")
2. В тепловом и водомерном узлах полы выполнить из бетона класса В 7,5 (тип " Ж ")

Изм.	Кол.уч	Лист	№док.	Подп.	Дата	ТП РК 4 ПД (~~IVА,~~ IVГ) -2.2-2012-АР3
						Комплекс пожарного депо на 4 автомобиля II-типа для IVА, IVГ климатических подрайонов с обычными геологическими условиями
Разработал		Син И.М.				Жилой дом IV класса для сотрудников
Проверил		Радякина				Стадия: РП · Лист: 3 · Листов:
Нор.контроль		Попандопуло				План на отм. - 2.050 Стремянка СТ-1
						ЮК ДГП КазНИИССА

ПРИВЯЗАН: 60- 2023

Проверил	Амренов Б.	
Исполнил	Калдарбекулы	
Инв.№		

Взам. инв.№ | Подп. и дата | Инв. № подл.

Формат А2

План крыльца главного входа

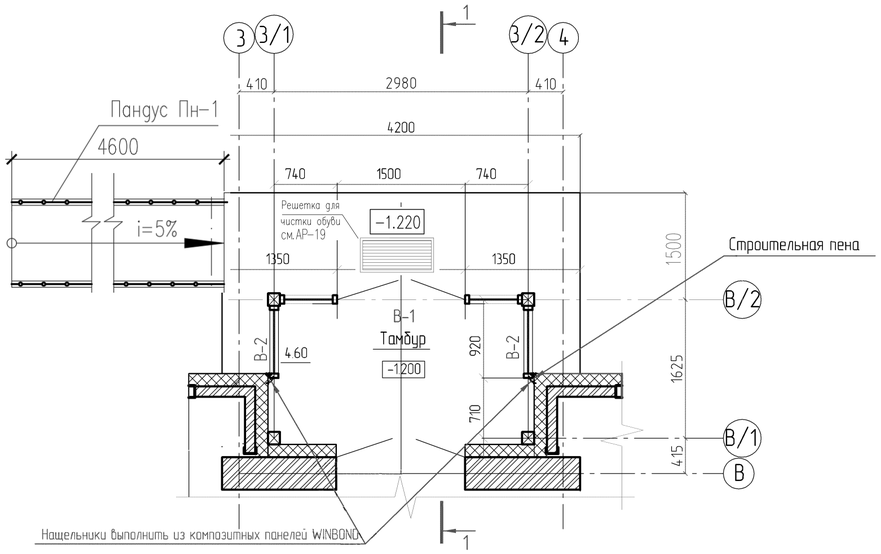

А
6

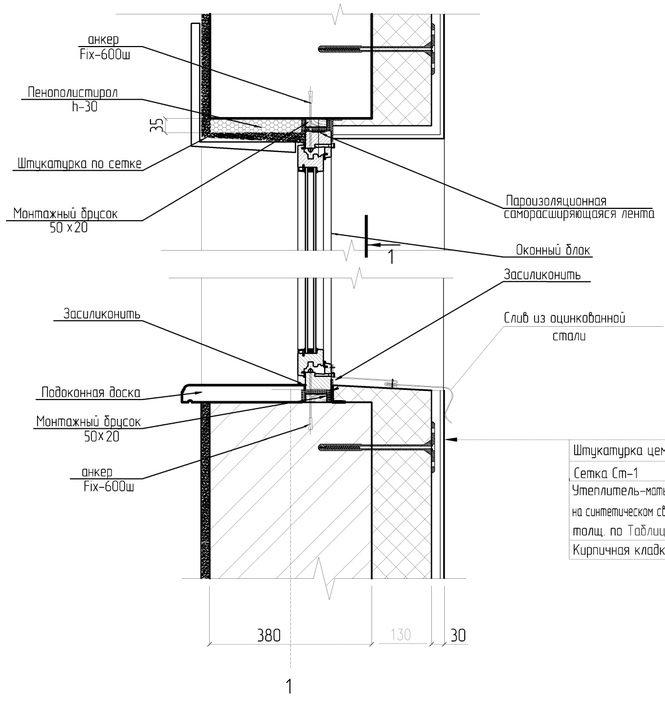

Штукатурка цементнопесчаным раствором	- 30мм
Сетка Ст-1	
Утеплитель-маты минераловатные прошивные (ГОСТ 21880-86) на синтетическом связующем (ГОСТ9573-82*) ρ=50 кг/м³, толщ. по Таблице вариантов утепления стен и кровли лист 5	
Кирпичная кладка, толщ. 380 мм.	

План на отм. 0.000м

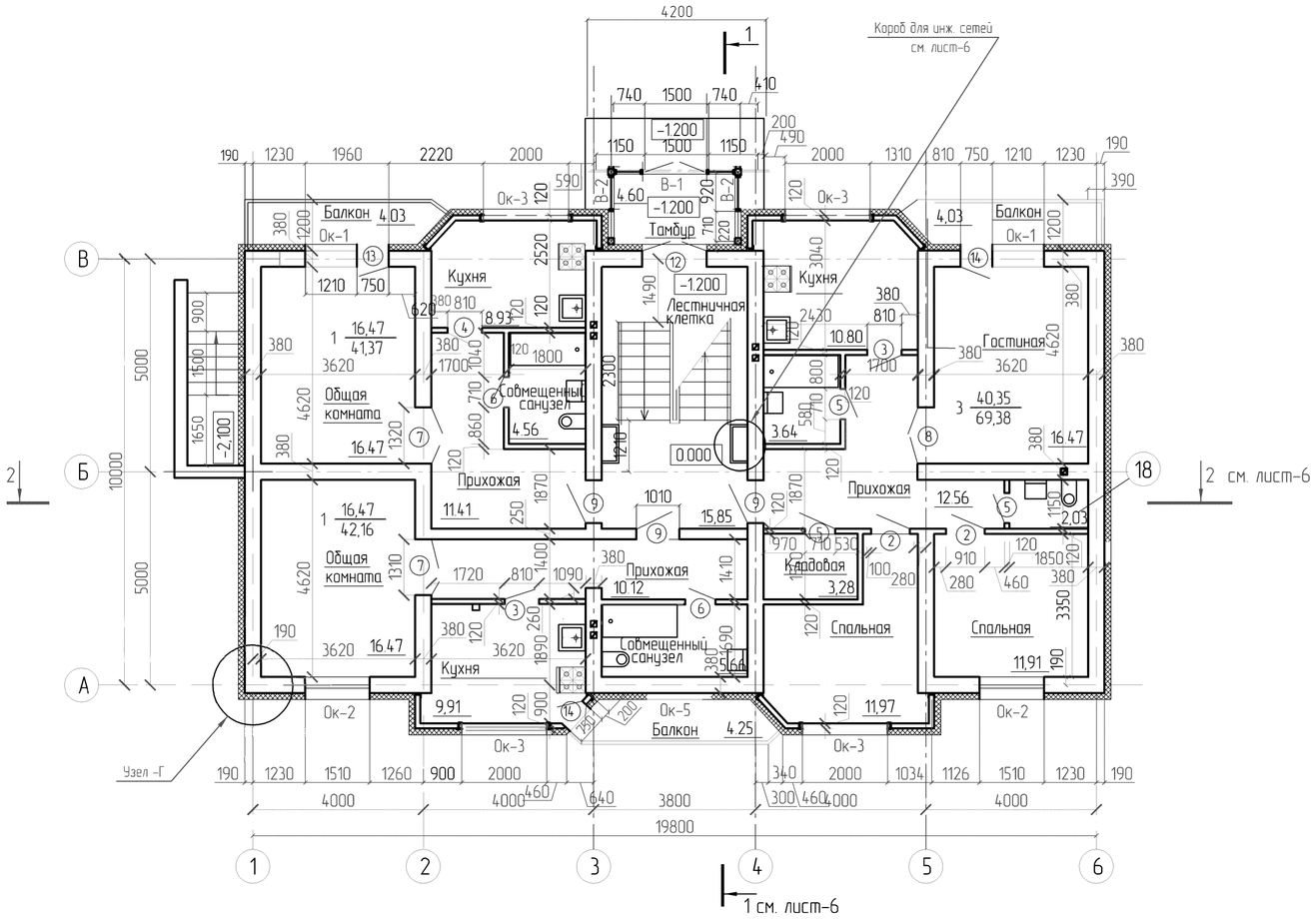

Изм.	Кол.уч.	Лист	№док.	Подп.	Дата	ТП РК 4 ПД (~~IVA,~~ IVГ) -2.2-2012-АРЗ
						Комплекс пожарного депо на 4 автомобиля II-типа для IVA, IVГ климатических подрайонов с обычными геологическими условиями
Разработал		Син И.М.				Жилой дом IV класса для сотрудников
Проверил		Радякина				Стадия: РП · Лист: 4 · Листов:
Нор.контроль		Попандопуло				План на отм. 0,000. План крыльца главного входа. Узел А
						ЮК ДГП КазНИИССА

ПРИВЯЗАН: 60- 2023

Проверил	Амренов Б.	
Исполнил	Калдарбекулы	
Инв.№		

Согласовано		
Гл.сп. ОВ	Егембердиева	
Гл.сп. ВК	Коротина	
Гл.сп. ЭЛ	Масякин	

Взам. инв.№ | Подп. и дата | Инв. № подл.

Формат А2

Таблица вариантов утепления стен и кровли

Наименование конструкций	Толщина δ мм при расчетной t°С		
	-30° основной	-35°	-25°
Утеплитель стен-маты минераловатные прошивные (ГОСТ 21880-86) на синтетическом связующем (ГОСТ9573-82*) ρ=50 кг/м³ 234-101-0103 322.5 м2	X	X	130
Утеплитель кровли-маты минераловатные прошивные (ГОСТ 21880-86) на синтетическом связующем (ГОСТ9573-82*) ρ=75 кг/м³ 234-101-0108 197.9 м2	X	X	230
Утеплитель цоколя-Экструзионный пенополимиерол "Пеноплэкс" (ТУ 5767-002-46261013), тип 35 ρ=35кг/м³ 234-101-0103 61.6 м2	X	X	80

Г / 6

Сечение а-а

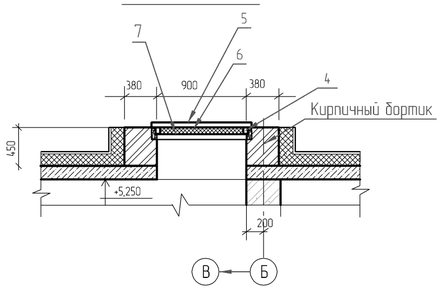

Деревянный короб люка-лаза

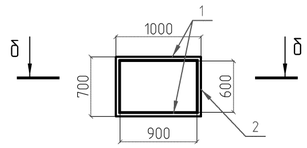

δ – δ

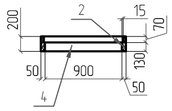

Б / 6

Цементно-песчаная штукатурка толщ. 30 мм.
Сетка Ст-1
Утеплитель-маты минераловатные прошивные (ГОСТ 21880-86) на синтетическом связующем (ГОСТ9573-82*) ρ=50 кг/м³, толщ. по Таблице вариантов утепления стен и кровли
Кирпичная кладка, толщ. 380 мм.

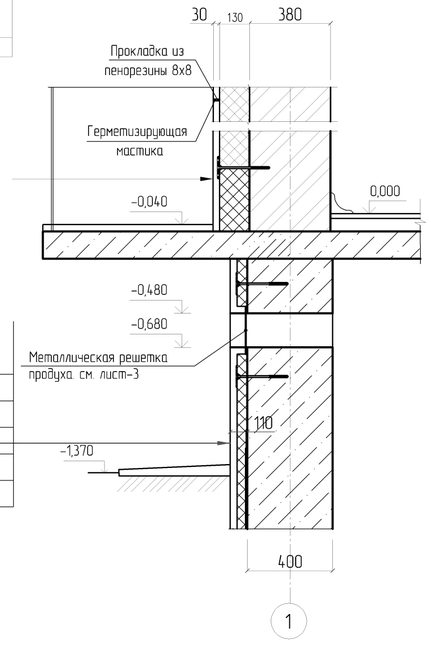

Декоративная штукатурка, сухая смесь типа Ceresit CT 68 (ТС-07-0823-03) – 30мм
Сетка Ст-1
Теплоизоляция из минераловатных плит ТЕХНО ФАС
~~толщину теплоизоляции принять по расчету~~
Обмазочная гидроизоляция – 2 слоя
Монолитная ж/безобетонная стена техподполья – 400мм

В / 5

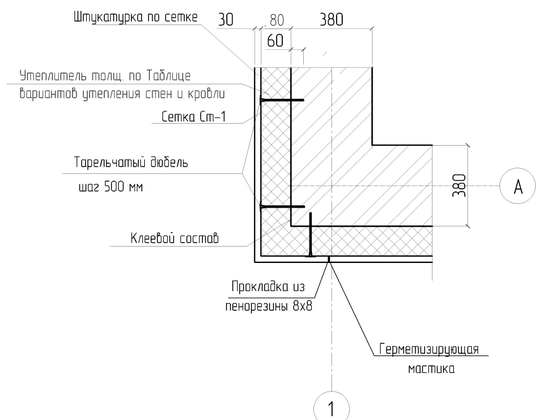

План на отм. +2.750м

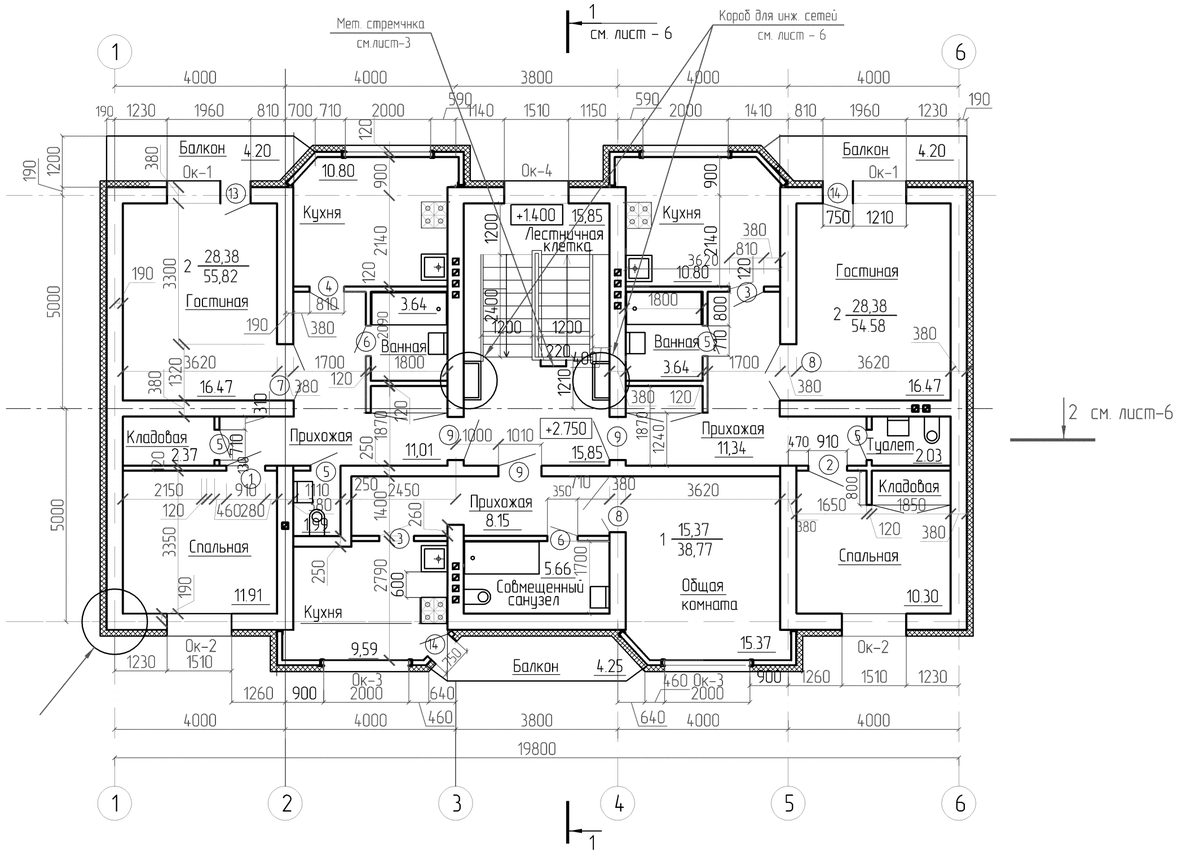

Изм.	Кол.уч.	Лист	№док.	Подп.	Дата	ТП РК 4 ПД (~~IVA,~~ IVГ) -2.2-2012-АРЗ
						Комплекс пожарного депо на 4 автомобиля II-типа для IVA, IVГ климатических подрайонов с обычными геологическими условиями
Разработал		Син И.М.				Жилой дом IV класса для сотрудников
Проверил		Радякина				
Нор.контроль		Попандопуло				План полов на отм. +2.750м. Узлы "Б" и "В"

Стадия	Лист	Листов
РП	5	

ЮК ДГП КазНИИССА

ПРИВЯЗАН: 60- 2023

Проверил	Амренов Б.	
Исполнил	Калдарбекулы	
Инв.№		

Взам. инв.№ | Подп. и дата | Инв. № подл.

Формат А2

Разрез 1-1

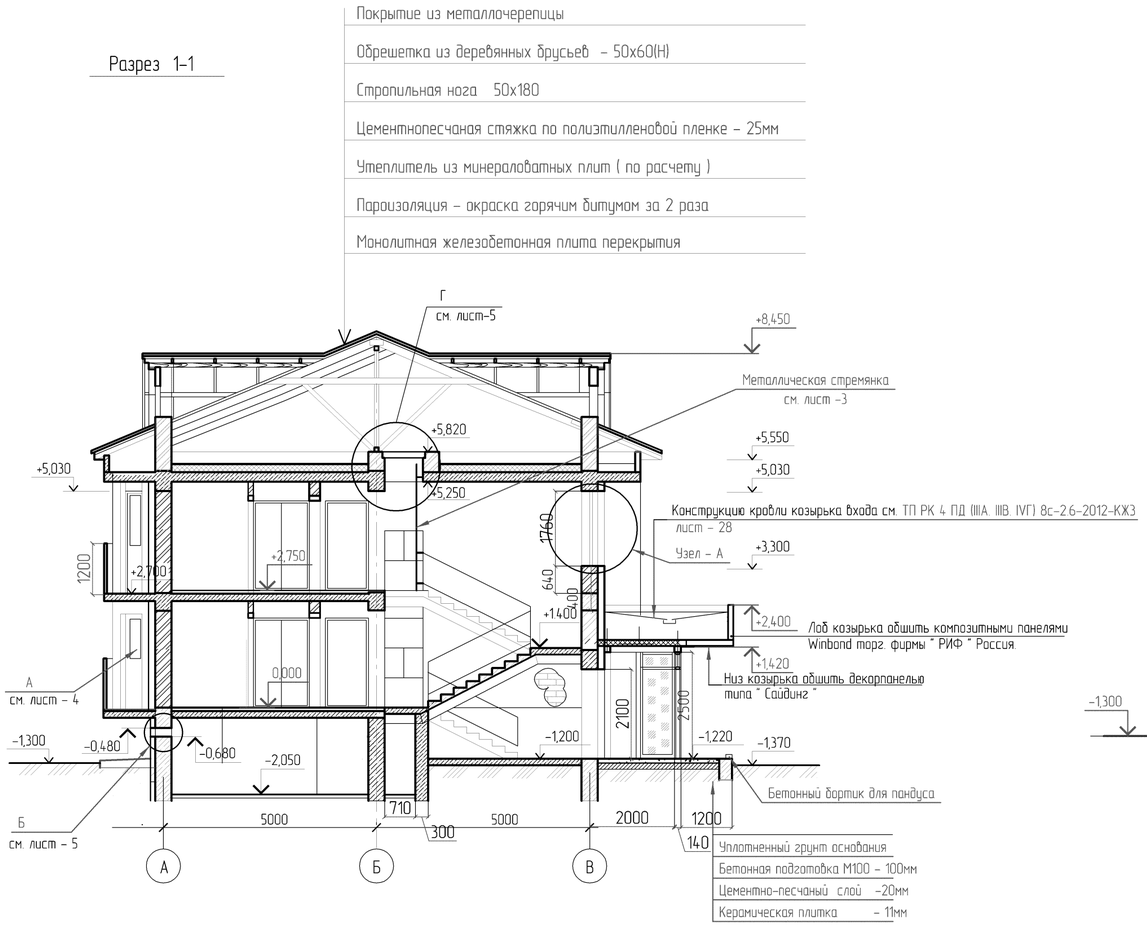

Разрез 2-2

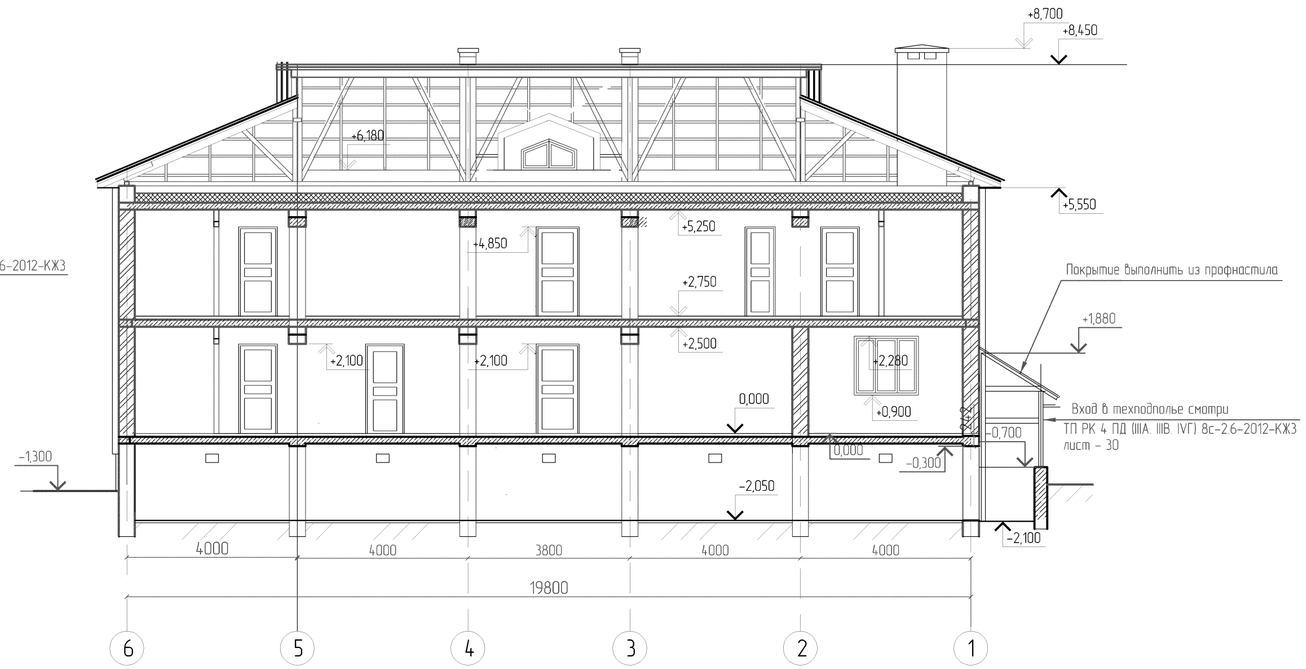

Короб для инженерного оборудования см. на листах - 4, 5

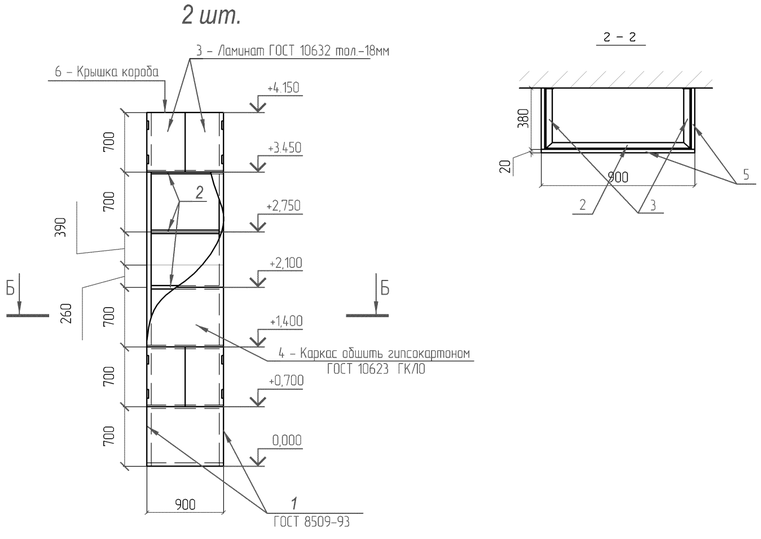

Спецификация элементов на устройство короба инженерных сетей

Марка поз.	Обозначение	Наименование	Кол-во шт.	Вес ед.кг.	Приме-чание
	Короб для инженерного оборудования		2		
1	ГОСТ 8509-93 214-201-0102	L50х5 L=4150мм	4	15.64	62.56кг
2	ГОСТ 8509-93 214-201-0102	L40х4 L=890мм	7	1.07	7.49кг
3	ГОСТ 8509-93 214-201-0102	L40х4 L=370мм	14	0.89	12.46кг
4	ГОСТ 10632 233-201-0101	Ламинат тол. 20мм	2	0.66м2	1.32м2
5	ГОСТ 6266-97 232-101-0102	ГКЛО - гипсокартон	1	5.70м2	5.70м2
6	ГОСТ 10632 233-201-0101	Ламинат тол. 20мм	1	0.36м2	0.36м2

Согласовано
Гл. спец ОВ Пак
Гл. спец ВК Дмитриев
Гл. спец ЭЛ Данилкина

Взам. инв.№

Подп. и дата

Инв. № подл.

ПРИВЯЗАН: 60- 2023

Проверил	Амренов Б.	
Исполнил	Калдарбекулы	
Инв.№		

Изм.	Кол.уч.	Лист	№док.	Подп.	Дата
Разработал		Син И.М.			
Проверил		Радякина Л.Ф.			
Нор.контроль		Попандопуло			

ТП РК 4 ПД (~~IIВ, IIIА~~) -2.2-2012-АР3

Комплекс пожарного депо на 4 автомобиля II-типа для IВ, IIIА, климатических подрайонов с обычными геологическими условиями

Жилой дом IV класса для сотрудников

Стадия	Лист	Листов
РП	6	

Разрезы 1-1 и 2-2

ЮК ДГП КазНИИССА

Формат А2

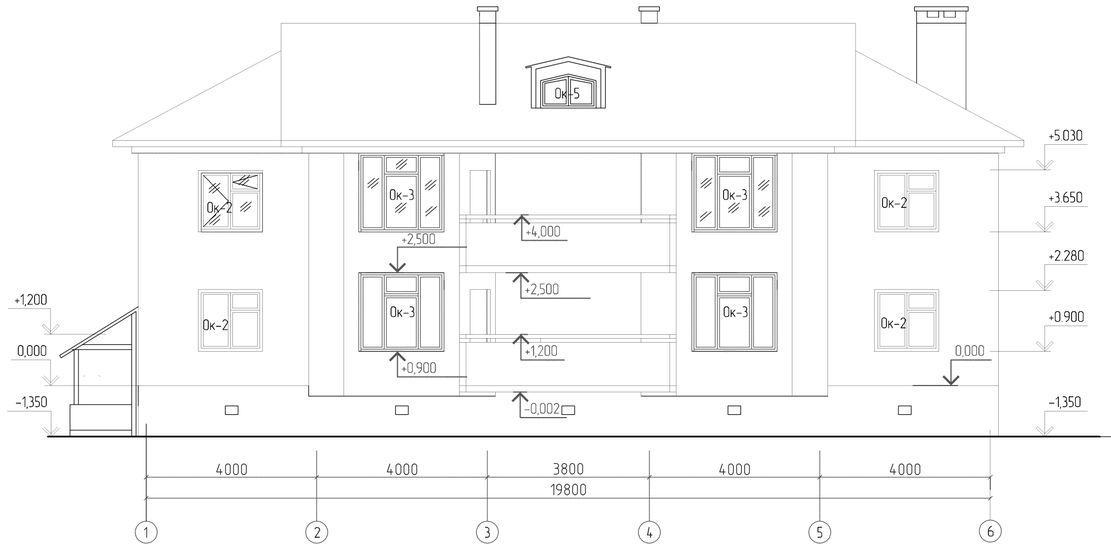

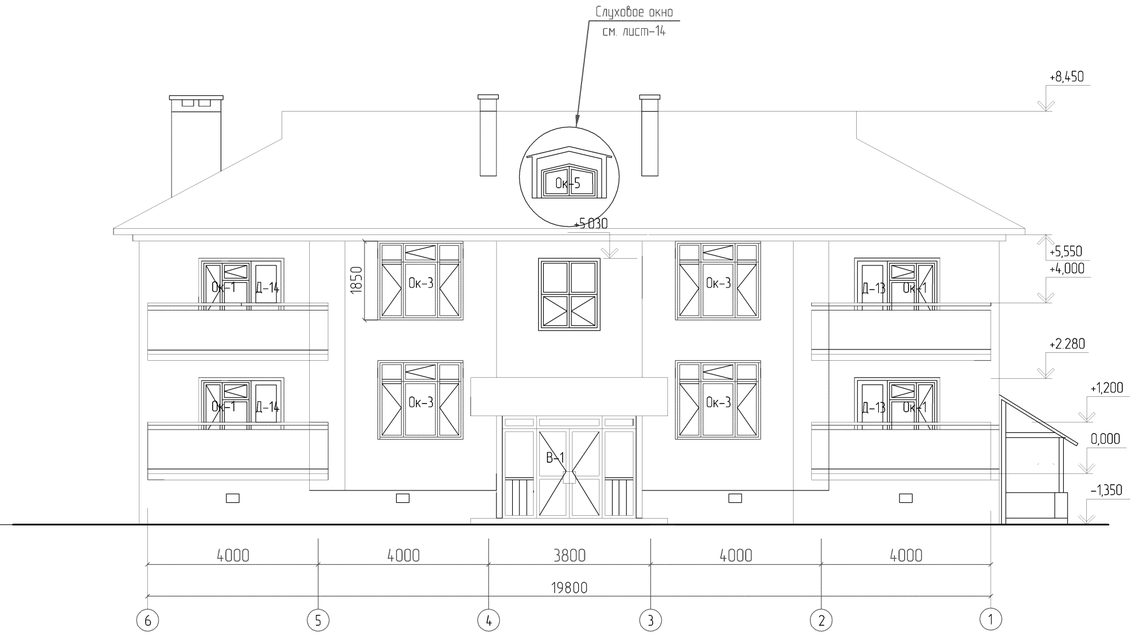

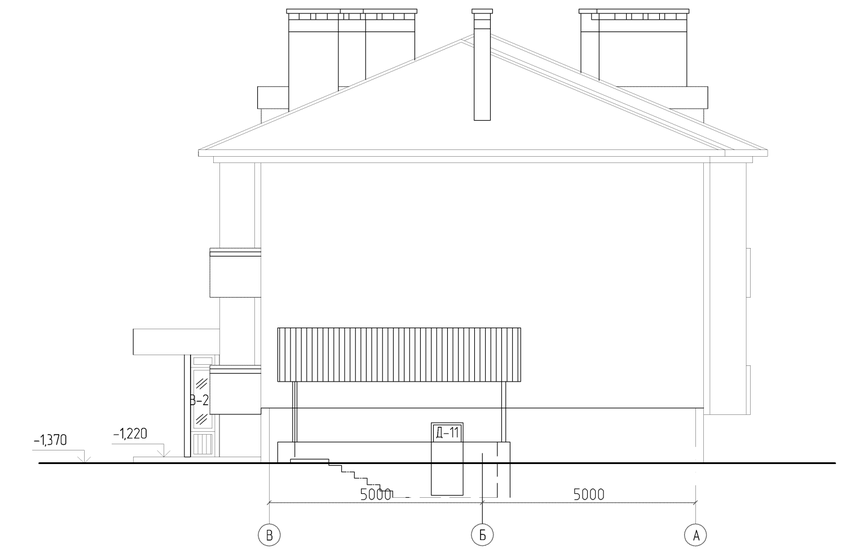

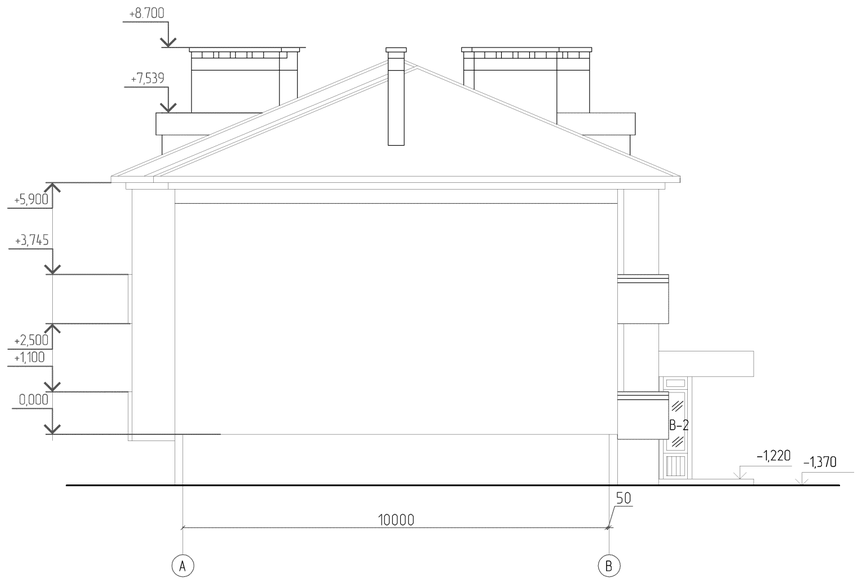

Ведомость наружной отделки фасадов

Позиция	Элемент фасада	Тип отделки	Цвет	Площадь м2	Примечание	
1	Наружные стены	Декор. штукатурка "АЛИНЕКС ДЕКОР 0,30" Фасадная краска "Алина ПОИНТ ФАСАД" t=30мм	RAL 1013	322.5 м2		212-402-0107 261-201-0384
2	Цоколь	Декор. штукатурка, сухая смесь mura Ceresit CT68 t=30мм	RAL 8017	61.6 м2		212-402-0107
3	Окно	Блоки из поливинилхлоридных профилей со стеклопакетами		–		
4	Кровля	Металлочерепица t=0.7мм		–		

Согласовано
Гл. спец ОВ Пок
Гл. спец ВК Дмитриев
Гл. спец ЭЛ Данилкина

Взам. инв.№

Подп. и дата

Инв. № подл.

Изм.	Кол.уч.	Лист	№док.	Подп.	Дата	Формат А2
Разработал		Син И.М.				
Проверил		Радякина Л.Ф.				
Нор.контроль		Попандопуло				

ТП РК 4 ПД ~~(IVА,~~ IVГ) -2.2-2012-АР3

Комплекс пожарного депо на 4 автомобиля II-типа для IVА, IVГ климатических подрайонов с обычными геологическими условиями

Жилой дом IV класса для сотрудников

Стадия	Лист	Листов
РП	7	

Фасады в осях: 1-6, 6-1, В-А, А-В.

ЮК ДГП КазНИИССА

ПРИВЯЗАН: 60- 2023		
Проверил	Амренов Б.	
Исполнил	Калдарбекулы	
Инв.№		

Формат А2

План полов на отм. 0,000

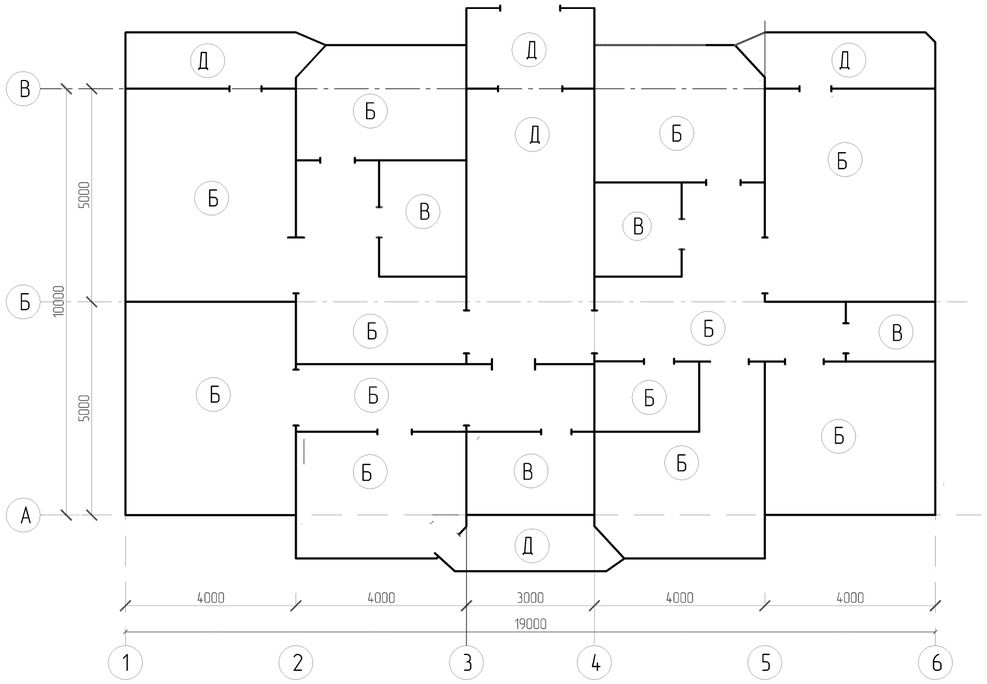

План полов на отм. +2,750

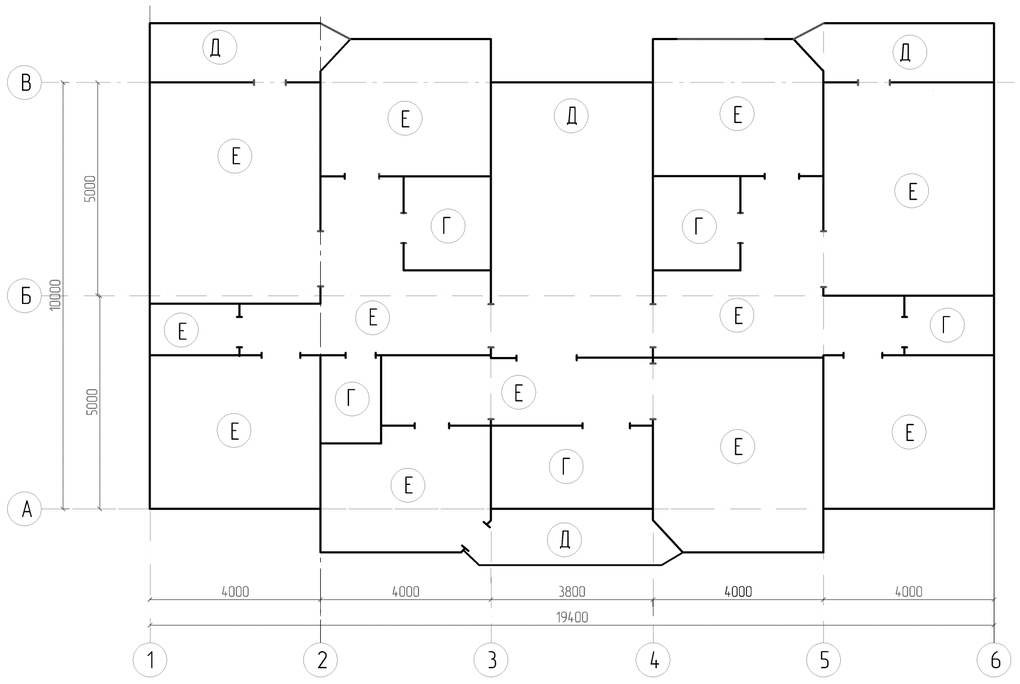

Примечание:
Коды для:
-Керамич.плитка - (233-202-0103)
-линолеум - 233-101-0111
-покрытие из бетона С8/10 - 212-101-0401

Экспликация полов

Номер помещения	Тип* пола	Схема пола или тип пола по серии 2,144-1/88	Данные элементов пола (наименование, толщина, основание и др.), мм	Площадь, $м^2$
Экспликация полов на отм. 0,000				
Тамбуры, Лестничные клетки.	А	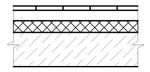	Плитки керамические (ГОСТ 6787-90) -6мм Раствор цементно-песчанный, марка 200 - 15мм Подстилающий слой из бетона класса С8/10 40мм Гидроизоляция - 1 слой пергамина Теплоизодяционный слой из пенопласта полистирольного марки 50, Y = 40кг/м3 - 30мм Железобетонная плита перекрытия над техподпльем Плинтус из керамической плитки -18,50м	20,45
Спальные гостиные, прихожии,кухни	Б	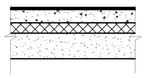	Линолеум на теплозвукоизолирующей подосноВе ГОСТ 18108-80 -3,6мм Прослойка из клея бустилат -1 мм Стяжка из легкого бетона класса С8/10 Y=1200кг/м3 толщиной -50 мм Гидроизоляция - 1 слой пергамина Плиты из пенопласта полистирольного марки 50 Y = 40кг/м3 - 30мм Плинтус из ПВХ материала 142,23п.м.	139,79
Туалеты и ванные комнаты	В	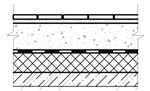	Керамические плитки -6мм Прослойка и заполнение швов из цементно-песчаного раствора М200 -15мм Подстилающий слой из бетона класса С8/10 - 40мм Гидроизоляция-рубероид подкладочный (ГОСТ 10923-82) Плиты из пенопласта полистирольного марки 50 Y = 40кг/м3 - 30мм Железобетонная плита перекрытия - 160мм Плинтус из керамических плиток - 25,95п.м.	14,55
Экспликация полов на отм. +2,750				
Туалеты и ванные комнаты	Г	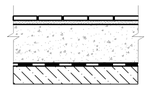	Керамические плитки - 6мм Прослойка и заполнение швов из цементно-песчаного раствора М - 200 - 15мм Подстилающий слой из бетона класса С8/10 - 30мм Гидроизоляция-рубероид подкладочный Подстилающий слой из бетона класса С8/10 - 30мм Монолитная ж/бетонная пллита - 160мм Плинтус из керамических плиток - 32,03п.м.	15,60
Тамбур, балконы, лестничная клетка	Д	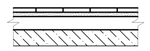	Плитки керамические (ГОСТ 6787-90) - 6мм Раствор цементно-песчанный марка 150 - 15мм Подстилающий слой из бетона класса С8/10 - 20мм Монолитная ж/бетонная пллита - 160мм	39,17
Спальные гостиные, прихожии, кухни.	Е	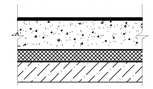	Линолеум на теплозвукоизолирующей подосноВе ГОСТ 18108-80 -3,6мм Прослойка из клея бустилат -1 мм Стяжка выравнивающая из цементно-песчаного раствора марка 150 -55 мм Звукоизоляционный слой - ДВП Y=125-250кг/м3 -20мм Монолитная ж/бетонная плита перекрытия - 160мм Плинтус из ПВХ материала - -136,8п.м.	181,37
Экспликация полов на отм. -2,050				
Водомерный узел, тепловой пункт	Ж	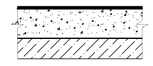	Покрытие из бетона кл. С8/10 толщиной 80мм Уплотненый грунт	
Все остальные помещения техподполья	И		Уплотненый грунт	

Согласовано		
Гл. спец ОВ	Пак	
Гл. спец ВК	Дмитриев	
Гл. спец ЭЛ	Данилкина	

Взам. инв.№

Подп. и дата

Инв. № подл.

ПРИВЯЗАН: 60- 2023

Проверил	Амренов Б.	
Исполнил	Калдарбекулы	
Инв.№		

Изм.	Кол.уч.	Лист	№док.	Подп.	Дата
Архитектор		Син И.М.			
Проверил		Радякина Л.Ф.			
Нор.контроль		Попандопуло			

ТП РК 4 ПД ~~(IVА,~~ IVГ) -2.2-2012-АР3

Комплекс пожарного депо на 4 автомобиля II-типа для IVА, IVГ климатических подрайонов с обычными геологическими условиями

Жилой дом IV класса для сотрудников

Стадия	Лист	Листов
РП	8	

Планы полов на отм. 0,000 и +2,750

ЮК ДГП КазНИИССА

Формат А2

План чердака

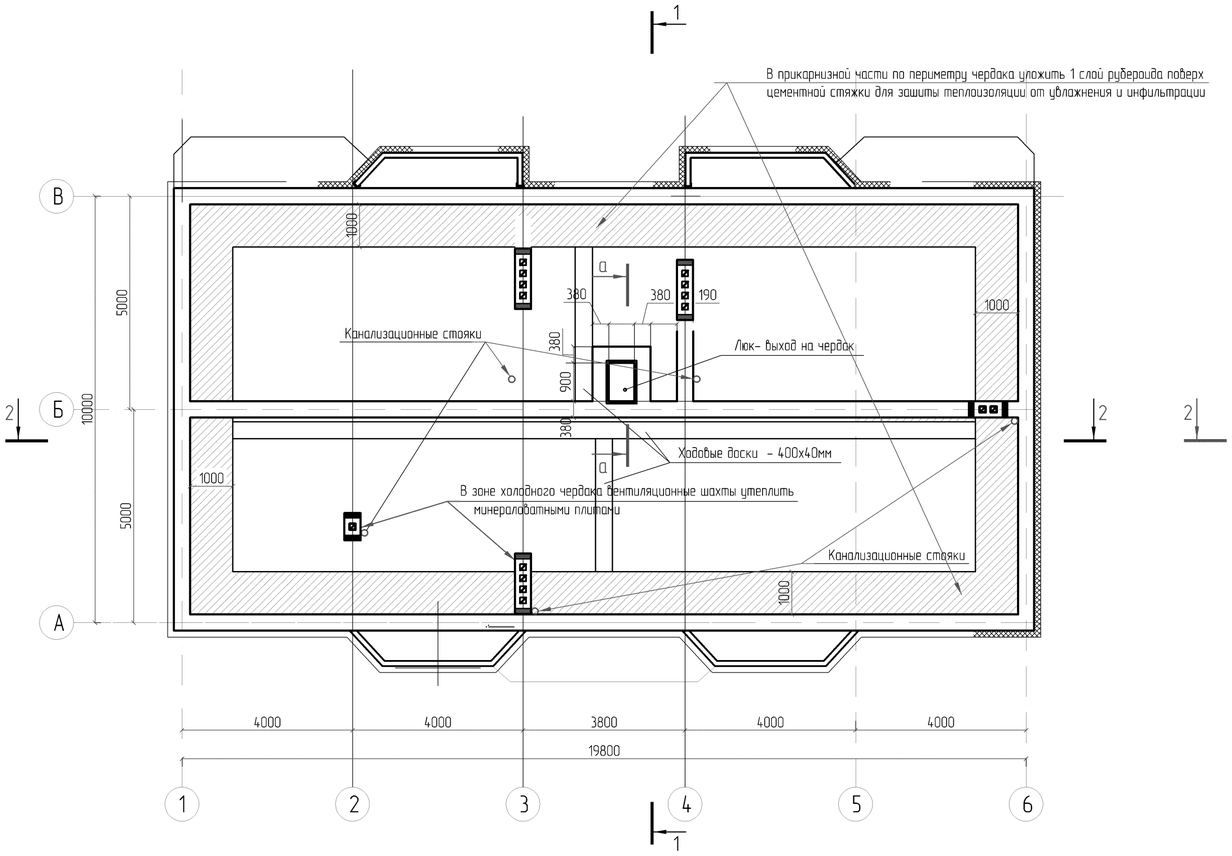

План кровли

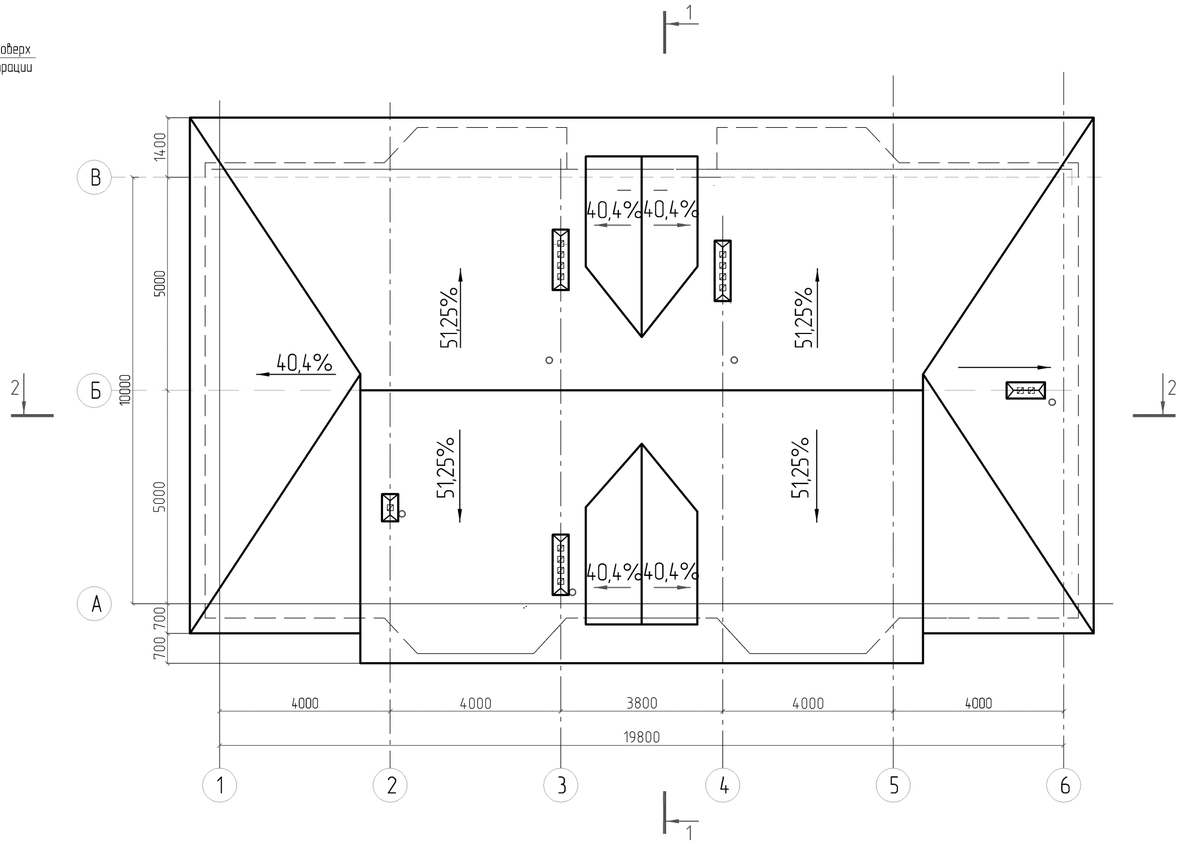

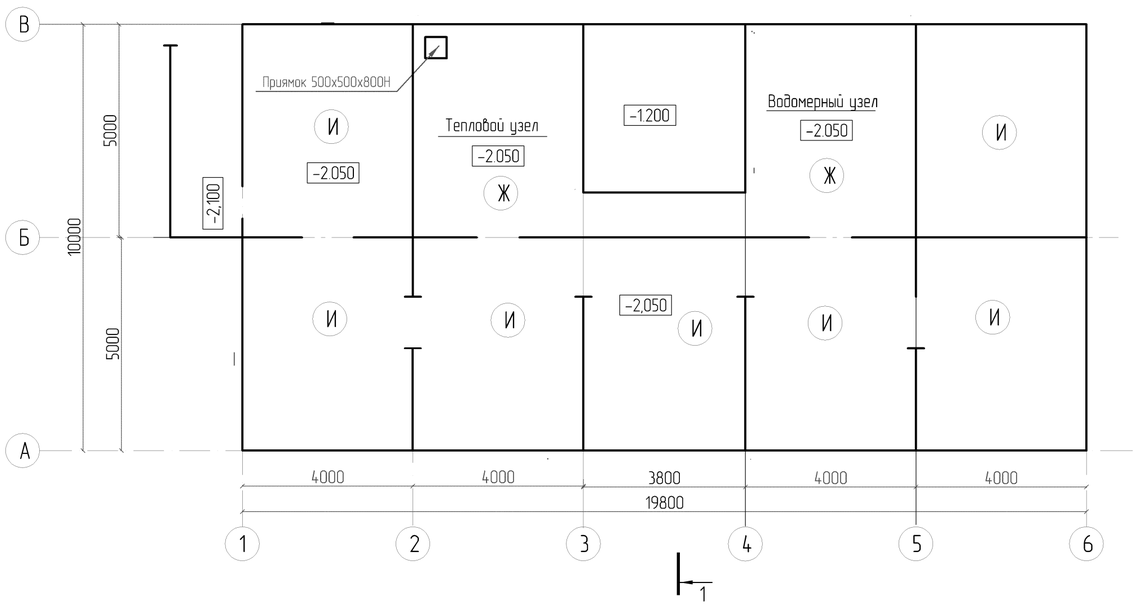

Спецификация элементов на устройство люка (выход на чердак)

Марка поз.	Обозначение	Наименование	Кол-во шт.	Вес ед.кг.	Приме-чание
	223-207-0101	Люк-лаз	1		
1		Доска 50х200 L = 1000мм	2	0,01м3	0,02м3
2		Доска 50х200 L = 700мм	2	0,007м3	0,014м3
3		Деревянный брус 50х70, L = 930мм	2	0,0033м3	0,0066м3
4		Деревянный брус 50х70, L = 630мм	2	0,0022м3	0,0044м3
5		Деревянная доска 30х200, L = 700мм	5	0,0022м3	0,0044м3
6	ГОСТ 10140-80	Минераловатные плиты тол. 70мм	2	0,024м3	0,024м3
7		Ламинированая фанера тол. 5мм	1	0,54м2	0,54м2

Экспликация полов см. лист - 8

Взам. инв.№				
Подп. и дата				
Инв. № подл.				

ПРИВЯЗАН: 60- 2023

Проверил	Амренов Б.	
Исполнил	Калдарбекулы	
Инв.№		

Изм.	Кол.уч.	Лист	№док.	Подп.	Дата
Разработал		Син И.М.			
Проверил		Радякина			
Нор.контроль		Попандопуло			

ТП РК 4 ПД ~~(IVА,~~ IVГ) -2.2-2012-АРЗ

Комплекс пожарного депо на 4 автомобиля II-типа для IVА, IVГ климатических подрайонов с обычными геологическими условиями

Жилой дом IV класса для сотрудников

Стадия	Лист	Листов
РП	9	

План чердака. План кровли.

ЮК ДГП КазНИИССА

Формат А2

Спецификация элементов заполнения оконных проемов

Поз.	Обозначение	Наименование	Кол. по фасадам 1–6	6–1	А–В	В–А	Всего	Масса ед, кг	Примеч.*
		Для температуры – 30°С							
ОК-1	ГОСТ 30674-99	ОП В2-1380х1210 (4М1 -12 – 4М1 – 12 – К4)		4			4		
		Подоконные доски из ПВХ l=1310мм		4			4		
ОК-2	ГОСТ 30674-99	ОП В2-1380х1510 (4М1 -12 – 4М1 – 12 – К4)	4				4		
		Подоконные доски из ПВХ l=1510 мм	4						
ОК-3	ГОСТ 30674-99	ОП В2-1610х2010 (4М1 -12 – 4М1 – 12 – К4)	4	4			8		
		Подоконные доски из ПВХ l=1700 мм	4	4			8		
ОК-4	ГОСТ 30674-99	ОП В2-1750х1510 (4М1 -12 – 4М1 – 12 – К4)		1			1		
ОК-5	ГОСТ 30674-99	ОП В2-910х1310 (4М1 -12 – 4М1 – 12 – К4)	2						
		Подоконные доски из ПВХ l=1400 мм	2				2		
ОК-6	ГОСТ 30674-99	ОП В2-910х1310 (Одинарное стекло тол 5мм)	1	1					
В-1	ТУ 640 РК 0124419 АО-05-2000	индивид. изготовления	1				1		стекло двухкамерный стеклопакет
В-2	ТУ 640 РК 0124419 АО-05-2000	индивид. изготовления			1	1	2		
		Для температуры – 35°С							
ОК-1	ГОСТ 30674-99	ОП В2-1380х1210 (4М1 - 8Ar -4М1 - 8Ar – К4)		4			4		
		Подоконные доски из ПВХ l=1300 мм		4			4		
ОК-2	ГОСТ 30674-99	ОП В2-1380х1510 (4М1 - 8Ar -4М1 - 8Ar – К4)					4		
		Подоконные доски из ПВХ l=1600 мм	4				4		
ОК-3	ГОСТ 30674-99	ОП В2-1610х2010 (4М1 - 8Ar -4М1 - 8Ar – К4)	4	4			8		
		Подоконные доски из ПВХ l=2100 мм	4	4			8		
ОК-4	ГОСТ 30674-99	ОП В2-1750х1510 (4М1 - 8Ar -4М1 - 8Ar – К4)		1			1		
ОК-5	ГОСТ 30674-99	ОП В2-910х1310 (4М1 - 8Ar -4М1 - 8Ar – К4)	2						
		Подоконные доски из ПВХ l=1400 мм	2				2		
ОК-6	ГОСТ 30674-99	ОП В2-910х1310 (Одинарное стекло тол. 5мм)	1	1					
В-1	ТУ 640 РК 0124419 АО-05-2000	индивид. изготовления	1				1		стекло двухкамерный стеклопакет
В-2	ТУ 640 РК 0124419 АО-05-2000	индивид. изготовления			1	1	2		
		Для температуры – 25°С							
ОК-1	ГОСТ 30674-99 223-102-0203	ОП В2-1380х1210 (4М1 -16Ar – ~~К4~~ И4)		4			4		
	223-501-0103	Подоконные доски из ПВХ l=1510 мм		4			4		
ОК-2	ГОСТ 30674-99 223-102-0203	ОП В2-1380х1510 (4М1 -16Ar – ~~К4~~ И4)	4				4		
	223-501-0103	Подоконные доски из ПВХ l=910 мм	4				4		
ОК-3	ГОСТ 30674-99 223-102-0302	ОП В2-1600х1950 (4М1 -16Ar – ~~К4~~ И4)	4	4			8		
	223-501-0103	Подоконные доски из ПВХ l=2,100 мм	4	4			8		
ОК-4	ГОСТ 30674-99 223-102-0203	ОП В2-600х1210 (4М1 -16Ar – ~~К4~~ И4)		1			1		
	223-501-0103	Подоконные доски из ПВХ l=1210 мм	2						
ОК-5	ГОСТ 30674-99 223-102-0203	ОП В2-900х1310 (4М1 -16Ar – ~~К4~~ И4)	2				2		стекла
	223-501-0103	Подоконные доски из ПВХ l=1210 мм	1	1					
ОК-6	ГОСТ 30674-99 223-102-0101	ОП В2-910х1310 (Одинарное стекло тол. 5мм)							
В-1	ТУ 640 РК 0124419 АО-05-2000	индивид. изготовления	1				1		223-102-0101 стекла
В-2	ТУ 640 РК 0124419 АО-05-2000	индивид. изготовления			1	1	2		однокамерный стеклопакет

Согласовано
Гл.сп. ОВ Егембердиева
Гл.сп. ВК Каратина
Гл.сп. ЭЛ Масякин

Взам. инв.№

Подп. и дата

Инв. № подл.

Теплотехнический расчет заполнения световых проемов

Климатический подрайон	Температура воздуха наиболее холодной пятидневки, °С, обеспеченностью 0,92	Продолжительность, сут, и средняя температура С, периода со средней суточной температурой воздуха<8°С		ГСОП-градусосутки отопительного периода °С, сут	Приведенное сопротивление теплопередаче окон $R_o^{пр}$, $м^2$ °С/Вт	Заполнение светового проема
		продолжительность	средняя температура			
IVА IVГ	~~-25°С~~ (основное решение)	~~188~~	~~-5,1~~	4718,8	~~0,59~~	Блоки оконные из поливинилхлоридных профилей с двухкамерным стеклопакетом с теплоотражающим покрытием

Схемы расположения элементов заполнения оконных проемов

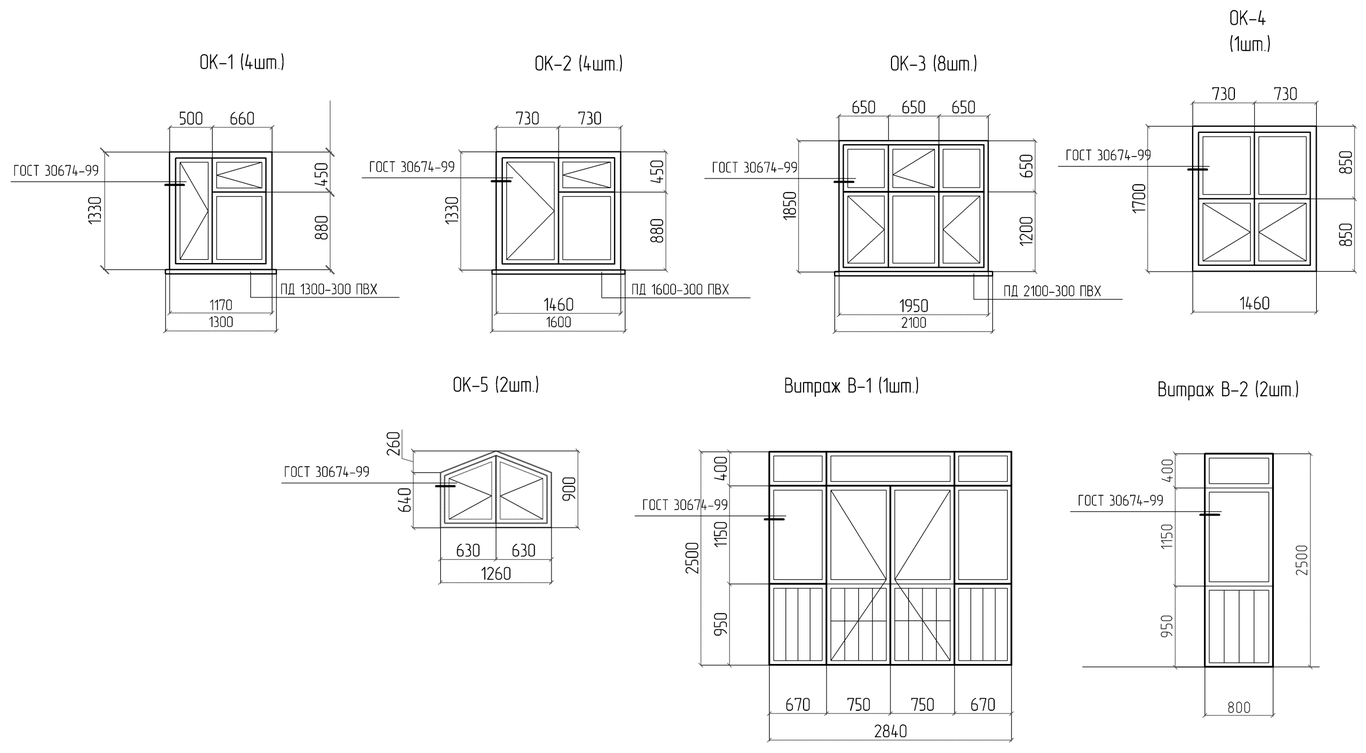

Примечание:
Москитная сетка для:
ОК-1 1.26м2
Ок-2 1.3 м2
Ок-3 1.98м2
Ок-4 1.31 м2
Ок-5 1.13 м2

ПРИВЯЗАН: 60- 2023		
Проверил	Амренов Б.	
Исполнил	Калдарбекулы	
Инв.№		

Изм.	Кол.уч.	Лист	№док.	Подп.	Дата	ТП РК 4 ПД ~~(IVА,~~ IVГ) -2.2-2012-АР3			
						Комплекс пожарного депо на 4 автомобиля II-типа для IVА, IVГ климатических подрайонов с обычными геологическими условиями			
Разработал		Син И.М.				Жилой дом IV класса для сотрудников	Стадия	Лист	Листов
Проверил		Радякина					РП	10	
Нор.контроль		Попандопуло				Спецификация элементов заполнения оконных проемов. Теплотехнический расчет заполнения световых проемов	ЮК ДГП КазНИИССА		

Формат А2

Схемы элементов заполнения дверных проемов

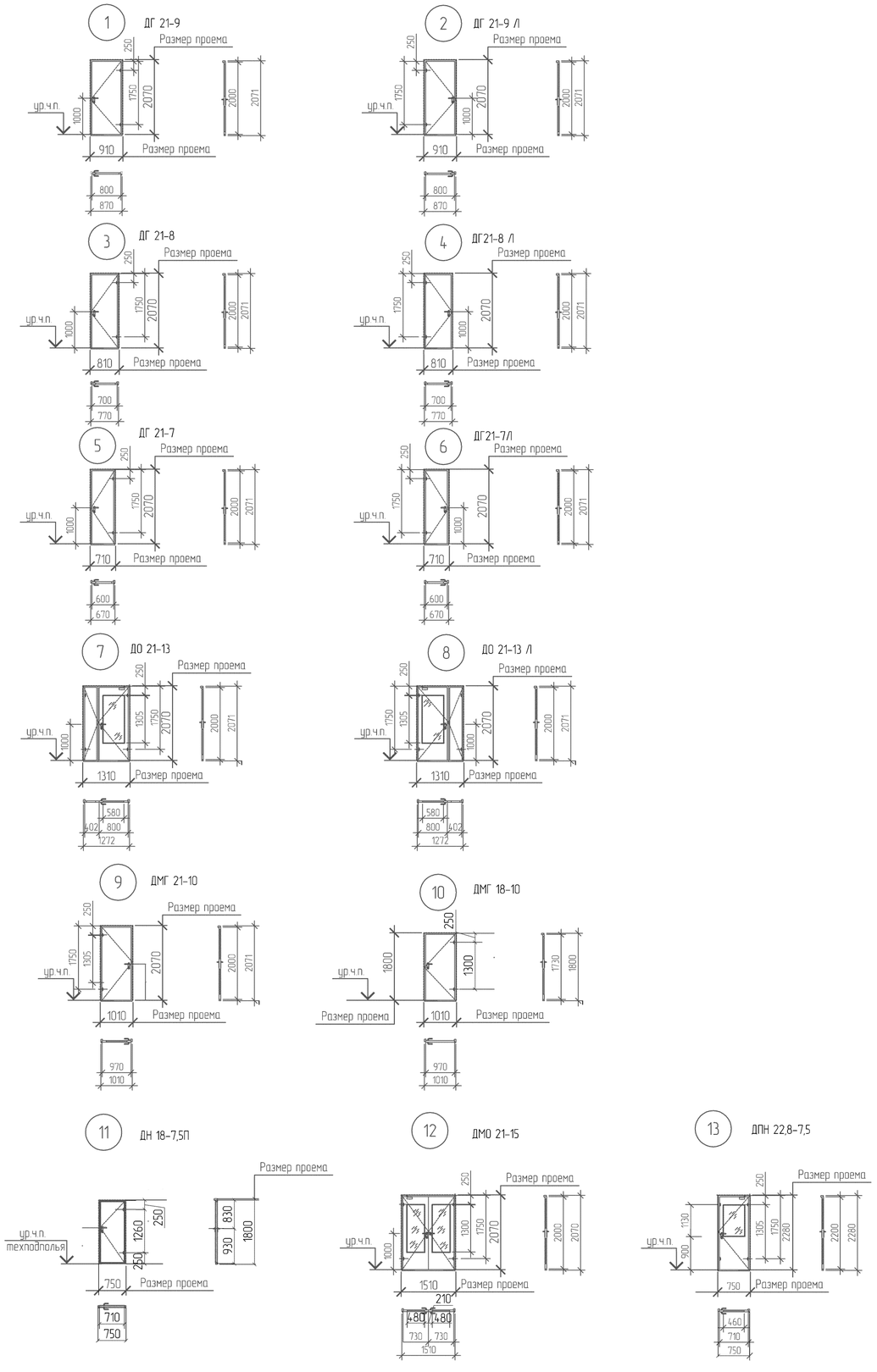

Спецификация элементов заполнения дверных проемов

Поз.	Обозначение	Наименование	Количество на этаж				Масса, ед., кг	Примечание
			Подвал	1	2	Всего		
1	ГОСТ 30970-2014	ДГ Пр 2100-900	-	-	1	1		223-203-0901
2	ГОСТ 30970-2014	ДГ Л 2100-900	-	2	1	3		223-203-0901
3	ГОСТ 30970-2014	ДГ Пр 2100-800	-	2	2	4		223-203-0901
4	ГОСТ 30970-2014	ДГ Л 2100-800	-	1	1	2		223-203-0901
5	ГОСТ 30970-2014	ДГ Пр 2100-700	-	3	4	7		223-203-0901
6	ГОСТ 30970-2014	ДГ Л 2100-700	-	2	2	4		223-203-0901
7	ГОСТ 30970-2014	ДО Дв 2100-1300	-	2	1	3		223-203-0404
8	ГОСТ 30970-2014	ДО Дв Л 2100-1300	-	1	2	3		223-203-0404
9	ГОСТ 31173-2016	ДМГ Дв П 2100-1000	-	3	3	6		223-203-0204
10	ГОСТ 31173-2016	ДМГ Л 1800-1000	2	-	-	2		223-203-0204
11	ГОСТ 31173-2016	ДМГ Пр 1800-750	1	-	-	1		223-203-0204
12	ГОСТ 30970-2014	ДО Дв 2100-1500	-	1	-	1		223-203-0501
13	ГОСТ 30970-2014	ДПН Пр 2100-750	-	1	1	2		223-203-0401
14	ГОСТ 30970-2014	ДПН Л 2100-750	-	2	2	4		223-203-0401

Взам. инв. №

Подп. и дата

Инв. № подл.

ПРИВЯЗАН: 60- 2023

Проверил	Амренов Б.	
Исполнил	Калдарбекулы	
Инв.№		

Изм.	Кол.уч.	Лист	№ док.	Подп.	Дата

ТП РК 4 ПД (~~IVA,~~ IVГ) -2.2-2012-АРЗ

Комплекс пожарного депо на 4 автомобиля II-типа для IVA, IVГ климатических подрайонов с обычными геологическими условиями

Разработал	Син И.М.	
Проверил	Радякина	
Нор.контроль	Попандопуло	

Здание районного суда на 7 составов

Стадия	Лист	Листов
РП	11	

Схемы элементов заполнения дверных проемов. Спецификация элементов заполнения дверных проемов.

ЮК ДГП КазНИИССА

Формат А2

Схема расположения элементов кровли

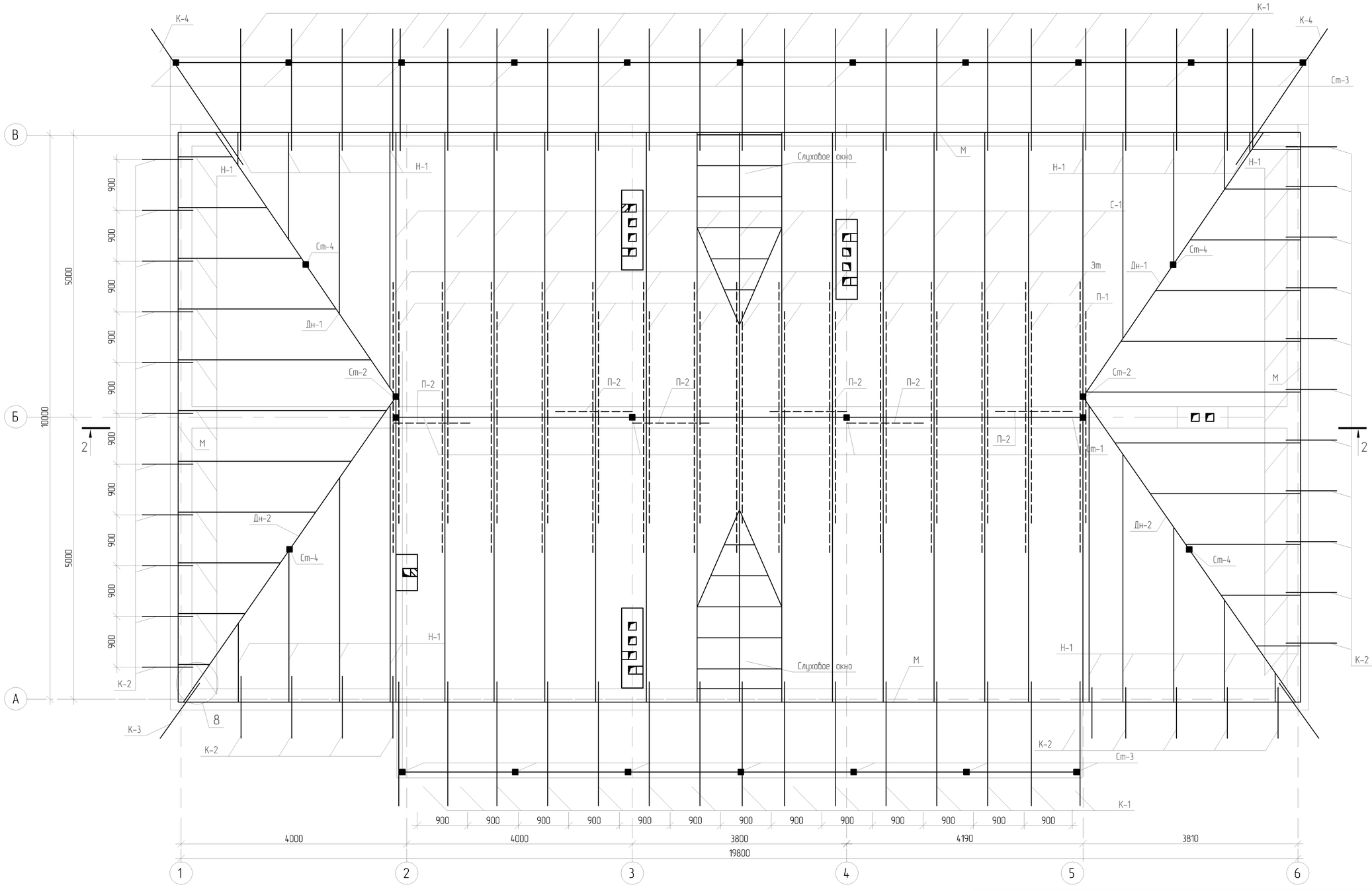

Взам. инв.№	Подп. и дата	Инв. № подл.

Изм.	Кол.уч.	Лист	№док.	Подп.	Дата	ТП РК 4 ПД-~~(IVA~~, IVГ)-2.2-2012-АР
						Комплекс пожарного депо на 4 автомобиля II-типа для IVA, IVГ климатических подрайонов с обычными геологическими условиями
Разработал		Сламов				Жилой дом для сотрудников IV класса
Проверил		Радякина				Стадия: РП · Лист: 12 · Листов:
Нор.контроль		Попандопуло				Схема расположения элементов кровли
						ЮК ДГП КазНИИССА

ПРИВЯЗАН: 60- 2023		
Проверил	Амренов Б.	
Исполнил	Калдарбекулы	
Инв.№		

Формат А2

Разрез 1-1

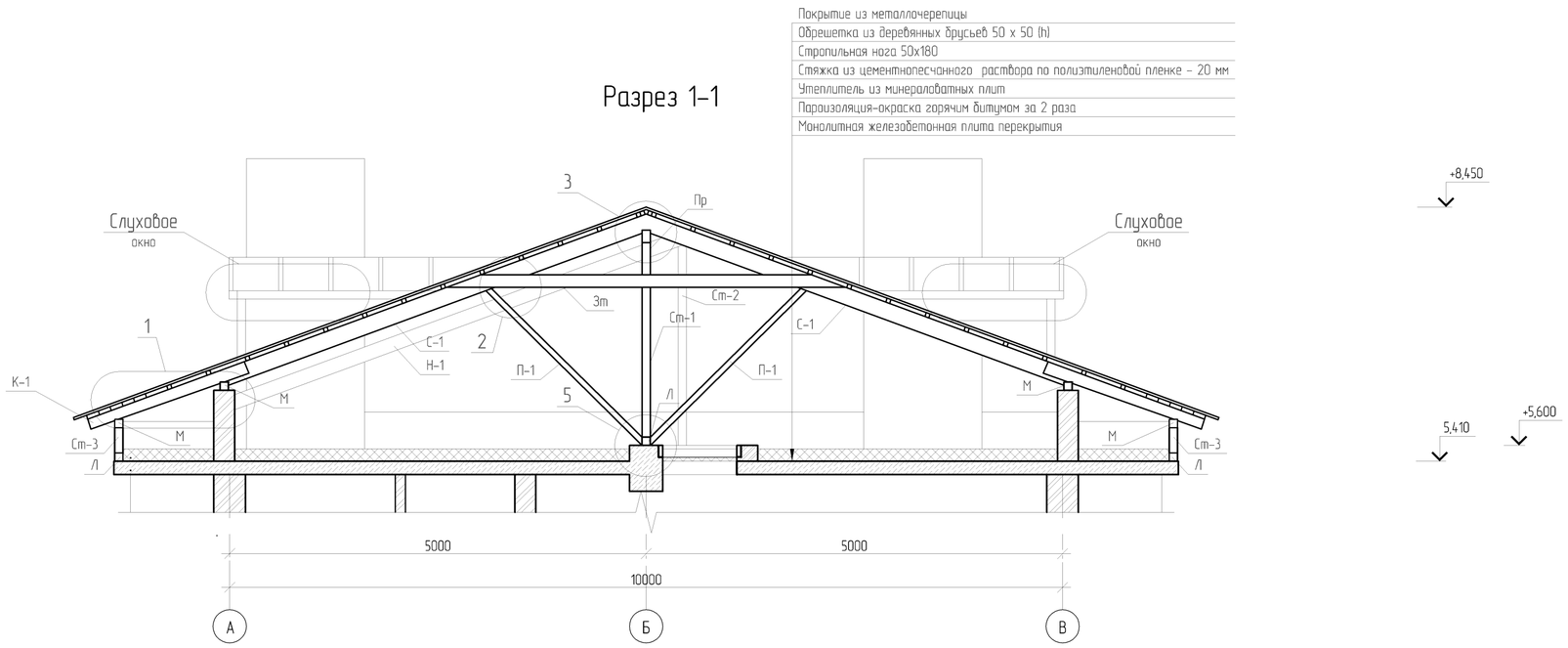

Разрез 2-2

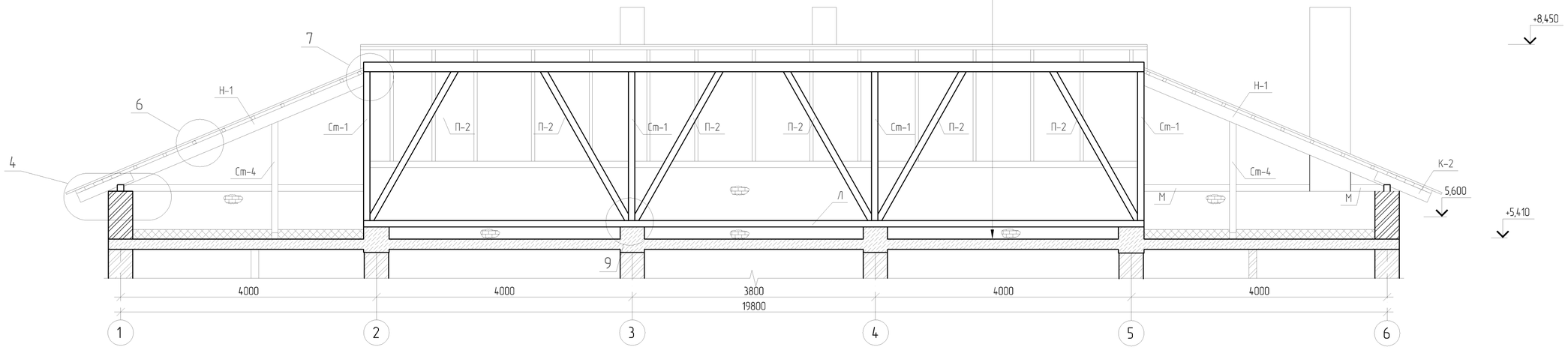

1. Крыша запроектирована со стропилами из пиленого лесоматериала хвойных пород и кровлей из профнастила. Влажность древесины не более 25% (древесина 1 сорта).
2. Элементы стропил, соприкасающиеся с , тщательно антисептировать и изолировать прокладкой из двух слоев толя.
3. Все деревянные элементы должны быть защищены от возгорания и гниения в соответствии со СНиП 2.03.11-85 и СНиП II-25-80.
4. Деревянные элементы стропил и обрешетка должны быть антисептированы и подвергнуты глубокой пропитке антипиренами (с поглощением древесиной солей из расчета не менее 75 г/мі).
5. Крепление деревянных элементов производить на гвоздях.

Взам. инв.№	Подп. и дата	Инв. № подл.

Изм.	Кол.уч.	Лист	№док.	Подп.	Дата	ТП РК 4 ПД-~~IIVA~~, IVГ)-2.2-2012-АР
						Комплекс пожарного депо на 4 автомобиля II-типа для IVA, IVГ климатических подрайонов с обычными геологическими условиями
Разработал		Сламов				Жилой дом IV класса для сотрудников
Проверил		Радякина Л.Ф.				Стадия: РП · Лист: 12 · Листов:
Нор.контроль		Попандопуло				Разрез 1-1, Разрез 2-2
						ЮК ДГП КазНИИССА

ПРИВЯЗАН: 60- 2023		
Проверил	Амренов Б.	
Исполнил	Калдарбекулы	
Инв.№		

Формат А2

1/12

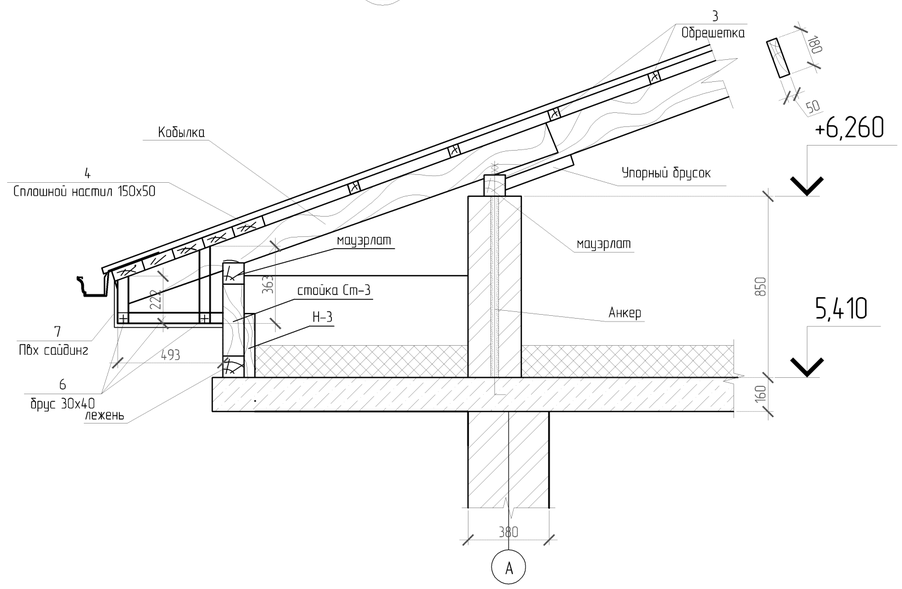

2/12

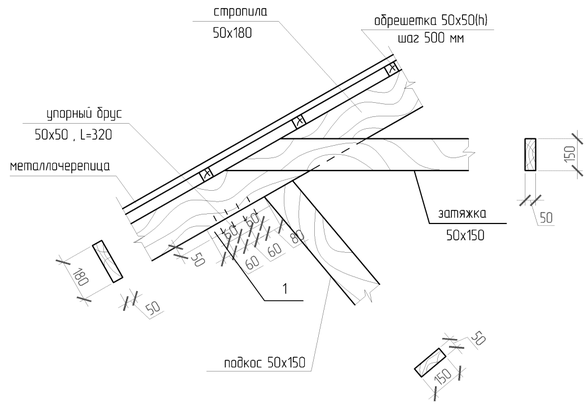

3/12

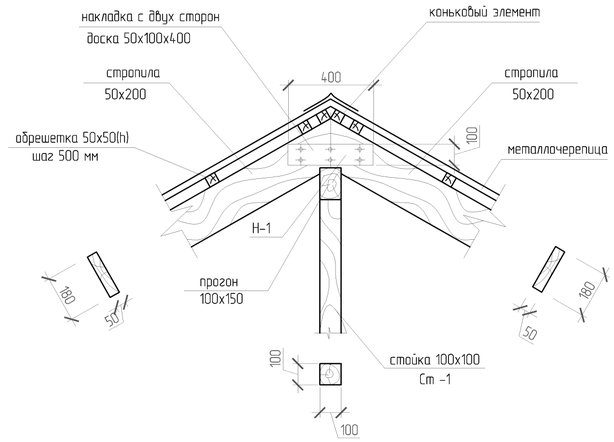

4/12

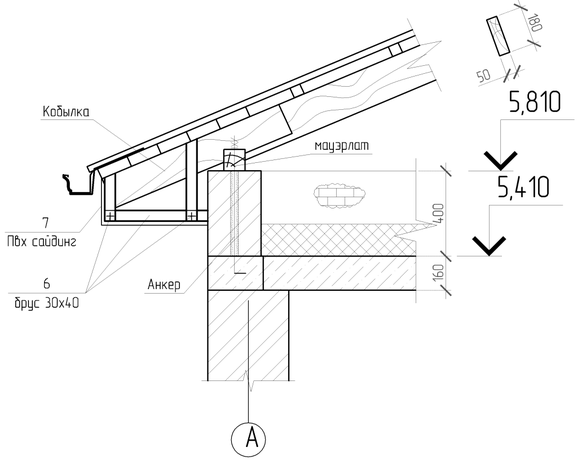

5/12

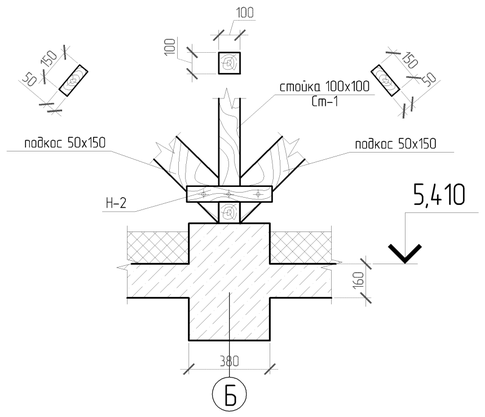

6/12

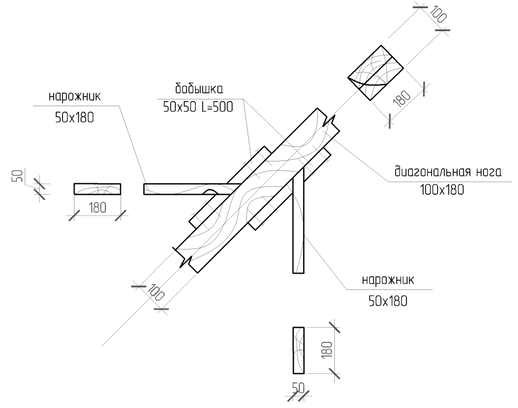

7/12

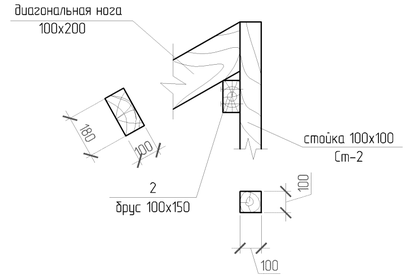

8/12

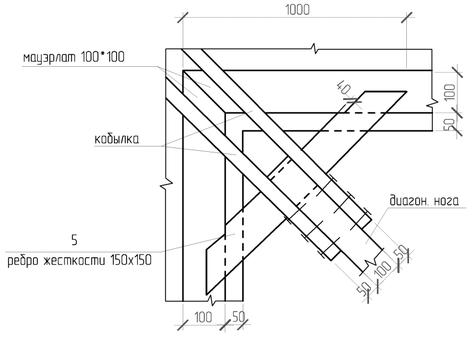

Изм.	Кол.уч.	Лист	№док.	Подп.	Дата	ТП РК 4 ПД-~~IVA~~, IVГ)-2.2-2012-АР
						Комплекс пожарного депо на 4 автомобиля II-типа для IVA, IVГ климатических подрайонов с обычными геологическими условиями
Разработал		Сламов				Жилой дом IV класса для сотрудников — Стадия: РП; Лист: 14; Листов:
Проверил		Радякина Л.Ф.				
Нор.контроль		Попандопуло				Узлы 1-8 — ЮК ДГП КазНИИССА

ПРИВЯЗАН: 60- 2023		
Проверил	Амренов Б.	
Исполнил	Калдарбекулы	
Инв.№		

Взам. инв.№ | Подп. и дата | Инв. № подл.

Формат А2

Слуховое окно

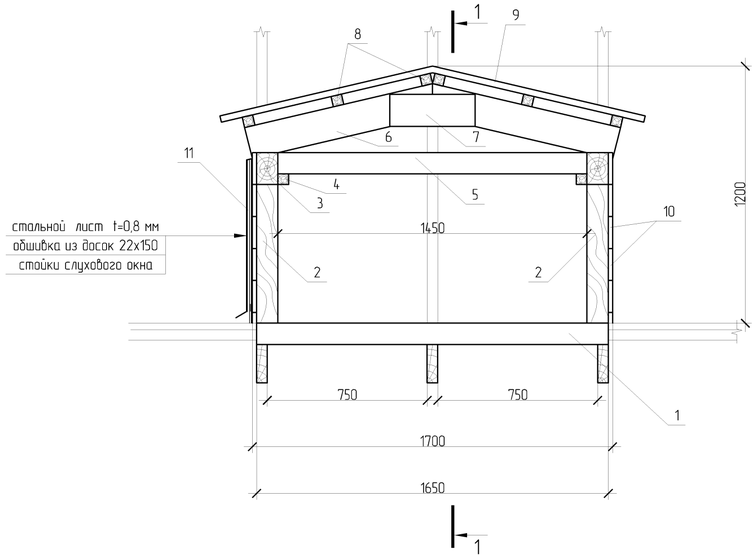

Слуховое окно

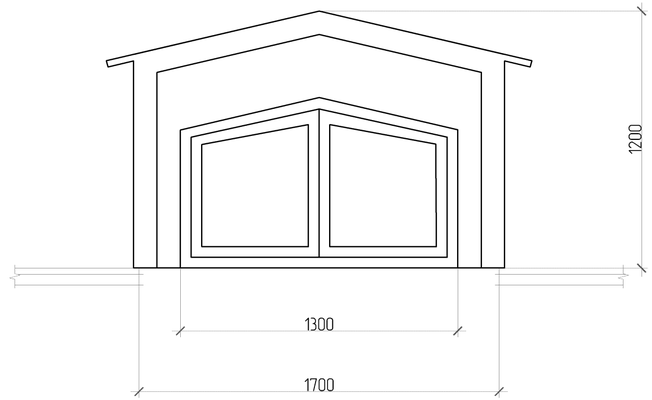

Разрез 1-1

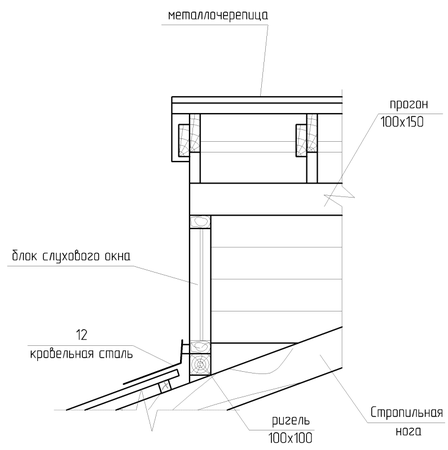

Спецификация элементов слухового окна

Поз.	Обозначение	Наименование	Кол.	Масса ед., кг	Приме-чание
		Слуховое окно	2		
1	ГОСТ 8486-86	Ригель 100х100х1650	1	0.025	0.025
2	ГОСТ 8486-86	Стойка 100х100х650	2	0.025	0.05
3	ГОСТ 8486-86	Прогон 100х150х2500	2	0.0375	0.075
4	ГОСТ 8486-86	Брус 50х50х100	2	0.00025	0.0005
5	ГОСТ 8486-86	Брус 100х100х1450	1	0.0145	0.0145
6	ГОСТ 8486-86	Стропила 50х150х900	12	0.045	0.54
7	ГОСТ 8486-86	Накладка 50х150х400	6	0.003	0.018
8	ГОСТ 8486-86	обрешетка 50х50(h)		13 п.м	0.033
9		металлочерепица, м2		3	
10	ГОСТ 8486-86	доски обшивки 22х150		17 п.м	0.56
11	ГОСТ 14918-80	сталь тонколистовая t=0,8 мм м2		2.66	
12	ГОСТ 14918-80	сталь тонколистовая t=0,8 мм м2		0.7	

Спецификация к схеме расположения элементов кровли

Поз.	Обозначение	Наименование	Кол.	Масса ед., кг	Приме-чание
М	ГОСТ 8486-86	Мауэрлат 100х100 мм		92 п. м	0,92
С-1	ГОСТ 8486-86	Стропила 50х180х5345 мм	30	0,054	1,62
Н-1	ГОСТ 8486-86	Нарожник 50х180		91 п.м	0.82
Ст-1	ГОСТ 8486-86	Стойка 100х100х2335	4	0.02335	0.09
Ст-2	ГОСТ 8486-86	Стойка 100х100х2430	2	0.02430	0.049
Ст-3	ГОСТ 8486-86	Стойка 100х100х340	18	0.0034	0.0612
Ст-4	ГОСТ 8486-86	Стойка 100х100х1740	4	0.0174	0.07
Л	ГОСТ 8486-86	Лежень 100х100х42980		0.4298	0,4298
Пр	ГОСТ 8486-86	Прогон 100х150х11800		0.178	0.178
Зт	ГОСТ 8486-86	Затяжка 50х150х4800	15	0.036	0.54
П-1	ГОСТ 8486-86	Подкос 50х150х2630	30	0.019	0.59
П-2	ГОСТ 8486-86	Подкос 50х150х2680	6	0.020	0.12
Дн-1	ГОСТ 8486-86	Диагональная нога 100х180х6300	2	0.12	0.24
Дн-2	ГОСТ 8486-86	Диагональная нога 100х180х7280	2	0.13	0.26
Н-1	ГОСТ 8486-86	Накладка 50х100х400	30	0.002	0.06
Н-2	ГОСТ 8486-86	Накладка 50х100х300	18	0.0015	0.027
Н-3	ГОСТ 8486-86	Накладка 50х100х400	7	0.002	0.014
Б	ГОСТ 8486-86	Бобышка 50х50х500	38	0.00125	0.0475
К-1	ГОСТ 8486-86	Кобылка 50х100х2150	38	0.11	0.41
К-2	ГОСТ 8486-86	Кобылка 50х100х900	30	0.045	0.135
К-3	ГОСТ 8486-86	Кобылка 50х150х1200	2	0.005	0.01
К-4	ГОСТ 8486-86	Кобылка 50х150х3000	2	0.015	0.03
1	ГОСТ 8486-86	Упорный брусок 50х50х320	30	0.0008	0.024
2	ГОСТ 8486-86	брус 100х150х300	2	0.0045	0.009
3	ГОСТ 8486-86	Обрешетка 50х50		520 п.м.	1.30
4	ГОСТ 8486-86	Сплошной настил 50х150		458 п.м.	3.43
5	ГОСТ 8486-86	ребро жесткости 150х150х1350	4	0.030	0.12
6	ГОСТ 8486-86	брус 30х40 для крепления сайдинга		79 п.м.	0.095
7	231-303-0101	ПВХ сайдинг		0.0072	0.216
8	224-101-0301	Металлочерепица		300 м ^{2}	

Примечание:
Коды АГСК для:
деревянных изделий - 215-202-0502

Взам. инв.№

Подп. и дата

Инв. № подл.

ПРИВЯЗАН: 60- 2023

Проверил	Амренов Б.	
Исполнил	Калдарбекулы	
Инв.№		

Изм.	Кол.уч.	Лист	№док.	Подп.	Дата
Разработал		Сламов			
Проверил		Радякина Л.Ф.			
Нор.контроль		Попандопуло			

ТП РК 4 ПД-~~(IVA~~, IVГ)-2.2-2012-АР

Комплекс пожарного депо на 4 автомобиля II-типа для IVA, IVГ климатических подрайонов с обычными геологическими условиями

Жилой дом IV класса для сотрудников

Стадия	Лист	Листов
РП	15	

Спецификация к схеме расположения элементов кровли. Слуховое окно. Спецификация элементов слухового окна

ЮК ДГП КазНИИССА

Формат А2

Деталь крепления водосточной трубы к стене

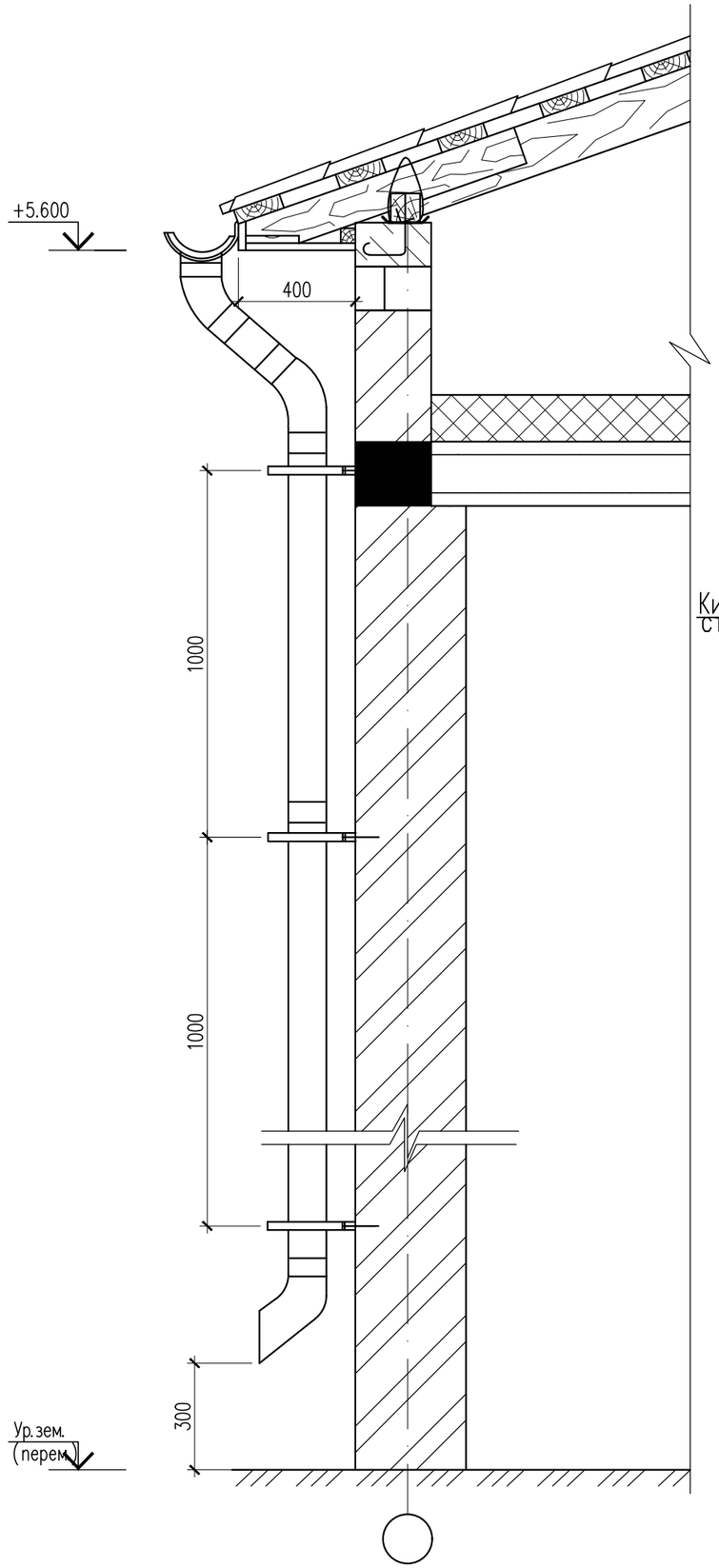

Вид А

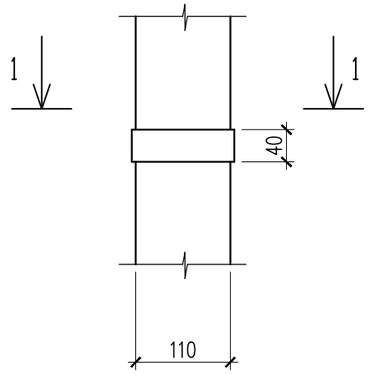

1 – 1

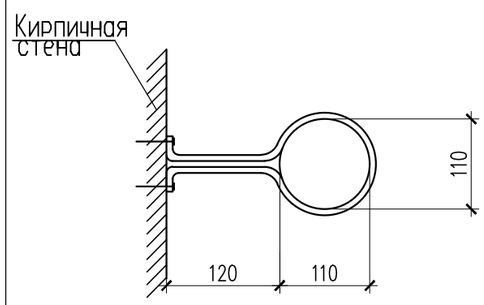

Устройство настенного желоба

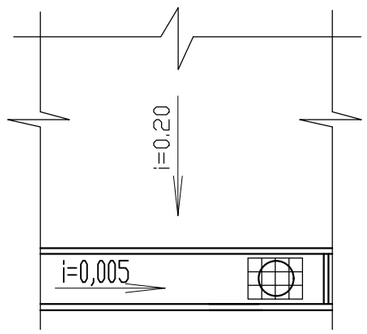

Спецификация материалов

Поз.	Обозначение	Наименование	Кол.	Масса ед., кг.	Примеч.
1	224-204-0101	Желоб водосточный пластиковый D=120mm. L=3п.м.	22		
2	224-204-0101	Соединитель желоба водосточного пластиковый D=120mm	22		
3	224-204-0107	Угол желоба водосточного пластиковый 90° D=120 mm	8		
4	224-204-0106	Воронка выпускная пластиковая D=85mm	4		
5	224-204-0111	Держатель желоба водосточный пластиковый D=120mm	42		
6	224-204-0102	Труба водосточная пластиковая D=85mm. L=3п.м.	9		
7	224-204-0112	Держатель трубы водосточный пластиковый	28		
8	224-204-0103	Колено трубы водосточной пластиковое D=85mm	4		
9	224-204-0104	Муфта трубы водосточной пластиковая D=85mm	4		
10	224-204-0104	Слив трубы водосточной (наконечник) пластиковый D=85mm	4		
11	224-204-0109	Заглушка желоба D=120mm	4		

Указания по монтажу водосточных систем

При монтаже водосточной системы из ПВХ

1. Крюк, крепящий водосточный желоб в высшей точке уклона, фиксируют по высоте так, чтобы наружных край желоба был ниже плоскости ската на 25–50мм.
2. Отрезки желобов соединяют между собой встык, уплотняют стыки силиконовым герметиком.
3. На концы желобов ставят заглушки. Их крепят саморезами или заклепками. а швы уплотняют силиконом.
4. Работа с полимерными трубами и желобами очень проста. Они режутся с помощи ножовки по металлу.
5. Необходимо учитывать то, что от воронок и заглушек ближайшие к ним кронштейны должны располагаться не близко.
6. Кронштейны устанавливаются под каждой соединительной муфтой.

Изм.	Кол. уч.	Лист	N док.	Подп.	Дата	60–2023 АР		
						"Строительство пожарного депо на 4 автомобиля в г.Атырау. Привязка"		
ГИП		Амренов				Жилой дом	Стадия	Лист	Листов
Исполнил		Калдарбекулы					РП	15.1	
Проверил		Тилеушов				Деталь крепления водосточной трубы к стене	ТОО "МПК–Проект" г. Шымкент–2024г.	
Н. контроль		Туркестанбаев						

Согласовано:

Взам. инв. №

Подп. и дата

Инв. № подл.

Формат А 3

Ограждение лестницы

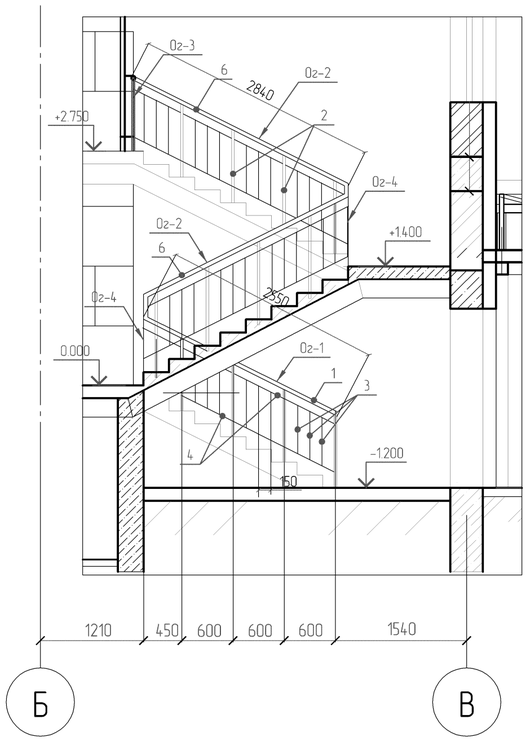

Спецификация материалов на ограждение лестницы

Поз.	Обозначение	Наименование	Кол. шт.	Масса ед. кг	Примечание
	222-503-0201	ОГ-1 (2шт)			Вес 1шт.=32.97кг
1	ГОСТ 3262-75*	Поручень -Тр. Ф48х3 L= 2550мм	1	8.49	8.49кг
2	ГОСТ 8639-82*	Стойки - Тр. □ 30х30х3 L=1060мм	4	2.56	10.24 кг
3	ГОСТ 2591-88	□10 прокат стальной L=700мм	12	0,43	5.16 кг
4	ГОСТ 103-76	Перекладина - -30х8, L=640мм	6	1,20	7,2 кг
5	ГОСТ 103-76	Перекладина - -30х8, L=500мм	2	0,94	1,88кг
	222-503-0201	ОГ-2 (4шт.)			Вес 1шт =35.48кг
6	ГОСТ 3262-75*	Поручень -Тр. Ф48х3 L =2840мм	1	9.45	9.45кг
2	ГОСТ 8639-82*	Стойки - Тр. □ 30х30х3 L=1060мм	4	2,56	10.24кг
3	ГОСТ 2591-88	□10 прокат стальной L=700мм	13	0,43	5,59кг
4	ГОСТ 103-76	Перекладина - -30х8 L=640мм	8	1,20	9,60 кг
7	ГОСТ 103-76	Перекладина - -30х8 L=160мм	2	0,30	0,60 кг
	222-503-0201	ОГ-3 (1шт.)			Вес 1шт =27.48кг
8	ГОСТ 3262-75*	Поручень -Тр. Ф48х3 L=1800мм	1	5.99	5.99кг
2	ГОСТ 8639-82*	Стойки - Тр. □ 30х30х3 L=1060мм	4	2,56	10.24кг
3	ГОСТ 2591-88	□10 прокат стальной L=700мм	9	0,55	4.95 кг
10	ГОСТ 103-76	Перекладина - -30х8. L = 560мм	6	1.05кг	6.3 кг
	222-503-0201	ОГ-4 (2шт)			Вес 1шт =7,18
11	ГОСТ 3262-75*	Поручень -Тр. Ф48х3 L= 260мм	1	0,86	0.86кг
2	ГОСТ 2591-88	□10 прокат стальной L=700мм	2	2,56	5.12кг
12	ГОСТ 103-76	Перекладина - -30х8. L = 320мм	2	0.60кг	1.20 кг

- Ограждение лестницы Ог-4 служит связью между ограждениями нижнего и верхнего маршами.

Ог-3

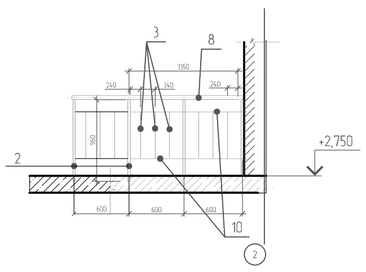

Ог-4

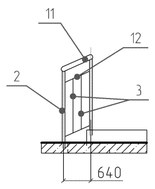

Согласовано

Взам. инв.№

Подп. и дата

Инв. № подл.

Изм.	Кол.уч.	Лист	№док.	Подп.	Дата	ТП РК 4 ПД (~~IVA,~~ IVГ) -2.2-2012-АР3
						Комплекс пожарного депо на 4 автомобиля II-типа для IVA, IVГ климатических подрайонов с обычными геологическими условиями
Разработал		Син И.М.				Жилой дом IV класса для сотрудников — Стадия: РП; Лист: 16; Листов:
Проверил		Радякина Л.Ф.				
Нор.контроль		Попандопуло				Ограждения лестницы. Спецификация материалов на ограждение лестницы. — ЮК ДГП КазНИИССА

ПРИВЯЗАН: 60- 2023		
Проверил	Амренов Б.	
Исполнил	Калдарбекулы	
Инв.№		

Формат А2

План балкона " Б-1 "

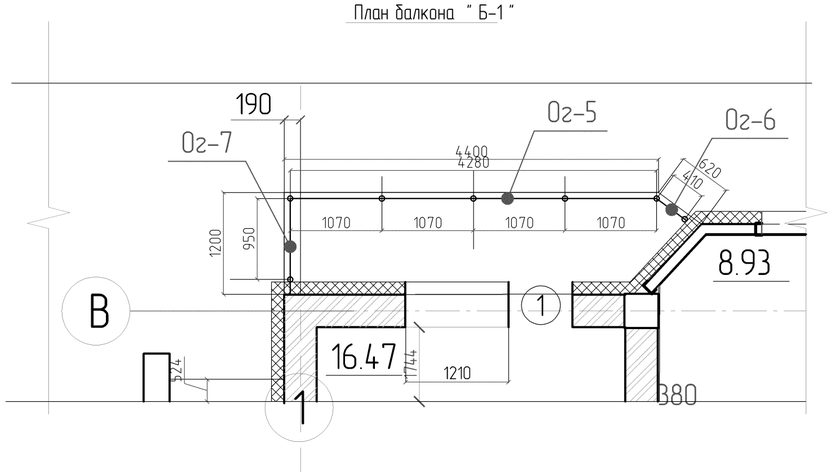

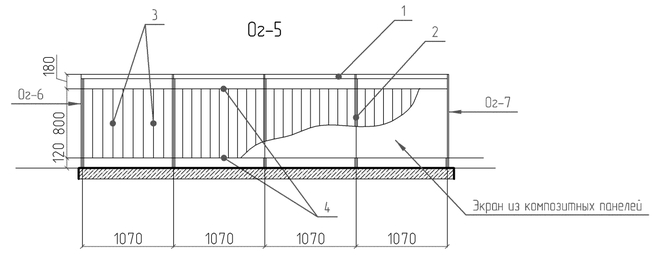

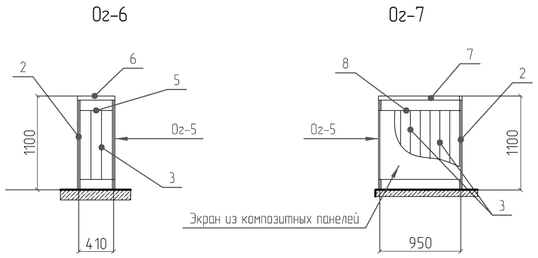

План балкона " Б-3 "

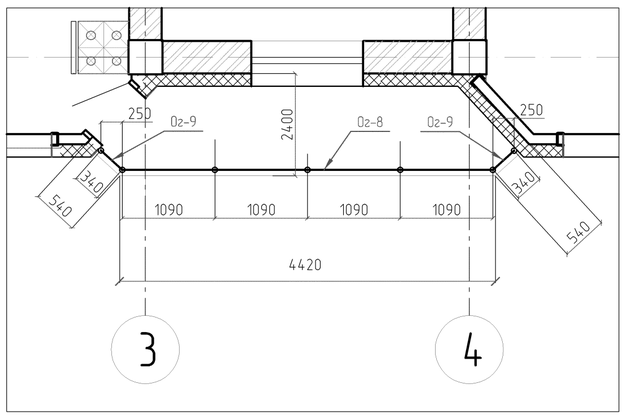

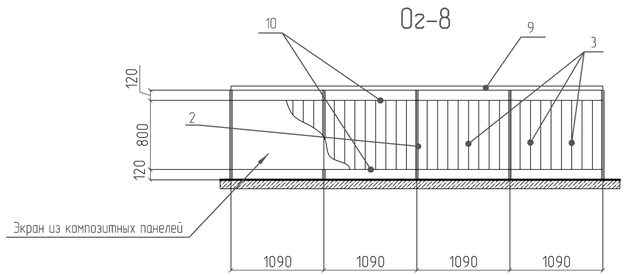

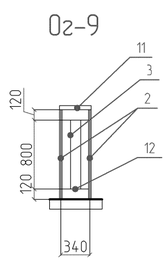

Спецификация материалов на ограждение балконов

Поз.	Обозначение	Наименование	Кол. шт.	Масса ед. кг	Примечание
	222-503-0201	ОГ-5 (2шт)			Вес 1шт.=47,46кг
1	ГОСТ 8639-82*	Поручень -Тр. □ 60х4 L= 4280мм	1	29,19	29,19кг
2	ГОСТ 8639-82*	Стойки - Тр. □ 30х30х3 L=1160мм	3	2.80	8,40кг
3	ГОСТ 2591-88	□10 прокат стальной L=800мм	32	0,63	20.16 кг
4	ГОСТ 103-76	Перекладина - -30х8, L=1040мм	8	1,95	15,60 кг
		Экран - композитные панели " WINBOND "	1	3,36м2	-
	222-503-0201	ОГ-6 (4шт.)			Вес 1шт =16.16кг
6	ГОСТ 3262-75*	Поручень -Тр. Ф48х3 L =380мм	1	1.26	1.26кг
2	ГОСТ 8639-82*	Стойки - Тр. □ 30х30х3 L=1060мм	4	2,56	10.24кг
3	ГОСТ 2591-88	□10 прокат стальной L=800мм	2	1.50	3.00кг
5	ГОСТ 103-76	Перекладина - -30х8 L=380мм	2	0.68	1.36кг
		Экран - композитные панели " WINBOND "	1	0,30	0,30 м2
	222-503-0201	ОГ-7 (1шт.)			Вес 1шт =25.09кг
7	ГОСТ 3262-75*	Поручень -Тр. Ф48х3 L=950мм	1	5.99	5.99кг
2	ГОСТ 8639-82*	Стойки - Тр. □ 30х30х3 L=1060мм	2	2,56	5.12кг
3	ГОСТ 2591-88	□10 прокат стальной L=800мм	7	1.50	10.50 кг
8	ГОСТ 103-76	Перекладина - -30х8 L = 930мм	2	1.74кг	3.48 кг
		Экран - композитные панели " WINBOND "	1	0.76м2	
	222-503-0201	ОГ-8 (2шт)			Вес 1шт =86.12кг
9	ГОСТ 3262-75*	Поручень -Тр. Ф48х3 L= 4360мм	1	14.52	14.52кг
2	ГОСТ 8639-82*	Стойки - Тр. □ 30х30х3 L=1060мм	3	2,56	7.68кг
10	ГОСТ 103-76	Перекладина - -30х8 L = 1060мм	8	1.99кг	15.92 кг
3	ГОСТ 2591-88	□10 прокат стальной L=800мм	32	1.50	48.00 кг
		Экран - композитные панели " WINBOND "	1	3.49м2	
	222-503-0201	ОГ-9 (4шт)			Вес 1шт =10,41кг
11	ГОСТ 3262-75*	Поручень -Тр. Ф48х3 L= 340мм	1	1,13	1,13кг
2	ГОСТ 8639-82*	Стойки - Тр. □ 30х30х3 L=1060мм	2	2,56	5,12кг
12	ГОСТ 103-76	Перекладина - -30х8 L = 310мм	2	0.58кг	1.16 кг
3	ГОСТ 2591-88	□10 прокат стальной L=800мм	2	1.50	3.00кг
		Экран - композитные панели " WINBOND "	1	0,27м2	

Примечание

Экран- композитные панели " WINBOND"- 231-305-0102 Панель алюминиевая композитная толщиной 4 мм, толщиной защитного покрытия 0,3 мм.

ПРИВЯЗАН: 60- 2023

Проверил	Амренов Б.	
Исполнил	Калдарбекулы	
Инв.№		

Изм.	Кол.уч.	Лист	№док.	Подп.	Дата
Разработал		Сламов			
Проверил		Радякина Л.Ф.			
Нор.контроль		Попандопуло			

ТП РК 4 ПД (~~IVA,~~ IVГ) -2.2-2012-АР3

Комплекс пожарного депо на 4 автомобиля II-типа для IVA, IVГ климатических подрайонов с обычными геологическими условиями

Жилой дом IV класса для сотрудников

Стадия	Лист	Листов
РП	17	

Ограждения балконов

ЮК ДГП КазНИИССА

Согласовано

Взам. инв.№

Подп. и дата

Инв. № подл.

Формат А2

Крыльцо КР-1

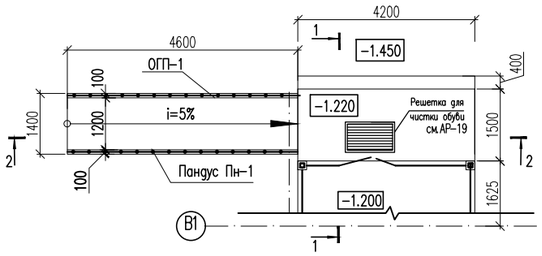

Сетка С-1 (1м2)

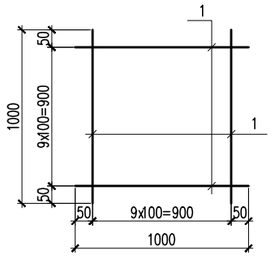

1 – 1

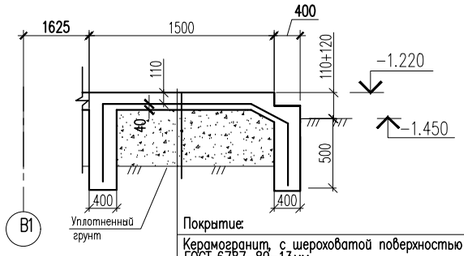

Покрытие:
Керамогранит, с шероховатой поверхностью ГОСТ 6787-89-13мм
Прослойка и заполнение швов из цементно-песчаного р-ра М150 -15мм
Бетон С12/15 -150мм
Грунт основание с втромбованным щебнем или гравием крупностью 40-60мм.

Фрагмент разбивки ограждения ОГП-1

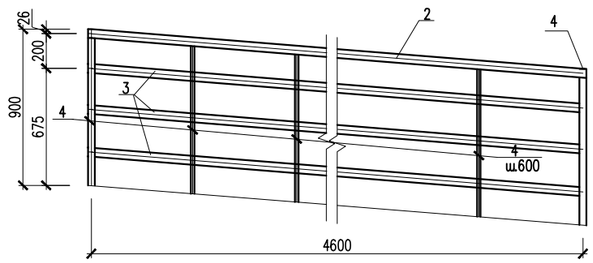

2 – 2

Покрытие:
Керамогранит, с шероховатой поверхностью ГОСТ 6787-89-13мм
Прослойка и заполнение швов из цементно-песчаного р-ра М150 -15мм
Бетон С12/15 -150мм
Грунт основание с втромбованным щебнем или гравием крупностью 40-60мм.

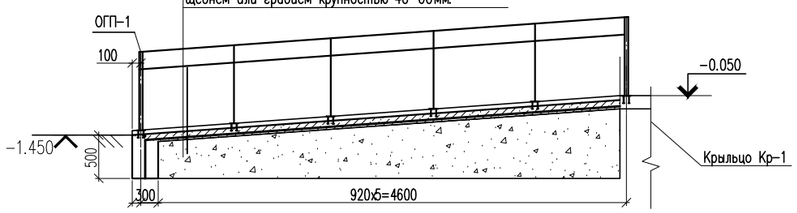

Спецификация конструктивных элементов

Поз.	Обозначение	Наименование	Кол.	Масса кг	Прим.
		Крыльцо КР-1			
	214-403-0101	Сетка С-1 $м^2$	13.0	2.88	37.44
1	ГОСТ 23279-2012	Сетка ø5 Вр-I L=1000	20	0.144	2.88
		Материалы:			
		Бетон кл. С12/15 W6 F100 м3	3.5		
	231-302-0103	Керамогранитная плитка с шероховатой поверхностью м2	10.4		
		Пандус Пн-1			
	214-403-0101	Сетка С-1 $м^2$	7.3	2.88	21.02
1	ГОСТ 23279-2012	Сетка ø5 Вр-I L=1000	20	0.144	2.88
		Материалы:			
	212-101-2009	Бетон кл. С12/15 W6 F100 м3	1.2		
	231-302-0103	Керамогранитная плитка с шероховатой поверхностью м2	7.2		
	222-503-0201	Ограждение ОГП-1			
2	ГОСТ 10704-91	Труба 51х1.4 ГОСТ 10704-91 / С245 ГОСТ 27772-2015 м.п.	4.6	1.71	7.87
3	ГОСТ 10704-91	Труба 20х1.4 ГОСТ 10704-91 / С245 ГОСТ 27772-2015 м.п.	13.8	0.64	8.83
4	ГОСТ 10704-91	Труба 51х1.4 ГОСТ 10704-91 / С245 ГОСТ 27772-2015 L=850	12	1.45	17.4
		Заглушка на поручень ø51/ø20мм	12/16		
	222-509-1003	Закладная деталь			
МН-1	С 1.400-15 В0	МН-105-6	12	1.00	12

Согласовано:

Взам. инв. №

Подп. и дата

Инв. № подл.

Изм.	Кол. уч.	Лист	N док.	Подп.	Дата
ГИП		Амренов			
Исполнил		Калдарбекулы			
Проверил		Тилеушов			
Н.контроль		Туркестанбаев			

60-2023 АР

"Строительство пожарного депо на 4 автомобиля в г.Атырау. Привязка"

Жилой дом

Стадия	Лист	Листов
РП	18	

Крыльцо Кр-1.
Разрез 1-1, 2-2
(Ремонтные работы)

ТОО "МПК-Проект"
г. Шымкент-2024г.

Формат

Решетка для чистки обуви на крыльце

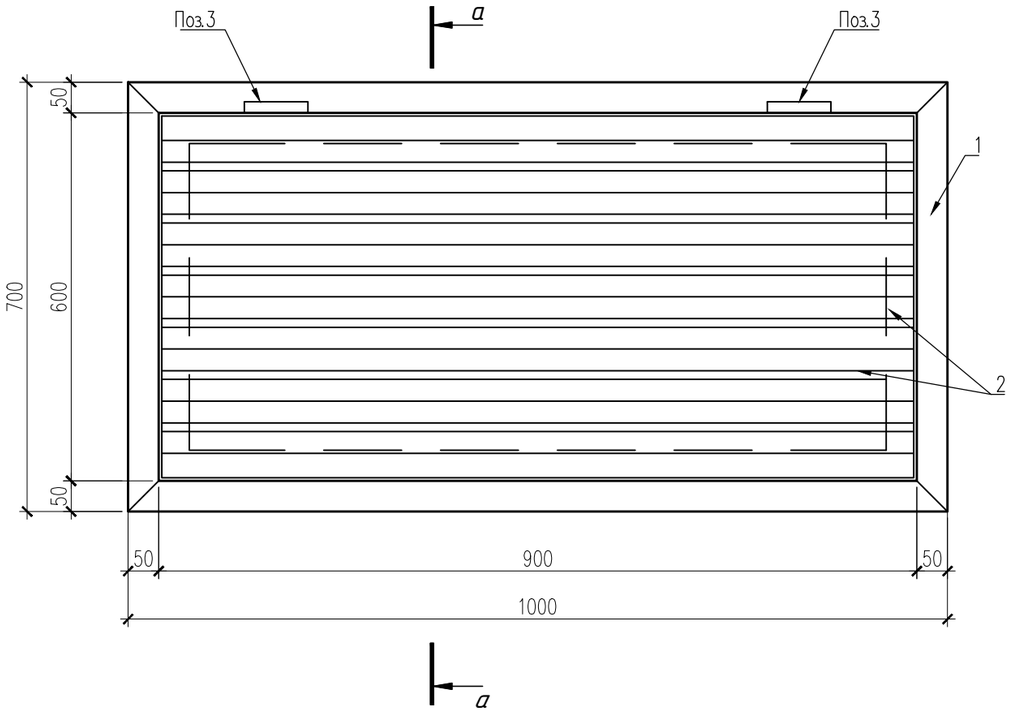

а – а

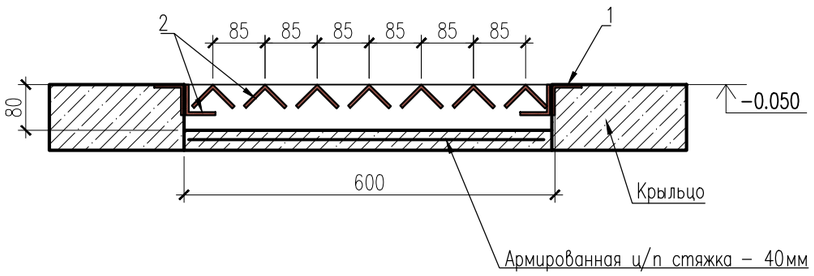

Спецификация материалов

Поз.	Обозначение	Наименование	Кол-во, шт.	Масса, ед., кг	Примечание
		Решетка для чистки обуви, шт.	1		
		Решетка для чистки обуви	1	расход дан на 1 шт.	
1	ГОСТ 8509-93 214-201-0102	∟50х50х5 мм, п.м.	4.40	3.770	16.59кг
2		∟50х50х5 мм, п.м.	15.40	3.770	58.06кг
3	Торговая сеть	Скрытая металлическая петля, шт.	2.00		261-107-0997

1. Сварку производить электродами Э-42 по ГОСТ 9467-75*, высоту сварного шва принять по наименьшей толщине свариваемых элементов.
2. Решетку и закладную деталь окрасить эмалью ПФ-115 (ГОСТ 6465-76*).

Изм.	Кол. уч.	Лист	N док.	Подп.	Дата
ГИП		Амренов			
Исполнил		Калдарбекулы			
Проверил		Тилеушов			
Н. контроль		Туркестанбаев			

60-2023 АР

"Привязка ПСД на строительство на пожарного депо на 4 автомобиля в г.Атырау"

Жилой дом

Стадия	Лист	Листов
РП	49	

Решетка для чистки обуви на крыльце (на отм.-0.050)

ТОО "МПК-Проект" г. Шымкент-2024г.

Копировал

Формат А3

Согласовано

Взам. инв. N

Подп. и дата

Инв. N подл.