ТОО "МПК-Проект"
ГСЛ №19020272 от 07.10.2019г.
I категория.

"Строительства пожарного депо на 4 автомобиля в городе Атырау. Привязка"

Архитектурные решения.

60-2023-АР

АЛЬБОМ III.

КПП

г. Шымкент - 2023 г.

ТОО "МПК-Проект"
ГСЛ №19020272 от 07.10.2019г.
I категория.

"Строительства пожарного депо на 4 автомобиля в городе Атырау. Привязка"

Архитектурные решения.

60-2023-АР

АЛЬБОМ III.

КПП

Директор ТОО "МПК-Проект" Жамбаев А.

ГИП ТОО "МПК-Проект" Амренов Б.

г. Шымкент - 2023 г.

ГИП	Амренов Б.		30.10.23
часть АС	Дуйсенбаев Н.		30.10.23
часть СС	Чередниченко		30.10.23
часть ОВ	Ибрагимов С.		30.10.23
часть ВК	Сыдык		30.10.23
часть ЭЛ	Исламов Р.		30.10.23

Согласовано:

Согласовано:

Взам. инв. №

Подп. и дата

Инв. № подл.

Ведомость рабочих чертежей основного комплекта АР

Лист	Наименование	Примеч.
1	Общие данные (начало)	
2	Общие данные (окончание)	
3	План на отметке 0,000.	
4	Спецификация элементов заполнения оконных и дверных проемов.	
5	Схема раскладки керамогранита. Ведомость отделки помещений.	
6	Разрез 1-1, 2-2.	
7	Фасады 1-2, А-Б.	
8	Фасады 2-1, Б-А. Узел 8.	
9	План полов. Экспликация полов.	
10	Узлы 1, 3.	
11	Узлы 2, 7.	
12	Узлы 4, 5, 6.	
13	План кровли.	
14	План крыльца К 1. Разрезы 1-1, 2-2. Спецификация расхода материалов.	

Ведомость ссылочных и прилагаемых документов

Обозначение	Наименование	Примечание
Серия 1.031-2	Перегородки КНАУФ ГКЛ	
ГОСТ 30674-99	Блоки оконные из поливинилхлоридных профилей.	
ГОСТ 30970-2002	Блоки дверные из поливинилхлоридных профилей.	
ТУ 640 РК 01244419 АО-05-2000	Окна, двери, витражи, перегородки и другие изделия из поливинилхлоридных профилей.	

Типовой проект разработан в соответствии с действующими нормами, правилами и стандартами Республики Казахстан, предусматривает мероприятия обеспечивающие взрывную, взрывопожарную и пожарную безопасность при эксплуатации здания.

ГАП разработавший типовой проект Балкешев К.

ГИП осуществивший привязку _____ Амренов Б

Согласовано
Гл.спец. ОВ Пак
Гл.спец. ВК Дмитриев
Гл.спец. ЭЛ Даниляина

Взам. инв.№
Подп. и дата
Инв. № подл.

Ведомость основных комплектов рабочих чертежей (начало)

Обозначение	Наименование	Примечание
ТП РК4 ПД (IVА, IVГ)-2.2-2012-АР1	Пожарное депо НА 4 автомобиля II-типа Архитектурные решения ниже отметки 0,000	Альбом 3
ТП РК4 ПД (IVА, IVГ)-2.2-2012-АР2	Пожарное депо НА 4 автомобиля II-типа Архитектурные решения выше отметки 0,000	
ТП РК4 ПД (IVА, IVГ)-2.2-2012-АР3	Жилой дом IV класса для сотрудников Архитектурные решения	Альбом 4
ТП РК4 ПД (IVА, IVГ)-2.2-2012-АР4	Контрольно-пропускной пункт Архитектурные решения	Альбом 5

Теплотехнический расчет заполнения световых проемов

Климатический подрайон	Температура воздуха наиболее холодной пятидневки, °С обеспеченностью 0,92	Продолжительность суток, и средняя температура °С, периода со средней суточной температурой воздуха <8 °С		ГСОП-градусосутки отопительного периода °С, сут.	Приведённое сопротивление теплопередаче окон К mt °С/Вт.	Заполнение светового проема
		Продолжительность	Средняя температура			
IVА, IVГ	-25 °С	188	-5,1	4718,8	0,59	Блоки оконные из поливенилхлоридных профилей с однокамерным стеклопакетом

ГИП	Амренов Б		
Исполнил	Калдарбекулы		
Н. контр.	Туркестанбаев		
Инв. N ♀			

Привязан: 60-2023

ТОО "МПК-ПРОЕКТ"
г. Шымкент 2023 г.

« Строительство пожарного депо на 4 автомобиля в г.Атырау. Привязка»

Изм.	Кол.уч.	Лист	№док.	Подп.	Дата
Разработал	Балкешев				
Проверил	Родякина				
Н.контроль	Попандопуло				

ТП РК 4 ПД ~~(IVА,~~ IVГ)-2.2-2012-АР4

Комплекс пожарного депо НА 4 автомобиля II-типа, для IVА, IVГ климатических подрайонов с обычными геологическими условиями

Контрольно-пропускной пункт

Стадия	Лист	Листов
РП	1	14

Общие данные (начало)

ЮК ДГП КазНИИССА

Формат А3

Технические показатели

№ п/п	Наименование	Ед. изм.	Колич.
1	Площадь застройки	м²	25,42
2	Общая площадь	м²	14,5
3	Строительный объем	м²	68,2
4	Полезная площадь	м²	14.5

Ведомость спецификаций

Лист	Наименование	Примечание
2	Спецификация расходов материалов	
3	Спецификация элементов заполнения дверных проемов	
3	Спецификация элементов заполнения оконных проемов	
4	Спецификация элементов на перегородки	
14	Спецификация расходов материалов на крыльцо	

Спецификация расходов материалов на облицовку фасадов

Поз.	Обозначение	Наименование	Кол.	Масса, ед., кг	Приме-чание
	ТП РК 4 ПД (IVA, IVГ)-2.2-2012-АР4	Керамогранит 600х600 (в сборе) цвет: RAL 9002			56,04 м2
		Цементно-песчанный раствор М 100			4,48 м3
		Сетка 5 Вр-1 $\frac{200}{200}$ ГОСТ 6727-80			56,04 м2
		Отделка оцинкованной сталью обрамления, сливы			23,02 м2
		Оцинкованная сталь 0,8мм (фартуки) ГОСТ 14918-80			1,4 м2
		асфальт (отмостка)			1,92 м3

Общие данные.

Типовой проект контрольно-пропускного пункта разработан в составе комплекса пожарного депо НА 4 автомобиля II-типа на основании:

-- технического задания, утвержденного Вице-Министром по чрезвычайным ситуациям Республики Казахстан.

- закона РК "О республиканском бюджете на 2012-2013 годы" от 29 ноября 2010 года № 357-IV.

- эскизного проекта, согласованного Заместителем председателя Комитета по делам строительства и жилищно-коммунального хозяйства МИТ РК и Вице-Министром Министерства по чрезвычайным ситуациям РК для строительства в IVA и IVГ климатических подрайонах с расчетной температурой наружного воздуха -25°С с обычными геологическими условиями.

В проекте предусматривается оборудование здания системой отопления, вентиляции и канализации, оборудование водопроводом, газофикацией, электротехническими и слаботочными устройствами с подключением к поселковым (городским) сетям.

Архитектурно-планировочное решение

За основу архитектурно-планировочного решения положен принцип функционального занирования: проходная и помещение охраны.

Наружная отделка

Наружная отделка-керамогранит по алюминиевому каркасу.

Внутренная отделка

Стены в окрашиваются водоэмульсионной краской.
Штукатурка стен во всех помещениях - простая.
Потолки во всех помещениях окрашиваются водоэмульсионной краской.
Дверные заполнения окрашиваются алкидной эмалевой краской светлых тонов.

Взам. инв.№

Подп. и дата

Инв. № подл.

ПРИВЯЗАН: 60- 2023

Проверил	Амренов Б.	
Исполнил	Калдарбекулы	
Инв.№		

Изм.	Кол.уч.	Лист	№док.	Подп.	Дата
Разработал		Балкешев			
Проверил		Родякина			
Н.контроль		Попандопуло			

ТП РК 4 ПД-~~(IVA~~, IVГ)-2.2-2012-АР4

Комплекс пожарного депо НА 4 автомобиля II-типа, для IVA, IVГ климатических подрайонов с обычными геологическими условиями

Контрольно-пропускной пункт

Стадия	Лист	Листов
РП	2	

Общие данные (окончание)

ЮК ДГП КазНИИССА

Формат А3

Общие данные (продолжение)

Привязка типового проекта по объекту «Привязка проекта строительства пожарного депо на 2 места в г. Атырау, с. Атырау» выполнен на основании:
- задание на проектирование, утвержденное руководителем ГУ управление строительства Атырауской области;
- архитектурно-планировочное задание №KZ40VUA01122328 от 26.04.2024 года, выданное отделом архитектуры и градостроительства города Атырау ;
- постановление акима Атырау №464 04-066-096-019 11.03.2024;
- эскизный проект, согласованный отделом архитектуры и градостроительства города Атырау;
- отчет об инженерно-геологических условиях, выполненный ТОО «ГеодезияКонсалтинг»;
- топографическая сьемка, выполненная ТОО "МПК-Проект" .

Вид строительства – новое строительство.
Заказчик – ГУ Управление строительства Атырауской области

Характеристика площадки строительства.

Климатическая справка принята в соответствии с СП РК 2.04-01-2017 «Строительная климатология» с изменениями от 01.04.2019 г. и НТП 01-01-3.1 (4.1)-2017 «Нагрузки и воздействия».
Пункт Атырау.
Температура воздуха наиболее холодной пятидневки обеспеченностью 0,92-(-24,9 С)
Ветровой район – IV (0,77кПа; 77 кгс/м2)
Снеговой район – I (0,8кПа; 80 кгс/м2)
Район п толщине стенки гололеда- II
Климатический подрайон IV-Г. Температура наружного воздуха, °С:
- Абсолютная max-+40°С
- Абсолютная min-минус 30°С
- Средняя наиболее холодных суток-минус 30°С
- Средняя наиболее холодной пятидневки – минус 27°С;

Район территории соответствует по среднемесячной температуре воздуха:
- в январе – минус 7,2°С;
- в июле – плюс 25,2°С;

В результате выполненных расчетов глубина промерзания врассматриваемом районе:
- для суглинков и глин – 115 см;
- для супесей и песков мелких – 190 см.

Физико-химические свойства грунтов

В пределах исследуемого участка развит четвертичное отложения выраженной суглинок.
На основании анализа пространственной изменчивости физических свойств, возраста, генезиса, текстурно-структурных особенностей, классификации грунтов в соответствии с ГОСТ 25100-2011 и ГОСТ 20522-2012 на изученной территории выделены следующие инженерно-геологические элементы (далее ИГЭ):

ИГЭ-1 Суглинок коричневого цвета, с прослоями супеси, от твердой до тугопластичной консистенции, просадочный. Мощность грунта составляет: 2,4м
Нормативные значения грунта: Плотность грунта: ρн = 1,79 г/см3, показатель текучести <0,0-0,2
Удельное сцепление Сн = 15 кПа, угол внутрен. трения φн = 21°
Модуль деформации: Ен = 6 МПа (в естественном состоянии) Ен = 3 МПа (в водонасыщенном состоянии)
Грунт просадочный. Тип просадочности – II. Начальное просадочное давление: 0,015-0,025 МПа. Коэффициент относительной просадочности при 0,3 МПа: 0,0220-0,0390.

ИГЭ-2 Суглинок серого цвета, от мягкопластичной до текучей консистенциц, просадочный. Мощность грунта составляет: 3,4 м
Нормативные значения грунта:
Плотность грунта: ρн = 1,86 г/см3, показатель текучести 0,2-1,2
Удельное сцепление Сн = 16 кПа, угол внутрен. трения φн = 20°
Модуль деформации: Ен = 3 МПа (в водонасыщенном состоянии) Грунт не просадочный.

- Грунты сильнозасоленные. Суммарное содержание легкорастворимых солей до 4,998%.
- Грунты по содержанию сульфатов 21170 мг/кг., сильноагрессивные к маркам бетона W6-14 на ССЦ
- Грунты по содержанию хлоридов 12780 мг/кг., сильноагрессивные к маркам бетона W6-14 на ССЦ

Грунтовые воды

В процессе производства инженерно-геологической разведки в пределах исследованного участка, всеми пройденными инженерно-геологическими выработками (буровыми скважинами) вскрыт горизонт грунтовых вод. Территория не подтопляемая. Грунтовые воды вскрыты повсеместно на глубине 2,6 м. Глубина залегания уровня подземных вод зависит от природных и искусственных факторов.
Амплитуда колебания уровня подземных вод предположительно в годовом цикле – 0,5...0,8 метра. Высокое стояние уровня подземных вод приходится на весенний и осенний период.Территория непотопляемая.

Сейсмичность площадки

Район по СП РК 2.03-30-2017 по карте сейсмического зонирования ОСЗ-2475 расположен в зоне с сейсмической опасностью – 5 (пять) баллов, по карте сейсмического зонирования ОСЗ-22475 расположен в зоне с сейсмической опасностью – 6 (шесть) баллов.
Пиковые ускорения (в долях g) для скальных грунтов: ОСЗ-1475 – (agR(475)) – 0,016; и ОСЗ-12475 – (agR(2475)) – 0,037;
Тип грунтовых условий площадки строительства – II (второй), согласно т.6,1 СП РК 2.03-30-2017.
Расчетное ускорение – 0,039 (согласно приложению Е, СП РК 2.03-30-2017).

Характеристика здания

Уровень ответственности – II (нормального уровня ответственности) технеческо сложный.
Категория пожароопасности – Д
Степень огнестойкости – II
- Класс конструктивной пожарной опасности здания. – С0
- по функциональной пожарной опасности – Ф1,3
- класс пожарной опасности строительных конструкций- К0.

За условную отметку 0.000 принят уровень чистого пола первого этажа здания, что соответствует абсолютной отметке – -22.5 по генплану.

Конструктивные решения

- Стены наружные и внутренние – из керамического, рядового, полнотелого, одинарного кирпича марки КР-р-по 250х120х65/1НФ/200/2,0/50/ГОСТ 530-2012 на смешанных цементных растворах марки М75
- Под монолитные стойки рам выполняются монолитные железобетонные столбчатые фундаменты из бетона кл.С12/15 на сульфатостойком портландцементе плотностью по водонепроницаемости W6, по морозостойкости F100.
- Ленточные фундаменты и фундамент под учебной башни из бетона кл.С12/15 на сульфатостойком портландцементе плотностью по водонепроницаемости W6, по морозостойкости F100.

Монолитные конструкции выполнить согласно СП РК 5.03-107-2013 «Несущие и ограждающие конструкции» и НТП РК 02-01-1.1-2011 "Проектирование бетонных и железобетонных конструкций из тяжелых бетонов без предварительного напряжения арматуры".
- Снятие опалубки производить после достижения бетоном 70% проектной прочности.
- Производство работ вести в соответствии с требованиями: СП РК 1.03-106-2012 «Охрана труда и техника безопасности в строительстве».
- Горизонтальную гидроизоляцию стен выполнять из двух слоев рубероида на горячей битумной мастике.
- Утеплитель стен – маты минераловатные прошивные на синтетическом связующем (ГОСТ 9573-2012)р=50кг/м3;
- Утеплитель кровли – маты минераловатные прошивные на синтетическом связующем (ГОСТ 9573-2012)р=75кг/м3;
- Кровля – проф.лист, металлическими обрешетками;
- Оконные блоки – из ПВХ по ГОСТ 30674-99;
- Дверные блоки внутренние – из поливинилхлоридных профилей по ГОСТ 30970-2002 ;
- Полы в кабинетах ламинат;
- Внутренняя отделка – затирка, водоэмульсионная, масляная покраска. Потолки – затирка швов с последующей водоэмульсионной покраской;

Отмостка – шириной 2м, (асфальтобетонная отмостка,дет.89 серия 2.110-3 п. Выпуск 1)

Защита строительных конструкций от коррозии.

Защита строительных конструкций от коррозии предусматривается по СП РК 2.01.-101-2013 "Защита строительных конструкций от коррозии".
Защитный слой арматуры в бетонных конструкциях принят согласно СП РК EN 1992-1-1:2004/2011
Металлические конструкции окрашиваются эмалями ПФ-115 по грунтовке ГФ 021.
Защита от коррозии металлических конструкций осуществляется лакокрасочными материалами 1-ой группы – пентафталевыми эмалями ПФ-115 ГОСТ 6465-76 наносимых на предварительно огрунтованые металлические поверхности глифталевыми грунтовками ГФ-021 по ГОСТ 25129-82.
Поверхности стальных конструкций перед нанесением защитных лакокрасочных покрытий зачищают от окислов (окалины, ржавчины, шлаковых включений) до 3 степени очистки согласно ГОСТ 9.402-2004 «Подготовка металлических поверхностей перед окрашиванием».

Нарушенное в процессе электросварочных работ лакокрасочное покрытие зачищается согласно ГОСТ 9.402-2004 «Подготовка металлических поверхностей перед окрашиванием» и восстанавливается.

Все деревянные элементы обработать антисептическими составами в соответствии с указаниями СП РК 2.01-101-2013. В качестве биозащиты деревянных конструкции использовать антисептическую пропитку "Древотек".

Противопожарные мероприятия.

Противопожарные мероприятия решены согласно по СН РК 2.02-01-2023 «Пожарная безопасность зданий и сооружений».
Проектируемые здания размещаются на участке с соблюдением противопожарных разрывов.
К зданию имеется возможность подъезда пожарного транспорта.
Двери открываются по ходу эвакуации.
В проекте, в соответствии с требованиями СН РК 2.02-01-2019, применяются несгораемые и трудносгораемые материалы.
Деревянные элементы подъюма подлежат антисептированию и окраске огнезащитными составами.
Деревянные конструкции обрабатываются составом для защиты от возгорания.
Ограждающие конструкции между помещениями являются противопожарными и изолируют помещения друг от друга.
В качестве огнезащиты металлических конструкции использовать: – краску огнезащитную двухкомпонентным составом по СТ РК 615-2-2011.
Электропроводка в помещениях прокладывается скрыто, в слое штукатурки и в пустотах плит перекрытия. Розетки заземлены.

Согласовано:

Раздел ВК	Сыдык	
Раздел ОВ	Ибрагимов	
Раздел ЭЛ	Исламов Р.	

Взам. инв. №

Подп. и дата

Инв. № подл.

Изм.	Кол. уч.	Лист	N док.	Подп.	Дата	60-2023 АР		
						"Привязка ПСД на строительство на пожарного депо на 4 автомобиля в г.Атырау "		
ГИП		Амренов				Контрольно-пропускной пункт	Стадия	Лист	Листов
Исполнил		Калдарбекулы					РП	2.1	
Проверил		Тилеушов				Разрез 1-1	ТОО "МПК-Проект" г. Шымкент-2024г.		
Н. контроль		Туркестанбаев							

Формат

Указания по возведению конструкций здания в зимних условиях

1. При возведении здания в зимних условиях кирпич, все конструкции принимаются такие же и тех же марок, что предусмотрены проектом для летних условий работ.
2. Марки растворов с противоморозными добавками назначаются равными проектным (летним) маркам раствора, при условии выполнения каменной кладки при среднесуточной температуре воздуха не ниже минус 20°С.
3. Для приготовления зимних растворов с противоморозными добавками должны применяться портландцементы ниже марки 300 с содержанием в клинкере трехкальциевого силиката (CS) более 50% и трехкальциевого алюмината (C_3A) не более 8%.
4. В качестве противоморозных добавок проектом предусмотрены добавки согласно таблицы 1:
   а) Нитрат натрия порошкообразный технический высшего сорта ($NaNO_2$) ГОСТ 19906-74*
   б) НКМ-смесь нитрата кальция с мочевиной (готовый продукт) ТУ 6-03-349-73. Соль двойная азотнокислого кальция и мочевины - продукт НКМ.
   в) Комплексная пластифицированная добавка:
   НК + ПАЩ 1 - ТУ 6-03-367-79
   НН + ПАЩ 1 - ТУ 38-10274-85; ГОСТ 19906-74*
   г) Поташ (П), ГОСТ 10690-73.
5. Заполнители, а также вода, используемые для приготовления растворов должны отвечать требованиям соответствующих ГОСТов.
6. Не допускается непосредственный контакт растворов с добавками нитрата натрия, НКМ с оцинкованными алюминиевыми закладными частями без предварительной защиты их протекторными покрытиями
7. В связи с различной скоростью твердения растворов с противоморозными добавками, приготовленных на цементах с разными минералогичными составами, данные таблицы 1 об ожидаемой прочности растворов необходимо предварительно уточнять пробными замесами и испытанием образцов растворов.
8. Число противоморозных добавок рекомендуется назначать исходя из среднесуточной температуры на предстоящую декаду по прогнозам метеослужбы.
9. Для обеспечения твердения растворов рекомендуется начинать вводить в них минимальное количество (5%) противоморозных добавок за 10-15 дней перед наступлением зимних условий производства работ. Время начала и окончания зимних работ должно устанавливаться по данным метеослужбы в зависимости от температуры наружного воздуха и распространяется на период с установившейся среднесуточной температурой ниже +5°С и минимальной 0°С.
10. Зимнюю кладку допускается производить при среднесуточной температуре не ниже минус 25°С.
11. Подготовка к производству работ в зимнее время должна быть закончена до наступления низких положительных температур (ниже +5°С).
12. Запрещается применять промерзшее известковое или глиняное тесто. Температура их при введении в раствор должна быть не ниже +10°С. Применяемый в кладочных растворах песок должен удовлетворять требованиям ГОСТ 8736.
13. При строительстве здания в зимних условиях кладка должна выполняться с соблюдением требований настоящих указаний, а также глав СНиП РК 5.02-02-2010 "Каменные и армокаменные конструкции. Нормы проектирования", СП РК 5.03-107-2013 "Несущие и ограждающие конструкции", СН 290-74 "Инструкция по приготовлению и применению строительных растворов".

Мероприятия по доступности для маломобильных групп населения

Здания проектируются с учетом доступности для маломобильных групп населения в соответствии с требованиями СП РК 3.06-101-2012.
На входах в здание для доступа инвалидов на креслах-колясках предусмотрен пандус.
Ширину входной двери выполнить - 1,5м, а для остальных помещении доступной для инвалидов, должна быть не менее 0,9 м.

Мероприятия по защите от шума

Мероприятия по защиты от шума выполнено согласно СН РК 2.04-02-2011 «Защита от шума».
Для снижения уровня шума, защиты от пыли в здании предусмотрены наружные двери, уплотненные термоизолирующими прокладками.
Защита помещений от солнечной радиации предусмотрена за счет рациональной ориентации оконных проемов в сторону сектора горизонта с наименьшим тепловым солнечным воздействием и за счет средств озеленения, располагаемых перед фасадами здания.

Перечень видов работ для которых необходимо составлять акты освидетельствования скрытых работ:

- Акты освидетельствования скрытых работ выполненных на строительстве объекта;

Земляные работы

- Акты скрытых работ на снятие и использование для рекультивации плодородного слоя земли;
- Акты скрытых работ на устройство естественного основания под земляные сооружения, фундаменты, трубопроводы в котлованах, траншеях или на поверхности земли;
- Акты скрытых работ на насыпные основания под полы;
- Акты скрытых работ на обратные засыпки
- Акт освидетельствования и приемки котлована.

Устройство оснований и фундаментов

- Акты скрытых работ на устройство искусственных оснований под фундаменты, включая дно котлованов;
- Акт скрытых работ на устройство фундаментов;

Бетонные работы

- Акты скрытых работ на армирование железобетонных конструкций;
- Акты скрытых работ на установку закладных частей;
- Акты скрытых работ на антикоррозионную защиту закладных деталей и сварных соединений (швов, накладок);
- Акты скрытых работ на устройство опалубки конструкций с инструментальной проверкой отметок и осей, стыков сборномонолитных конструкций (до их замоноличивания);
- Акты скрытых работ на монолитные бетонные участки и конструкции;
- Акты скрытых работ на бетонирование конструкций;

Монтаж сборных железобетонных и бетонных конструкции

- Акты скрытых работ на опирание сборных элементов, их заделка и анкеровка в случае, если они скрываются последующими работами;
- Акты скрытых работ на сварку выпусков арматуры, закладных частей;
- Акты скрытых работ на заделку (замоноличивание) и герметизация стыков и швов;
- Акты скрытых работ на устройство звукоизоляции, теплоизоляции, пароизоляции;

Акты скрытых работ на заделку лестничных маршей и площадок;
Акт скрытых работ на монтаж перекрытий по этажам;
Акт скрытых работ на анкеровку балок, перекрытий;

Монтаж деревянных конструкций

- акты скрытых работ на антисептированне;
- акты скрытых работ на огнезащитную обработку древесины;
- акты скрытых работ на установку оконных и дверных блоков (крепление коробок, теплоизоляция, защитная обработка);
- акты скрытых работ на опирание и анкеровка несущих деревянных конструкций;

Возведение каменных конструкций

- Акты скрытых работ на установку закладных и их антикоррозионная защита;
- Акты скрытых работ на подготовку мест опирания плит перекрытий, перемычек на стены, и заделка их в кладке;
- Акты скрытых работ на устройство вентиляционных и дымовых каналов, борозд;
- Акт скрытых работ на кирпичную кладку стен по этажам;
- Акт скрытых работ на кирпичные перегородки;

Изоляционные работы

- Акты скрытых работ на устройство гидроизоляции фундамента;
- Акты скрытых работ на подготовку поверхностей под грунтовку и нанесение первого слоя гидроизоляции;
- Акты скрытых работ на устройство каждого предыдущего слоя гидроизоляции до нанесения последующего;
- Акты скрытых работ на устройство теплоизоляции кровли;
- Акты скрытых работ на устройство теплоизоляции наружных стен;

Устройство полов

- Акты скрытых работ на устройство оснований под полы (в том числе грунтового основания);
- Акты скрытых работ на каждый конструктивный элемент пола (подстилающий слой, гидроизоляция, стяжка, вентиляция подполья и другие, включая и чистый пол).

Согласовано:

Раздел ВК	Сыдык	
Раздел ОВ	Ибрагимов	
Раздел ЭЛ	Исламов Р.	

Взам. инв. №

Подп. и дата

Инв. № подл.

Изм.	Кол. уч.	Лист	N док.	Подп.	Дата	60-2023 АР		
						"Привязка ПСД на строительство на пожарного депо на 4 автомобиля в г.Атырау "		
ГИП		Амренов				Контрольно-пропускной пункт	Стадия	Лист	Листов
Исполнил		Калдарбекулы					РП	2.2	
Проверил		Тилеушов				Общие данные (продолжение)	ТОО "МПК-Проект" г. Шымкент-2024г.		
Н. контроль		Туркестанбаев							

Формат

План на отм.0.000

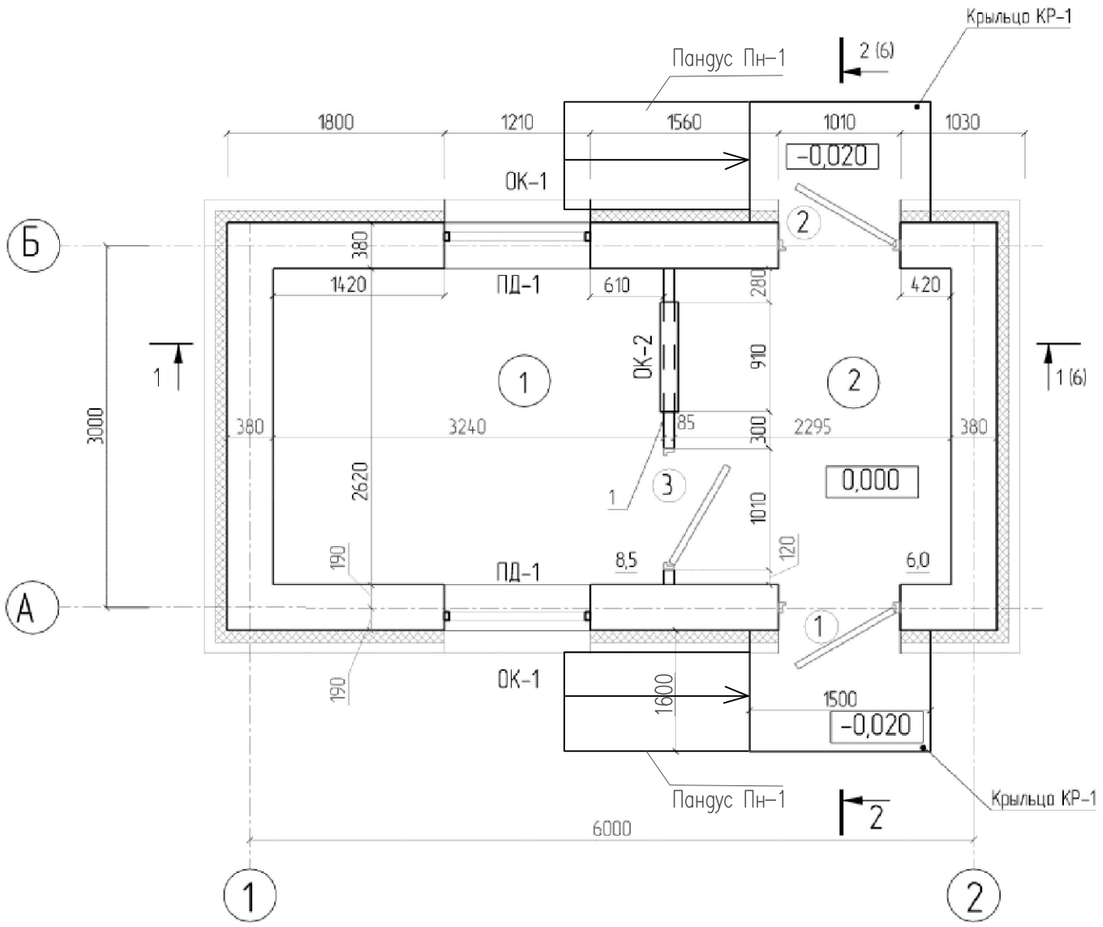

Экспликация помещений

№	Наименование помещений	Площадь м 2	
1	Помещение охраны	8,07	
2	Проходная	6,42	

Спецификация элементов на перегородки

Поз.	Обозначение	Наименование	Кол.	Масса ед., кг	Приме-чание
		Перегородки			
1	Серия 1.031-2	Тип С121 толщ.85 мм			3,6 м²

Толщину утеплителя см. табл. АР4-5

Изм.	Кол.уч.	Лист	№док.	Подп.	Дата
Разработал		Балкешев			
Проверил		Родякина			
Н.контроль		Попандопуло			

ТП РК 4 ПД-~~(IVА~~, IVГ)-2.2-2012-АР4

Комплекс пожарного депо НА 4 автомобиля II-типа, для IVА, IVГ климатических подрайонов с обычными геологическими условиями

Контрольно-пропускной пункт

Стадия	Лист	Листов
РП	3	

План на отм. 0,000.

ЮК ДГП КазНИИССА

ПРИВЯЗАН: 60- 2023

Проверил	Амренов Б.	
Исполнил	Калдарбекулы	
Инв.№		

Согласовано

Гл.спец. ОВ	Пак
Гл.спец. ВК	Дмитриев
Гл.спец. ЭЛ	Данилкина

Взам. инв.№

Подп. и дата

Инв. № подл.

Формат А3

Спецификация элементов заполнения оконных проемов

Поз.	Обозначение	Наименование	Кол. по фасадам					Масса ед, кг	Примеч.*
			1-2	2-1	А-Б	Б-А	Всего		
		Для температуры - 25°С							
ОК-1	ГОСТ 30674-99 223-102-0305	ОП В2 1210х1500 (4М1 -16Ar - К4)	1	1			2		
	223-501-0103	Подоконные доски из ПВХ l=1210 мм	1	1			2		
ОК-2	ГОСТ 30674-99 223-102-0202	ОП В2 910х1500 (4М1 -16Ar - К4)					1		
	223-501-0103	Подоконные доски из ПВХ l=910 мм					1		

Теплотехнический расчет заполнения световых проемов см.лист 3

Спецификация элементов заполнения дверных проемов

Поз.	Обозначение	Наименование	Кол.	Масса ед, кг	Примеч.
1	ГОСТ 31173-2016 223-207-0101	ДН 21-10	1		
2	ГОСТ 31173-2016 223-207-0101	ДН 21-10Л	1		
3	ГОСТ 31173-2016 223-207-0103	ДГ 21-10	1		

Согласовано
Гл.спец. ОВ Пак
Гл.спец. ВК Дмитриев
Гл.спец. ЭЛ Данилкина

Взам. инв.№
Подп. и дата
Инв. № подл.

ПРИВЯЗАН: 60- 2023

Проверил	Амренов Б.	
Исполнил	Калдарбекулы	
Инв.№		

Изм.	Кол.уч.	Лист	№док.	Подп.	Дата
Разработал		Балкешев			
Проверил		Родякина			
Н.контроль		Попандопуло			

ТП РК 4 ПД-~~(IVA~~, IVГ)-2.2-2012-АР4

Комплекс пожарного депо НА 4 автомобиля II-типа, для IVA, IVГ климатических подрайонов с обычными геологическими условиями

Контрольно-пропускной пункт

Стадия	Лист	Листов
РП	4	

Спецификация элементов заполнения оконных и дверных проемов.

ЮК ДГП КазНИИССА

Формат А3

Схема раскладки керамогранита

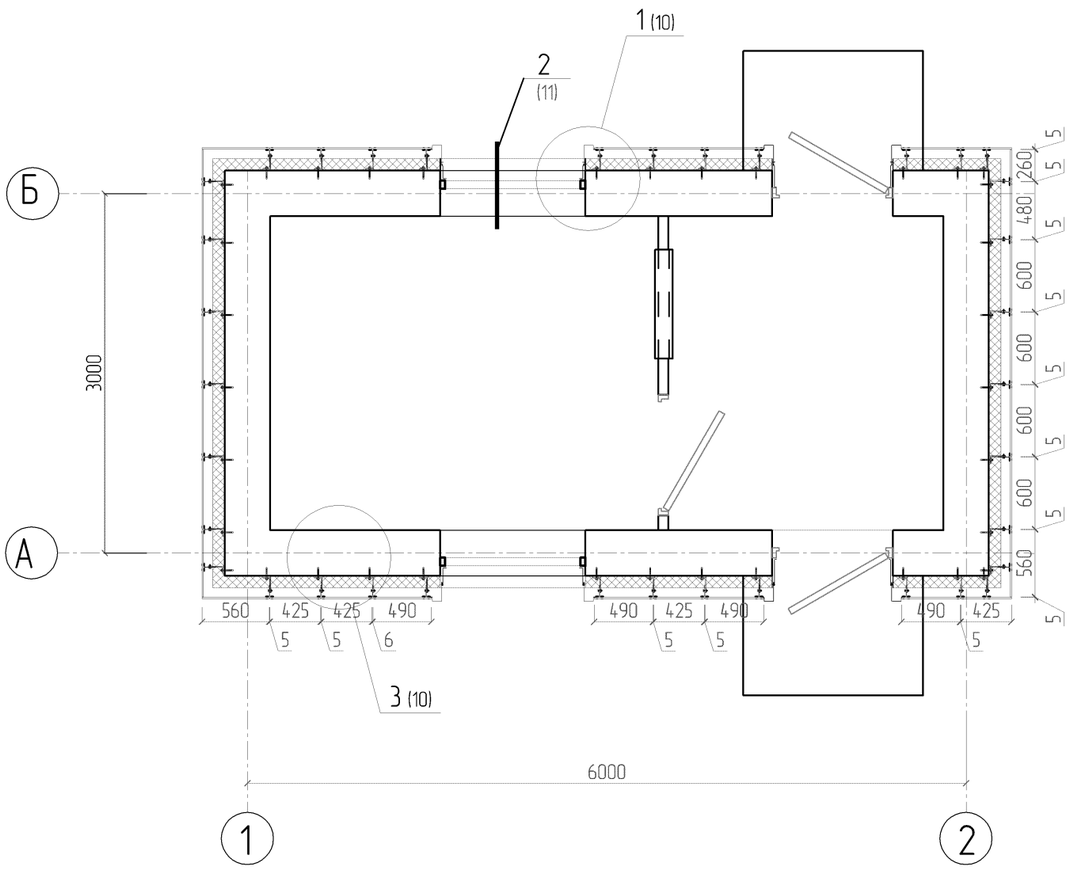

Таблица вариантов утепления стен и кровли

Наименование конструкций	Толщина в мм при расчетной t°C		
	-25° основной		
Утеплитель стен-Маты минераловатные прошивные (ГОСТ 21880) на синтетическом связующем (ГОСТ9573)ρ=50 кг/м³ 234-101-0103 **56.04м2**	100		
Утеплитель кровли-Маты минераловатные прошивные (ГОСТ 21880) на синтетическом связующем (ГОСТ9573)ρ=75 кг/м³ 234-101-0108 **14.56м2**	150		

Ведомость отделки помещений

Наименование или номер помещения	Вид отделки элементов интерьеров						Примечание
	Потолок	Площадь, м²	Стены или перегородки	Площадь, м²	Откосы	Площадь, м²	
Проходная	Подготовка под окраску	6,0	штукатурка (простая)	18,8	штукатурка (простая)	5,22	колер: потолок, стены-белый
	Окраска поливинилацетатной водо-эмульсионной краской В-27		Окраска поливинилацетатной водо-эмульсионной краской В-27	18,8	Окраска поливинилацетатной водо-эмульсионной краской В-27	5,22	
Помещение охраны	Подготовка под окраску	8,5	штукатурка (простая)	24,5	штукатурка (простая)	3,52	колер: потолок-белый,стены-светло-голубой
	Окраска поливинилацетатной водо-эмульсионной краской В-27		Окраска поливинилацетатной водо-эмульсионной краской В-27	24,5	Окраска поливинилацетатной водо-эмульсионной краской В-27	3,52	

Примечание:
-Окраска поливинилацетатной водо-эмульсионной краской В-27 (236-202-0301)
-Штукатурка отделочный - 212-402-0105

Согласовано		
Гл.спец. ОВ	Пак	
Гл.спец. ВК	Дмитриев	
Гл.спец. ЭЛ	Данилкина	

Взам. инв.№

Подп. и дата

Инв. № подл.

ПРИВЯЗАН: 60- 2023

Проверил	Амренов Б.	
Исполнил	Калдарбекулы	
Инв.№		

Изм.	Кол.уч.	Лист	№док.	Подп.	Дата
Разработал		Балкешев			
Проверил		Родякина			
Н.контроль		Попандопуло			

ТП РК 4 ПД-~~(IVA~~, IVГ)-2.2-2012-АР4

Комплекс пожарного депо НА 4 автомобиля II-типа, для IVA, IVГ климатических подрайонов с обычными геологическими условиями

Контрольно-пропускной пункт	Стадия	Лист	Листов
	РП	5	
Схема раскладки керамогранита. Ведомость отделки помещений.	ЮК ДГП КазНИИССА		

Формат А3

Разрез 1-1

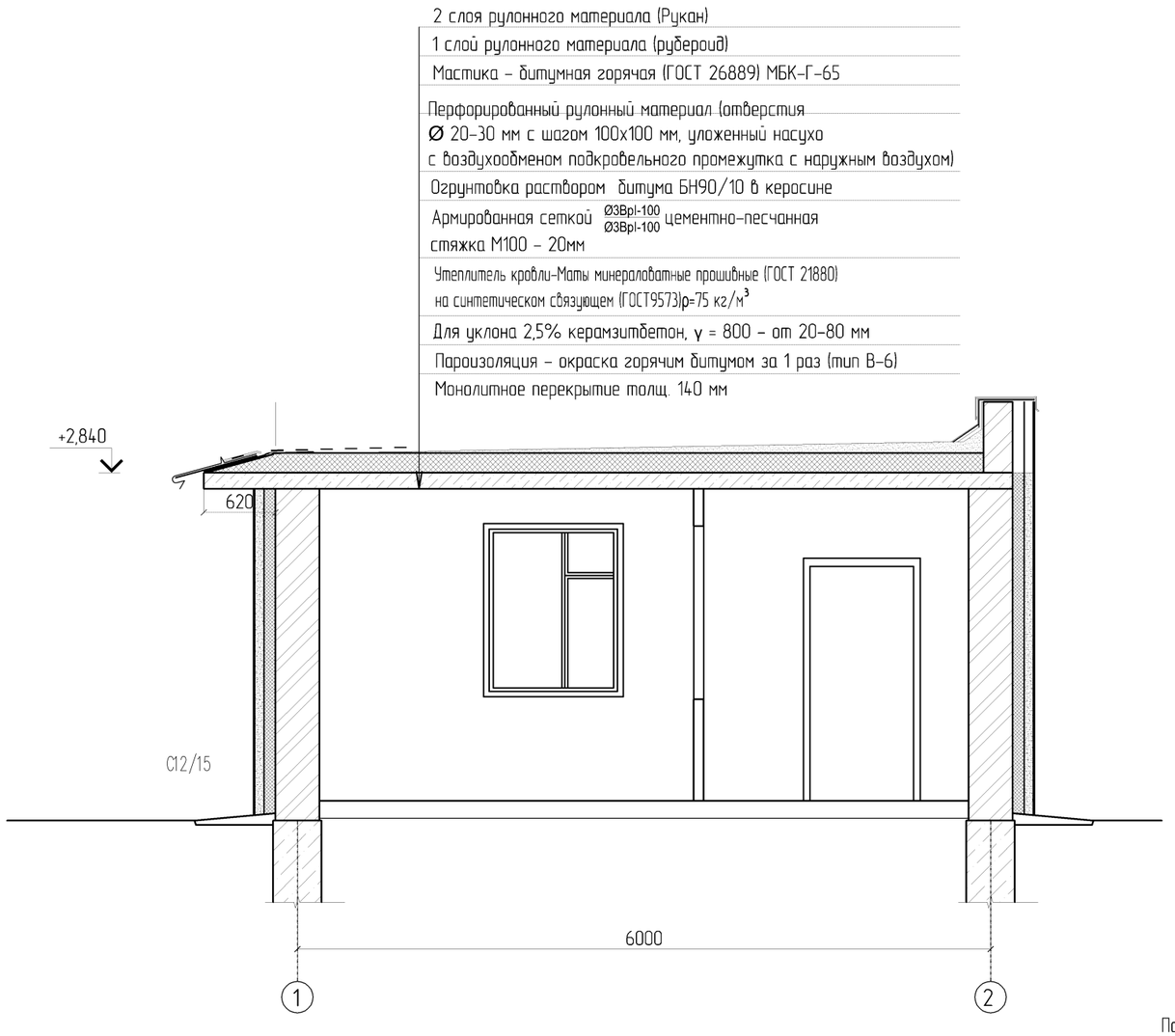

Разрез 2-2

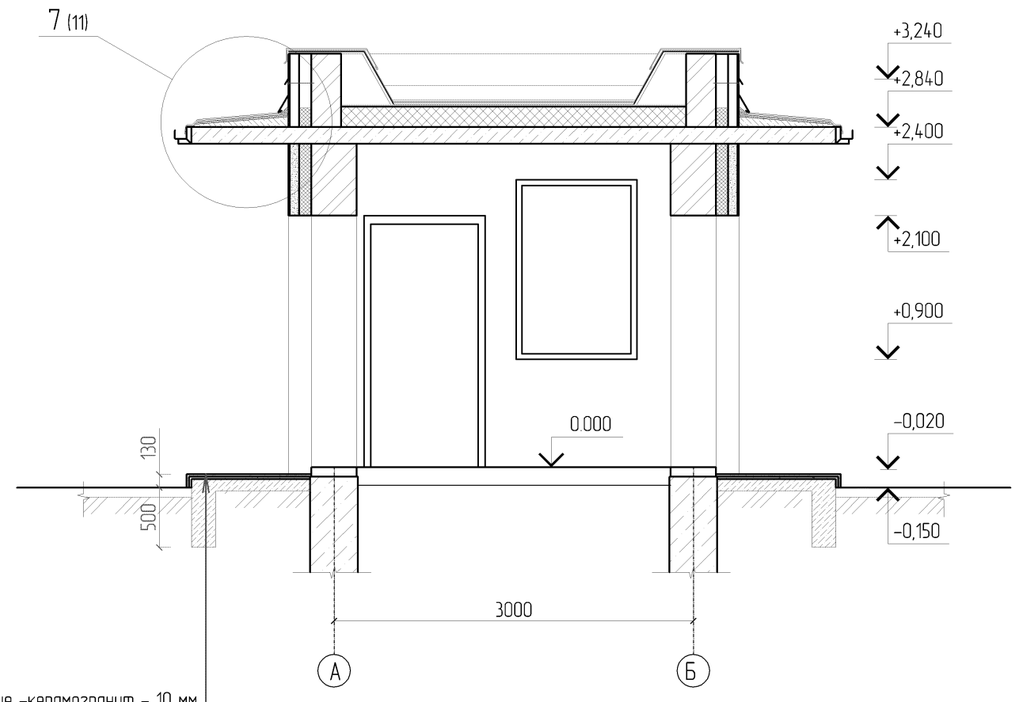

Покрытие -керамогранит - 10 мм
Цементно-песчанный раствор - 10 мм
Бетон С12/15 , армированный сеткой С4 ∅ 5Врl-200 ∅ 5Врl-200 -400 мм
Уплотненный грунт основания до =1,65

Изм.	Кол.уч.	Лист	№док.	Подп.	Дата	ТП РК 4 ПД-~~(IVA~~, IVГ)-2.2-2012-АР4
						Комплекс пожарного депо НА 4 автомобиля II-типа, для IVA, IVГ климатических подрайонов с обычными геологическими условиями
Разработал		Балкешев				Контрольно-пропускнай пункт
Проверил		Родякина				Стадия: РП · Лист: 6 · Листов:
Н.контроль		Попандопуло				Разрезы 1-1, 2-2.
						ЮК ДГП КазНИИССА

ПРИВЯЗАН: 60- 2023

Проверил	Амренов Б.	
Исполнил	Калдарбекулы	
Инв.№		

Взам. инв.№
Подп. и дата
Инв. № подл.

Формат А3

Фасад 1-2

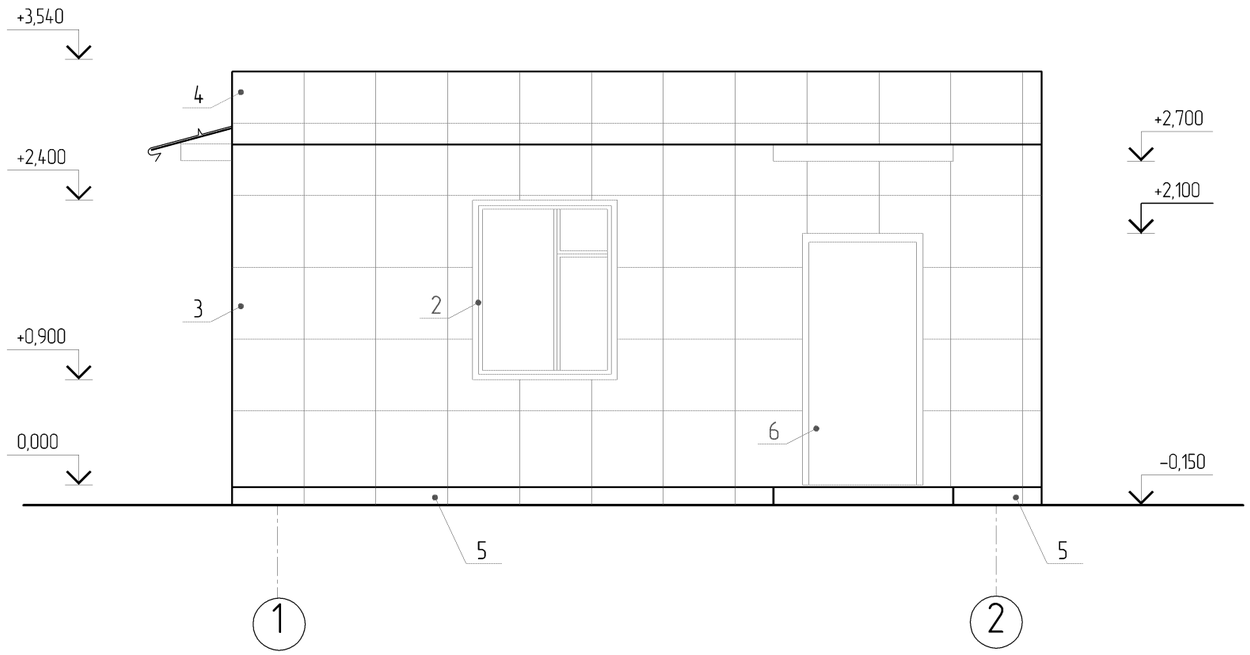

Фасад А-Б

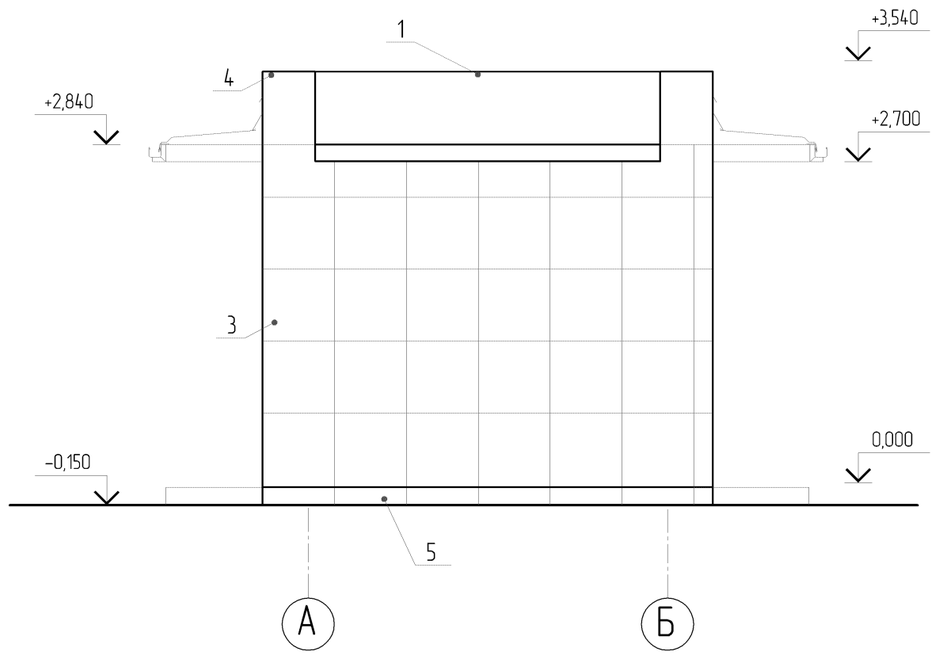

Ведомость отделки фасадов

№	Эталон цвета	Наименование цвета	Конструктив. элементы	Материал конструкций или изделий	Отделочные и лакокрасочные материалы	Площадь, м2	Примечание
1	RAL 7036	Серый	Кровля	Направляемые рулонные мат-лы "Рукан"		19,2	
2	RAL 1013	Белый	Окно	Металлопласт. стеклопакет	Завод.отделка прозрачное	-	
3	RAL 9002	Серый	Фасад	Алюминиевый каркас	Керамогранит	56,04	231-302-0203
4	RAL 9002	Серый	Парапет	Алюминиевый каркас	Керамогранит	8,4	231-302-0203
5	RAL 9002	Серый	Цоколь	Алюминиевый каркас	Керамогранит	3,58	231-302-0203
6	RAL 8002	Коричневый	Дверь		Пентафталевая эмаль ПФ-115	-	

Взам. инв.№

Подп. и дата

Инв. № подл.

ПРИВЯЗАН: 60- 2023

Проверил	Амренов Б.	
Исполнил	Калдарбекулы	
Инв.№		

Изм.	Кол.уч.	Лист	№док.	Подп.	Дата
Разработал		Балкешев			
Проверил		Родякина			
Н.контроль		Попандопуло			

ТП РК 4 ПД ~~(IVA~~, IVГ)-2.2-2012-АР4

Комплекс пожарного депо НА 4 автомобиля II-типа, для IVA, IVГ климатических подрайонов с обычными геологическими условиями

Контрольно-пропускной пункт

Стадия	Лист	Листов
РП	7	

Фасады 1-2, А-Б.

ЮК ДГП КазНИИССА

Формат А3

Фасад 2-1

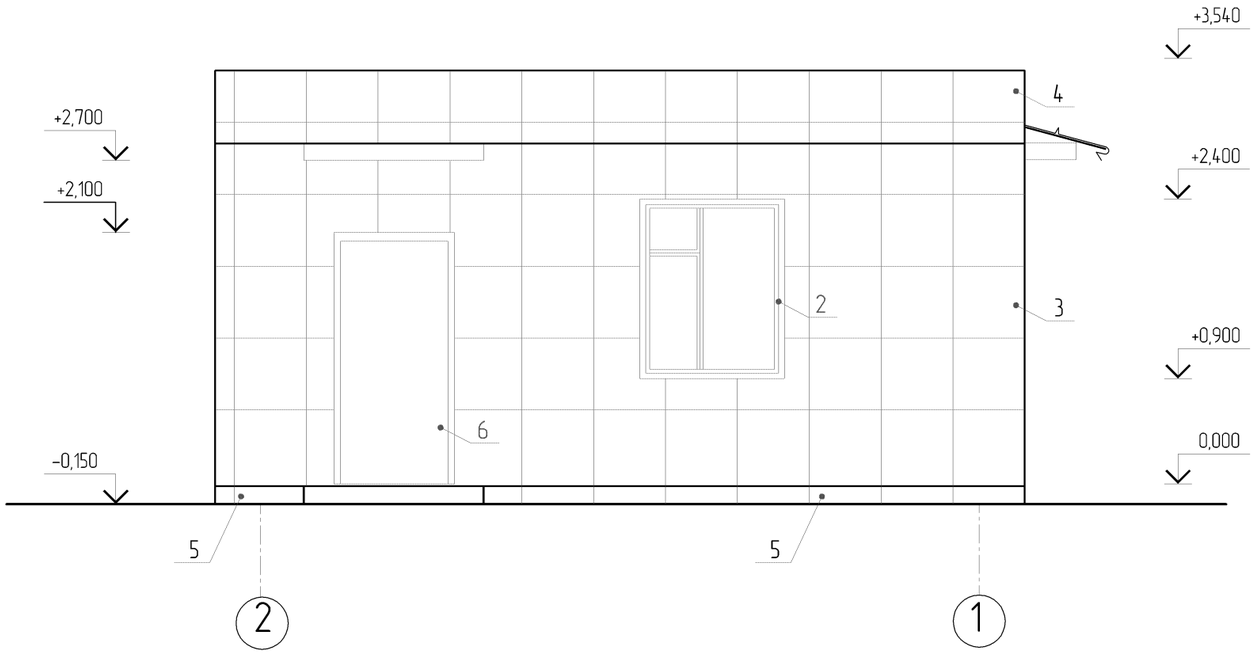

Фасад Б-А

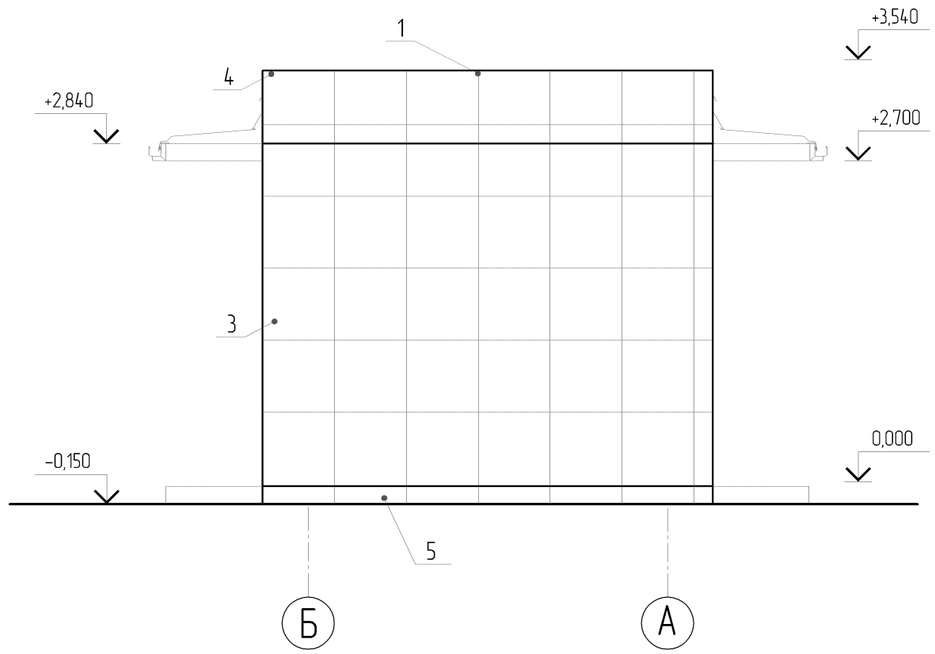

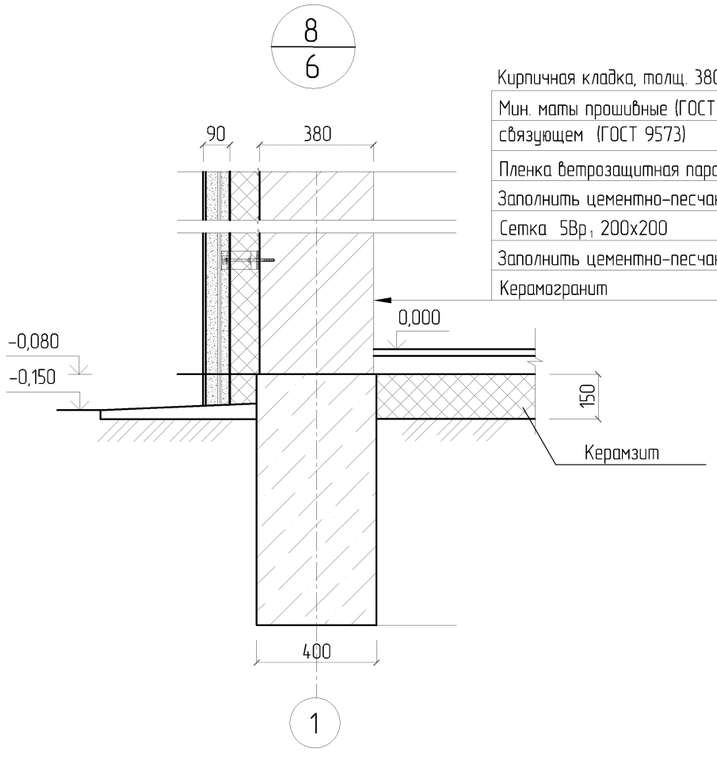

Кирпичная кладка, толщ. 380 мм
Мин. маты прошивные (ГОСТ 21880) на синтетическом связующем (ГОСТ 9573)
Пленка ветрозащитная паропроницаемая
Заполнить цементно-песчаным раствором до отм. 2,840
Сетка $5Вр_1$ 200х200
Заполнить цементно-песчаным раствором до отм. 2,840
Керамогранит

1. Для утепления пола предусмотрена укладка керамзита в соответствующем заглублении в грунтовом основании на ширину 1,5 м от стен слоем 150 мм. Расход керамзита – 1,96 м3.
2. Толщину утеплителя (мин. маты прошивные (ГОСТ 21880) на синтетическом связующем (ГОСТ 9573) см. табл. АР4-5

ПРИВЯЗАН: 60- 2023	
Проверил	Амренов Б.
Исполнил	Калдарбекулы
Инв.№	

Изм.	Кол.уч.	Лист	№док.	Подп.	Дата
Разработал		Балкешев			
Проверил		Родякина			
Н.контроль		Попандопуло			

ТП РК 4 ПД ~~(IVA~~, IVГ)-2.2-2012-АР4

Комплекс пожарного депо НА 4 автомобиля II-типа, для IVA, IVГ климатических подрайонов с обычными геологическими условиями

Контрольно-пропускной пункт

Стадия	Лист	Листов
РП	8	

Фасады 2-1, Б-А.
Узел 8.

ЮК ДГП КазНИИССА

Взам. инв.№ | Подп. и дата | Инв. № подл.

Формат А3

План полов

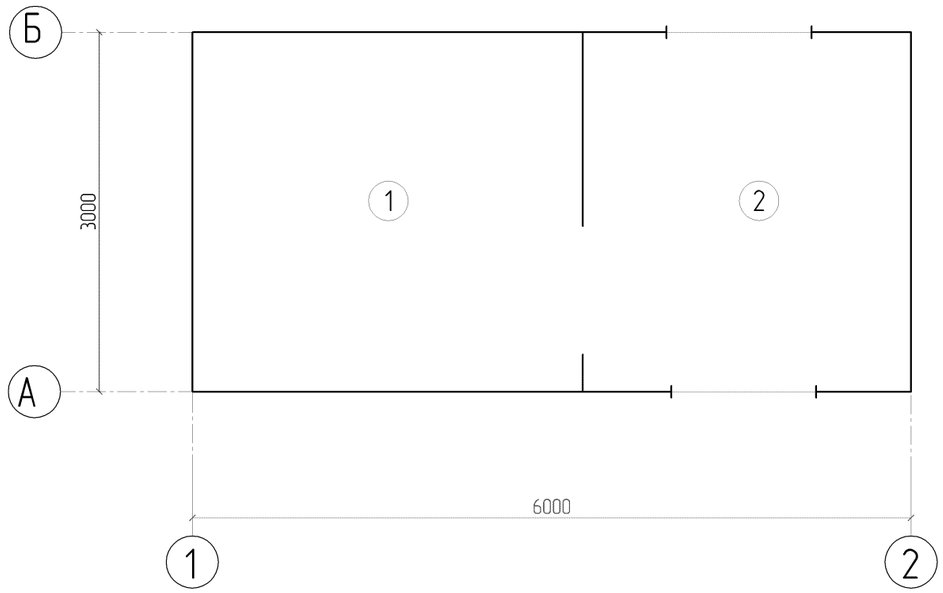

Экспликация полов

Номер помещения	Тип* пола	Схема пола или тип пола по серии	Данные элементов пола (наименование, толщина, основание и др.), мм	Пощадь, м²
1	1	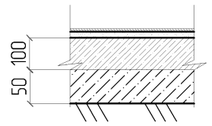	Покрытие пола-линолеум поливинилхлоридный на тканевой основе -3мм; Мастика клеящая или клей Стяжка - цем.песч раствор М100 - 20мм; Подстилающий слой бетон С8/10 -100мм; Грунт с втрамбованным гравием крупностью -40-60мм.	8,07
2	2	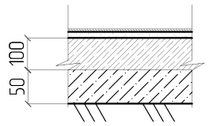	Неполированный керамогранит - 10мм; Раствор -цем.песч. М150 - 20мм; Подстилающий слой бетон С8/10 -100мм; Грунт с втрамбованным гравием крупностью -40-60мм.	6,42

Примечание:
Коды для:
-Керамогранит- (233-202-0103)
-линолеум - 233-101-0111

Взам. инв.№	Подп. и дата	Инв. № подл.

ПРИВЯЗАН: 60- 2023

Проверил	Амренов Б.	
Исполнил	Калдарбекулы	
Инв.№		

Изм.	Кол.уч.	Лист	№док.	Подп.	Дата
Разработал		Балкешев			
Проверил		Родякина			
Н.контроль		Попандопуло			

ТП РК 4 ПД-~~(IVA~~, IVГ)-2.2-2012-АР4

Комплекс пожарного депо НА 4 автомобиля II-типа, для IVA, IVГ климатических подрайонов с обычными геологическими условиями

Контрольно-пропускной пункт

Стадия	Лист	Листов
РП	9	

План полов. Экспликация полов.

ЮК ДГП КазНИИССА

Формат А3

1/5

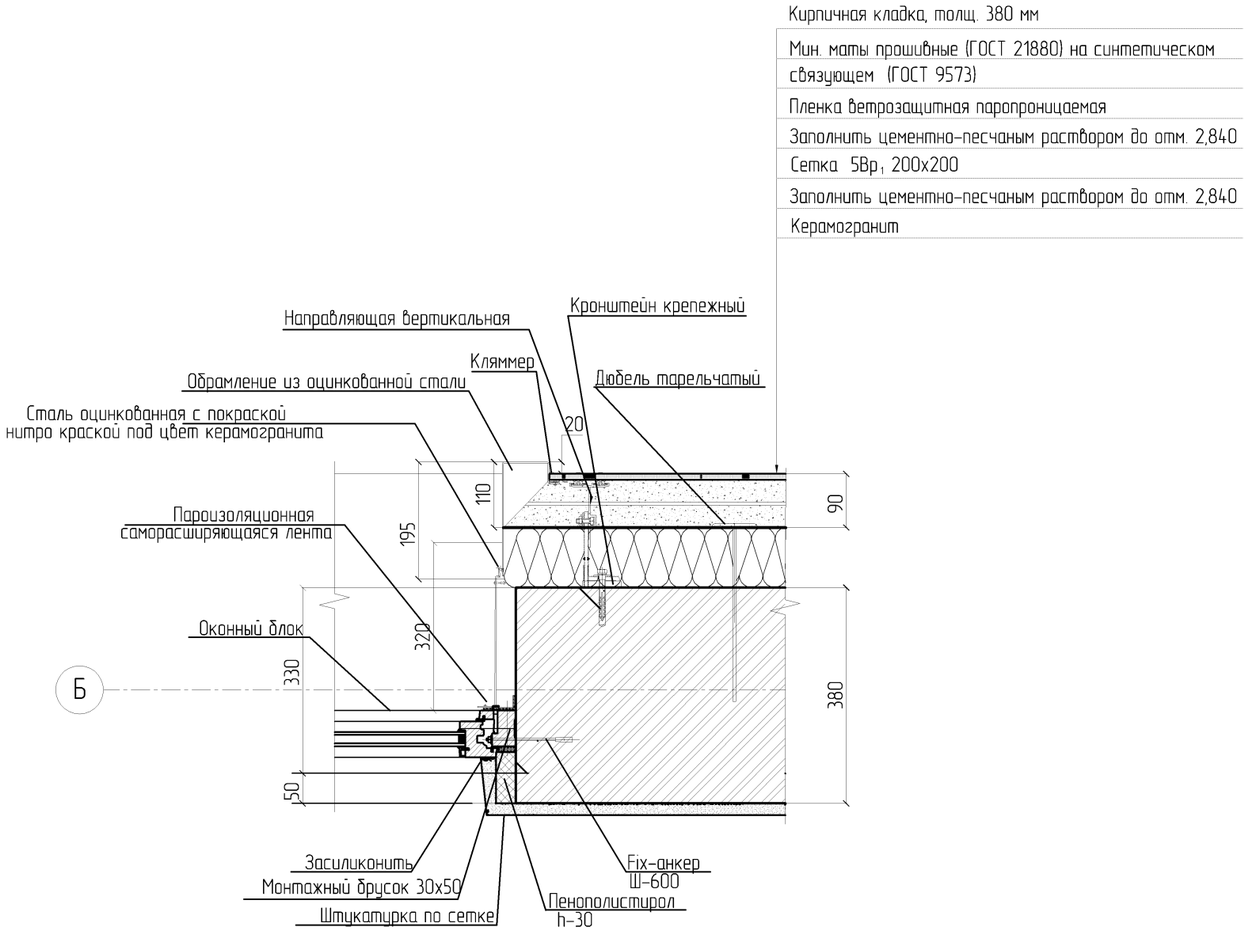

3/5

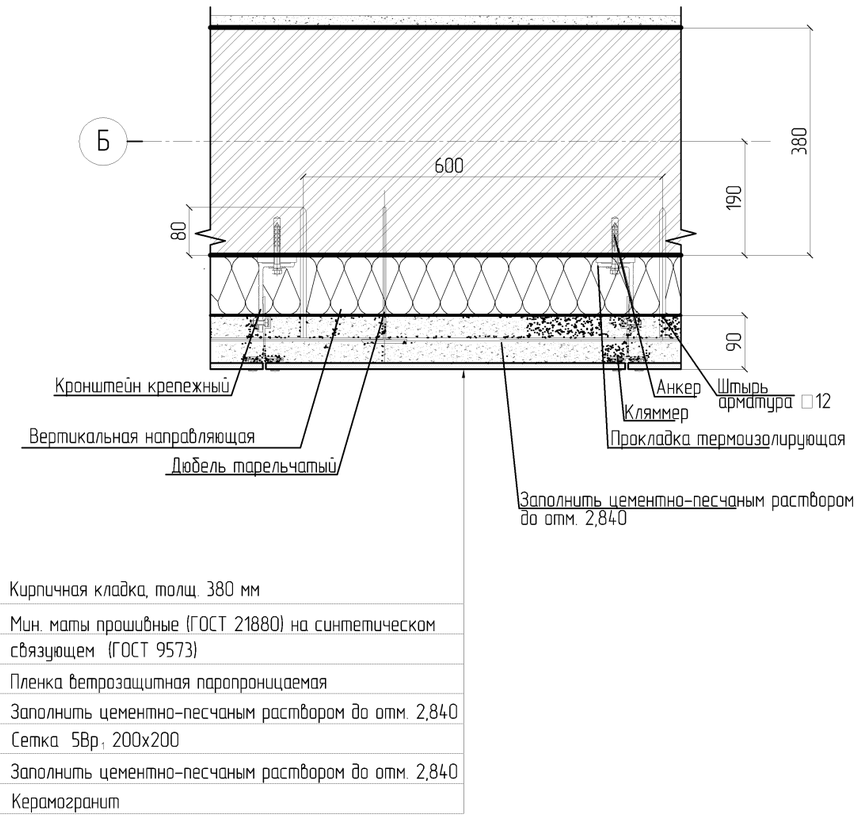

Толщину утеплителя см. табл. АР4-5

Взам. инв.№	Подп. и дата	Инв. № подл.

ПРИВЯЗАН: 60- 2023

Проверил	Амренов Б.	
Исполнил	Калдарбекулы	
Инв.№		

Изм.	Кол.уч.	Лист	№док.	Подп.	Дата
Разработал		Балкешев			
Проверил		Родякина			
Н.контроль		Попандопуло			

ТП РК 4 ПД-~~(IVА~~, IVГ)-2.2-2012-АР4

Комплекс пожарного депо НА 4 автомобиля II-типа, для IVА, IVГ климатических подрайонов с обычными геологическими условиями

Контрольно-пропускной пункт

Стадия	Лист	Листов
РП	10	

Узлы 1, 3.

ЮК ДГП КазНИИССА

Формат А3

2/3

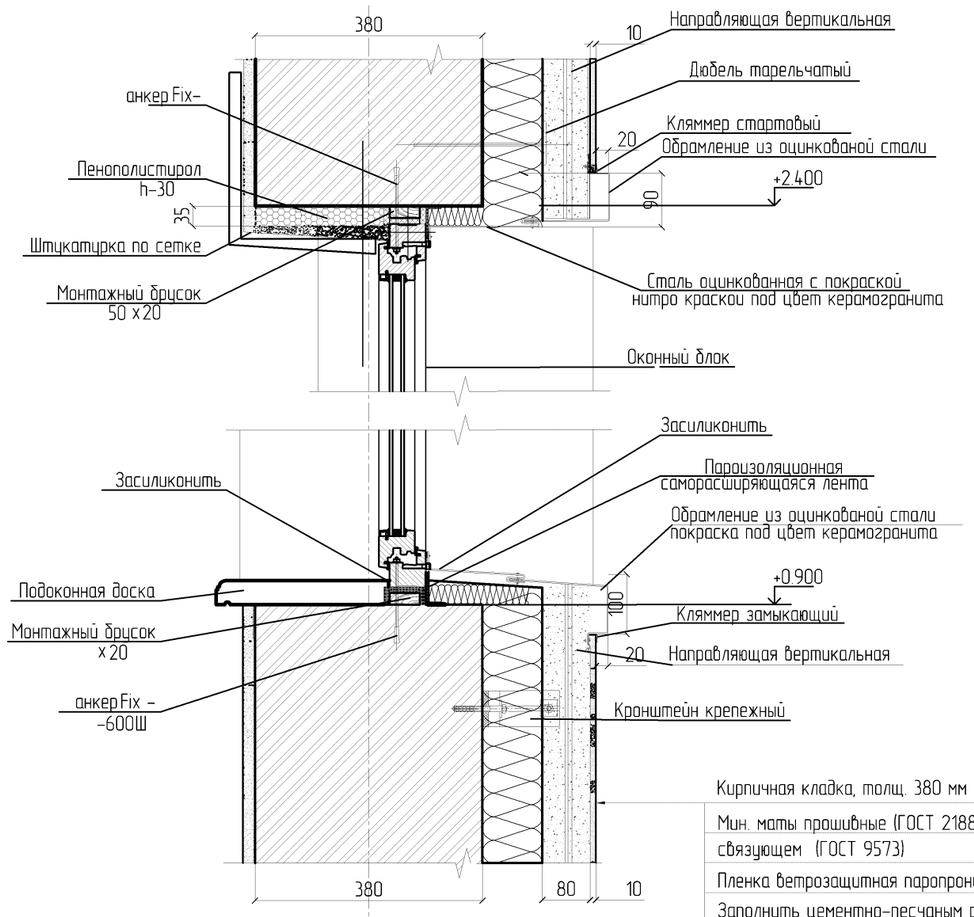

Б

Кирпичная кладка, толщ. 380 мм

Мин. маты прошивные (ГОСТ 21880) на синтетическом связующем (ГОСТ 9573)

Пленка ветрозащитная паропроницаемая

Заполнить цементно-песчаным раствором до отм. 2,840

Сетка 5Вр1 200х200

Заполнить цементно-песчаным раствором до отм. 2,840

Керамогранит

7/6

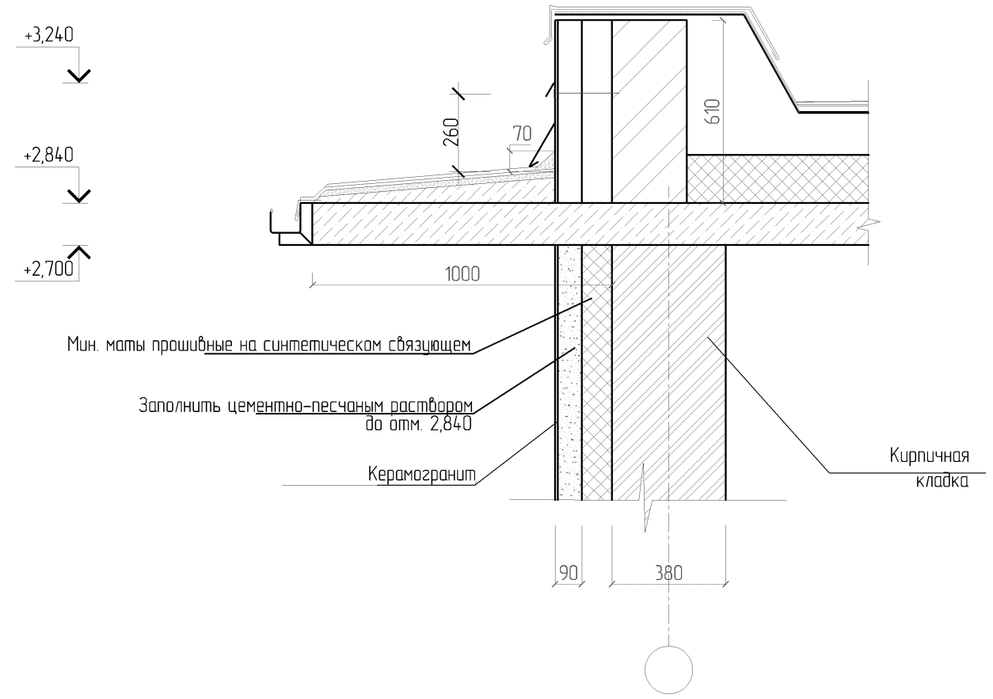

Толщину утеплителя см. табл. АР4-5

Примечание:
Козырек:
3 слоя руберойда - 5,7м2
Керамзитобетон у500 - 5,7м2
Оцинкованная сталь б=0,7мм (шириной 0,7м)- 5,8м2

Взам. инв.№	Подп. и дата	Инв. № подл.

Изм.	Кол.уч.	Лист	№док.	Подп.	Дата

ТП РК 4 ПД-~~(IVА~~, IVГ)-2.2-2012-АР4

Комплекс пожарного депо НА 4 автомобиля II-типа, для IVА, IVГ климатических подрайонов с обычными геологическими условиями

Разработал	Балкешев		
Проверил	Родякина		
Н.контроль	Попандопуло		

Контрольно-пропускной пункт

Стадия	Лист	Листов
РП	11	

Узлы 2, 7.

ЮК ДГП КазНИИССА

ПРИВЯЗАН: 60- 2023

Проверил	Амренов Б.	
Исполнил	Калдарбекулы	
Инв.№		

Формат А3

4/6

2 слоя рулонного материала (Рукан)	19,2м2
1 слой рулонного материала (рубероид)	19,2м2
Мастика – битумная горячая (ГОСТ 26889) МБК-Г-65	19,2м2
Перфорированный рулонный материал (отверстия Ø 20-30 мм с шагом 100х100 мм, уложенный насухо с воздухообменом подкровельного промежутка с наружным воздухом)	19,2м2
Армированная сеткой Ø3Врl-100 Ø3Врl-100 цементно-песчанная стяжка М100 – 20мм	19,2м2 19,2кг
Утеплитель кровли-Маты минераловатные прошивные (ГОСТ 21880) на синтетическом связующем (ГОСТ9573)ρ=75 кг/м³	19,2м2
Для уклона 2,5% керамзитбетон, γ = ~~800~~ 500 – от 20-80 мм	19,2м2
Пароизоляция – окраска горячим битумом за 1 раз (тип В-6)	19,2м2
Монолитное перекрытие толщ. 140 мм	

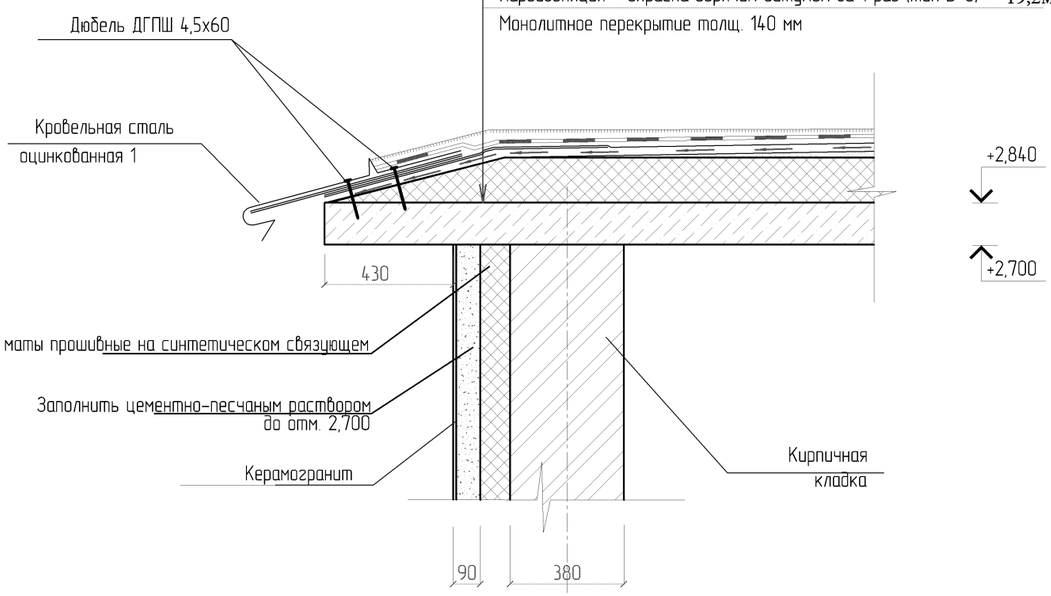

1

5/6

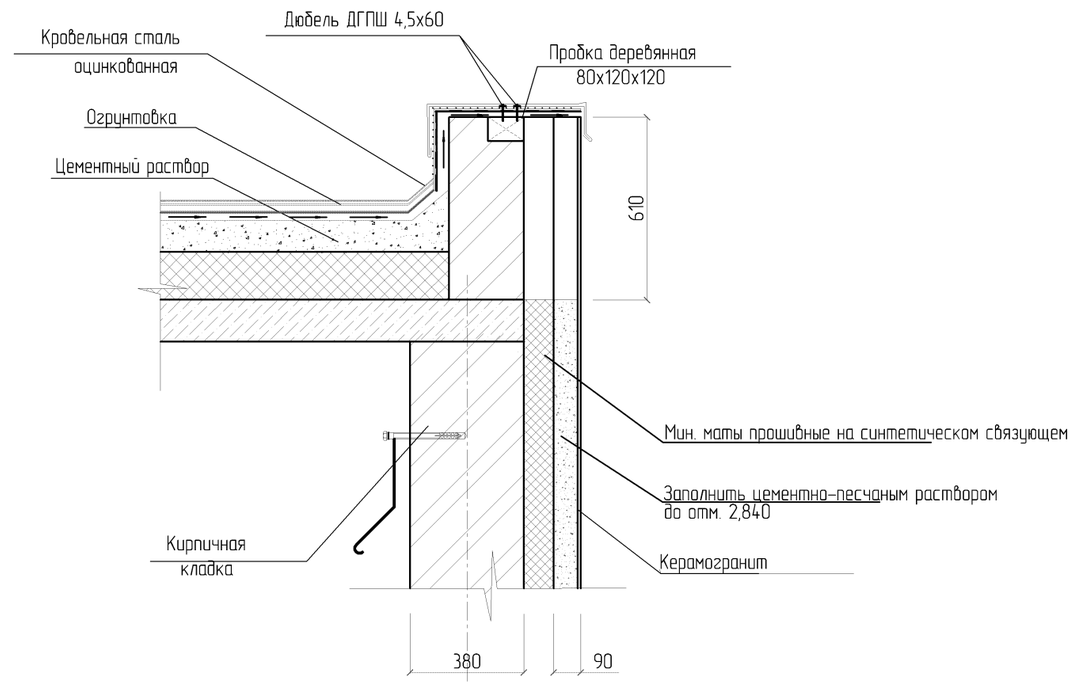

2

6/6

1

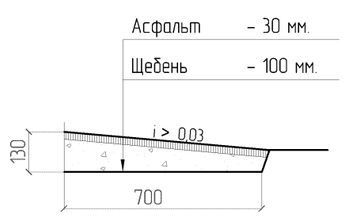

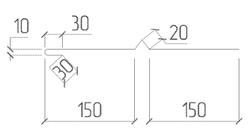

Оцинкованная сталь б=0,7мм (шириной 0,9м)- 17,1м2

Толщину утеплителя см. табл. АР4-5

ПРИВЯЗАН:	60- 2023
Проверил	Амренов Б.
Исполнил	Калдарбекулы
Инв.№	

Изм.	Кол.уч.	Лист	№док.	Подп.	Дата
Разработал		Балкешев			
Проверил		Родякина			
Н.контроль		Попандопуло			

ТП РК 4 ПД-~~(IVА~~, IVГ)-2.2-2012-АР4

Комплекс пожарного депо НА 4 автомобиля II-типа, для IVА, IVГ климатических подрайонов с обычными геологическими условиями

Контрольно-пропускной пункт

Стадия	Лист	Листов
РП	12	

Узлы 4, 5, 6.

ЮК ДГП КазНИИССА

Взам. инв.№ | Подп. и дата | Инв. № подл.

Формат А3

План кровли

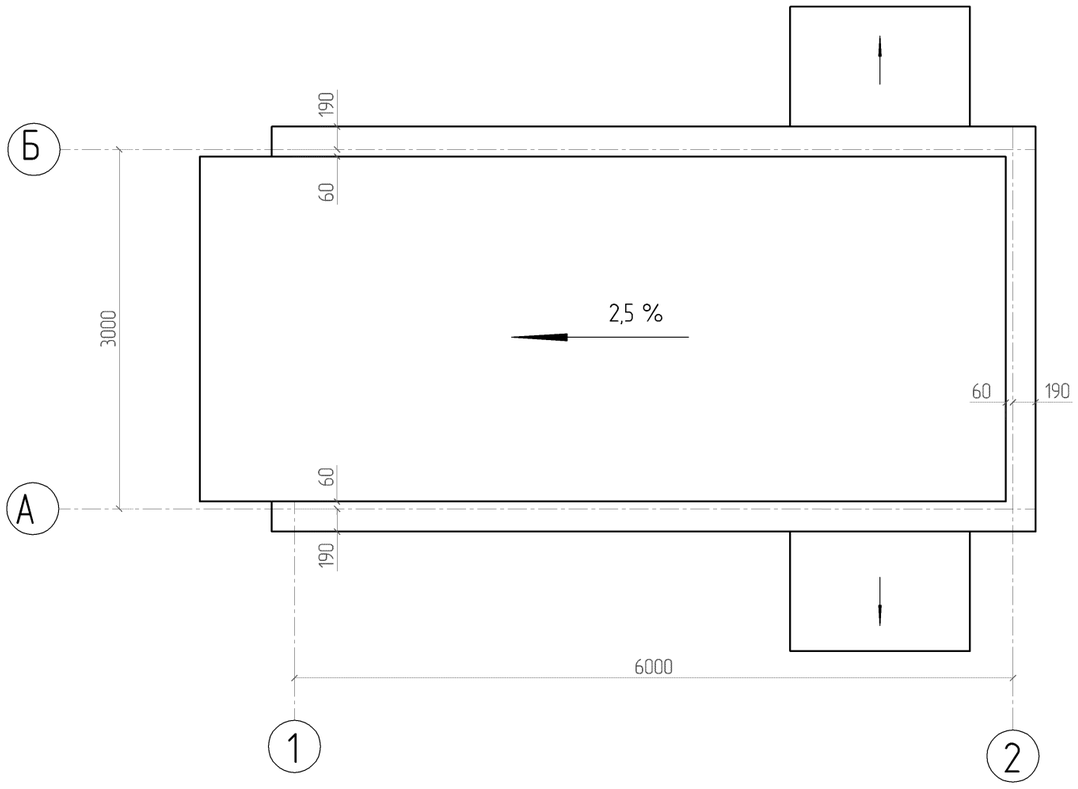

Изм.	Кол.уч.	Лист	№док.	Подп.	Дата	ТП РК 4 ПД-~~IIVA~~, IVГ)-2.2-2012-АР4
						Комплекс пожарного депо НА 4 автомобиля II-типа, для IVA, IVГ климатических подрайонов с обычными геологическими условиями
Разработал		Балкешев				Контрольно-пропускной пункт — Стадия: РП; Лист: 13; Листов:
Проверил		Родякина				
Н.контроль		Попандопуло				План кровли. — ЮК ДГП КазНИИССА

ПРИВЯЗАН: 60- 2023			
Проверил	Амренов Б.		
Исполнил	Калдарбекулы		
Инв.№			

Взам. инв.№

Подп. и дата

Инв. № подл.

Формат А3

План крыльца К-1

М 1:50

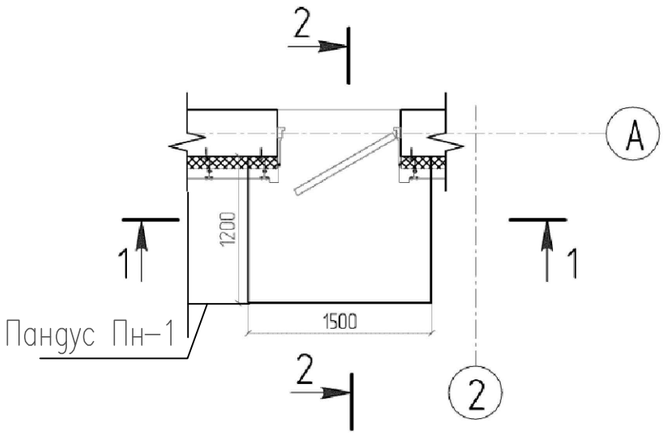

Спецификация расхода материалов на установку крыльца К-1

Поз.	Обозначение	Наименование	Кол.	Масса ед. кг.	Примечание
		К-1	2		
		Сборочные единицы			
1	214-403-0101	Сеткой С4 $\frac{Ø5ВрI\text{-}200}{Ø5ВрI\text{-}200}$, м²	1,9	1,54	
		Материал			
2	212-101-2009	Бетон кл. С12/15			0,32 м³

1-1

М 1:20

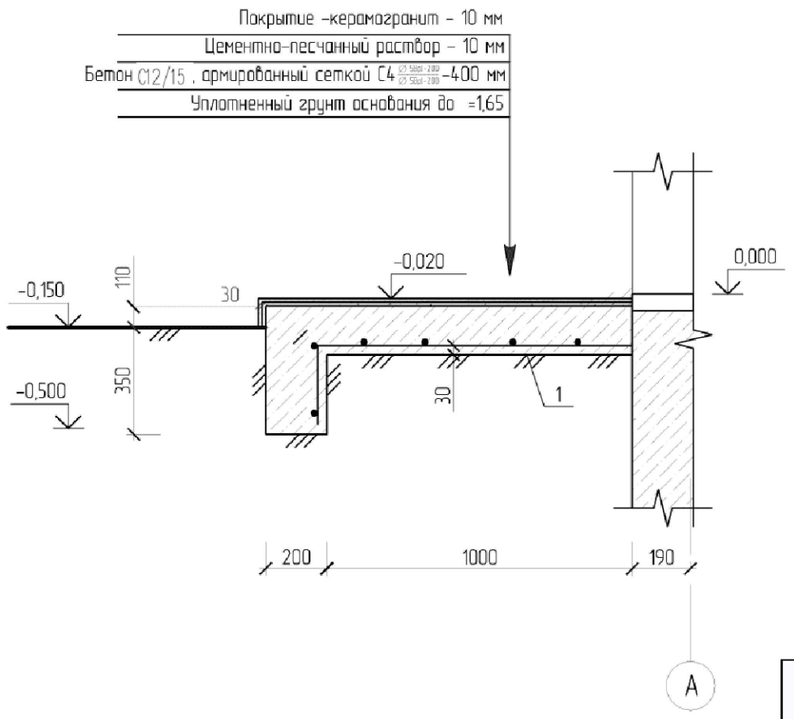

2-2

М 1:20

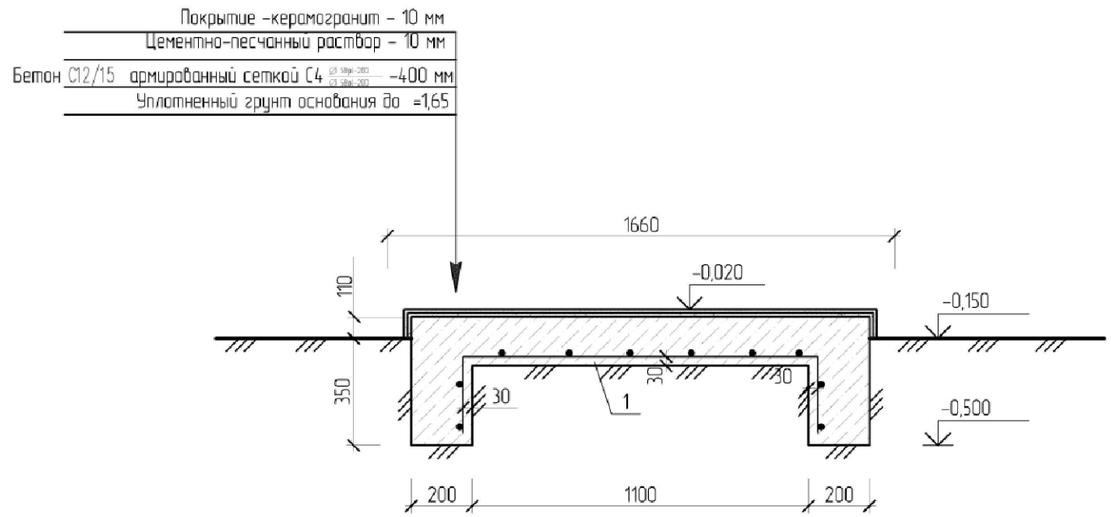

Изм.	Кол.уч.	Лист	№док.	Подп.	Дата
Разработал		Балкешев			
Проверил		Родякина			
Н.контроль		Попандопуло			

ПРИВЯЗАН: 60- 2023

Проверил	Амренов Б.	
Исполнил	Калдарбекулы	
Инв.№		

ТП РК 4 ПД-~~(IVA~~; IVГ)-2.2-2012-АР4

Комплекс пожарного депо НА 4 автомобиля II-типа, для IVA, IVГ климатических подрайонов с обычными геологическими условиями

Контрольно-пропускной пункт

Стадия	Лист	Листов
РП	14	

План крыльца К 1. Разрезы 1-1, 2-2. Спецификация расхода материалов.

ЮК ДГП КазНИИССА

Взам. инв.№ | Подп. и дата | Инв. № подл.

Пандус

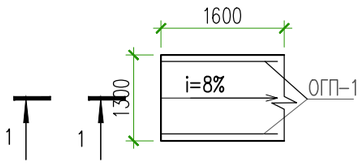

Сетка С-1 (1м2)

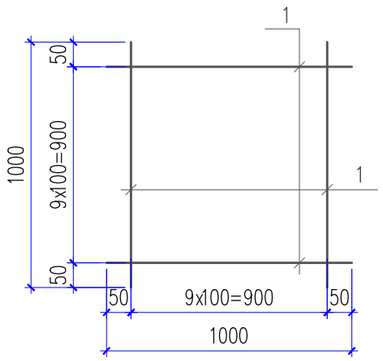

1 – 1

Покрытие:
Керамогранит, с шероховатой поверхностью ГОСТ 6787–89–13мм
Прослойка и заполнение швов из цемнтно–песчаного р–ра М150 –15мм
Бетон С12/15 –150мм
Уплотненный грунт

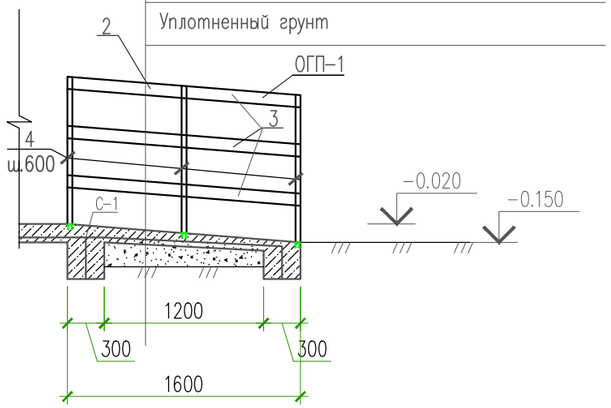

Спецификация конструктивных элементов

Поз.	Обозначение	Наименование	Кол.	Масса кг	Прим.
		Пандус	2		
	214-403-0101	Сетка С-1 $м^2$	10.83	2.88	31.19
1	ГОСТ 23279–2012	Сетка ⌀5 Вр–I L=1000	20	0.144	2.88
	Материалы:	Бетон кл. С12/15 м3	2.46		
		Керамогранитная плитка с шероховатой поверхностью м2	6.70		
	222-503-0201	Ограждение ОГП–1			
2	ГОСТ 10704–91	Труба 51х1.4 ГОСТ 10704–91 / С245 ГОСТ 27772–2015 м.п.	1.9	1.71	3.24
3	ГОСТ 10704–91	Труба 20х1.4 ГОСТ 10704–91 / С245 ГОСТ 27772–2015 м.п.	5.7	0.64	3.64
4	ГОСТ 10704–91	Труба 51х1.4 ГОСТ 10704–91 / С245 ГОСТ 27772–2015 L=850	6	1.45	8.7
		Заглушка на поручень ⌀51/⌀20мм	3/6		
	222-509-1003	Закладная деталь			
МН–1	С 1.400–15 ВО	МН–105–6	6	1.00	

Изм.	Кол. уч.	Лист	N док.	Подп.	Дата
ГИП		Амренов			
Исполнил		Калдарбекулы			
Проверил		Тилеушов			
Н. контроль		Туркестанбаев			

60–2023 АР

"Строительство пожарного депо на 4 автомобиля в г.Атырау. Привязка"

Контрольно–пропускной пункт

Стадия	Лист	Листов
РП	15	

Пандус. Спецификация материалов.

ТОО "МПК–Проект" г. Шымкент–2024г.

Согласовано

Взам. инв. N

Подп. и дата

Инв. N подл.

Копировал

Формат А3