ТОО КБ "МУНАЙГАЗИНЖИНИРИНГ"

Заказ № 25-25
Заказчик: ГУ "Отдел строительства города Аксу Павлодарская область"

РАБОЧИЙ ПРОЕКТ

Строительство физкультурно-оздоровительного комплекса в селе Пограничник Достыкского сельского округа города Аксу Павлодарской области.
Корректировка

ТОМ II
Альбом1

Генеральный план

г. Кызылорда, 2025 г.

ТОО КБ "МУНАЙГАЗИНЖИНИРИНГ"

Заказ № 25-25
Заказчик: ГУ "Отдел строительства города Аксу Павлодарская область"

РАБОЧИЙ ПРОЕКТ

Строительство физкультурно-оздоровительного комплекса в селе Пограничник Достыкского сельского округа города Аксу Павлодарской области. Корректировка

ТОМ II
Альбом1

Генеральный план

Директор Кусбаева К.
ГИП Досмырза М.

г. Кызылорда, 2025 г.

ОБЩИЕ ДАННЫЕ

Раздел «Генеральный план» разработан на основании задания на проектирование ,архитектурно-планировочного задания, а также на основании отчета по инженерно-геодезическим изысканиям, выполненные ТОО КБ «МунайГазИнжиниринг» в 2025 году. Планировочная отметка места строительства принят в среднем -133,20 м.

Природные условия строительства:

-Уровень ответственности - II

Класс конструктивной пожарной опасности здания - С0

Функциональной пожарной опасности - Ф 3.6

Степень огнестойкости -II

Природные условия строительства:

-климатический подрайон - III А

-температура наиболее холодных суток -40,1 градусов С

-температура наиболее холодной пятидневки -34,6 градусов С

При размещении проектируемых объектов, соблюдались:

Требования нормативных документов РК, обеспечивающих безопасную эксплуатацию запроектированных объектов:

СП РК 3.01-01-2013 «Градостроительство, планировка и застройка городских и сельских населенных пунктов»

ГОСТ 21.508-2020 «Правила выполнения рабочей документации генеральных планов предприятий, сооружений и жилищно-гражданских объектов»

СТ РК 21.101-2002 «Основные требования к проектной и рабочей документации».

Геодезическую разбивку объекта на местности следует осуществлять по чертежам ГП.

По проекту предусмотрены строительство физкультурно-оздоровительного комплекса, автостоянка для автомобилей, мини футбольное поле,площадка для спортивных тренажеров, ТП, ДЭС и площадка для мусорных контейнеров. Территория ограждается из профильных труб, с металлическими стойками высотой 2метра.

Сведения и пояснения: В проекте предусмотрены проезд для пожарных машин с примыкающей улицы на придомовую территорию. А так же предусмотрены безбарьерный доступ для МГН по участку, место и количество безбарьерного доступа для МГН указаны на плане благоустройства.

В проекте предусматривается вырубка деревьев 3шт. с разрешением от Отдел жилищно-коммунального хозяйства, пассажирского транспорта и автомобильных дорог города Аксу, по письму KZ96VLQ00012143, Дата выдачи: 26.08.2022 г.

Ведомость рабочих чертежей основного комплекта

Лист	Наименование	Примечание
1.	Общие данные.	
2.	Ситуационная схема	М 1:2000
3.	Генеральный план	М1:500
4.	Разбивочный план	М1:500
5.	План организации рельефа	М1:500
6.	План благоустройства территории	М1:500
7.	План земельных масс	М1:500
8.	Сводный план инженерных сетей	М1:500
9.	Конструкции покрытий	
10.	План спортплощадки	
11.	План ограждений. Вид А. Специфика элементов ограждения.	
12.	Чертежи металлических панелей ОГМ-1. Спецификация	
13.	Чертежи металлических панелей ОГМ-2. Спецификация	
14.	Чертежи металлических панелей КМ-1. Спецификация	
15.	Ручка и шарнир КМ-1	
16.	Детали	

ПРИМЕЧАНИЯ:

1. Настоящий проект разработан на основании топографической съемки М 1:500, выполненной ТОО КБ "МунайГаз Инжиниринг"
2. Система координат - местная. Система высот - балтийская.

Рабочие чертежи выполнены в соответствии с действующими нормами и правилами и предусматривают технические решения, обеспечивающие безопасную эксплуатацию при соблюдении мероприятий предусмотренных проектом.

Главный инженер проекта _____ Досмырза М.

Ведомость основных комплектов рабочих чертежей

Обозначение	Наименование	Примечание
25-25 ГП	Генеральный план	
25-25 АС	Архитектурно-строительная часть	
25-25 ТХ	Технологическая часть	
25-25 ОВ	Отопление и вентиляция	
25-25 ВК,НВК	Водоснабжения и канализация.	
25-25 ЭОМ	Электрооборудование и Электроосвещение	

Технико-экономические показатели

№ п/п	Наименование	Ед. изм.	К-во.	% к общ. пл.	Примечание
1.	Площадь участка	га	0,3799	100%	
2.	Площадь застройки (в том числе отмостка)	$м^2$	1081,9	28,5%	
3.	Площадь покрытия	$м^2$	2248,0	59,2%	
4.	Площадь озеленения	$м^2$	469,1	12,3%	

Ведомость ссылочных и прилагаемых документов

Обозначение	Наименование	ПримеЧание
СП РК 3.01-101-2013	Градостроительство. Планировка и застройка городских и сельских населенных пунктов.	
ГОСТ 21.508-93	Правила выполнения рабочих чертежей генерального плана и жилищно-гражданских объектов.	
СТ РК 21.101-2002	Основные требования к проектный и рабочей документаций.	
	Прилагаемые документы	
УСН РК 8.02-03-2019	Навес для мусорных контейнеров,урна,скамейка, ворота футбольное	1 лист
СТ РК 1231-2004	Мусорный контейнер	1 лист

Согласовано

Раздел АС	Баластаев	10.01
Раздел ЭЛ	Абдуллаев	10.01

Взам. инв. №

Подп. и дата

Инв. № подл

Изм.	Кол.уч	Лист	№ док	Подп.	Дата
ГИП		Досмырза М.			19.04
Инженер ГП		Алмат Б.			19.04
Н.контроль		Отепилеуова.			19.04

Заказ № 25-25 ГП

Строительство физкультурно-оздоровительного комплекса в селе Пограничник Достыкского сельского округа города Аксу Павлодарской области. Корректировка

Стадия	Лист	Листов
РП	1	16

Общие данные.

ТОО "КБ Мунай Газ Инжиниринг" г.Кызылорда, 2025

формат А3.

Ситуационная схема М 1:2000

Отведенный участок для строительства

Изм.	Кол.уч	Лист	№ док	Подп.	Дата
Инженер ГП		Алмат Б.			19.04
Н.контроль		Отепилеуова.			19.04

Заказ № 25-25 ГП

Строительство физкультурно-оздоровительного комплекса в селе Пограничник Достыкского сельского округа города Аксу Павлодарской области. Корректировка

Стадия	Лист	Листов
РП	2	16

Ситуационная схема М 1:2000

ТОО "КБ Мунай Газ Инжиниринг" г.Кызылорда, 2025

Генеральный план М 1:500

Экспликация зданий и сооружений

Номер на плане	Наименование	Примечание
1	ФОК	Проектируемый
2	Мини футбольное поле	Проектируемый
3	Спорт площадка (уличные турники и тренажеры)	Проектируемый
4	Выгреб V=25м3	Проектируемый
5	Котельная	Проектируемый
6	Склад угля	Проектируемый
7	ТП	Проектируемый
8	ДЭС	Проектируемый
9	Площадка для мусорного контейнера	Проектируемый

Ведомость объемов работ по демонтажу

№ п/п	Наименование	Ед. изм.	К-во.	Примечание
1.	Вырубка деревьев	шт	3	

Условные обозначения

- Проектируемые здания и сооружения
- Проектируемое асфальтобетонное покрытие
- Граница участка
- Проектируемое покрытие из брусчатки

Изм.	Кол.уч	Лист	№ док	Подп.	Дата
Инженер ГП		Кульсумакова			25.04
Н.контроль		Отетилеуова.			25.04

Заказ: №25-25 ГП

Строительство физкультурно-оздоровительного комплекса в селе Пограничник Достыкского сельского округа города Аксу Павлодарской области. Корректировка

Стадия	Лист	Листов
РП	3	16

Генеральный план М 1:500

ТОО "КБ Мунай Газ Инжиниринг" г.Кызылорда, 2025

формат А3.

Разбивочный план М 1:500

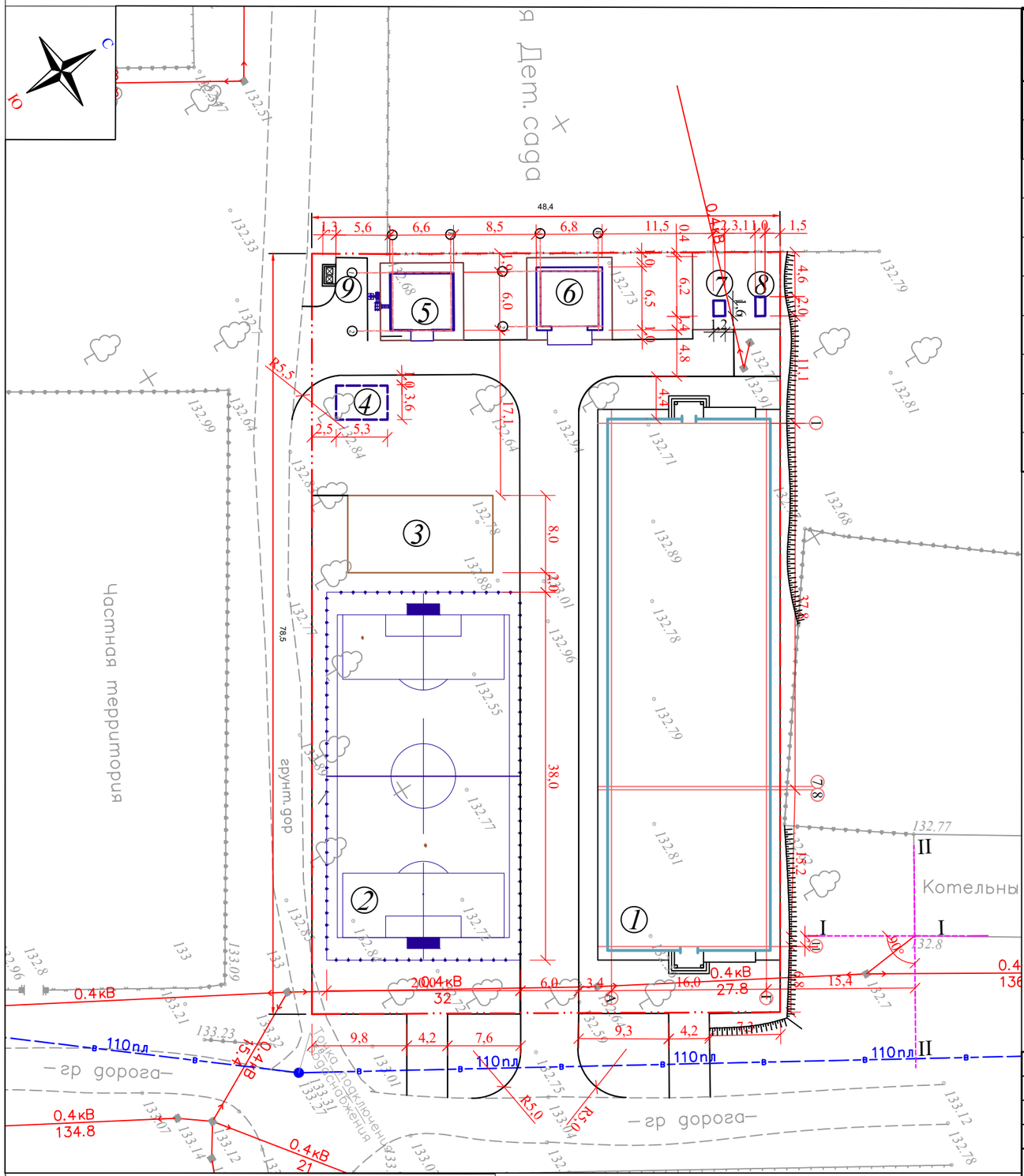

Примечание:
1. За разбивочным базисом принять линии проведенное по створам сущ.здания котельной
2. Все размеры по осям, даны в метрах.
3. Для маломобильных групп населения предусмотрены Разрывы в бортовых камнях.

Экспликация зданий и сооружений

Номер на плане	Наименование	Примечание
1	ФОК	Проектируемый
2	Мини футбольное поле	Проектируемый
3	Спорт площадка (уличные турники и тренажеры)	Проектируемый
4	Выгреб V=25м3	Проектируемый
5	Котельная	Проектируемый
6	Склад угля	Проектируемый
7	ТП	Проектируемый
8	ДЭС	Проектируемый
9	Площадка для мусорного контейнера	Проектируемый

Изм.	Кол.уч	Лист	№ док	Подп.	Дата
Инженер ГП		Алмат Б.			19.04
Н.контроль		Отепилеуова.			19.04

Заказ: №25-25 ГП

Строительство физкультурно-оздоровительного комплекса в селе Пограничник Достыкского сельского округа города Аксу Павлодарской области. Корректировка

Стадия	Лист	Листов
РП	4	16

Разбивочный план М 1:500

ТОО "КБ Мунай Газ Инжиниринг" г.Кызылорда, 2025

формат А3.

План организации рельефа М 1:500

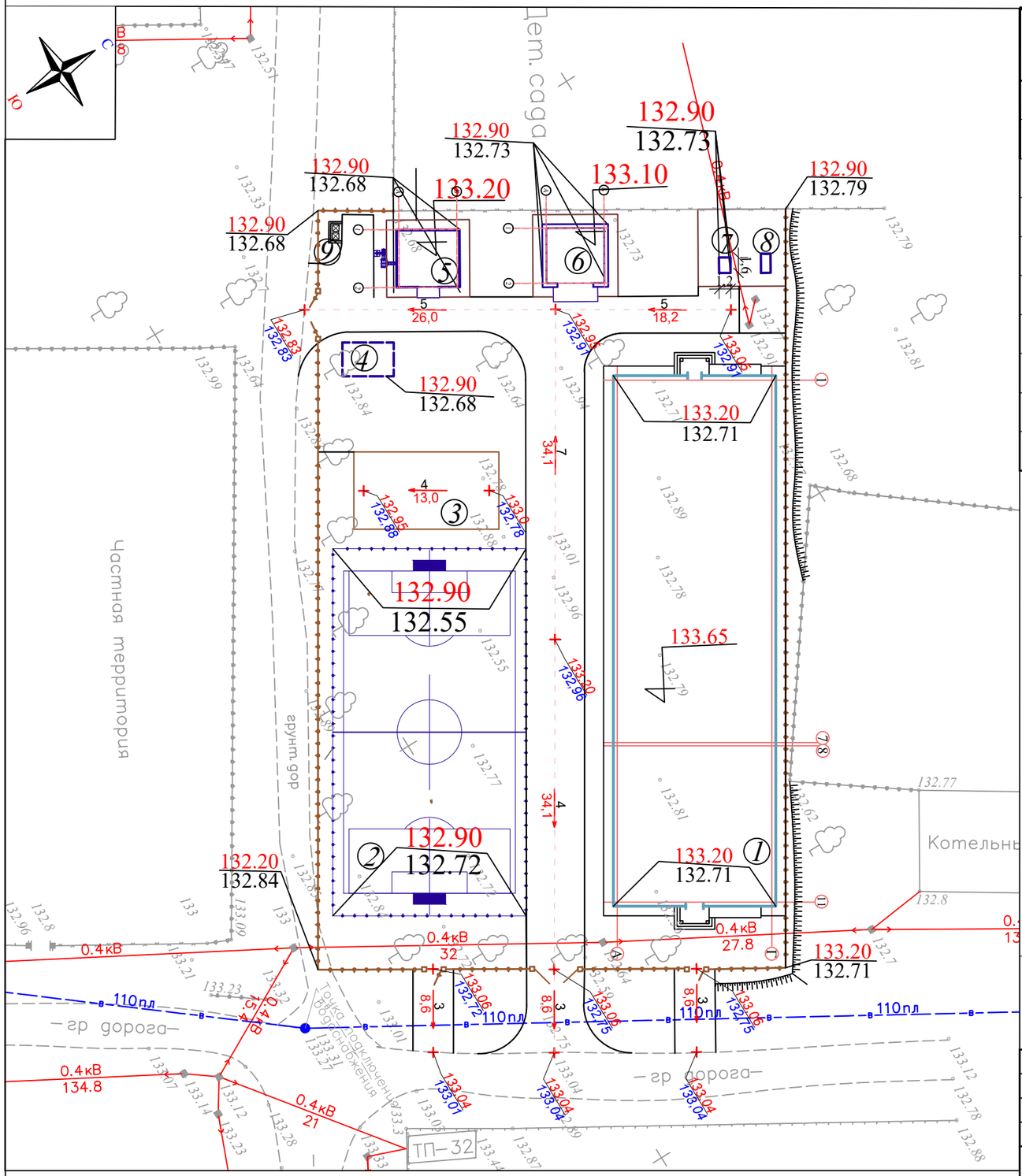

Экспликация зданий и сооружений

Номер на плане	Наименование	Примечание
1	ФОК	Проектируемый
2	Мини футбольное поле	Проектируемый
3	Спорт площадка (уличные турники и тренажеры)	Проектируемый
4	Выгреб V=25м3	Проектируемый
5	Котельная	Проектируемый
6	Склад угля	Проектируемый
7	ТП	Проектируемый
8	ДЭС	Проектируемый
9	Площадка для мусорного контейнера	Проектируемый

Условные обозначения

Проектируемое здание и сооружение

Проектируемое граждение

99,55 / 99,43 — Проектная / Существующая

100,40 — Отметка пола

Примечание:
1. Полив зеленых насаждения осуществляется от поливочного крана.

Изм.	Кол.уч	Лист	№ док	Подп.	Дата
Инженер ГП		Алмат Б.			19.04
Н.контроль		Отепилеуова.			19.04

Заказ: №25-25 ГП

Строительство физкультурно-оздоровительного комплекса в селе Пограничник Достыкского сельского округа города Аксу Павлодарской области. Корректировка

Стадия	Лист	Листов
РП	5	16

ПЛАН ОРГАНИЗАЦИИ РЕЛЬЕФА М 1:500

ТОО "КБ Мунай Газ Инжиниринг" г.Кызылорда, 2025

План благоустройства территории М 1:500

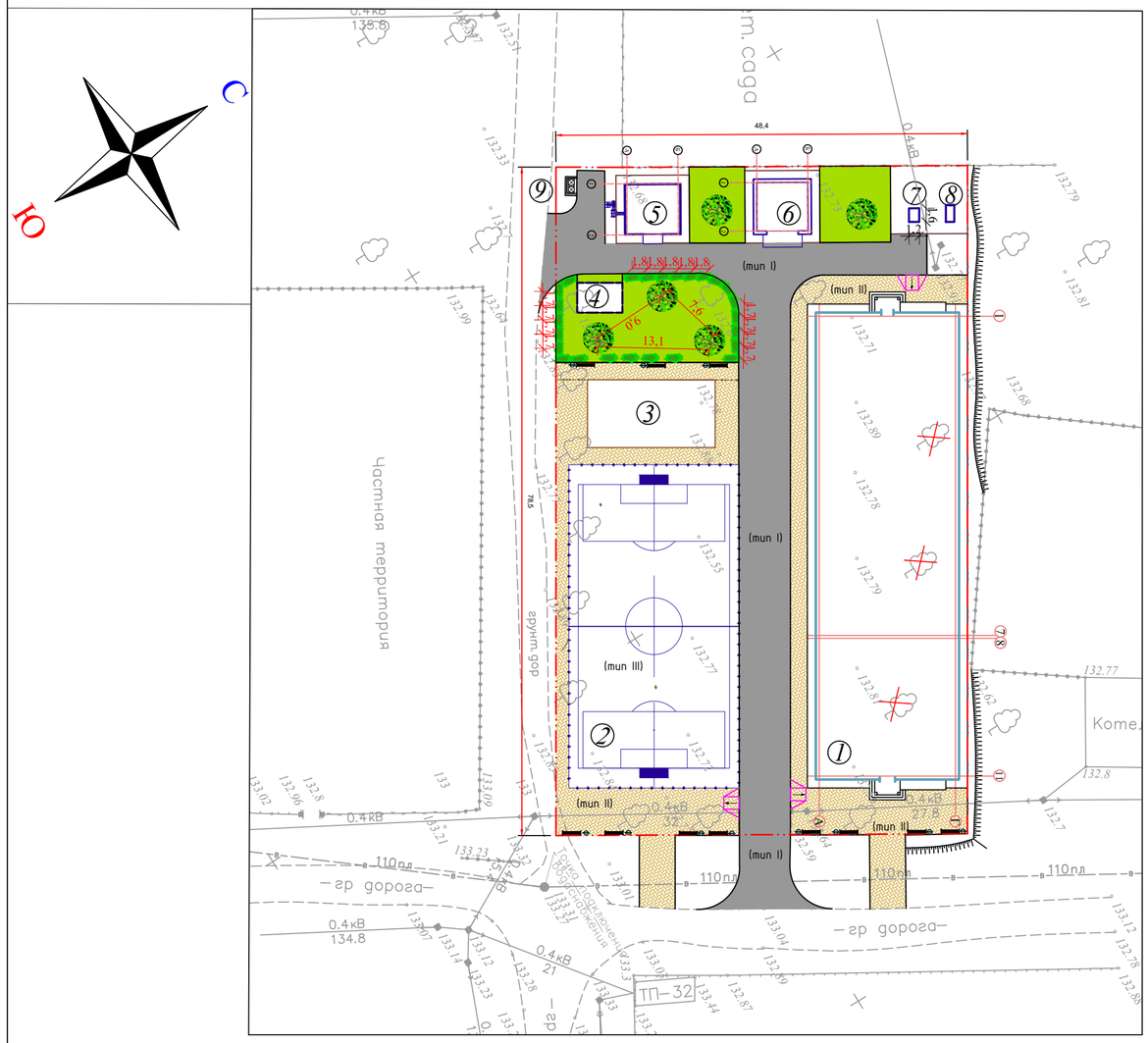

Условные обозначения

- Проектируемые здания и сооружения
- Проектируемые асфальтобетонное покрытие Тип-1
- Проектируемые тротуарные плитки Тип-2
- Проектируемое ограждение

Экспликация зданий и сооружений

Номер на плане	Наименование	Примечание
1	ФОК	Проектируемый
2	Мини футбольное поле	Проектируемый
3	Спорт площадка (уличные турники и тренажеры)	Проектируемый
4	Выгреб V=25м3	Проектируемый
5	Котельная	Проектируемый
6	Склад угля	Проектируемый
7	ТП	Проектируемый
8	ДЭС	Проектируемый
9	Площадка для мусорного контейнера	Проектируемый

Ведомость элементов озеленения

Поз.	Наименование породы или виды насождения	Воз-раст. лет	Кол.	Примечание
1	Газон		333,0м2	Внесение раст. земли15см
2	Береза бородавчатая	7-9	5шт.	Ком d=0,8x0,6м, яма d=1,5x0,85м.
3	Однорядная живая изгородь, Вяз мелколистный	3-5	25шт.	траншея 0,5x0,5x1,0 м голая корневая система

Ведомость тротуаров, дорожек и площадок

Поз	Наименование	Тип	Площадь покрытия, м2	Примечание
1	Покрытие из асфальтобетона	тип-1	700,0	БР 100.30.15 - 240м
2	Покрытие из брусчатки	тип-2	668,0	БР 100.20.8 -121м
3	Покрытие мини футбольного поля	тип-3	760,0	БР 100.30.15 - 116м
4	Фрагмент сопряжения тротуара с проезжей частью для МГН	шт	3	

Ведомость малых архитектурных форм и переносных изделий

Поз.	Обозначение	Наименование	Кол.	Примечание
1		Скамья	11	УСН РК 8.02-03-2019 8601-0302-0303
2		Урна	11	УСН РК 8.02-03-2019 8601-0303-0201
3		Ворота футбольные (комплект 2шт)	1	
4		Сетка для футбольных ворот	2	
5		Тренажер "Лыжный ход"	1	
6		Тренажер "Тяга верхняя"	1	
7		Тренажер "Штурвал и степ"	1	
8		Тренажер "Скороход"	1	
9		Тренажер "Жим от груди"	1	
10		Тренажер "Твистер"	1	
11		Ограждение спорт площадки, h=4,5м	116п.м.	
12		Калитка распашная из сетчатых панелей, размером проема 1,0x2,1м	1	
13		Ограждение из профильных труб, с металлическими стойками, 3,0x2,0м	197,5	УСН РК 8.02-03-2019 86-010602-0403
14	В	Ворота распашные, металлические, тип ВМС, 4,5x1,8м	2	УСН РК 8.02-03-2019 86-010605-0103
15	К	Калитка из профильных труб, с металлическими стойками, 1,5x2,0м	2	УСН РК 8.02-03-2019 86-010605-0601
16		Мусорный контейнер	2	СТ РК 1231-2004
17		Навес для мусорных контейнеров из профнастила	1	УСН РК 8.02-03-2019 8601-0307-0107

1. Работы по озеленению производить по окончанию выполнении вертикальной планировки территории, учитывая расположение инженерных сетей согласно СП РК 3.01-101-2013.
2. Посев газона производить из смеси семян газонных трав: мятлик луговой-45%, овсяница красная-30%, овсяниц луговая -10%, клевер белый-5%, тимофеевка луговая-10 %. Норма высева 40гр. семян на 1 кв.м.
3. На газонах необходима подсыпка растительной земли слоем 0,20м.
4. Подготовка почвы в ручную под цветник:
- добавление растительного грунта - 30 см.,
- внесение минеральных удобрений - 40 г/м^2,
- посадка цветников - 55 шт/м^2.
5. Привязка деревьев и кустарника дана от края газона до оси ствола.
6. Размеры даны в метрах.
7. Посадку деревьев и кустарников производить только доброкачественными стандартными саженцами, отвечающими стандарту по ГОСТу 24835-81.
8. Деревья и кустарники пригодные для озеленения, попадающие в зону производственных работ должны быть выкопаны с комом и пересажены в специально отведенную зону.
9. Подготовку посадочных мест для деревьев и кустарников в группах и однорядную живую изгородь производить с заменой грунта 100%:
- 20% - механизированным способом, - 80% - вручную.
10. Производить посадку кустарника с расчетом 3 кустарника на 1 погонный метр.
11. Стрижку живой изгороди из кустарника производить на высоте 1м.
12. Посадку древесно-кустарниковых растений с оголенной корневой системой производить весной и осенью. Пространство между стенками ямы и комом заполняется плодородной почвенной массой.
13. До сдачи объекта в эксплуатацию необходимо предусмотреть уход за зелеными насаждениями.

Изм.	Колуч	Лист	№ док	Подп.	Дата
Инженер ГП		Алмат Б.			19.04
Н.контроль		Отепилеуова.			19.04

Заказ: №25-25 ГП

Строительство физкультурно-оздоровительного комплекса в селе Пограничник Достыкского сельского округа города Аксу Павлодарской области. Корректировка

Стадия	Лист	Листов
РП	6	16

План благоустройства территории М 1:500

ТОО "КБ Мунай Газ Инжиниринг" г.Кызылорда, 2025

формат А2.

План земляных масс М 1:500

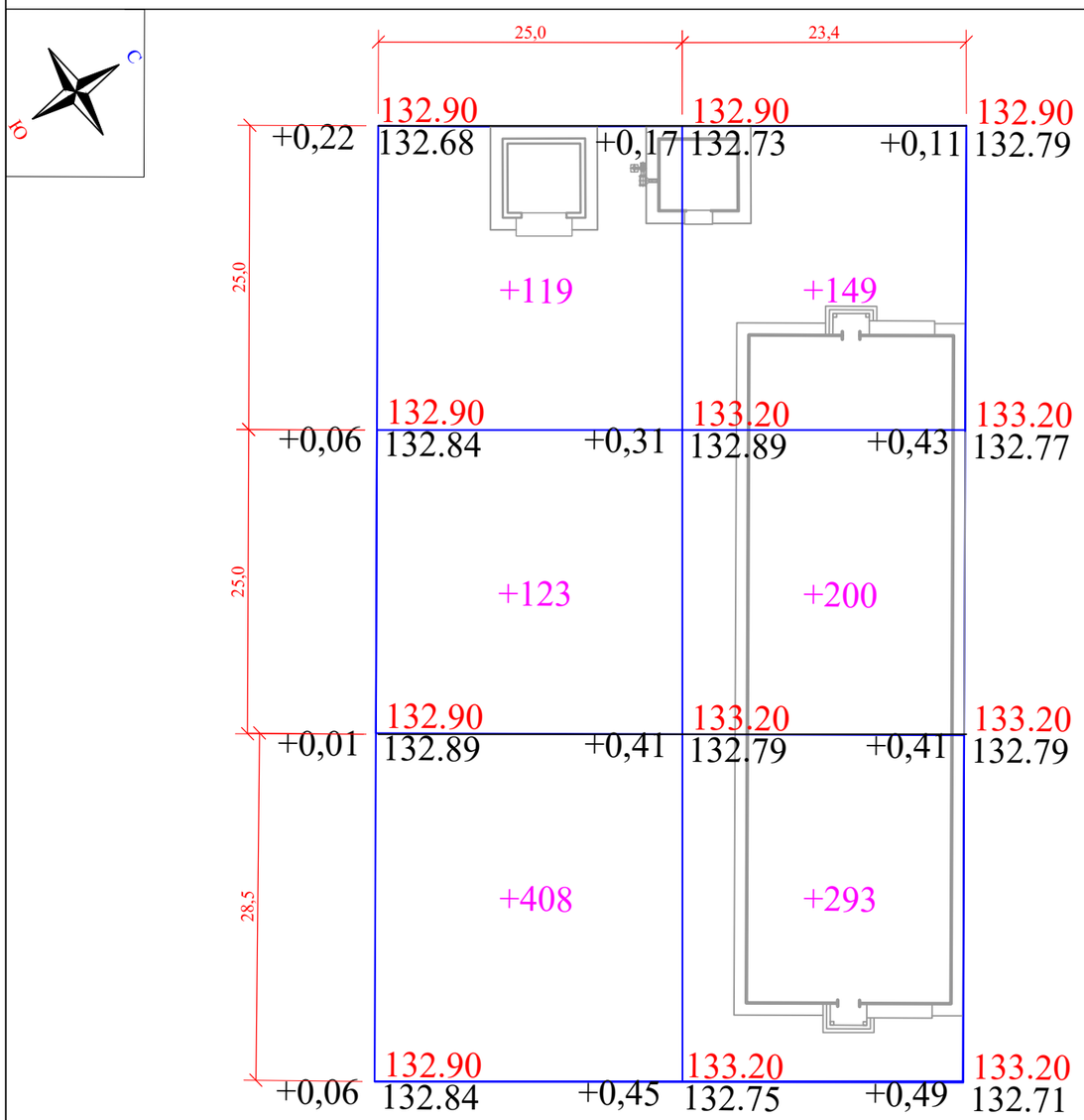

Итого, м2				Всего	
	Насыпь	+650	+642		+1292
	Выемка	-	-		-

Ведомость объемов земляных масс

Наименование грунта	Количество, м3				Примечание
	На участке		За участком		
	Насыпь (+)	Выемка (-)	Насыпь (+)	Выемка (-)	
1. Грунт планировки территории	1292			---	
2. Вытесненный грунт	---	1741	---		
в т. ч. при устройстве:	---	---	---	---	
а) подземных частей зданий (сооружений)	---	(406)	---	---	
б) автодорожных покрытий	---	(301)	---		
в) тротуаров	---	(274)	---		
г) подземных сетей	---	---	---	---	
д) водоотводных сетей	---	---	---	---	
е) плодродной почвы на участках озеленения	---	760	---	---	
3. Грунт для устройства земляного полотна	---	---		---	
автодорог	---	---	---	---	
4. Грунт для устройства земляного полотна	---	---	---	---	
железно-дорожных путей	---	---	---	---	
5. Грунт для устройства откосов насыпи	---	---	---	---	
вокруг территории	---	---	---	---	
6. Поправка на уплотнение (остаточное разрых.)	129	---		---	
Всего пригодного грунта	1421	1741			
7. Недостаток (избыток) пригодного грунта	320	---	---		
8. Грунт непригодный для устройства насыпи	---	---	---	---	
оснований зданий (сооружений), подлежащий	---	---	---	---	
удалению с территории	---	---	---	---	
9. Плодородный грунт всего	---	760	---	---	
в т. ч.:	---	---	---	---	
а) используемый для озеленения территории	760	---	---	---	
б) недостаток (избыток) плодородного грунта		---	---	---	
10. Итого перерабатываемого грунта	2821	2821			

Взам.инв. N

Подпись и дата

Инв. N подл.

УСЛОВНЫЕ ОБОЗНАЧЕНИЯ

+0,70 99,90 / 99,20 — Рабочая отметка; Проектные отметки земли; Существующие отметки земли

+144 / 4 00 — Объем насыпи-м3; Площадь м2

Изм.	Кол.уч	Лист	№ док	Подп.	Дата
Инженер ГП		Алмат Б.			19.04
Н.контроль		Отепилеуова.			19.04

Заказ: №25-25 ГП

Строительство физкультурно-оздоровительного комплекса в селе Пограничник Достыкского сельского округа города Аксу Павлодарской области.
Корректировка

Стадия	Лист	Листов
РП	7	16

План земляных масс
М 1:500

ТОО
"КБ Мунай Газ Инжиниринг"
г.Кызылорда, 2025

Сводный план инженерных сетей М 1:500

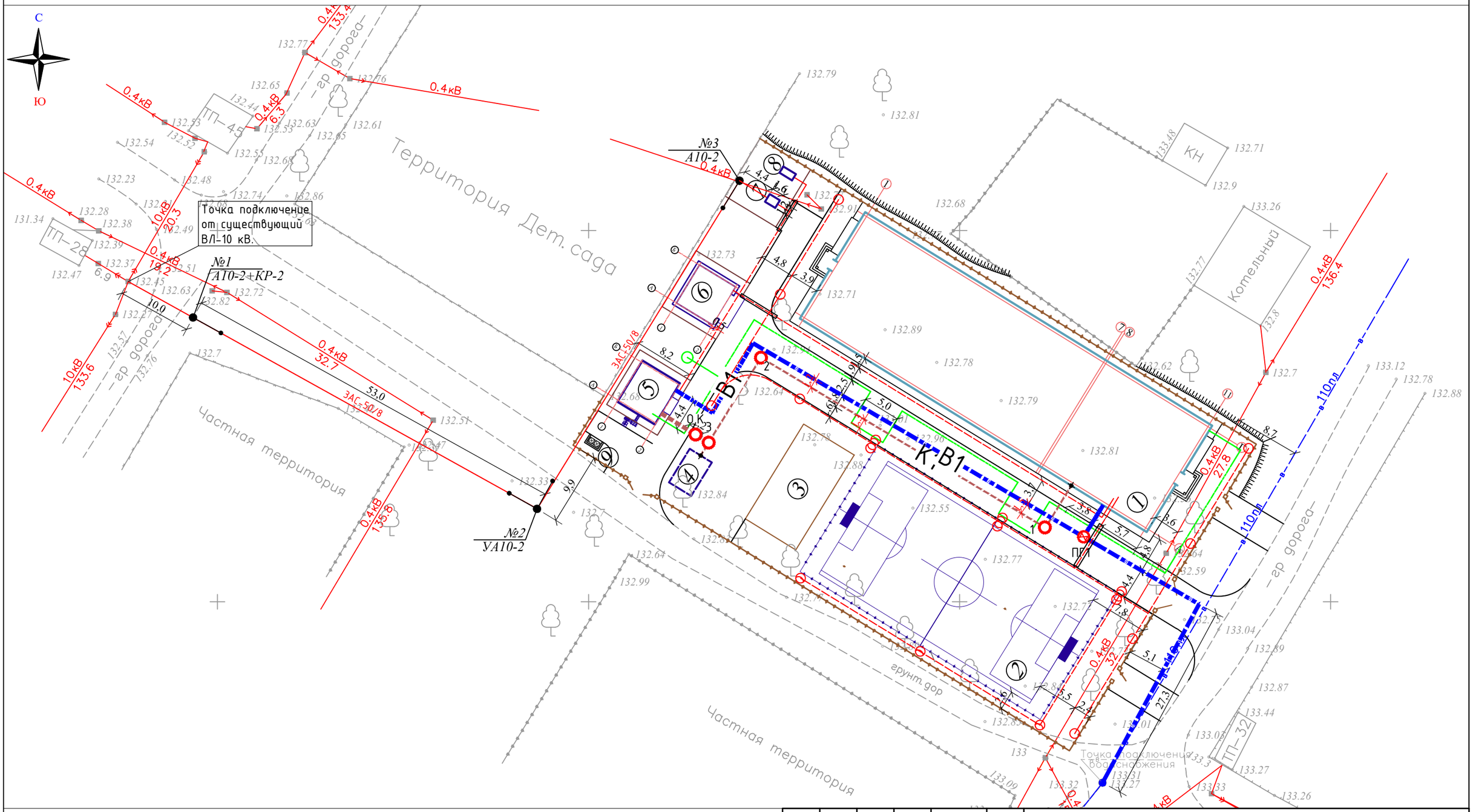

УСЛОВНЫЕ ГРАФИЧЕСКИЕ ОБОЗНАЧЕНИЯ

- Проектируемые здания и сооружения
- В1 — Проектируемый водопровод
- К1 — Проектируемая канализационная сеть
- В — Существующая водопровод сеть
- W1 — Существующая кабельная линия 0,4кВ
- W1 — Проектируемая кабельная линия 0,4кВ
- Проектируемый опора освещения
- ТС — Проектируемая теплотрасса

Изм.	Кол.уч	Лист	№ док	Подп.	Дата
Инженер ГП		Алмат Б.			19.04
Н.контроль		Отепилеуова.			19.04

Заказ: №25-25 ГП

Строительство физкультурно-оздоровительного комплекса в селе Пограничник Достыкского сельского округа города Аксу Павлодарской области.
Корректировка

Стадия	Лист	Листов
РП	8	16

Сводный план инженерных сетей М 1:500

ТОО "КБ Мунай Газ Инжиниринг" г.Кызылорда, 2025

Проезд (тип I)

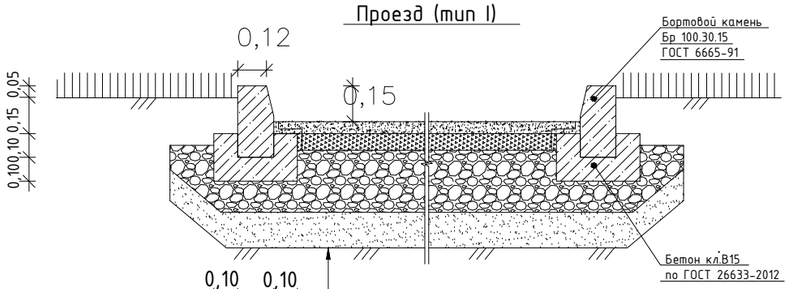

Уплотненный грунт
Песок средней крупности ГОСТ 8736-2014, Н=0,15м
Щебень ГОСТ 25607-2009 М1000, 10-20, Н=0,18м Горячий
пористый крупнозернистый асфальтобетон,
МII, на битуме БДН 90/130, Н=0,06м
Горячий плотный мелкозернистый асфальтобетон,
Тип А, Марки II, на битуме БДН 90/130, Н=0,04м

Тротуар (тип II)

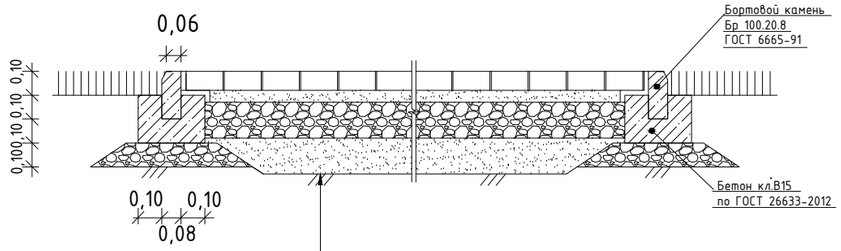

Уплотненный грунт
Песок средней крупности ГОСТ 8736-2014, Н=0,15м
Щебень ГОСТ 25607-2009 М1000, фр.10-20, Н=0,15м
Выравнивающий слой из мелкозернистого песка,
ГОСТ 8736-2014, Н=0,05м
Брусчатка ГОСТ 17608-91, Н=0,06м

Фрагмент сопряжения тротуара с проезжей частью

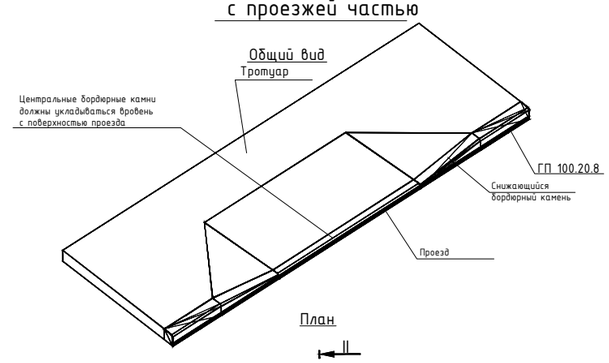

План

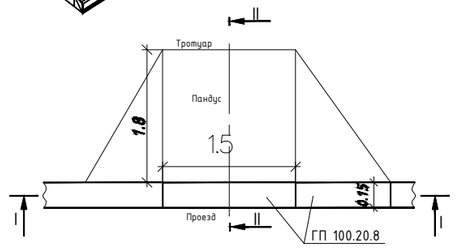

I - I

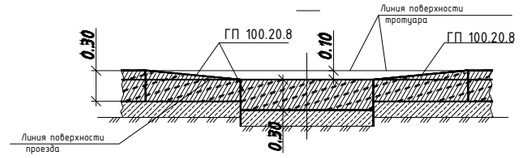

II - II

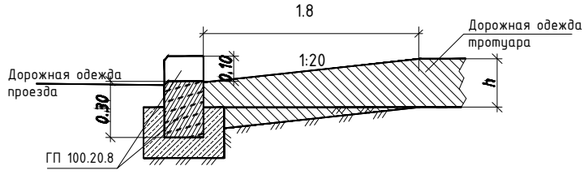

Сопряжение проезда с тротуаром

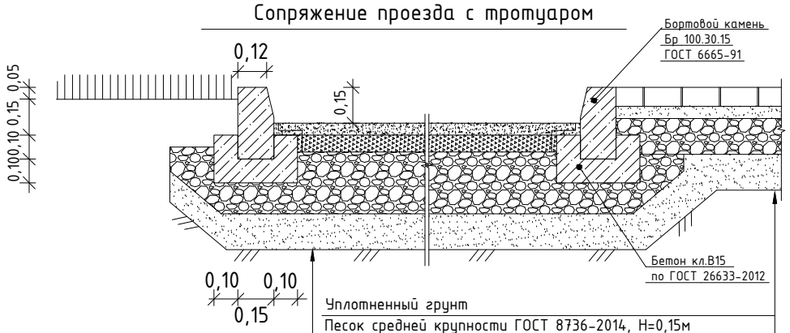

Уплотненный грунт
Песок средней крупности ГОСТ 8736-2014, Н=0,15м
Щебень ГОСТ 25607-2009 М1000, фр.10-20, Н=0,15м
Выравнивающий слой из мелкозернистого песка,
ГОСТ 8736-2014, Н=0,05м
Брусчатка ГОСТ 17608-91, Н=0,08м

Уплотненный грунт
Песок средней крупности ГОСТ 8736-2014, Н=0,15м
Щебень ГОСТ 25607-2009 М1000, фр.10-20, Н=0,18м
Горячий пористый крупнозернистый асфальтобетон,
МII, на битуме БДН 90/130, Н=0,06м
Горячий плотный мелкозернистый асфальтобетон,
Тип А, Марки II, на битуме БДН 90/130, Н=0,04м

Футбольное поле (искусственная трава), (тип III)

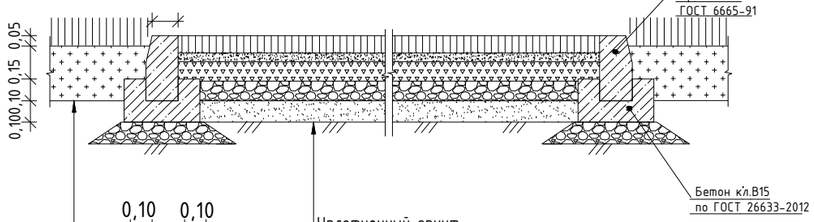

Уплотненный грунт
Плодородный слой, Н=0,20м

Уплотненный грунт
Песок средней крупности ГОСТ 8736-2014, Н=0,15м
Щебень ГОСТ 25607-2009 фр.20-40, М1000, Н=0,10м
Щебень ГОСТ 25607-2009 фр.2-10, М1000, Н=0,10м
Щебень ГОСТ 25607-2009 фр.1-5, М1000, Н=0,02м
Геотекстиль Тураг SF 32 плотность 110 г/м^2
Искусственная трава MS Diamond, Н=0,04м
засыпанная кварцевым песком

1. При пересечении основных пешеходных коммуникаций с проездами, выполнить пешеходный пандус, для обеспечения спуска с покрытия тротуара на уровень дорожного покрытия (см.сечение).
2. Конструкцию спортивных площадок уточнить у производителя резинового покрытия.

Изм.	Кол.уч	Лист	№ док	Подп.	Дата	Заказ: №25-25 ГП		
						Строительство физкультурно-оздоровительного комплекса в селе Пограничник Достыкского сельского округа города Аксу Павлодарской области. Корректировка		
							Стадия	Лист	Листов
Инженер ГП		Алмат Б.			19.04		РП	9	16
Н.контроль		Отегилеуова.			19.04	Конструкции покрытий	ТОО "КБ Мунай Газ Инжиниринг" г.Кызылорда, 2025		

формат 559x297

План спортплощадки

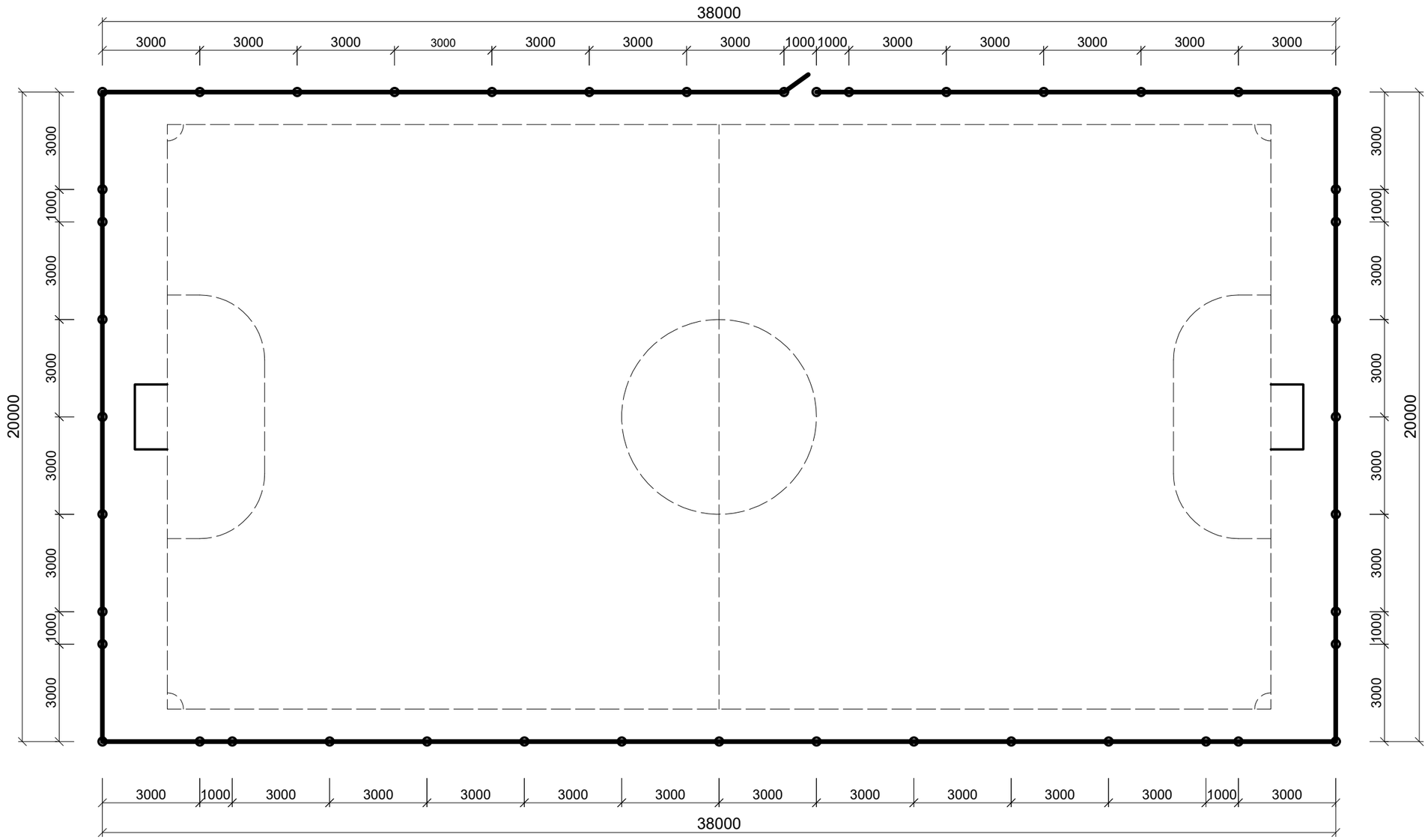

Спецификация элементов

Марка поз.	Обозначение	Наименование	К-во	Масса ед.	Примеч.
Спортивная площадка			1		
		Покрытия			см. ГП
		Металлические ворота	2		

Изм.	Лист	№ докум	Подпись	Дата
Проверила		Абдиканова		25.04
Разраб.		Алдаберген А.		25.04
Норм. конт		Отетилеуова		25.04

Заказ: №25-25 ГП

Строительство физкультурно-оздоровительного комплекса в селе Пограничник Достыкского сельского округа города Аксу Павлодарской области. Корректировка

Стадия	Лист	Листов
РП	10	16

План спортплощадки

ТОО КБ "МунайГазИнжиниринг" г. Кызылорда

Формат А2

Взаим.инв.N | Подпись и дата | Инв.N подл.

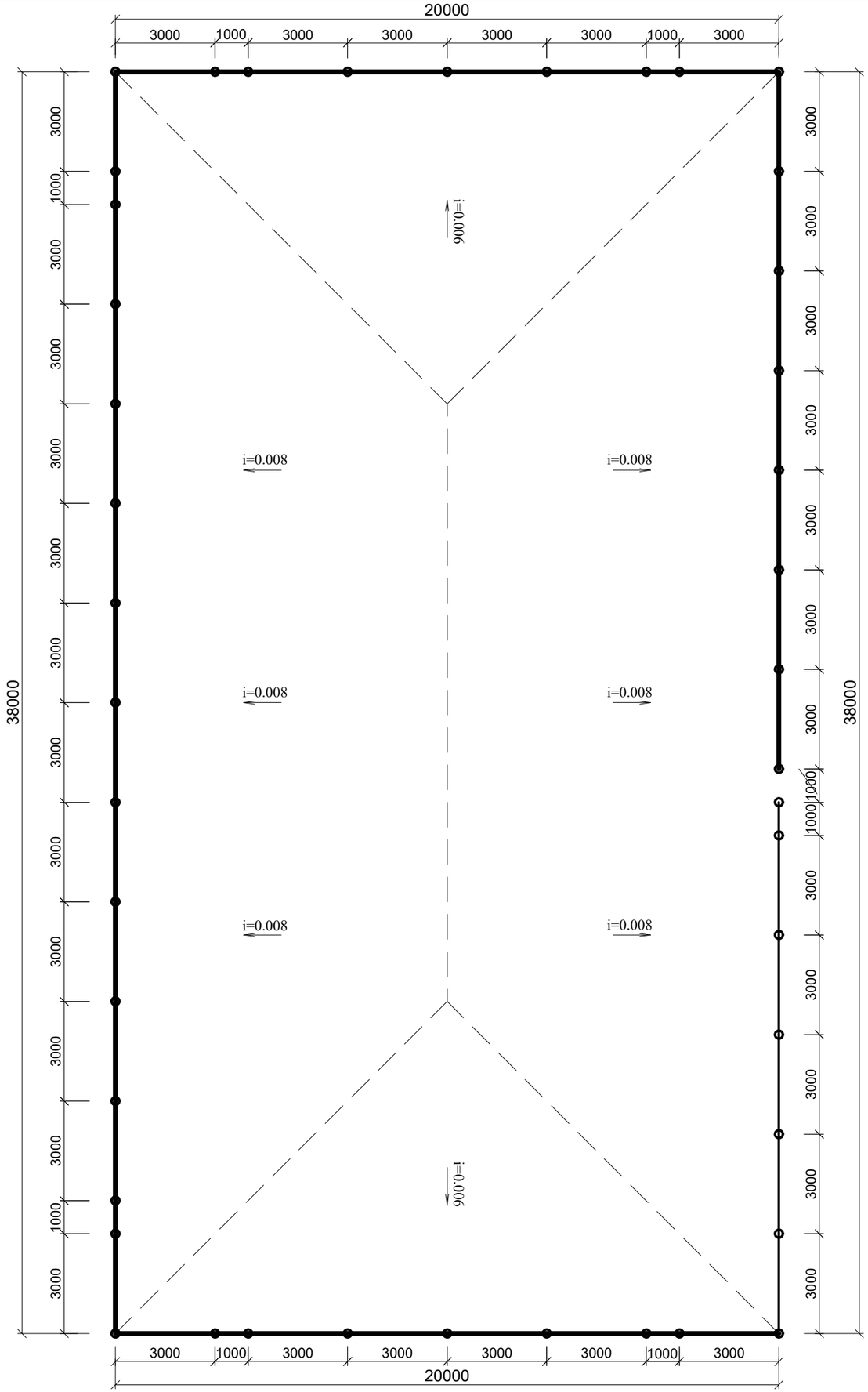

Вид А

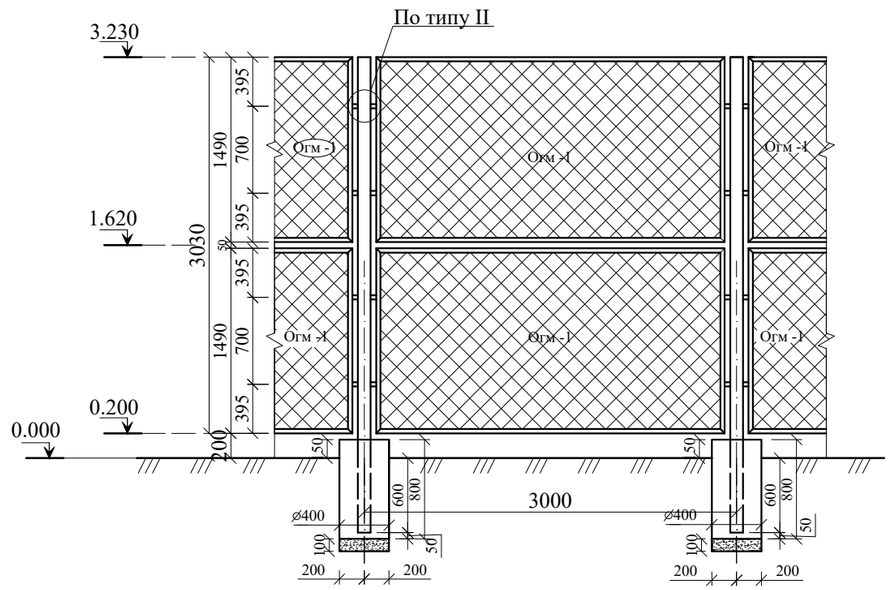

Спецификация конструктивных элементов

Марка поз.	Обозначение	Наименование	К-во	Масса ед.	Примеч.
Огм - 1	АС-4	Ограждение метал. 1490х2808	72		
Огм - 2	АС-5	Ограждение метал. 1490х808	14		
Км-1	АС-6	Калитка металлическое 3030х808	1		
Ст-1	ГОСТ 10704-91	Труба Ø108х5; L=3830мм	44	45.81	2015.64 кг
Фм-1	Материал: бетон кл. С12/15; под стойки; $м^3$		44	0.11	4.84 $м^3$
		ГПС; под стойки; $м^3$	44	0.02	0.88 $м^3$
Мс-1	ГОСТ 8509-93	∟ 45х5 L=50мм	352	0.168	59.14 $м^3$
Шп-1	АС-7	Шарнир сетчатых панелей	2		
Рк-1	АС-7	Ручка	1		

Взаим.инв.N

Подпись и дата

Инв.N подл.

Изм.	Лист	№ докум	Подпись	Дата	Заказ: №25-25 ГП		
					Строительство физкультурно-оздоровительного комплекса в селе Пограничник Достыкского сельского округа города Аксу Павлодарской области. Корректировка		
Проверила		Абдиканова		25.04		Стадия / Лист / Листов	
Разраб.		Алдаберген А.		25.04		РП / 11 / 16	
Норм. конт		Отетилеуова		25.04	План ограждений. Вид А. Спецификация элементов ограждения.	ТОО КБ "МунайГазИнжиниринг" г. Кызылорда	

Формат А2

Огм - 1

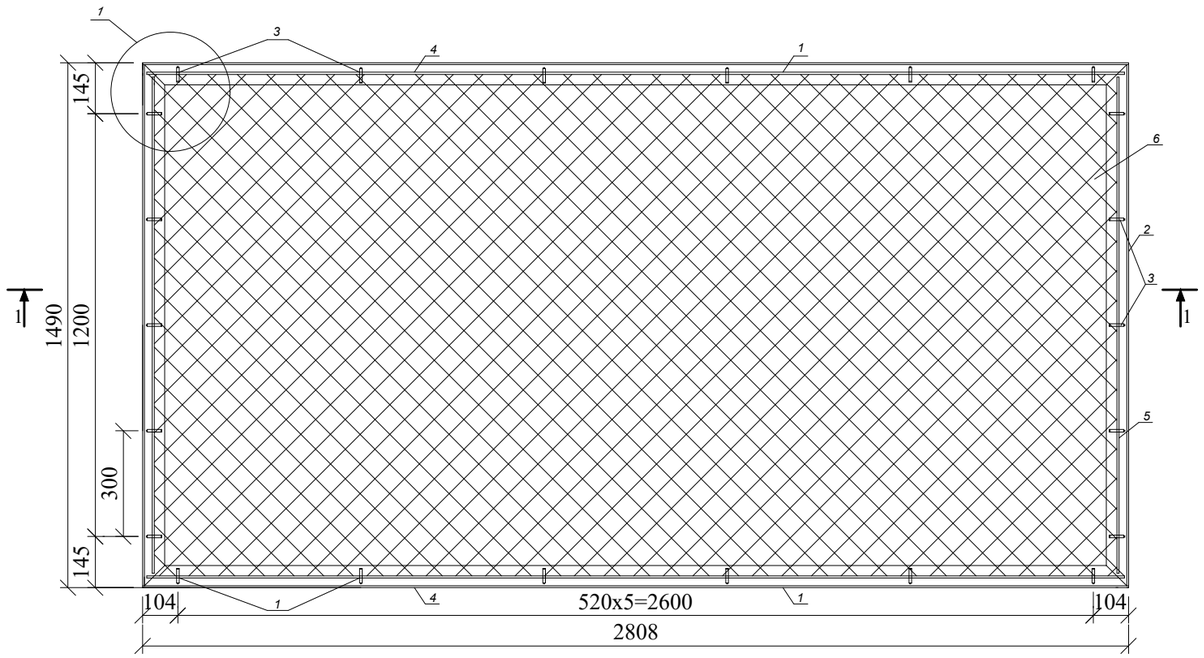

1 - 1

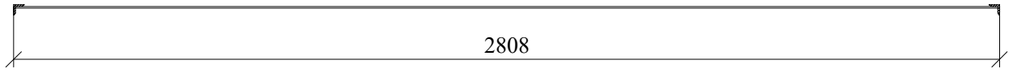

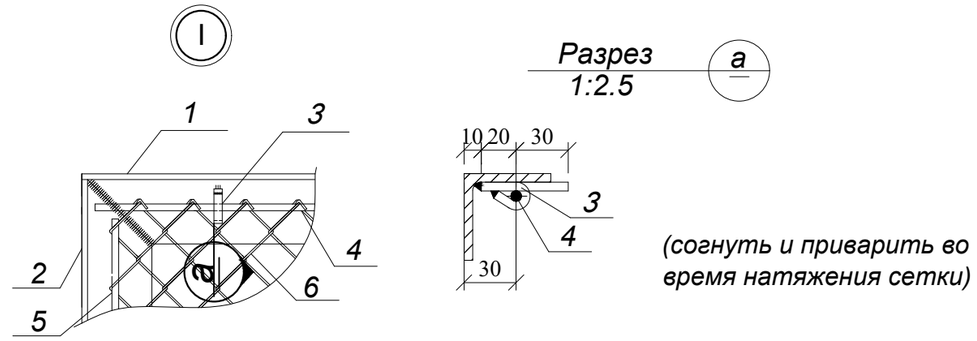

(согнуть и приварить во время натяжения сетки)

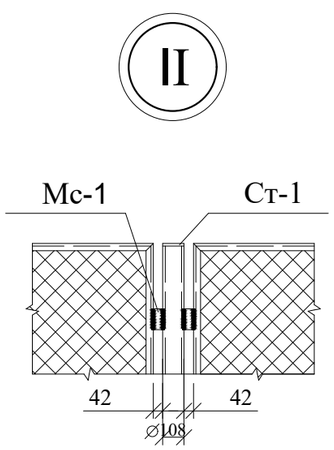

Спецификация конструктивных элементов

Марка поз.	Обозначение	Наименование	К-во	Масса ед.	Примеч.
		Огм -1			
1	ГОСТ 8509-93	L50x5; L=2808	2	10.59	сталь С245
2	ГОСТ 8509-93	L50x5; L=1490	2	5.62	сталь С245
3	ГОСТ 103-2006	-12x4; L=50	22	0.019	
4	ГОСТ 34028-2016	⌀6 А-240; L=2788	2	0.62	
5	ГОСТ 34028-2016	⌀6 А-240; L=1470	2	0.33	
6	ГОСТ 5336-80*	сетка "РАБИЦА" №7. 1460x2778	1	13.26	

Изм.	Лист	№ докум	Подпись	Дата				
					Заказ: №25-25 ГП			
					Строительство физкультурно-оздоровительного комплекса в селе Пограничник Достыкского сельского округа города Аксу Павлодарской области. Корректировка			
Проверила		Абдиканова		25.04		Стадия	Лист	Листов
Разраб.		Алдаберген А.		25.04		РП	12	16
Норм. конт		Отетилеуова		25.04	Чертежи металлических панелей ОГМ-1. Спецификация	ТОО КБ "МунайГазИнжиниринг" г. Кызылорда		

Взаим.инв.N

Подпись и дата

Инв.N подл.

Формат А3

Огм - 2

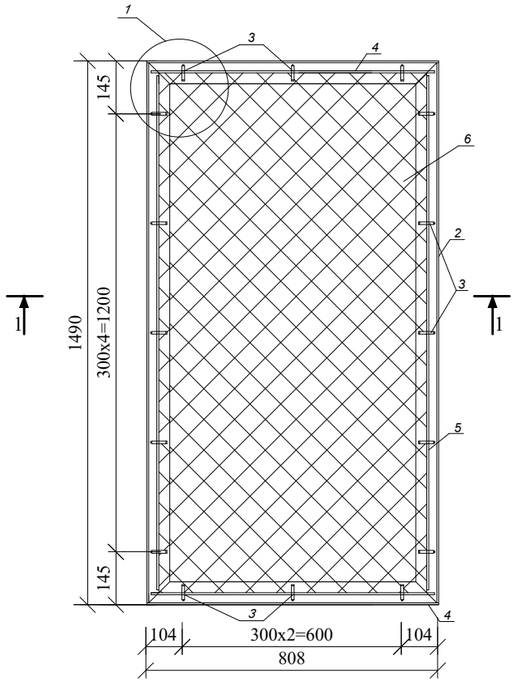

1 - 1

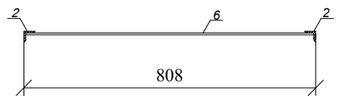

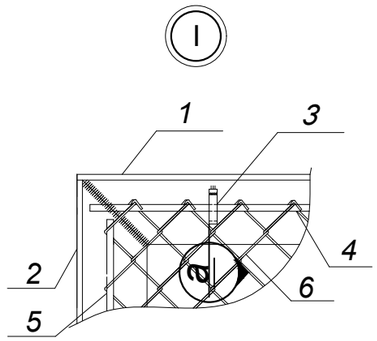

Разрез а
1:2.5

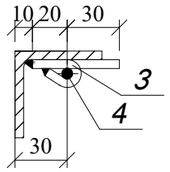

(согнуть и приварить во время натяжения сетки)

Спецификация конструктивных элементов

Марка поз.	Обозначение	Наименование	К-во	Масса ед.	Примеч.
		Огм - 2			
1	ГОСТ 8509-93	L50x5; L=808	2	3.05	сталь С245
2	ГОСТ 8509-93	L50x5; L=1490	2	5.62	сталь С245
3	ГОСТ 103-2006	-12x4; L=50	16	0.019	
4	ГОСТ 34028-2016	∅ 6 А-240; L=788	2	0.17	
5	ГОСТ 34028-2016	∅ 6 А-240; L=1470	2	0.33	
6	ГОСТ 5336-80*	сетка "РАБИЦА" №7. 1460x778	1	3.71	

Взаим.инв.N

Подпись и дата

Инв.N подл.

Изм.	Лист	№ докум	Подпись	Дата	Заказ: №25-25 ГП		
					Строительство физкультурно-оздоровительного комплекса в селе Пограничник Достыкского сельского округа города Аксу Павлодарской области. Корректировка		
						Стадия	Лист	Листов
Проверила		Абдиканова		25.04		РП	13	16
Разраб.		Алдаберген А.		25.04				
Норм. конт		Отетилеуова		25.04	Чертежи металлических панелей ОГМ-2. Спецификация	ТОО КБ "МунайГазИнжиниринг" г. Кызылорда		

Формат А3

Км-1

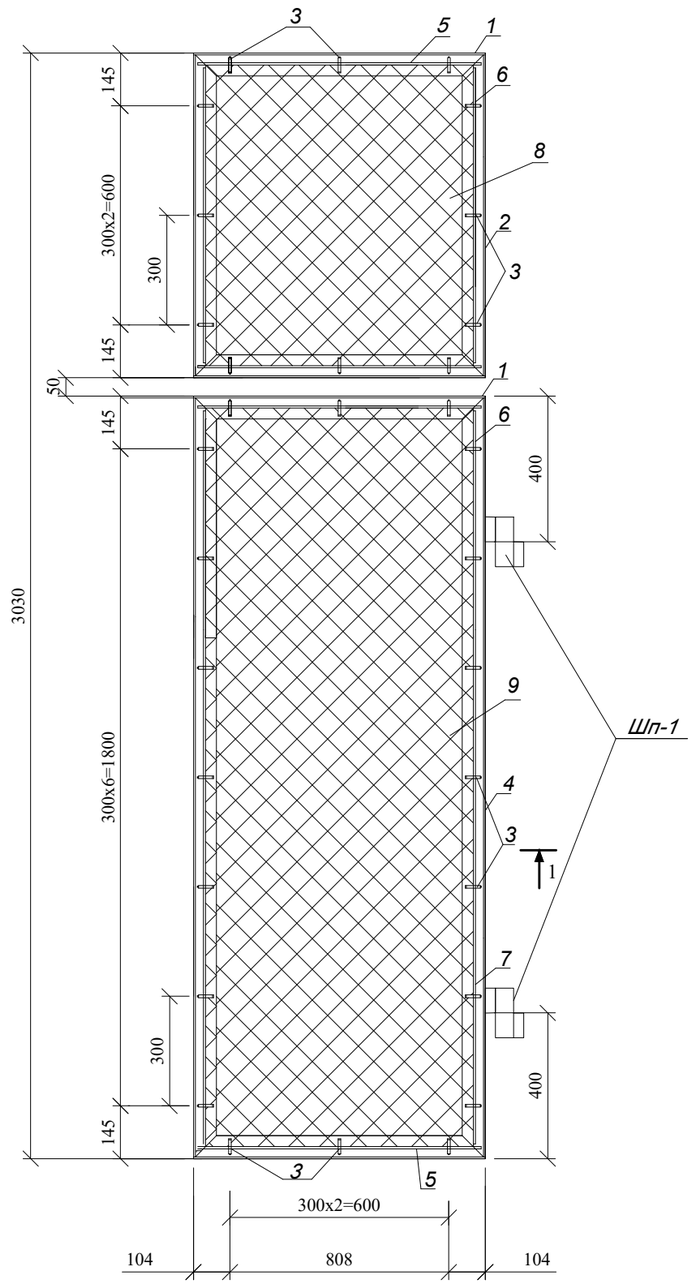

1 - 1

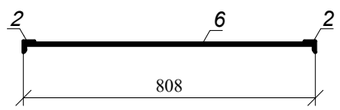

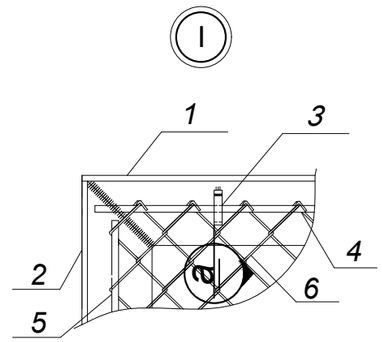

Разрез а
1:2.5

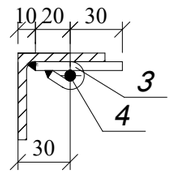

(согнуть и приварить во время натяжения сетки)

Спецификация конструктивных элементов

Марка поз.	Обозначение	Наименование	К-во	Масса ед.	Примеч.
		Км-1			
1	ГОСТ 8509-93	L50x5; L=808	4	3.05	сталь С245
2	ГОСТ 8509-93	L50x5; L=890	2	3.36	сталь С245
3	ГОСТ 103-2006	-12x4; L=50	32	0.019	
4	ГОСТ 8509-93	L50x5; L=2090	2	7.88	сталь С245
5	ГОСТ 34028-2016	∅ 6 А-240; L=788	4	0.17	
6	ГОСТ 34028-2016	∅ 6 А-240; L=870	2	0.19	
7	ГОСТ 34028-2016	∅ 6 А-240; L=2070	2	0.46	
8	ГОСТ 5336-80*	сетка "РАБИЦА" №7. 860x778	1	2.18	
9	ГОСТ 5336-80*	сетка "РАБИЦА" №7. 2060x778	1	5.22	

Взаим.инв.N

Подпись и дата

Инв.N подл.

Изм.	Лист	№ докум	Подпись	Дата	Заказ: №25-25 ГП			
					Строительство физкультурно-оздоровительного комплекса в селе Пограничник Достыкского сельского округа города Аксу Павлодарской области. Корректировка			
Проверила		Абдиканова		25.04		Стадия	Лист	Листов
Разраб.		Алдаберген А.		25.04		РП	14	16
Норм. конт		Отетилеуова		25.04	Чертежи металлических панелей КМ-1. Спецификация	ТОО КБ "МунайГазИнжиниринг" г. Кызылорда		

Формат А3

РУЧКА РК-1

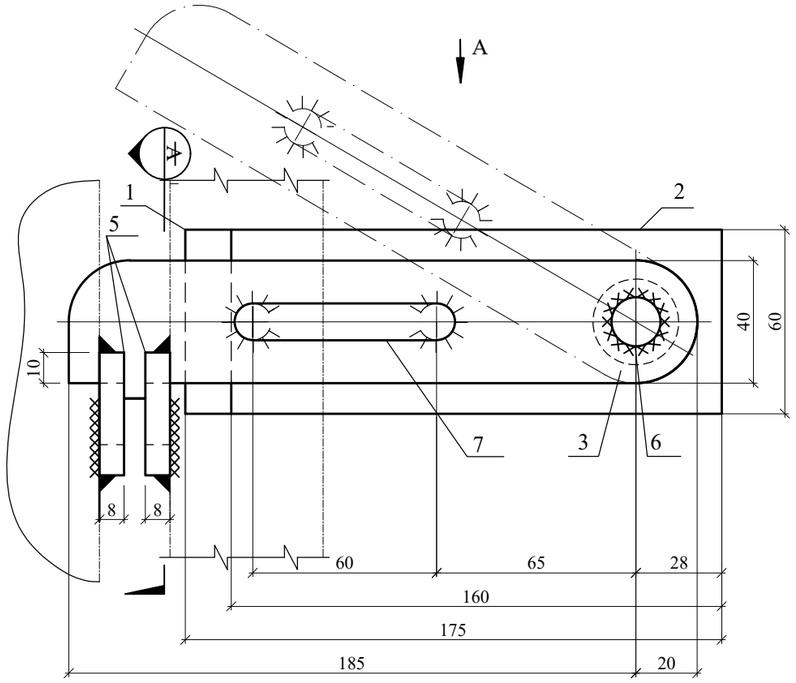

ВИД А

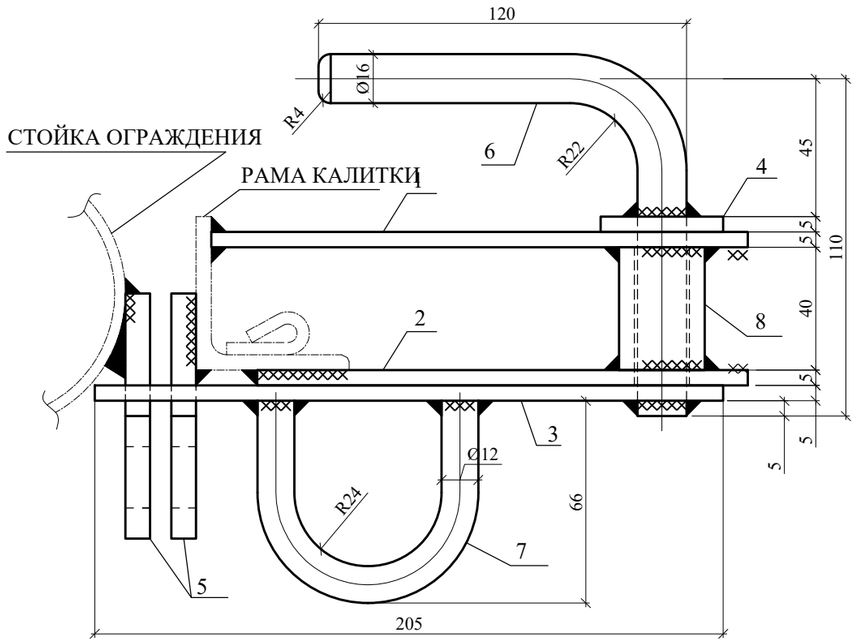

РАЗРЕЗ А
1:25

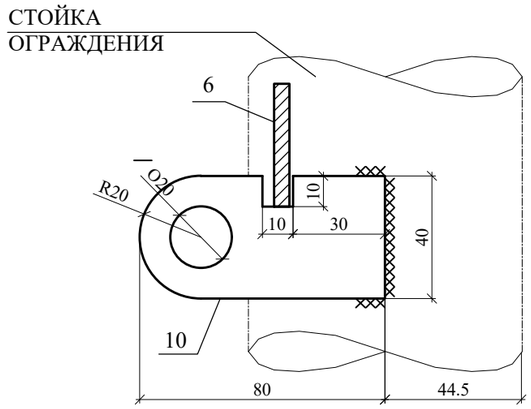

ШАРНИР ШП-1

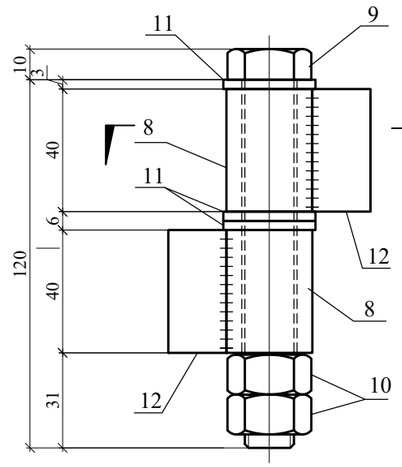

РАЗРЕЗ В
1:25

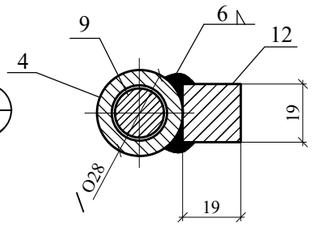

СПЕЦИФИКАЦИЯ

МАРКА ПОЗ	ОБОЗНАЧЕНИЕ	НАИМЕНОВАНИЕ	КОЛ ШТ	МАСС ЕД., КГ.	ПРИМЕЧАНИЕ
		РК-1		2.2	
1	ГОСТ 103-2006	-60x5 L=175	1	0.41	
2	ГОСТ 103-2006	-60x5 L=160	1	0.38	
3	ГОСТ 103-2006	-40x5 L=205	1	0.32	
4	ГОСТ 103-2006	-40x5 L=40	1	0.063	
5	ГОСТ 103-2006	-40x8 L=80	2	0.20	
6	ГОСТ 34028-2016	Ø16А -240 L=210	1	0.33	
7	ГОСТ 34028-2016	Ø12А -240 L=155	1	0.14	
8	ГОСТ 8732-78*	ТРУБАØ28Х5 L=40	1	0.114	
		ШП-1		0.8	
8	ГОСТ 8732-78*	ТРУБАØ28Х5 L=40	2	0.114	
9	ГОСТ 7798-70*	БОЛТМ16Х120	1	0.224	
10	ГОСТ 5915-70*	ГАЙКА М16	2	0.0332	
11	ГОСТ 11371-78	ШАЙБА 16	3	0.0113	
12	ГОСТ 2591-88	КВАДРАТ 19 L=40	2	0.113	

ПРИМЕЧАНИЯ

1. ВЫСОТА СВАРНЫХ ШВОВ -4ММ.
2. СВАРКУ ПРОИЗВОДИТЬ ЭЛЕКТРОДАМИ Э42 ПО ГОСТУ 9467-75.
3. ОСТРЫЕ КРОМКИ ПРИТУПИТЬ.

Заказ: №25-25 ГП

Строительство физкультурно-оздоровительного комплекса в селе Пограничник Достыкского сельского округа города Аксу Павлодарской области. Корректировка

Изм.	Лист	№ докум	Подпись	Дата
Проверила		Абдиканова		25.04
Разраб.		Алдаберген А.		25.04
Норм. конт		Отетилеуова		25.04

Ручка и шарнир КМ-1

Стадия	Лист	Листов
РП	15	16

ТОО КБ "МунайГазИнжиниринг" г. Кызылорда

Формат А3

Взаим.инв.N

Подпись и дата

Инв.N подл.

ПОЗ. 1 И 2

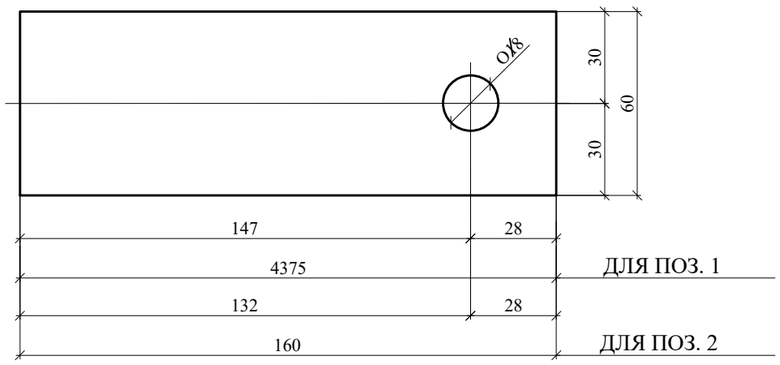

ПОЗ. 3

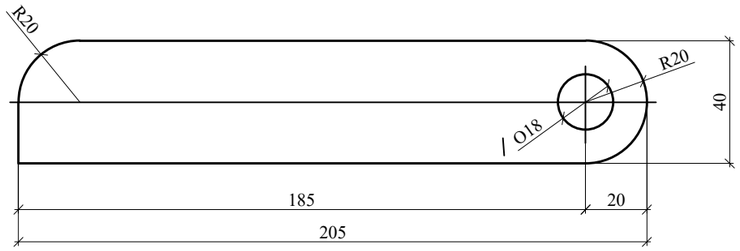

ПОЗ. 5

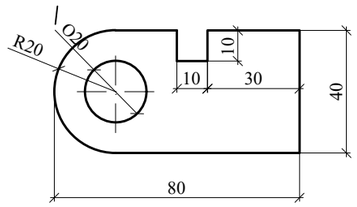

ПОЗ. 6

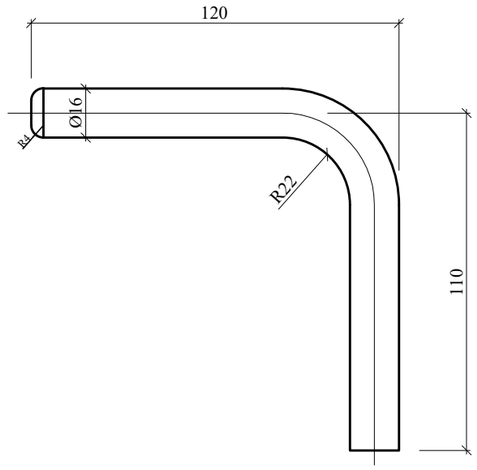

ПОЗ. 4

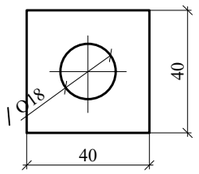

ПОЗ. 7

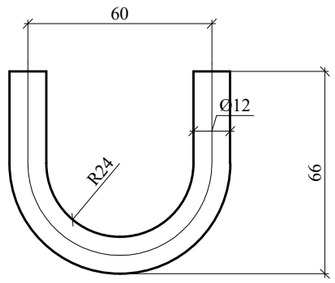

1. ОСТРЫЕ КРОМКИ ПРИТУПИТЬ.

					Заказ: №25-25 ГП
Изм.	Лист	№ докум	Подпись	Дата	Строительство физкультурно-оздоровительного комплекса в селе Пограничник Достыкского сельского округа города Аксу Павлодарской области. Корректировка
Проверила		Абдиканова		25.04	Стадия: РП; Лист: 16; Листов: 16
Разраб.		Алдаберген А.		25.04	
Норм. конт		Отетилеуова		25.04	Детали; ТОО КБ "МунайГазИнжиниринг" г. Кызылорда

Взаим.инв.N

Подпись и дата

Инв.N подл.

Формат А3