ТОО КБ "МУНАЙГАЗИНЖИНИРИНГ"

РАБОЧИЙ ПРОЕКТ

Заказ № 25-25

Заказчик: ГУ "Отдел строительства города Аксу Павлодарская область"

Строительство физкультурно-оздоровительного комплекса в селе Пограничник Достыкского сельского округа города Аксу Павлодарской области. Корректировка

ТОМ II

Альбом 2

Архитектурное-решения

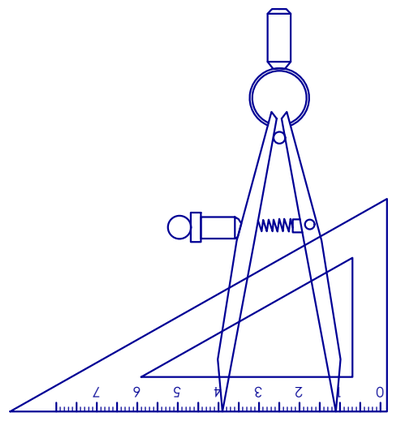

г. Кызылорда, 2025 г.

ТОО КБ "МУНАЙГАЗИНЖИНИРИНГ"

РАБОЧИЙ ПРОЕКТ

Заказ № 25-25

Заказчик: ГУ "Отдел строительства города Аксу Павлодарская область"

Строительство физкультурно-оздоровительного комплекса в селе Пограничник Достыкского сельского округа города Аксу Павлодарской области. Корректировка

ТОМ II

Альбом 2

Архитектурное-решения

Директор Кусбаева К.К.

ГИП Досмырза М.

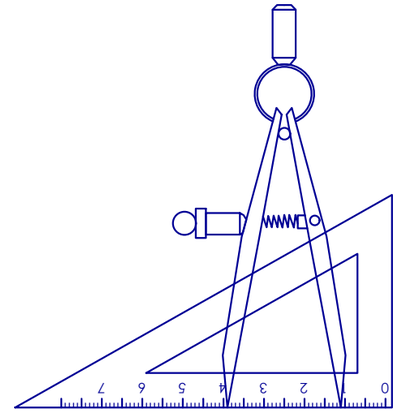

г. Кызылорда, 2025 г.

Ведомость рабочих чертежей основного комплекта

Лист	Наименование	Примечание
1	Общие данные (начало)	
1а	Общие данные (окончание)	
2	Перспектива	
3	Фасад 1-11. Фасад 11-1.	
4	Фасад А-Г. Фасад Г-А. Ведомость отделки фасада	
5	План на отм. 0,000 . Экспликация помещений	
6	Ведомость отделки помещений (начало)	
7	Ведомость отделки помещений (окончание)	
8	Экспликация полов	
9	Маркировочный план	
10	Спецификация заполнения оконных и дверных проемов. Эскизы окон и витражей	
11	Разрез 1-1.	
12	Разрез 2-2.	
13	Разрез 3-3.	

ВЕДОМОСТЬ ССЫЛОЧНЫХ И ПРИЛАГАЕМЫХ ДОКУМЕНТОВ

Обозначение	Наименование	Примечание
	ССЫЛОЧНЫЕ ДОКУМЕНТЫ	
ГОСТ 530-2012	Кирпич и камни керамические	
ГОСТ 379-2015	Кирпич, камни, блоки и плиты перегородочные силикатые	
СН РК 3.02-37-2013	Крыши и кровли	
Серия 2.244-1.6	Детали полов общественных зданий	
ГОСТ 30674-99	Блоки оконные из поливинилхлоридных профилей	
ГОСТ 22233-2018	Профили прессованные из алюминевых сплавов для ограждающих конструкций	
ГОСТ 23747-2015	Блоки дверные из алюминевых сплавов	
ГОСТ 6629-88	Двери деревянные внутренние	

Рабочий проект разработан в соответствии с действующими на территории Республики Казахстан нормами и правилами и предусматривает мероприятия, обеспечивающие пожаробезопасность, исключающие вредные возлействия на окружающую среду и воздушный бассейн, а также предупреждающие чрезвычайные ситуации природного и техногенного характера.

Главный инженер проекта Досмырза М.

Проект разработан для строительства в III климатическом районе III А подрайоне.
Средняя температура воздуха наиболее холодной пятидневки (обеспеченностью 0,92) минус 34,6°С
Нормативный скоростной напор ветра - 0,77 кПа
Нормативная снеговая нагрузка - 1,2 кПа
Степень огнестойкости здания - III А
Уровень ответственности здания - II (технически несложная)
Категория по взрывопожарной и пожарной опасности - Д
Класс конструктивной пожарной опасности - СО
Класс функциональной пожарной опасности - Ф3.6
Класс пожарной опасности строительных конструкций - НГ

Рабочий проект «Строительство физкультурно-оздоровительного комплекса в селе Пограничник Достыкского сельского округа города Аксу Павлодарской области» разработан на основании утвержденного задания на проектирование и архитектурно-планировочного задания.

Назначение - физкультурно-оздоровительный комплекс.

Здание прямоугольной формы в плане с размерами в осях16,0х54,02м.

На плане расположены: физкультурно-оздоровительный зал, теннисный зал, инвентарные, раздевалки для занимающихся, душевые, санузлы, тренерская, мед.кабинет, помещение для уборочного инвентаря, кабинет администрации.

Наружные стены выполнить из внутреннего каменного и наружного лицевого каменного слоев с воздушным зазором 40 мм между ними и заполнением из утеплителя - минераловатная плита «Isover» OI-E толщиной 100 мм.

Внутренний каменный слой из полнотелого силикатного рядового утолщенного кирпича СУРПо М125/F25/1,4 ГОСТ 379-2015 на растворе М50, морозостойкостью F50. Кладку армировать через 5 рядов кладки сеткой Ø5 Вр-I-100/5Вр-I-100.

Наружный лицевой каменный слой из силикатного утолщенного лицевого полнотелого кирпича марки СУЛПо-М125/F25/1,4 ГОСТ 379-2015 на сложном цементно-песчаном растворе М50.

Внутренняя отделка помещений:

стены - в/эм окраска по подготовленной поверхности, пол - спортивный линолеум, керамическая плитка;

потолок - в блоке вспомогательных помещений окраска по подготовленной поверхности, в спортзале и зале для борьбы - сендвич панели

окна - металлопластиковые переплеты,

витражи из алюминиевых профилей,

двери - металлические, металлопластиковые, деревянные.

Проектом учтены специфические особенности людей, относящихся маломобильной группе населения, предусмотрены пандусы на главном входе и входе спортзал, проходы между оборудованием и ширина коридоров учитывают эргонометрические параметры; полы без порогов и перепадов, на первом этаже предусмотрен санузел для МГН, установлена кнопка вызова.

Отделочные работы осуществляются с применением отделочных материалов отечественных производителей.

В целях пожарной безопасности для отделки помещений использованы строительные материалы не горючие (НГ) и слабогорючие (Г-1), прошедшие пропитку антипиренами. Полы из керамических плиток должны быть выполнены из плиток с антискользящим покрытием, с шероховатой поверхностью

Согласовано:
Инженер ВК Азамов С.
Инженер ОВ Казыбаева Г.
Инженер ЭС Болысов Ж.

Взам.инв.№
Подпись и дата
Инв.№ подл.

Изм.	Кол. уч.	Лист	№ док.	Подпись	Дата	Заказ: 25-25 -АР			
						Строительство физкультурно-оздоровительного комплекса в селе Пограничник Достыкского сельского округа города Аксу Павлодарской области. Корректировка			
						Физкультурно-оздоровительный комплекс	Стадия	Лист	Листов
Проверила		Абдиканова			25.04		РП	1	13
Выполнил		Алдаберген А.			25.04				
Норм. конт.		Отетилеуова			25.04	Общие данные (начало)	ТОО КБ "МунайГазИнжиниринг" г. Кызылорда, 2025 г.		

Формат А3

Указания по возведению конструкций в зимних условиях.

Строительные работы в зимнее время производить с соблюдением требований

- СП РК 2.04-108-2014 "Изоляционные и отделочные покрытия"
- СП РК 5.01-102-2013 "Основания зданий и сооружений"

Производство работ по возведению каменных конструкций в зимнее время вести с соблюдением технических указаний:

1. Использование замерзшего, а затем отогретого водой раствора запрещается.
2. Кладку вести на растворах с противоморозными добавками (10% поташа от массы цемента), кладка способом замораживания запрещается
3. Применение цементного раствора без пластифицирующих добавок запрещается
4. Применение свежеприготовленного силикатного кирпича для кладки стен ввиду его большой усадки не допускается
5. В период строительства осуществлять систематический контроль прочности кирпича и раствора как в зимнее так и в летнее время
6. Марка кирпича по морозостойкости F50

Производство работ по возведению фундаментов в зимнее время вести с соблюдением технических указаний:

1. Основание фундаментов должно быть защищено от промерзания и увлажнения поверхностными водами, как во время производства работ, так и по их окончанию.
2. Засыпку пазух производить только талым грунтом после монтажа перекрытия над подвалом анкеровки его и выполнения кладки стен 1-го этажа.
3. Арматурные стержни очистить от наледи и снега перед монтажом.
4. Монолитный бетон стен, укладываемый по месту приготавливается с добавлением поташа или нитрита натрия.
5. Растворы и бетоны с добавкой поташа набирают прочность при отрицательных температурах до -30° С, а с добавкой нитрита натрия до -15° С.

Согласовано:

Инженер ВК	Азамов С.
Инженер ОВ	Казыбаева Г.
Инженер ЭС	Больсов Ж.

Взам.инв.№

Подпись и дата

Инв.№ подл.

Рабочий проект разработан в соответствии с действующими на территории Республики Казахстан нормами и правилами и предусматривает мероприятия, обеспечивающие пожаробезопасность, исключающие вредные возлействия на окружающую среду и воздушный бассейн, а также предупреждающие чрезвычайные ситуации природного и техногенного характера.

Главный инженер проекта Камалхан М.

Изм.	Кол. уч.	Лист	№ док.	Подпись	Дата	Заказ: 25-25 -АР			
						Строительство физкультурно-оздоровительного комплекса в селе Пограничник Достыкского сельского округа города Аксу Павлодарской области. Корректировка			
Проверила		Абдиканова			25.04	Физкультурно-оздоровительный комплекс	Стадия	Лист	Листов
Выполнил		Алдаберген А.			25.04		РП	1а	13
Норм. конт.		Отетилеуова			25.04	Общие данные (окончание)	ТОО КБ "МунайГазИнжиниринг" г. Кызылорда, 2025 г.		

Формат А3

Перспектива

Согласовано:

Инженер ВК	Азамов С.
Инженер ОВ	Казыбаева Г.
Инженер ЭС	Болысов Ж.

Взам.инв.№	Подпись и дата	Инв.№ подл.

Изм.	Кол. уч.	Лист	№ док.	Подпись	Дата	Заказ: 25-25 -АР		
						Строительство физкультурно-оздоровительного комплекса в селе Пограничник Достыкского сельского округа города Аксу Павлодарской области. Корректировка		
Проверила		Абдиканова			25.04		Стадия	Лист	Листов
Выполнил		Алдаберген А.			25.04		РП	2	
Норм. конт.		Отетилеуова			25.04	Перспектива	ТОО КБ "МунайГазИнжиниринг" г. Кызылорда, 2025 г.		

Формат А3

Фасад в осях "1-11"

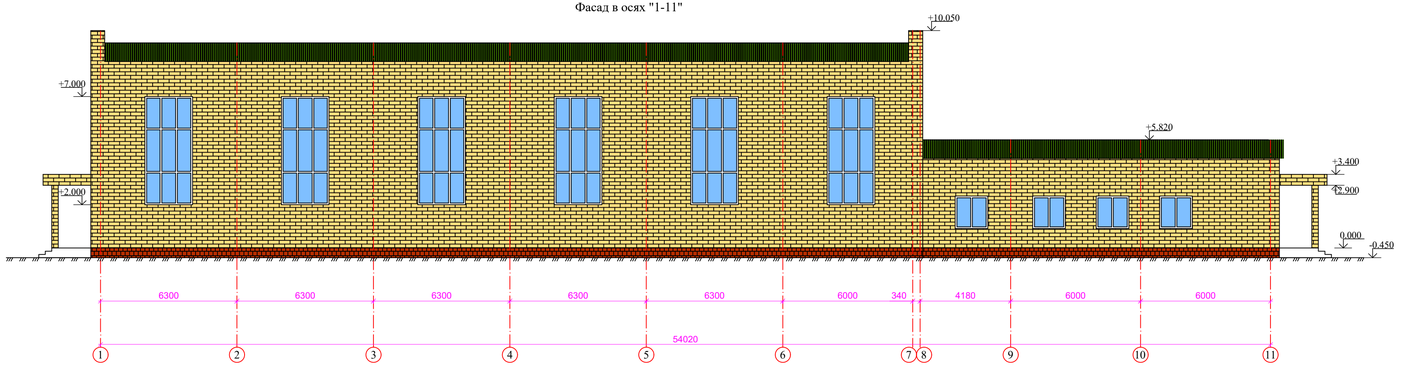

Фасад в осях "11-1"

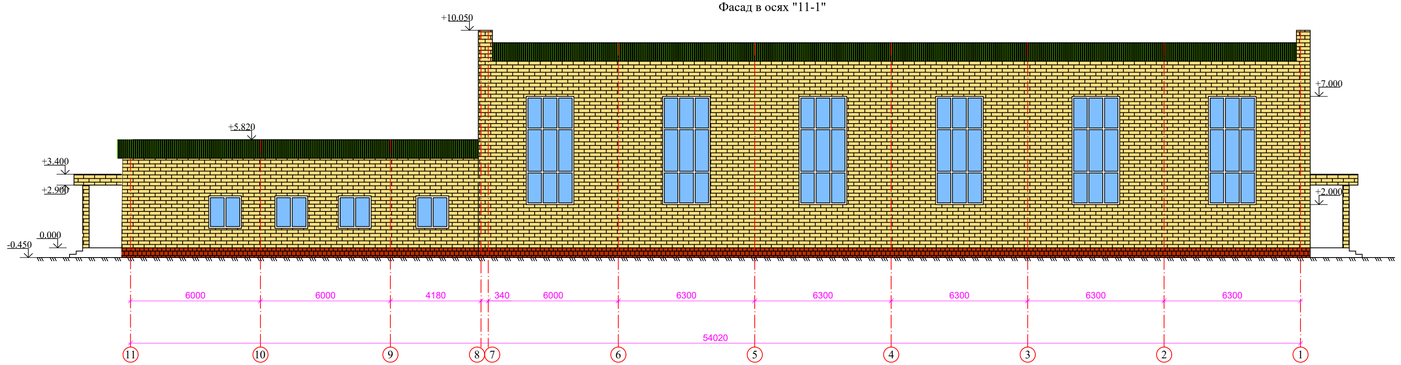

						Заказ: 25-25 -АР			
						Строительство физкультурно-оздоровительного комплекса в селе Пограничник Достыкского сельского округа города Аксу Павлодарской области. Корректировка			
Изм.	Кол. уч.	Лист	№ док.	Подпись	Дата				
Проверила	Абдиканова				25.04	Физкультурно-оздоровительный комплекс	Стадия	Лист	Листов
Выполнил	Алдабергеп А.				25.04		РП	3	
Норм. конт.	Отетилеуова				25.04	Фасад в осях "1-11", "11-1"	ТОО КБ "МунайГазИнжиниринг" г. Кызылорда, 2025 г.		

Формат не стандартный 841x420

Согласовано:
Инженер ВК Алмаов С.
Инженер ОВ Казабаева Г.
Инженер ЭС Ковалев А.

Взам.инв.№

Подпись и дата

Инв.№ подл.

Фасад в осях "Г-А"

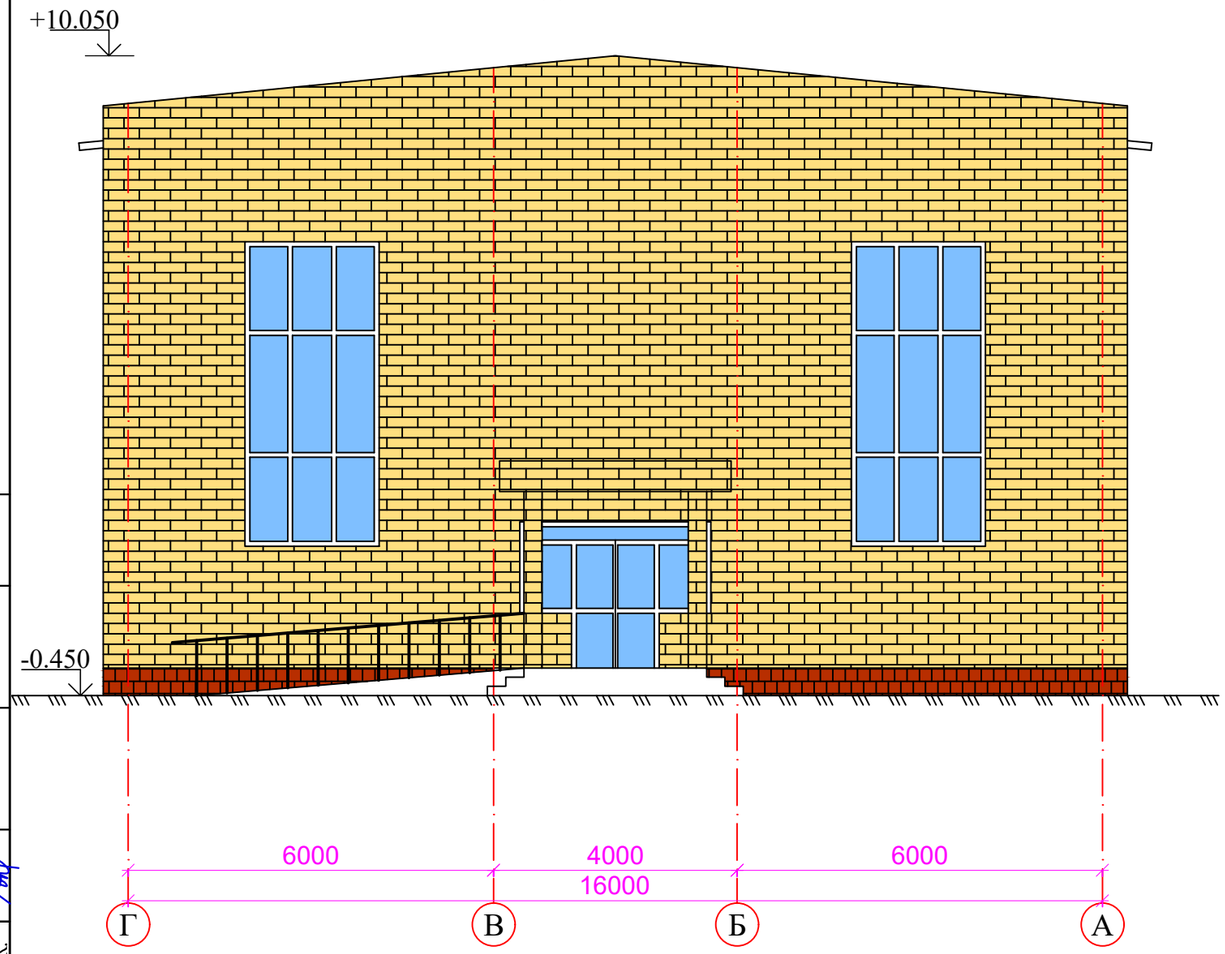

Узел устройства отмостки

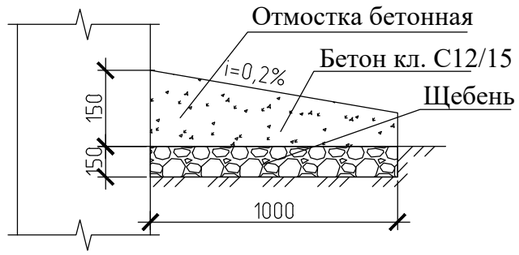

Фасад в осях "А-Г"

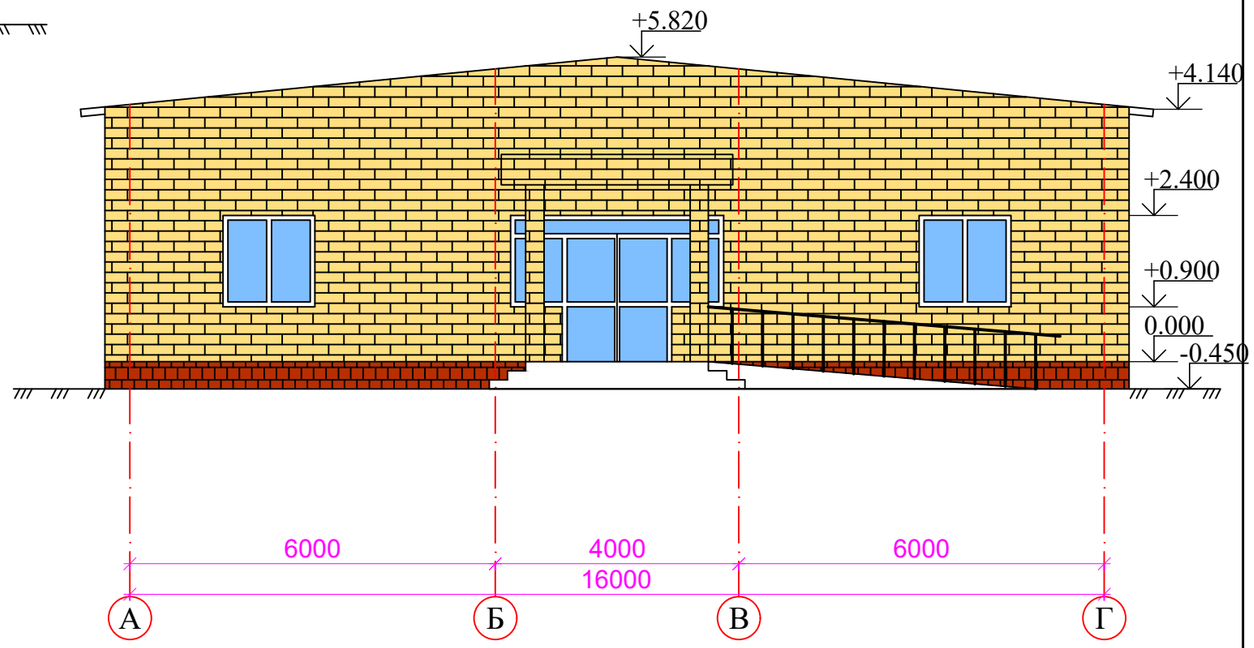

Ведомость отделки фасада

Поз. отделки	Наименование элемента фасада	Наименование материала отделки	Наименование и номер эталона цвета или образец колера	Примечание
1	Фасад	Кирпич силикатный отборный		см раздел АС.
2	Цоколь	Искусственный камень		62,0м2
3	Откосы	Кирпич силикатный отборный		см раздел АС.
4	Окна	Индивидуальные ПВХ		22,65м2
5	Витражное остекление	Профиль алюминиевый		165,62м2
6	Двери	Профиль алюминиевый		7,56м2
7	Отмостка	Бетонная		245,0м2
8	Кровля от оси 1 до 7	сэндвич панель		RAL 6035 (Перламутрово-зеленый)
9	Кровля от оси 8 до 11	металлочерепица		RAL 6035 (Перламутрово-зеленый)

1. Общие данные смотреть на л.1 данного комплекта чертежей.
2. По периметру здания выполнить отмостку из бетона кл. С12/15 на щебеночную подготовку. Общий объем бетона - 30,63м3. Общий объем щебня - 36,75м3.
3. Узел отмостки смотреть на листе 4 данного комплекта чертежей

Согласовано:
Инженер ВК Азамов С.
Инженер ОВ Казыбаева Г.
Инженер ЭС Болыков Ж.

Взам.инв.№
Подпись и дата
Инв.№ подл.

Изм.	Кол. уч.	Лист	№ док.	Подпись	Дата	Заказ: 25-25 -АР		
						Строительство физкультурно-оздоровительного комплекса в селе Пограничник Достыкского сельского округа города Аксу Павлодарской области. Корректировка		
Проверила		Абдиканова			25.04	Физкультурно-оздоровительный комплекс	Стадия: РП	Лист: 4 / Листов:
Выполнил		Алдаберген А.			25.04			
Норм. конт.		Отетилеуова			25.04	Фасад в осях "А-Г", "Г-А"	ТОО КБ "МунайГазИнжиниринг" г. Кызылорда, 2025 г.	

Формат А3

План на отметке ±0,000

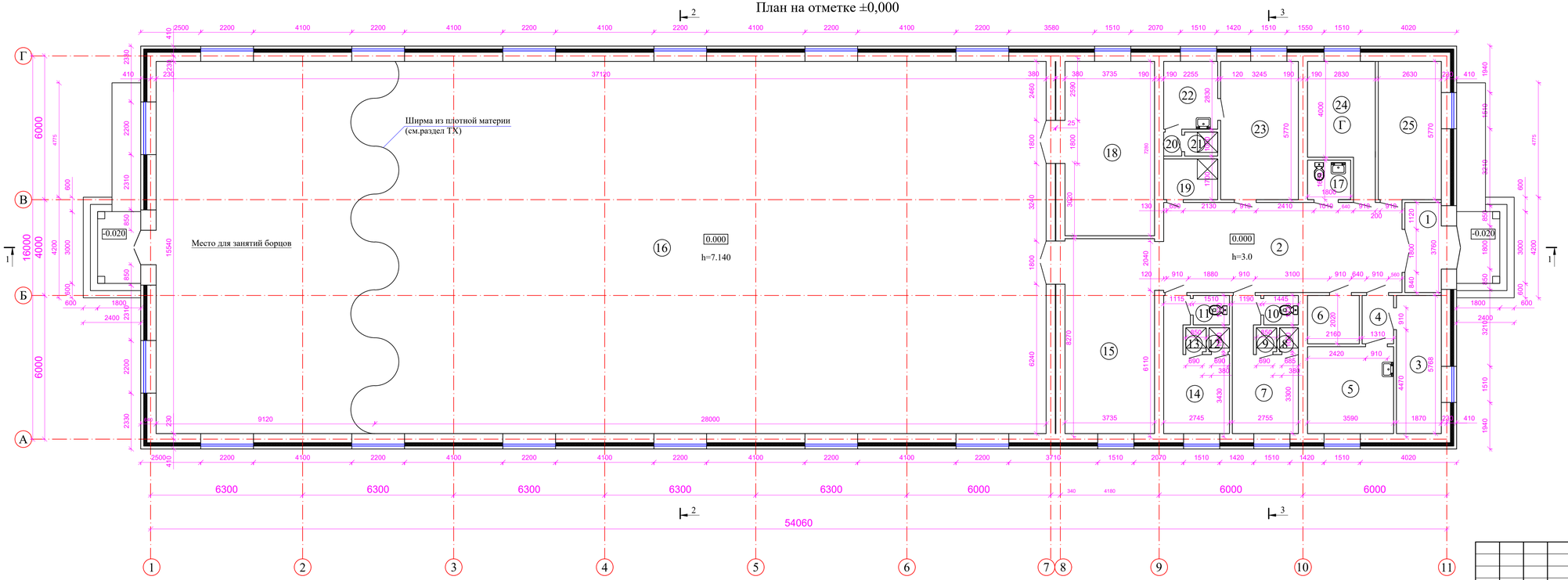

ЭКСПЛИКАЦИЯ ПОМЕЩЕНИЙ

№ Поз.	Наименование	Площадь кв.м.
1	Тамбур	6,20
2	Холл	37,62
3	Кабинет	11,03
4	Коридор	2,65
5	Комната медсестры	13,74
6	Электрощитовая	4,50
7	Раздевалка	12,21
8	Душевая	0,85
9	Душевая	0,85
10	Санузел	1,86
11	Санузел	1,86
12	Душевая	0,85
13	Душевая	0,85
14	Раздевалка	12,17
15	Теннисный зал	32,50
16	Физкультурно-оздоровительный зал	576,84
17	Санузел для МГН	2,97
18	Комната для хранения спортивного инвентаря	29,12
19	Комната для уборочного инвентаря	4,00
20	Преддушевая	0,82
21	Душевая для тренеров	1,38
22	Раздевалка для персонала	6,87
23	Комната для тренеров	19,53
24	Тепловой узел	13,30
25	Гардероб для верхней одежды	15,18

Согласовано:
Инженер ВК Азамов С.
Инженер ОВ Кызылбаева Т.
Инженер ЭС Ковалев Ж.

Взам.инв.№

Подпись и дата

Инв.№ подл.

Изм.	Кол. уч.	Лист	№ док.	Подпись	Дата

Заказ: 25-25 -АР

Строительство физкультурно-оздоровительного комплекса в селе Пограничник Достыкского сельского округа города Аксу Павлодарской области. Корректировка

Проверила	Абдиканова		25.04
Выполнил	Алдаберген А.		25.04
Норм. конт.	Отетилеуова		25.04

Физкультурно-оздоровительный комплекс

Стадия	Лист	Листов
РП	5	

План на отметке ±0,000

ТОО КБ "МунайГазИнжиниринг" г. Кызылорда, 2025 г.

Формат не стандартный 841x297

Ведомость отделки помещений (начало)

Наименование или номер помещения	Вид отделки элементов интерьера									Примечание
	Потолок	Площадь м^2	Стены или перегородки	Площадь м^2	Низ стен или перегородок	Выс, м	Площадь м^2	Колонны	Площадь м^2	
1	Сплошное выравнивание сухими строительными смесями толщ.2мм Простая окраска ВЗК	6.20	Штукатурка улучшенная. Сплошное выравнивание сухими строительными смесями толщ.2мм Простая окраска ВЗК	28.66						
2		37.62		64.59						
3		11.80		43.34						
4		2.65		14.58						
5		13.74		17.53	Штукатурка улучшенная. Сплошное выравнивание сухими строительными смесями толщ.2мм Масляная окраска за 2 раза	1,8	22.90			
6		4.50		23.67						
7		12.21		15.87	Штукатурка улучшенная. Сплошное выравнивание сухими строительными смесями толщ.2мм Масляная окраска за 2 раза	1,8	27.60			
8	Сплошное выравнивание сухими строительными смесями толщ.2мм Водостойкая окраска ВЗК	0.85	Глазурованная керамическая плитка 300x300x5мм на клее	9.50						
9		0.85		9.50						
10	Сплошное выравнивание сухими строительными смесями толщ.2мм Простая окраска ВЗК	1.86		14.84						
11		1.86		14.84						
12	Сплошное выравнивание сухими строительными смесями толщ.2мм Водостойкая окраска ВЗК	0,85		9.50						
13		0,85		9.50						
14	Сплошное выравнивание сухими строительными смесями толщ.2мм Простая окраска ВЗК	12.17	Штукатурка улучшенная. Сплошное выравнивание сухими строительными смесями толщ.2мм Простая окраска ВЗК	15.84	Штукатурка улучшенная. Сплошное выравнивание сухими строительными смесями толщ.2мм Масляная окраска за 2 раза	1,8	27.56			
15		32.50		67.14						
16				310.80	Штукатурка улучшенная. Сплошное выравнивание сухими строительными смесями толщ.2мм Масляная окраска за 2 раза	3,2	305.35			
18		29.12		26.66		1,8	37,02			

Примечание:

1. Данный лист см. вместе с листами 5, 7
2. Потолок в помещении 16 - сендвич панели см. раздел АС.

Согласовано: Инженер ВК Азамов С. Инженер ОВ Казыбаева Г. Инженер ЭС Болысов Ж.

Взам.инв.№

Подпись и дата

Инв.№ подл.

Изм.	Кол. уч.	Лист	№ док.	Подпись	Дата
Проверила		Абдиканова			25.04
Выполнил		Алдаберген А.			25.04
Норм. конт.		Отетилеуова			25.04

Заказ: 25-25 -АР

Строительство физкультурно-оздоровительного комплекса в селе Пограничник Достыкского сельского округа города Аксу Павлодарской области. Корректировка

Физкультурно-оздоровительный комплекс	Стадия	Лист	Листов
	РП	6	
Ведомость отделки (начало)	ТОО КБ "МунайГазИнжиниринг" г. Кызылорда, 2025 г.		

Формат А3

Ведомость отделки помещений (окончание)

Наименование или номер помещения	Вид отделки элементов интерьера									Примечание
	Потолок	Площадь м^2	Стены или перегородки	Площадь м^2	Низ стен или перегородок	Выс, м	Площадь м^2	Колонны	Площадь м^2	
19	Сплошное выравнивание сухими строительными смесями толщ.2мм Простая окраска ВЗК	4.00	Глазурованная керамическая плитка 300х300х5мм на клее	22,52						
20		0.82		7,72						
21	Сплошное выравнивание сухими строительными смесями толщ.2мм Простая окраска ВЗК	1.38		12,68						
22	Сплошное выравнивание сухими строительными смесями толщ.2мм Простая окраска ВЗК	6.87	Штукатурка улучшенная. Сплошное выравнивание сухими строительными смесями толщ.2мм Простая окраска ВЗК	12,02	Штукатурка улучшенная. Сплошное выравнивание сухими строительными смесями толш.2мм Масляная окраска за 2 раза	1,8	14,00			
23		19.53		49,40						
24		13.30		36,29						
25		15.18		47,90						
17		2.97	Глазурованная керамическая плитка 300х300х5мм на клее	22,08						

Итого по потолку:

-Сплошное выравнивание сухими строительными смесями толщ .2мм - 233,68 м2

-Простая окраска ВЗК - 230,28 м2

-Водостойкая окраска за 2 раза ВЗК - 3,4 м2

Итого по стенам:

-Грунтовка поверхности - 1208,72 м2

-Штукатурка улучшенная - 1208,72 м2

-Сплошное выравнивание сухими строительными смесями толщ .2мм - 1208,72 м2

-Простая окраска ВЗК - 774,29 м2

-Глазурованная керамическая плитка 300х300х5мм на клее - 132,68м2 -Масляная окраска за 2 раза - 434,43 м2

Примечания:

1. Данный лист см. вместе с листами АР-5, 6

2.Отделочные работы осуществляются с применением отделочных материалов отечественных производителей. В целях пожарной безопасности для отделки

помещений использованы строительные материалы не горючие (НГ) и слабогорючие (Г-1), прошедшие пропитку антипиренами.

3.В отделке помещений использовать kdocku светлых тонов.Полы из керамических плиток должны быть выполнены из плиток с антискользящим покрытием, с шероховатой поверхностью.

4.В санузле для МГН предусмотрен 1 поручень откидной из нержавеющей стали напольный, 1 для унитаза. Раковину установить на уровне +0,750 м от пола, так же

предусмотреть 1 поручень на мойку из нержавеющей стали и предусмотреть кнопку вызова персонала в санузле для МГН и при входах в здание.

5.Отопительные приборы в помещениях №16,17 закрыть радиаторной решеткой см. раздел АС.

6. В помещениях №16,17 предусмотреть защиту окон капроновой сеткой см. раздел АС

Согласовано:

Инженер ВК	Азамов С.
Инженер ОВ	Казыбаева Г
Инженер ЭС	Болысов Ж.

Взам.инв.№

Подпись и дата

Инв.№ подл.

Изм.	Кол. уч.	Лист	№ док.	Подпись	Дата	Заказ: 25-25 -АР			
						Строительство физкультурно-оздоровительного комплекса в селе Пограничник Достыкского сельского округа города Аксу Павлодарской области. Корректировка			
						Физкультурно-оздоровительный комплекс	Стадия	Лист	Листов
Проверила		Абдиканова			25.04		РП	7	
Выполнил		Алдаберген А.			25.04				
Норм. конт.		Отетилеуова			25.04	Ведомость отделки (окончание)	ТОО КБ "МунайГазИнжиниринг" г. Кызылорда, 2025 г.		

Формат А3

Экспликация полов

Номер помещения	Тип пола	Схема пола или тип пола по серии 2.244-1.6	Данные элементов пола (наименование, толщина, основание и др.), мм	Площадь м^2
на отм. 0,000				
1,2,3,4,5,6,7,8,9, 10,11,12,13,14, 17,18,19,20,21, 22,23,24,25,26	1	ТД 400	-керамические плитки ГОСТ6787-89 -13 -прослойка и заполнение швов цементно-песчаным р-ром М150 -15 -стяжка из цем.-песчан. р-ра М150 -20 -гидроизоляция - 2 слоя гидроизола на битумной мастике -стяжка из цем.-песчан. р-ра М150 -20 -подстилающий слой: бетон кл. В 7,5 -80 -грунт основания с втрамбованным щебнем крупностью 40-60мм	202,78
16	2	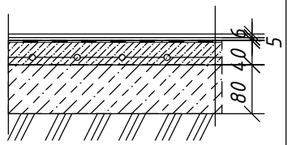	-спорт. линолеум GraboSport Gimfit60 наклее-6мм -грунтовка акриловая водно-дисперсная глубокого проникновения -наливное покрытие -5мм -гидроизоляция - 2 слоя гидроизола на битумной мастике -стяжка из цем.-песчан. р-ра, армиров. сеткой с Ф6 AI-200 /Ф6 AI-200 -40мм -подстилающий слой: бетон кл. В 7,5 -80мм -грунт основания с втрамбованным щебнем крупностью 40-60мм	576,84
15	3	ТД 133	-доски ДП-35 ГОСТ 8242-88 - 35 -лага100х50 (пролет лаг 1000 мм) ГОСТ 24454-80 - 50 -прокладка из доски 150х25х200 по 2 слоям пергамина -25 -кирпичный столбик 250х75х250 на цем.- песч. р-ре М25 -75 -гидроизоляция битумная наливная -грунт основания	32,50

Примечания:

1. Данный лист см. совместно сл.5
2. В помещениях с покрытием пола по типу 1 выполнить плинтус из керамогранитной плитки h=0,1 м на клее. 05щий расход составляет - 219,0 п.м.
4. В помещениях с покрытием пола по типу 2, 3 выполнить плинтус из ПВХ. Общий расход составляет - 126,5 п.м.
5. В помещениях санузлов, душевых выполнить уклон пола в сторону трапа.
6. Вес 1 м^2 сетки Ф6А1-200/ Ф6 AI-200 составляет 1,9 кг.
7. Расход грунтовки в покрытии пола по типу 2 составляет 300гр/м^2.
8. Расход клея в покрытии пола по типу 1 составляет 500гр/м^2.

Согласовано:
Инженер ВК Азамов С.
Инженер ОВ Казыбаева Г.
Инженер ЭС Большов Ж.

Взам.инв.№
Подпись и дата
Инв.№ подл.

Изм.	Кол. уч.	Лист	№ док.	Подпись	Дата
Проверила		Абдиканова			25.04
Выполнил		Алдаберген А.			25.04
Норм. конт.		Отетилеуова			25.04

Заказ: 25-25 -АР

Строительство физкультурно-оздоровительного комплекса в селе Пограничник Достыкского сельского округа города Аксу Павлодарской области. Корректировка

Физкультурно-оздоровительный комплекс

Стадия	Лист	Листов
РП	8	

Ведомость отделки (окончание)

ТОО КБ "МунайГазИнжиниринг" г. Кызылорда, 2025 г.

Формат А3

Маркировочный план

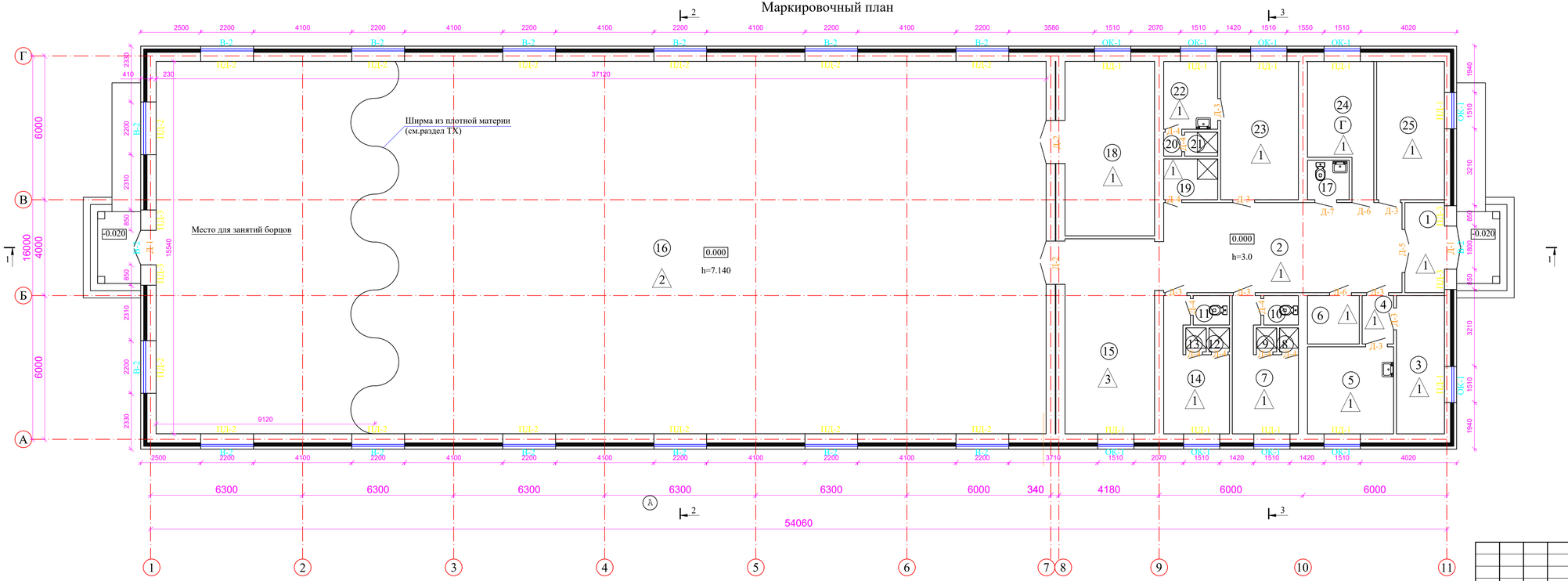

Условное обозначение

2 - цифровое обозначение пола

ЭКСПЛИКАЦИЯ ПОМЕЩЕНИЙ

№ Поз.	Наименование	Площадь кв.м.
1	Тамбур	6,20
2	Холл	37,62
3	Кабинет	11,03
4	Коридор	2,65
5	Комната медсестры	13,74
6	Электрощитовая	4,50
7	Раздевалка	12,21
8	Душевая	0,85
9	Душевая	0,85
10	Санузел	1,86
11	Санузел	1,86
12	Душевая	0,85
13	Душевая	0,85
14	Раздевалка	12,17
15	Теннисный зал	32,50
16	Физкультурно-оздоровительный зал	576,84
17	Санузел для МГН	2,97
18	Комната для хранения спортивного инвентаря	29,12
19	Комната для уборочного инвентаря	4,00
20	Преддушевая	0,82
21	Душевая для тренеров	1,38
22	Раздевалка для персонала	6,87
23	Комната для тренеров	19,53
24	Тепловой узел	13,30
25	Гардероб для верхней одежды	15,18

Согласовано:
Инженер ВК Азамов С.
Инженер ОВ Кызылбаева Г.
Инженер ЭС Ковалев Ж.

Взам.инв.№

Подпись и дата

Инв.№ подл.

Изм.	Кол. уч.	Лист	№ док.	Подпись	Дата
Проверила		Абдиканова			25.04
Выполнил		Алдаберген А.			25.04
Норм. конт.		Отетилеуова			25.04

Заказ: 25-25 -АР

Строительство физкультурно-оздоровительного комплекса в селе Пограничник Достыкского сельского округа города Аксу Павлодарской области. Корректировка

Стадия	Лист	Листов
РП	9	

Физкультурно-оздоровительный комплекс

Маркировочный план

ТОО КБ "МунайГазИнжиниринг" г. Кызылорда, 2025 г.

Формат не стандартный 841x297

Спецификация заполнения оконных и дверных проемов

Поз., марка	Обозначения	Наименование	Количество	Примечание
Ок-1	ГОСТ 30674-99	Окно 0ПВ2 15Ю-1500 (4М1-10-4М1-10-4М1)	10	двухкамерный стеклопакет
В-1	ГОСТ 22233-2001	Витражный блок ОП В2 2200-5000 (4М 1- 10-4М1- 10-4М 1)	14	двухкамерный стеклопакет
В-2	ГОСТ 22233-2001	Витражный блок ОП В2 3500-2740 (4М 1- 10-4М1- 10-4М1)	2	двухкамерный стеклопакет
ПД-1	ГОСТ 30674-99	Подоконник 1600х450х32	10	
ПД-2		Подоконник 5100х450х32	14	
ПД-3		Подоконник 900х450х32	4	
Д-1	ГОСТ 23747-2015	ДАНКм Бпр Дв Р 2100-1800	2	
Д-2	ГОСТ 6629-88	ДГ 21-18	2	
Д-3		ДГ 21-9П	8	
Д-4	ГОСТ 30970-2002	ДПВ ГБПр 2100-690	9	
Д-5		ДПВ ОБДв 2100-1800	1	
Д-6	ГОСТ 31173-2003	ДСВ КПН 1-2-2 М2 У 2100-910	2	
Д-7	ГОСТ 6629-88	ДГ 21-10	1	

ОК-1

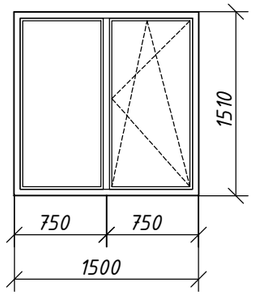

В-1

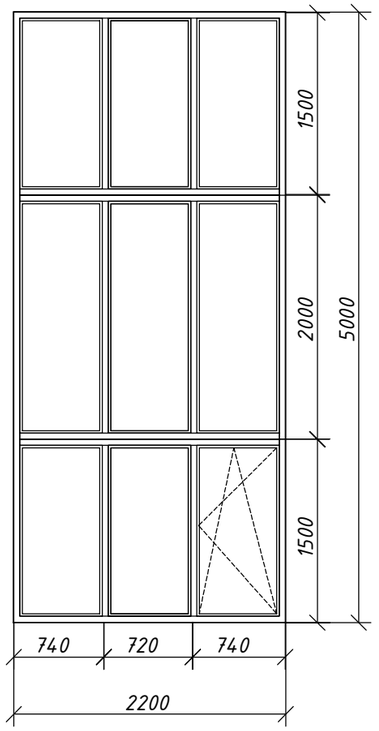

В-2

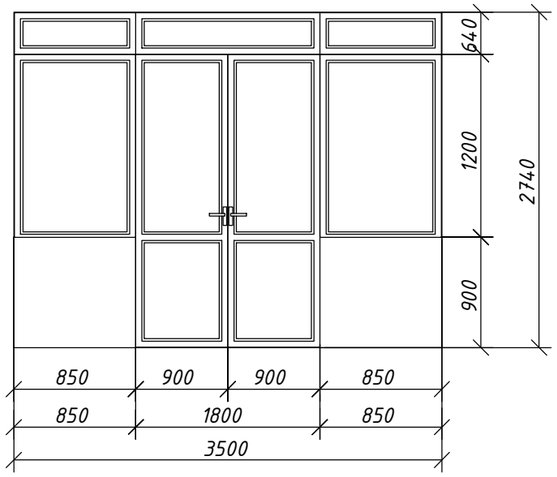

Примечания:

1. Данный лист см. совместно сл. 9
2. Окна выполнить по ГОСТ 30674-99 с двухкамерными стеклопакетами, с открыванием створок согласно схем.
Схемы окон изображены со стороны фасада.
3. Все наружные окна, с москитными сетками в местах открывания створок согласно примечаниям таблицы.
4. Герметизацию оконных блоков выполнить согласно требований ГОСТ 30971-2002
«Швы монтажные узлов примыканий оконных блоков к стеновым проемам».
5. Габаритные размеры металлопластиковых окон, дверей и витражей уточнить по месту и согласовать с фирмой изготовителем.
6. Толщина ПВХ профиля оконных блоков - 60мм.
7. Профили витражей из алюминиевых сплавов толщиной - 55 мм.
8. По наружной стороне окон, витражей выполнить слив из тонколистовой оцинкованной стали, t=0.6мм,
шириной 150мм по ГОСТ 14918-80. Общая длина слива=55,0п.м. Общий расход оцинкованной стали=8,25м2.
9. Откосы оконные, витражные внутренние шириной 400мм выполнить из ПВХ. Общая площадь оконных откосов - 100,0м2.
10. Откосы дверные внутренние - простая штукатурка, выравнивание сухими строительными смесями, простая окраска ВЗК.
Общая площадь дверных откосов - 10,0м2.

Согласовано:
Инженер ВК А.замов С.
Инженер ОВ Казыбаева Г
Инженер ЭС Большов Ж.

Взам.инв.№
Подпись и дата
Инв.№ подл.

Изм.	Кол. уч.	Лист	№ док.	Подпись	Дата	Заказ: 25-25 -АР			
						Строительство физкультурно-оздоровительного комплекса в селе Пограничник Достыкского сельского округа города Аксу Павлодарской области. Корректировка			
Проверила		Абдиканова			25.04	Физкультурно-оздоровительный комплекс	Стадия	Лист	Листов
Выполнил		Алдаберген А.			25.04		РП	10	
Норм. конт.		Отетилеуова			25.04	Спецификация заполнения оконных и дверных проемов. Эскизы окон и витражей	ТОО КБ "МунайГазИнжиниринг" г. Кызылорда, 2025 г.		

Формат А3

Разрез 1-1

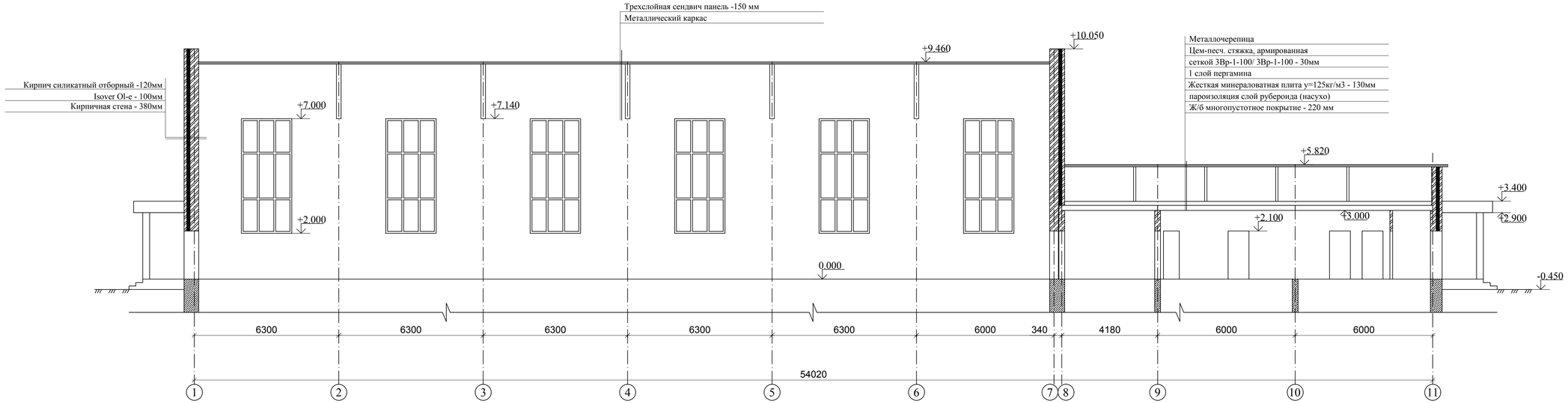

Примечания:
1. Расход цем-песч. стяжки (30мм) с армированием, минераловатной плиты, слоя пергамина, слоя рубероида - 258,88м^2.

						Заказ: 25-25 -АР			
						Строительство физкультурно-оздоровительного комплекса в селе Пограничник Достыкского сельского округа города Аксу Павлодарской области. Корректировка			
Изм.	Кол. уч.	Лист	№ док.	Подпись	Дата				
Проверила	Абдиканова				25.04	Физкультурно-оздоровительный комплекс	Стадия	Лист	Листов
Выполнил	Алдаберген А.				25.04		РП	11	
Норм. конт.	Отетилеуова				25.04	Разрез 1-1	ТОО КБ "МунайГазИнжиниринг" г. Кызылорда, 2025 г.		

Согласовано:
Инженер ВК Азамов С.
Инженер ОВ Казыбаева Г.
Инженер ЭС Болькова Ж.

Взам.инв.№
Подпись и дата
Инв.№ подл.

Формат не стандартный 841х297

Разрез 2-2

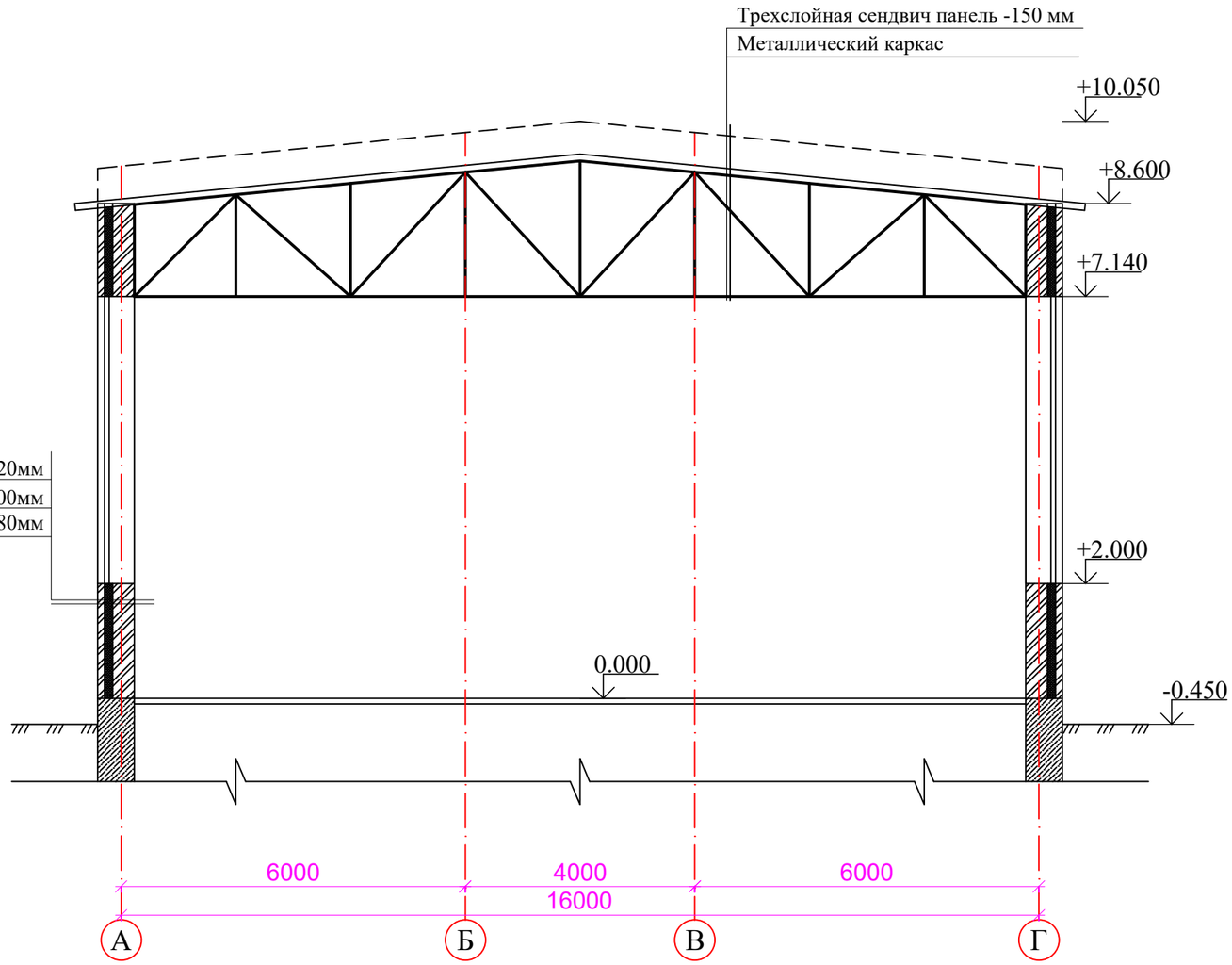

Согласовано:

Инженер ВК	Азамов С.
Инженер ОВ	Казыбаева Г
Инженер ЭС	Болысов Ж.

Взам.инв.№

Подпись и дата

Инв.№ подл.

Изм.	Кол. уч.	Лист	№ док.	Подпись	Дата
Проверила		Абдиканова			25.04
Выполнил		Алдаберген А.			25.04
Норм. конт.		Отетилеуова			25.04

Заказ: 25-25 -АР

Строительство физкультурно-оздоровительного комплекса в селе Пограничник Достыкского сельского округа города Аксу Павлодарской области. Корректировка

Физкультурно-оздоровительный комплекс	Стадия	Лист	Листов
	РП	12	

Разрез 2-2

ТОО КБ "МунайГазИнжиниринг" г. Кызылорда, 2025 г.

Формат А3

Разрез 3-3

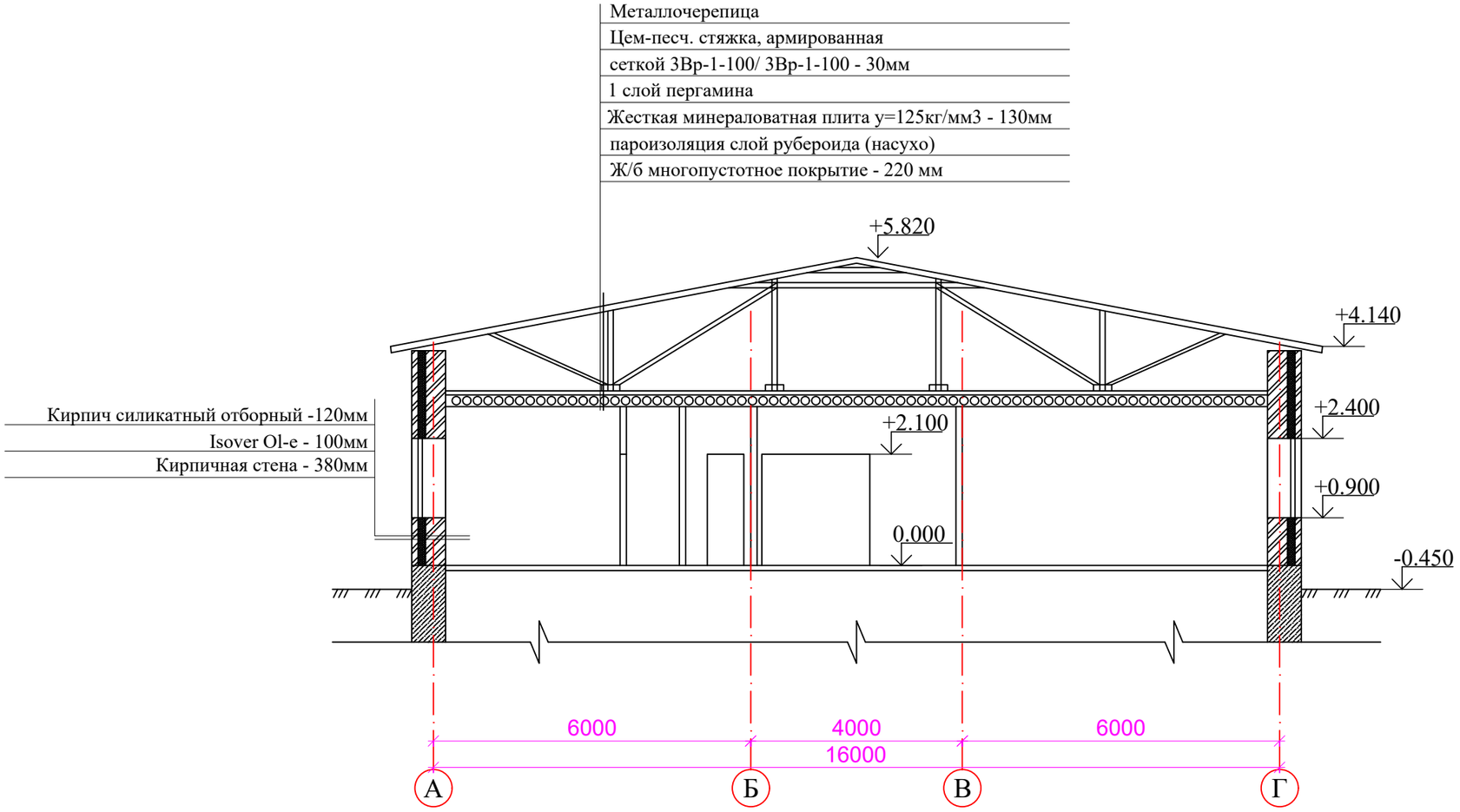

Согласовано:

Инженер ВК	Азамов С.
Инженер ОВ	Казыбаева Г.
Инженер ЭС	Болысов Ж.

Взам.инв.№

Подпись и дата

Инв.№ подл.

Изм.	Кол. уч.	Лист	№ док.	Подпись	Дата	Заказ: 25-25 -АР		
						Строительство физкультурно-оздоровительного комплекса в селе Пограничник Достыкского сельского округа города Аксу Павлодарской области. Корректировка		
Проверила		Абдиканова			25.04	Физкультурно-оздоровительный комплекс	Стадия: РП	Лист: 13 / Листов:
Выполнил		Алдаберген А.			25.04			
Норм. конт.		Отетилеуова			25.04	Разрез 3-3	ТОО КБ "МунайГазИнжиниринг" г. Кызылорда, 2025 г.	

Формат А3