ТОО КБ "МУНАЙГАЗИНЖИНИРИНГ"

Заказ № 25-25
Заказчик: ГУ "Отдел строительства города Аксу Павлодарская область"

РАБОЧИЙ ПРОЕКТ

Строительство физкультурно-оздоровительного комплекса в селе Пограничник Достыкского сельского округа города Аксу Павлодарской области. Корректировка

ТОМ II
Альбом 2.4

Архитектурно-строительная часть
Фундамент под модульную котельную

г. Кызылорда, 2025 г.

ФорматА3

ТОО КБ "МУНАЙГАЗИНЖИНИРИНГ"

Заказ № 25-25
Заказчик: ГУ "Отдел
строительства города Аксу
Павлодарская область"

РАБОЧИЙ ПРОЕКТ

Строительство физкультурно-оздоровительного комплекса в селе Пограничник Достыкского сельского округа города Аксу Павлодарской области. Корректировка

ТОМ II
Альбом 2.4

Архитектурно-строительная часть
Фундамент под модульную котельную

Директор — Кусбаева К.К.
ГИП — Досмырза М.

г. Кызылорда, 2025 г.

ФорматА3

Общие указания

1. Рабочий проект "Строительство физкультурно-оздоровительного комплекса в селе Пограничник Достыкского сельского округа имени Мамаита Омарова города Аксу Павлодарской области. Корректировка" выполнен на основании задания на проектирование и действующих нормативных документов.

Природные условия строительства:

-климатический район строительства - III

-климатический подрайон - III А

-вес снегового покрова (II район) - 1,2 кПа

-скоростной напор ветра (III район) - 0,77 кПа

-температура наиболее холодных суток -40,1 градусов С

-температура наиболее холодной пятидневки -34,6 градусов С

-сейсмичность - 6 баллов.

-коэффициент надежности по назначению - 0,95

3. Характеристика проектных решений

Металлические конструкции запроектированы в соответствии со следующими нормативными документами:

- СП РК 5.01-102-2013 "Основания зданий и сооружений"
- НТП РК 01-01-3.1 (4.1)-2017 «Нагрузки и воздействия на здания

ЧАСТЬ 1-3. Снеговые нагрузки (к СП РК EN 1991-1-3:2003/2011)

ЧАСТЬ 1-4. Ветровые воздействия (к СП РК EN 1991-1-4:2003/2011)

- СП РК 2.01-101-2013 "Защита строительных конструкций от коррозии"
- СН РК 2.01-01-2013 "Защита строительных конструкций от коррозии".
- СП РК 5.03-107-2013 "Несущие и ограждающие конструкции"
- СН РК 5.03-07-2013 "Несущие и ограждающие конструкции"
- уровень ответственности - II, технически несложный объект
- класс функциональной пожарной опасности - Ф 5.1
- степень огнестойкости -IIIа
- класс конструктивной пожарной опасности здания - С1

Категория по взрывопожарной и пожарной опасности - В1

ТЕХНИКО-ЭКОНОМИЧЕСКИЕ ПОКАЗАТЕЛИ

№ п/п	Наименование показателей	Ед. изм.	Кол-во	Примечание
1	Строительный объем	м³	112,5	
2	Общая площадь	м²	39,6	
3	Площадь застройки	м²	44,8	
4	Этажность	эт.	1	

Рабочий проект разработан в соответствии с действующими на территории Республики Казахстан нормами и правилами и предусматривает мероприятия, обеспечивающие пожаробезопасность, исключающие вредные возлействия на окружающую среду и воздушный бассейн, а также предупреждающие чрезвычайные ситуации природного и техногенного характера.

Главный инженер проекта Досмырза М.

Конструктивные решения

Фундамент под модульую котельную размерами 6,4х7х0,22(h) м представляет собой монолитную железобетонную плиту, армированную арматурными стержнями по ГОСТ 34028-2016. Стержни соединять между собой вязальной проволокой по ГОСТ 3282-74.

Под плитой выполнить бетонную подготовку С8/10 толшиной 100 мм, под подготовкой - слой ГПС - 200 мм.

Бетонные поверхности обмазать битумной мастикой 2 слоя.

Ведомость рабочих чертежей основного комплекта марки АС

№ листа	Наименование	Примечание
1	Общие данные	
2	Фундамент под модульную котельную	
3	Фундамент под дымовую трубу	
4	Фундамент под циклон ЦБ-2	

ВЕДОМОСТЬ ССЫЛОЧНЫХ И ПРИЛАГАЕМЫХ ДОКУМЕНТОВ

Обозначение	Наименование	Примечание
	ССЫЛОЧНЫЕ ДОКУМЕНТЫ	
	ПРИЛАГАЕМЫЕ ДОКУМЕНТЫ	

Изм.	Кол. уч.	Лист	№ док	Подп	Дата	№25-25			
						Строительство физкультурно-оздоровительного комплекса в селе Пограничник Достыкского сельского округа города Аксу Павлодарской области. Корректировка			
Разраб.		Балатаев Д.			27.11	Фундамент под модульную котельную	Стадия	Лист	Листов
							РП	1	4
Н. контр.		Отетилеуова			25.08	Общие данные	ТОО КБ "МунайГазИнжиниринг" г. Кызылорда, 2025 г.		

Взам.инв.№ | Подпись и дата | Инв.№ подл.

Формат А3

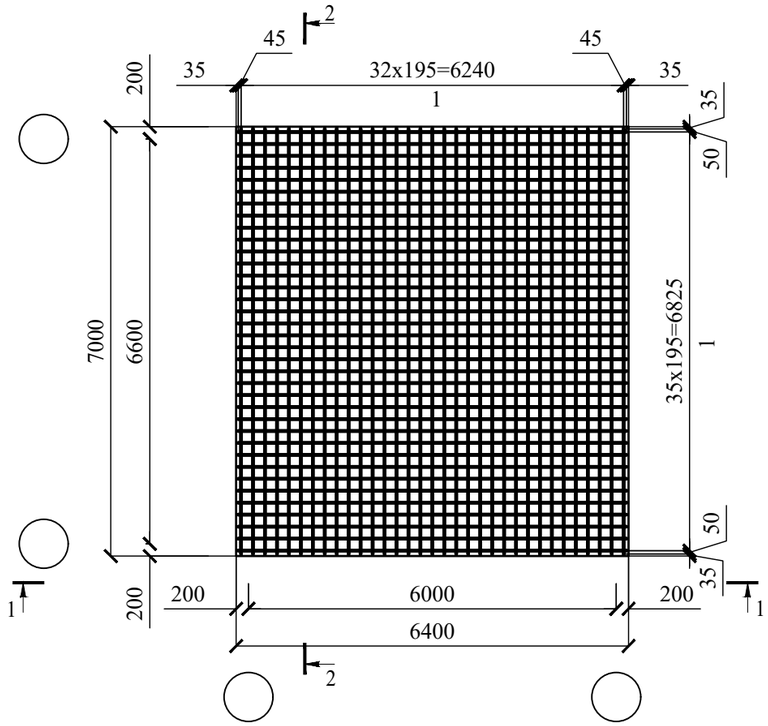

1-1

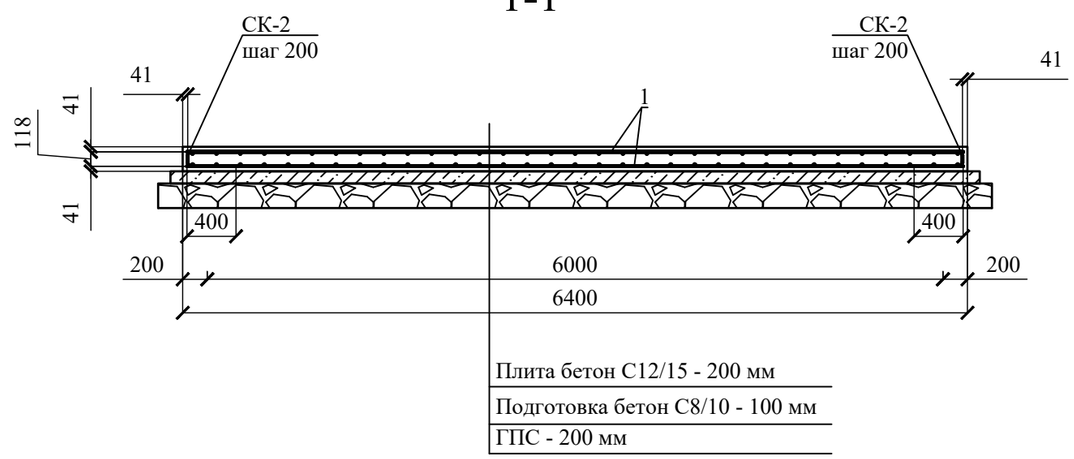

1. Стержни соединять между собой вязальной проволокой по ГОСТ 3282-74.
2. Бетонные поверхности обмазать битумной мастикой 2 слоя.

Спецификация монолитной конструкции

Поз.	Обозначение	Наименование	Кол.	Масса ед, кг	Примечание
		Детали			
1	ГОСТ 34028-2016	Ø12 А400 L, п.м	952,8	0,888	846,10
СК- **2**	ГОСТ 34028-2016	Ø10 А400 L= 880	136	0,782	106,36
Ф 3	ГОСТ 34028-2016	Ø8 А240 L= 920	54	0,364	19,66

Ведомость материалов

Поз.	Обозначение	Наименование	Кол-во, шт	Масса ед. кг	Приме-чание
		Материалы			
		Бетон С8/10			4,75 м³
		Бетон С12/15			8,96 м³
		ГПС			10,06 м³

Ведомость деталей

Поз.	Эскиз	
3	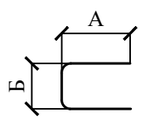	А = 380; Б = 100; Доп = 50
4	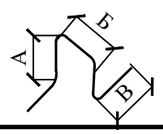	А = 100; Б = 200; В = 280;

Изм.	Кол. уч.	Лист	№ док	Подп	Дата	№25-25			
						Строительство физкультурно-оздоровительного комплекса в селе Пограничник Достыкского сельского округа города Аксу Павлодарской области. Корректировка			
Разраб.		Балатаев Д.			27.11	Фундамент под модульную котельную	Стадия	Лист	Листов
							РП	2	
Н. контр.		Отетилеуова			25.08	Фундамент под модульную котельную	ТОО КБ "МунайГазИнжиниринг" г. Кызылорда, 2025 г.		

ФорматА3

Фундмент под дымовую трубу

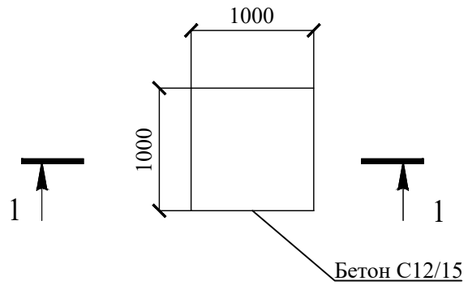

1-1

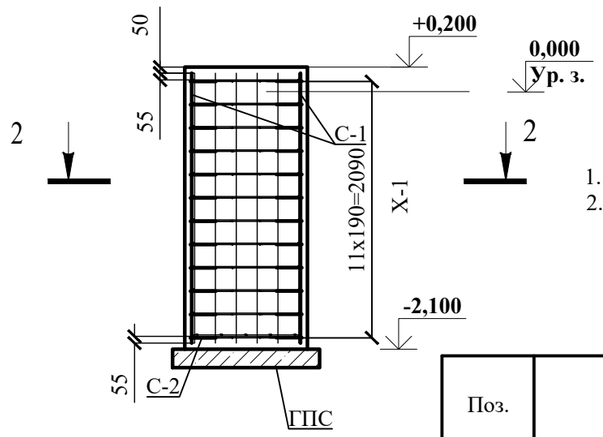

1. Бетонные поверхности, соприкасающиеся с грунтом, обмазать битумной мастикой.
2. Закладную деталь для крепление трубы см. паспорт БМЗ.

Сетка С-1

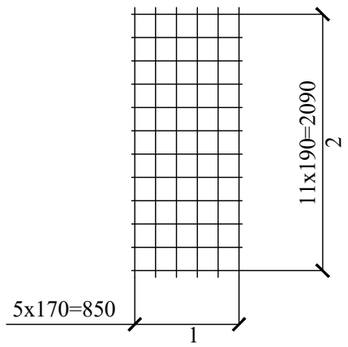

2-2

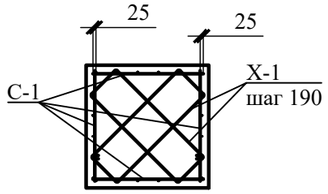

Сетка С-2

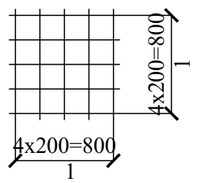

Спецификация монолитной конструкции

Поз.	Обозначение	Наименование	Кол.	Масса ед, кг	Примечание
		Детали			
Х-	ГОСТ 34028-2016	Ø8 А240 L= 2700	24	1,067	25,60
		Арматурные изделия			
С-1		Сетка	**4**	21,32	85,30
С-2		Сетка	**1**	8,00	8,00
		Бетон С12/15, F100, W6			2,3 м3
		ГПС			0,216 м3

Спецификация на сетки

Поз.	Наименование	Кол.	Масса ед. кг	Масса общая кг
С-1				
1	Ø12 А500С L=2200 ГОСТ 34028-2016	**6**	1,954	11,72
2	Ø12 А500С L=900 ГОСТ 34028-2016	12	0,8	9,6
		18		21,32
С-2				
1	Ø12 А500С L=900 ГОСТ 34028-2016	10	0,8	**8**
		10		**8**

Ведомость деталей

Поз.	Эскиз
Х-2	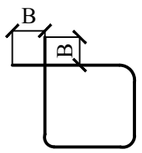 А = 280; Б = 1000; В = 60; Доп = 20

Изм.	Кол. уч.	Лист	№ док	Подп	Дата	№25-25		
						Строительство физкультурно-оздоровительного комплекса в селе Пограничник Достыкского сельского округа города Аксу Павлодарской области. Корректировка		
Разраб.		Балатаев Д.			27.11	Фундамент под модульную котельную	Стадия	Лист	Листов
							РП	3	
Н. контр.		Отетилеуова			25.08	Фундамент под дымовую трубу	ТОО КБ "МунайГазИнжиниринг" г. Кызылорда, 2025 г.		

ФорматА3

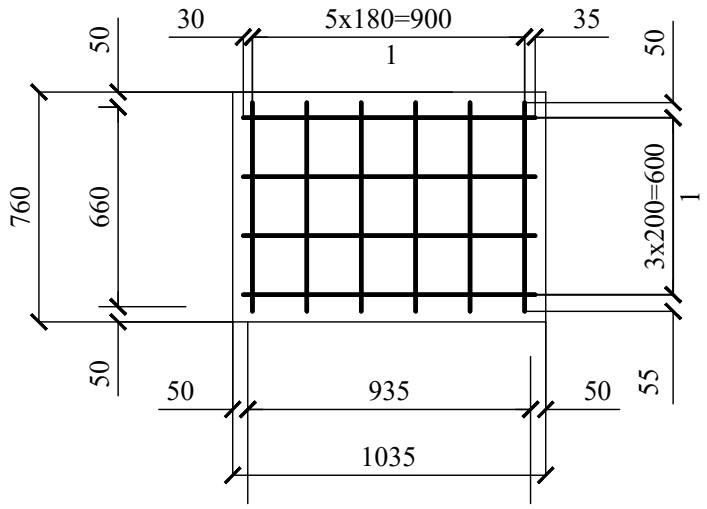

1-1

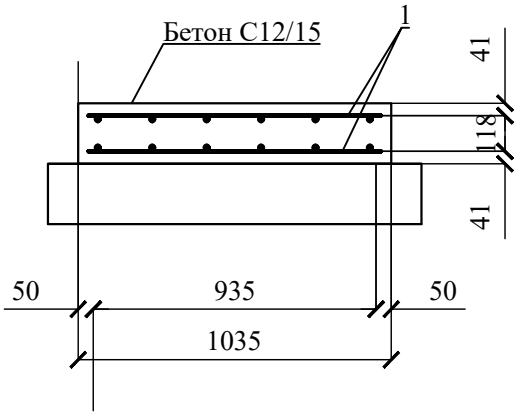

1. Бетонные поверхности, соприкасающиеся с грунтом, обмазать битумной мастикой.
2. Закладную деталь для циклона ЦБ-2 см. паспорт БМЗ.

Спецификация монолитной конструкции

Поз.	Обозначение	Наименование	Кол.	Масса ед, кг	Примечание
		Детали			
	ГОСТ 34028-2016	Ø12 А400 L, п.м	16,8	0,888	14,92
		Бетон С12/15, F100, W6			0,16 м³
		ГПС			0,33 м³

Изм.	Кол. уч.	Лист	№ док	Подп	Дата
Разраб.		Балатаев Д.			27.11
Н. контр.		Отетилеуова			25.08

№25-25

Строительство физкультурно-оздоровительного комплекса в селе Пограничник Достыкского сельского округа города Аксу Павлодарской области. Корректировка

Фундамент под модульную котельную

Стадия	Лист	Листов
РП	4	

Фундамент под циклон ЦБ-2

ТОО КБ "МунайГазИнжиниринг" г. Кызылорда, 2025 г.

ФорматА4