ТОО КБ "МУНАЙГАЗИНЖИНИРИНГ"

Заказ № 25-25
Заказчик: ГУ "Отдел строительства города Аксу Павлодарская область"

РАБОЧИЙ ПРОЕКТ

Строительство физкультурно-оздоровительного комплекса в селе Пограничник Достыкского сельского округа города Аксу Павлодарской области. Корректировка

ТОМ II
Альбом 2.5
Архитектурно-строительная часть
Фундаменты под КТП и ДЭС

г. Кызылорда, 2025 г.

ТОО КБ "МУНАЙГАЗИНЖИНИРИНГ"

Заказ № 25-25
Заказчик: ГУ "Отдел
строительства города Аксу
Павлодарская область"

РАБОЧИЙ ПРОЕКТ

Строительство физкультурно-оздоровительного комплекса в селе Пограничник Достыкского сельского округа города Аксу Павлодарской области.
Корректировка

ТОМ II
Альбом 2.5

Архитектурно-строительная часть
Фундаменты под КТП и ДЭС

Директор	Кусбаева К.К.
ГИП	Досмырза М.

г. Кызылорда, 2025 г.

Ведомость рабочих чертежей основного комплекта

Лист	Наименование	Примечание
1	Общие данные	
2	Фундамент Фм–1 под КТПН	
3	Фундамент Фм–2 под ДЭС	

Ведомость ссылочных и прилагаемых документов

Обозначение	Наименование	Примечание
	Ссылочные документы	
ГОСТ 13579–2018	Блоки бетонные	
ГОСТ 103–2006	Прокат сортовой стальной горячекатаный полосовой	
ГОСТ 10704–91	Трубы стальные электросварные	

ОБЩИЕ ДАННЫЕ

Проект разработан на основании задания на проектирование и договора.
За отм. 0.000 принята отм. чистого пола.
Климатические условия строительства:
а) Расчетная температура наиболее холодной пятидневки –34,6 °С
б) Расчетный вес снегового покрова – 1,20 кПа/м²
в) Нормативное давление ветра – 0,38 кПа/м²
Инженерно–геологические изыскания были произведены в 2020г.

Согласно отчету на инженерно–геологические изыскания площадки строительства, основанием под фундаменты служат грунты: ИГЭ–2 0,0(3,5)–2,0(2,2) м Супесь коричневого цвета твердая, просадочная, карбонатизированная, частыми прослоями песка разной крупности мощн. до 1–3 см и единственными прослоями суглинка в кровле слоя мощн. до 20см Ниже уровня грунтовых вод текучая. Мощность слоя 2,0–2,2м.

ИГЭ–2б 2,0(2,2)– 3,5(3,6) м Суглинок коричневого цвета твердый, непросадочный, с частыми прослоями песка разной крупности, мощн. до 1–3 см. Мощность слоя 1,4–1,5м. Вскрыт в толще супеси. Подземные воды скрыты на глубине 5,5м–5,9м.

Основание фундаментов – супесь коричневого цвета, твердая, карбонатизированная, зернистая, с частыми прослоями песка разной крупности мощностью до 1–3см, в кровле слоя ПРС мощность до 10см. Характеристики грунта: с=12кПа, угол внутреннего трения ф=28°, Е=12МПа, ρ=1,56г/см³

Защита конструкций от коррозии

Проектом предусмотрены следующие антикоррозийные мероприятия:
– обетонирование и металлизация всех закладных изделий;
– окраска всех необетонированных металлоконструкций

Закладные изделия железобетонных конструкций, а также другие стальные элементы, подлежат защите от коррозии слоем алюминия или цинка толщиной 200 мкм, наносимого методом металлизации.

Не защищенные алюминиевым или цинковым покрытием открытые поверхности закладных изделий в железобетонных конструкциях и стальные изделия, предназначенные для закрепления сборных железобетонных элементов, необетонируемые металлические конструкции подлежат окраске за 4 раза эмалью ХС – 710 по грунтовке ХС – 010.8.

Производство по защите бетонных и железобетонных конструкции от коррозии выполнять по ГОСТ 31384–2017

КОНСТРУКТИВНОЕ РЕШЕНИЕ

- Фундаменты под ДЭС– монолитный
- Фундаменты под КТПН – монолитный

ВНИМАНИЕ!
Производство работ без проекта производства работ – ЗАПРЕЩАЕТСЯ!

Технические решения, принятые в рабочих чертежах, соответствуют требованиям экологических, санитарно–гигиенических, противопожарных и других норм, действующих на территории Республики Казахстан и обеспе–чивают безопасную для жизни и здоровья людей эксплуатацию объекта при соблюдении мероприятий, предусмотренных рабочими чертежами.

Главный инженер проекта Кабдышева Б. Н.

Согласовано
ГИП Кабдышева
Подп. и дата
Взам. инв.
Инв. ? подл.

Изм.	Кол. уч.	Лист	№ док.	Подпись	Дата	№25-25-АС		
						Строительство физкультурно-оздоровительного комплекса в селе Пограничник Достыкского сельского округа города Аксу Павлодарской области		
ГИП		Досмырза М.			27.11.25	Фундаменты под КТП и ДЭС	Стадия	Лист	Листов
							РП	1	3
Разработал		Балатаев Д.			27.11.25				
Норм. конт.		Отетилеуова			27.11.25	Общие данные	ТОО КБ "МунайГазИнжиниринг" г. Кызылорда, 2022 г.	

4 Копировал А3

Фундамент Фм-1

Комплектная трансформаторная подстанция на напряжение 10/0,4кВ

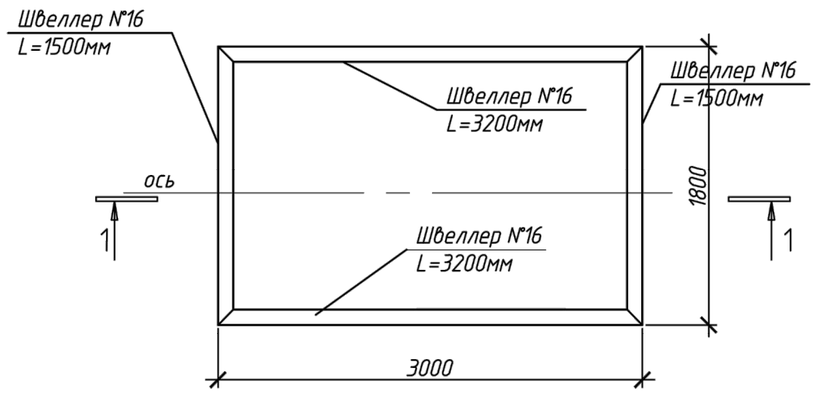

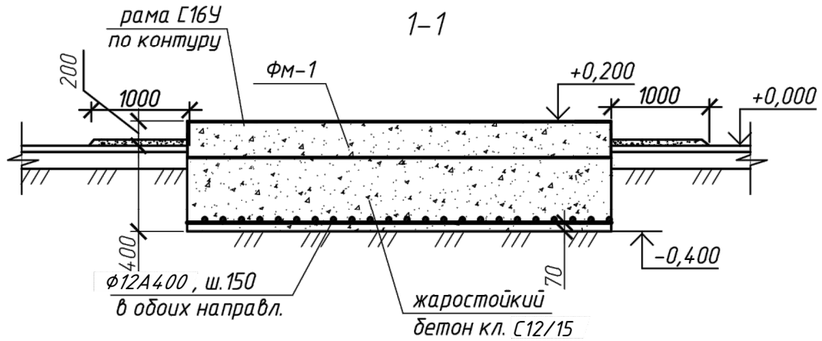

Спецификация элементов фундаментов Фм-1

Поз.	Обозначение	Наименование	Кол.	Масса, ед., кг	Приме-чание
Фм-1	см. данный лист	Фундамент Фм-1	1		198,48кг
	ГОСТ 8240-97	Швеллер №16, L=3000	2	42,6	85,2кг
	ГОСТ 8240-97	Швеллер №16, L=1800	2	25,56	51,12кг
	ГОСТ 34028-2016	ф12А400, п.м.	70,0	0.888	62,161кг
		Материалы			
	ГОСТ 26633-2015	Бетон кл.С12/15, $м^3$	3,24		
		Отмостка			
	ГОСТ 26633-2015	Бетон кл.С12/15, $м^3$	1,5		

1. Общие данные см.л.1 данного комплекта чертежей.
2. Все железобетонные элементы соприкасающиеся с грунтом обмазать битумом за 2 раза.
3. Для уменьшения замачивания грунта основания фундаментов устроить уширенную отмостку (1000 мм).

Изм.	Кол. уч.	Лист	№ док.	Подпись	Дата	№25-25-АС		
						Строительство физкультурно-оздоровительного комплекса в селе Пограничник Достыкского сельского округа города Аксу Павлодарской области		
ГИП		Досмырза М.			27.11.25	Фундаменты под КТП и ДЭС	Стадия	Лист	Листов
							РП	2	3
Разработал		Балатаев Д.			27.11.25				
Норм. конт.		Отетилеуова			27.11.25	Фундамент Фм-1	ТОО КБ "МунайГазИнжиниринг" г. Кызылорда, 2025 г.		

Фундамент Фм-2

Устройство фундаментов под ДЭС

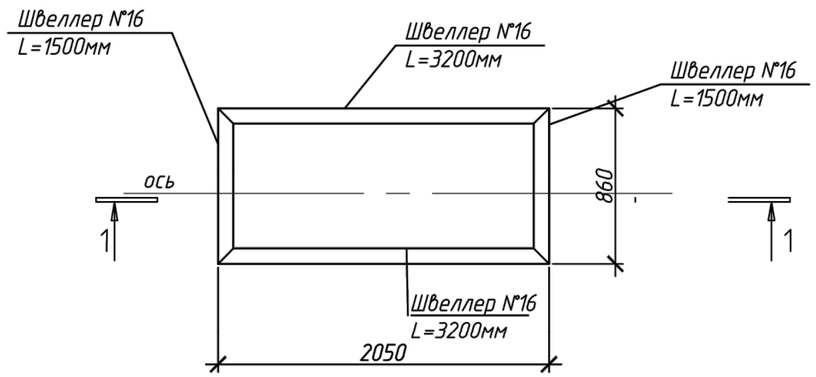

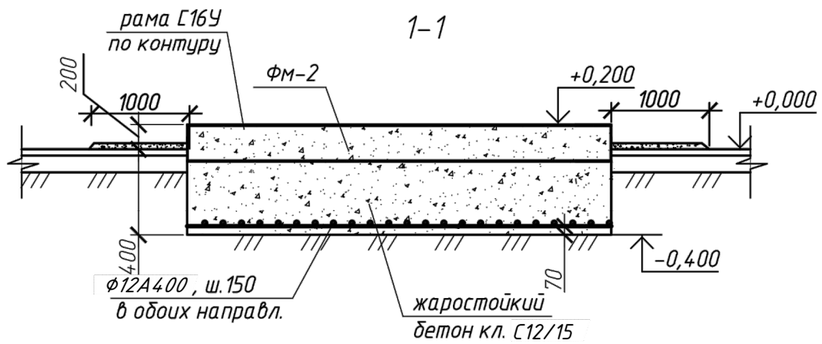

Спецификация элементов фундаментов Фм-1

Поз.	Обозначение	Наименование	Кол.	Масса, ед., кг	Приме-чание
Фм-2	см. данный лист	Фундамент Фм-1	1		113,724кг
	ГОСТ 8240-97	Швеллер №16, L=2050	2	29,11	58,22кг
	ГОСТ 8240-97	Швеллер №16, L=860	2	12,212	24,424кг
	ГОСТ 34028-2016	ф12А400, п.м.	35,0	0.888	31,08кг
		Материалы			
	ГОСТ 26633-2015	Бетон кл. С12/15, $м^3$	1,5		
		Отмостка			
	ГОСТ 26633-2015	Бетон кл. С12/15, $м^3$	1,1		

1. Общие данные см.л.1 данного комплекта чертежей.
2. Все железобетонные элементы соприкасающиеся с грунтом обмазать битумом за 2 раза.
3. Для уменьшения замачивания грунта основания фундаментов устроить уширенную отмостку (1000 мм).

						№25-25-АС		
Изм.	Кол. уч.	Лист	№ док.	Подпись	Дата	Строительство физкультурно-оздоровительного комплекса в селе Пограничник Достыкского сельского округа города Аксу Павлодарской области		
ГИП		Досмырза М.			27.11.25	Фундаменты под КТП и ДЭС	Стадия	Лист	Листов
Разработал		Балатаев Д.			27.11.25		РП	3	3
Норм. конт.		Отетилеуова			27.11.25	Фундамент Фм-2	ТОО КБ "МунайГазИнжиниринг" г. Кызылорда, 2025 г.		