Республика Казахстан

ТОО «А-Геоинжиниринг»

Лицензия ГСЛ №20012362 от 25.08.2020 г.

Заказчик: ТОО «КазЖобаСаулет-Консалтинг»

Технический отчет

об инженерно-геологических изысканиях по объекту:

«Капитальный ремонт здания (восстановление ресурса здания с заменой (при необходимости) конструктивных элементов и систем инженерного оборудования; улучшения эксплуатационных показателей: крыши, стен, электрического хозяйства; ремонт и восстановление забора, пешеходных и прогулочных дорожек) детского сада Коммунальное государственное казенное предприятие «Ясли-сад №48 «Родничок», Атырауская область, г. Атырау ул. Б.Момышулы, 5 (1)»

Инженер-геолог Е.Е.Жораев

г.Шымкент, 2024 г.

Содержание

		Стр.
	Введение……..	3
1.	Местоположение…….	3
2.	Инженерно-геологические условия площадки……	3
2.1.	Геоморфология и рельеф…….....	3
2.2.	Литологические строение……	4
2.3.	Подземные воды……	4
2.4.	Физико-механические свойства грунтов……	5
2.5.	Засоленность и агрессивность грунтов…….	8
3.	Сейсмическая опасность зон строительства, грунтовые условия и сейсмическая опасность площадок строительства……	9
4.	Климатическая справка……	9
5.	Строительная группа грунта по трудности разработки……	10
6.	Рекомендации…….....	10
	Список литературы…….	12

Приложения

а)текстовые

№№ приложений		
1	Техническое задание на выполнение изыскательских работ…….	13
2	Лицензия ГСЛ №20012362 от 25.08.2020 г……	15

б)графические

Рис.1	План участка (Масштаб 1:1 000)…….....……...	18
Рис.2	Инженерно-геологический разрез по линии I-I (Масштаб гор 1:500, вер 1:100)……..…….	19

Введение

Инженерно-геологические изыскания по объекту: «Капитальный ремонт здания (восстановление ресурса здания с заменой (при необходимости) конструктивных элементов и систем инженерного оборудования; улучшения эксплуатационных показателей: крыши, стен, электрического хозяйства; ремонт и восстановление забора, пешеходных и прогулочных дорожек) детского сада Коммунальное государственное казенное предприятие «Ясли-сад №48 «Родничок», Атырауская область,г. Атырау ул. Б.Момышулы, 5 (1)» выполнялись ТОО «А-Геоинжиниринг» в октябре месяце 2024 года технического задания, выданного ТОО «КазЖобаСаулет-Консалтинг».

Согласно техническому заданию целью работ на данном объекте являлось:

-изучение геологических и гидрогеологических условий участка изысканий путем проведения буровых работ;

-выделение инженерно-геологических элементов на участке изысканий;

-оценка физико-механических свойств грунтов и воды по результатам проведенного комплекса лабораторных исследований работ;

- опасности агрессивного воздействия грунтов и грунтовых вод на строительные материалы.

Для решения задач, в процессе изысканий были пройдены 3 разведочных скважин, глубиной по 10,0 м (общ. 10,0 п.м). Отобраны образцы грунта нарушенной структуры.

Изыскания проводились в соответствии с СП РК 1.02-105-2014. Камеральная обработка материалов полевых и лабораторных работ выполнялась согласно ГОСТ 20522-12, ГОСТ 251002011, ГОСТ 12071-2014, СТ РК 1289-2004, ГОСТ 5180-2015, СТ РК 1290-2004, ГОСТ 231612012, ГОСТ 12248-2010, ГОСТ 25584-2016, СТ РК 1291-2004, ГОСТ 12536-2014, СТ РК 12732004. Климатическая характеристика района работ составлена согласно СП РК 2.04-01-2017. Оценка сейсмичности площадки выполнена согласно СП РК 2.03-30-2017.

1.Местоположение

Рассматриваемая площадка расположена по улице Б.Момышулы на территории города Атырау Атырауской области.

2. Инженерно-геологические условия площадки

2.1. Геоморфология, рельеф и гидрография

В региональном геоморфологическом аспекте исследованная территория приурочена к крупному инженерно-геологическому региону второго порядка-Прикаспийской впадине (Прикаспийской синеклизе), которая в плейстоцен-голоценовое время (Q1-Q4) являлась ареной неоднократных трансгрессий Каспия-бакинской, хазарской, хвалынской и новокаспийской, оставивших после себя мощные толщи морских осадков, которые и

определили современный инженерно-геологический облик этой территории. Прикаспийская низменность имеет резко выраженный террасовидный характер.

Высотные отметки поверхности земли площадки изменяются в пределах от -22,27 до -22,08 м и имеет общий уклон с юга на север.

В пределах исследованной территории гидрографическая сеть представлена руслом реки Урал.

2.2. Литологическое строение

В геологическом строении участка исследования до разведанной глубины 10,0 м принимают участие отложения голоценового (новокаспийского) возраста морского генезиса-mQ4nk.

Литологически отложения представлены супесями, суглинками и глинами. В кровле четвертичных отложений распространены современные отложения техногенного происхождения (tQiv).

Рассматриваемая территория застроена. Рассматриваемый участок под капитальный ремонт представляет собой духэтажное здание сложной формы.

Ниже фундамента залегает насыпной грунт, состоящий из утрамбованного местного грунта.

Непосредственно в пределах пробуренных скважин с поверхности земли вскрылся насыпной грунт, состоящий из утрамбованного местного грунта (суглинокв) и галечниковых грунтов и разрушенного асфальтного покрытия, общей мощностью 0,2-0,3 м. Также на территории рассматриваемой площадки имеются зеленые насаждения.

2.3. Подземные воды

В пределах площадки подземные воды скважинами глубиной по 10,0 м в период изыскания (сентябрь месяц 2024 года) были вскрыты на глубине 1,5-1,7 метров с поверхности земли.

Питание водоносный горизонт получает за счет атмосферных осадков и регионального притока с севера, и северо-востока. При естественном режиме питания сезонное колебание УГВ будет находиться в пределах 0,5-0,7 м.

Период изыскания соответствует низкому положению подземных вод.

В последние годы, в связи с широким развертыванием на прилегающих участках строительных работ по возведению объектов промышленно-хозяйственного и бытового назначения, дополнительным источником питания становится искусственное подтопление территории за счет утечек значительных объемов воды из неисправных инженерных сетей различного назначения, полива зеленых насаждений, неурегулированного сброса хозяйственно-бытовых стоков и т.п. Искусственное подтопление территории искажает

естественный режим грунтовых вод, приводит к их некоторому опреснению, и общему подъему УГВ.

Воды водоносного горизонта являются слоеные. Минерализация вод составляет 39,3 г/л. PH равен -7,6.

Тип минерализации сульфатно-хлоридный.

По содержанию сульфатов (10228,0 мг/л) при содержании (HCO_3 =951,6 мг-экв/л) вода сильноагрессивная к бетонам на цементе по ГОСТ 10178-85 нормальной проницаемости W4, на портландцементе по ГОСТ 10178-85 с содержанием в клинкере C_3S-не более 65% C_3A-не более7%, C_3A +C_4AF-не более 22% и шлакопортландцементе – сильноагрессивная, на сульфатостойкие цементы по ГОСТ 22266 – слабоагрессивная.

По содержанию хлоридов (25620,0 мг/л) вода слабоагрессивная на арматуру железобетонных конструкции при постоянном погружении и сильноагрессивная при периодическом смачивании.

Согласно ГОСТ 9.602-2016, коррозионная агрессивность грунтовых вод по отношению к свинцовой и алюминиевой оболочке кабелей-средняя.

2.4. Физико-механические свойства грунтов

По номенклатурному виду и физическим свойствам грунтов в пределах рассматриваемой площадки до глубины 10,0 м, выделены три инженерно-геологических элемента (ИГЭ):

ИГЭ-1. Глина легкая.

ИГЭ-2. Супесь тяжелая пылеватая.

ИГЭ-3. Суглинок тяжелый пылеватый.

ИГЭ-1. Глина легкая.

Нормативные и расчетные значения физико-механических и химических характеристик ИГЭ-3 приведены в нижеследующей талбице:

Характеристика грунтов		**ИГЭ-1**			
		Индекс	**Ед. изм.**	**Норм. значение**	**Разновидность грунтов и степень агрессивного воздействия грунта**
Естественная влажность		W	%	40,00	-
Пределы пластичности (Atterberg)	Предел текучести	W_L	%	52,60	-
	Предел раскатки	W_P	%	34,60	-
	Число пластичности	I_P	%	18,0	Глина легкая
Гранулометрический состав	гравий	>2 мм	%	-	-
	песок	2-0,05мм	%	33	пылеватая

Характеристика грунтов		ИГЭ-1			
		Индекс	Ед. изм.	Норм. значение	Разновидность грунтов и степень агрессивного воздействия грунта
		>0,25мм	*%*	-	-
	пыль	<0,05мм	%	67	-
	глина	<0,005мм	%		-
Показатель текучести		I_L	д.е	0,27	тугопластичная
Плотность (объемный вес) грунта:		ρ	г/см^3	1,73	-
Плотность частиц (удельный вес) грунта		ρ_S	г/см^3	2,76	-
Плотность сухого грунта		ρ_d	г/см^3	1,24	-
Пористость		n	%	55,00	-
Коэффициент пористости		e	д.е	1,2	-
Коэффициент водонасыщения		Sr	д.е.	0,89	-
Коэффициент Пуассона		μ	-	0,42	-
Удельное сцепление		C	кПа	74	-
При доверительной вероятности 0,85		C	кПа	59	-
При доверительной вероятности 0,95		C	кПа	47	-
Угол внутреннего трения		φ	градус	15	-
При доверительной вероятности 0,85		φ	градус	12	-
При доверительной вероятности 0,95		φ	градус	1.5	-
Модуль деформации		E	МПа	15,45	-

ИГЭ-2. Супесь песчанистая

Нормативные и расчетные значения физико-механических и химических характеристик ИГЭ-2 приведены в нижеследующей таблице:

Характеристика грунтов		ИГЭ-2			
		Индекс	Ед. изм.	Норм. значение	Разновидность грунтов и степень агрессивного воздействия грунта
Естественная влажность		W	%	23,00	-
Пределы пластичности (Atterberg)	Предел текучести	W_L	%	25,90	-
	Предел раскатки	W_P	%	19,40	-
	Число пластичности	I_P	%	6,5	Супесь
Гранулометрический	гравий	>2 мм	%	-	-

Характеристика грунтов		ИГЭ-2			
		Индекс	**Ед. изм.**	**Норм. значение**	**Разновидность грунтов и степень агрессивного воздействия грунта**
состав	песок	2-0,05мм	%	66	песчанистая
		>0,25мм	*%*	-	-
	пыль	<0,05мм	%	34	-
	глина	<0,005мм	%		-
Показатель текучести		I_L	д.е	1,01	текучая
Плотность частиц (удельный вес) грунта		ρ_S	г/см^3	2,70	-
Коэффициент Пуассона		μ	-	0,30	-
Удельное сцепление		C	кПа	14	-
Угол внутреннего трения		φ	градус	25	-
Модуль деформации		E	мПа	13	-

ИГЭ-3. Суглинок тяжелый пылеватый

Нормативные и расчетные значения физико-механических и химических характеристик ИГЭ-3 приведены в нижеследующей таблице:

Характеристика грунтов		ИГЭ-3			
		Индекс	**Ед. изм.**	**Норм. значение**	**Разновидность грунтов и степень агрессивного воздействия грунта**
Естественная влажность		W	%	25,00	-
Пределы пластичности (Atterberg)	Предел текучести	W_L	%	38,20	-
	Предел раскатки	W_P	%	24,00	-
	Число пластичности	I_P	%	14,20	Суглинок тяжелый
Гранулометрический состав	гравий	>2 мм	%	-	-
	песок	2-0,05мм	%	34	пылеватый
		>0,25мм	*%*	-	-
	пыль	<0,05мм	%	66	-

Характеристика грунтов		ИГЭ-3			
		Индекс	Ед. изм.	Норм. значение	Разновидность грунтов и степень агрессивного воздействия грунта
	глина	<0,005мм	%		-
Показатель текучести		I_L	д.е	0,98	текучепластичная
Плотность (объемный вес) грунта:		ρ	г/см^3	2,01	-
Плотность частиц (удельный вес) грунта		ρ_S	г/см^3	2,74	-
Плотность сухого грунта		ρ_d	г/см^3	1,65	-
Пористость		n	%	39,90	-
Коэффициент пористости		e	д.е	0,700	-
Коэффициент водонасыщения		Sr	д.е.	0,9	-
Коэффициент Пуассона		μ	-	0,35	-
Удельное сцепление		C	кПа	39	-
При доверительной вероятности 0,85		C	кПа	32	-
При доверительной вероятности 0,95		C	кПа	30	-
Угол внутреннего трения		φ	градус	21	-
При доверительной вероятности 0,85		φ	градус	19	-
При доверительной вероятности 0,95		φ	градус	18	-
Модуль деформации		E	МПа	2.7	-

2.5. Засоленность и агрессивность грунтов

По содержанию легко- и среднерастворимых солей грунты от незасоленных до среднезасоленных, величина сухого остатка колеблется в пределах 1,91 до 3,53.

По нормативному содержанию сульфатов в пересчете на ионы SO^-_4 – грунты площадки на бетон марки W_4 по водонепроницаемости на портландцементе по ГОСТ 10178 (СП РК 2.01 – 19 -2013) – сильноагрессивные, на портландцементе по ГОСТ 10178-85 с содержанием в клинкере C_3S-не более 65% C_3A-не более7%, C_3A +C_4AF-не более 22% и шлакопортландцементе – слабоагрессивная, а на сульфатостоиких цементах – неагрессивные.

Нормативное содержание SO_4=3823.3 мг/кг.

По нормативному содержанию хлоридов в перерасчете на ионы Cl грунты площадки для бетонов на арматуру железобетонных конструкции - сильноагрессивные. Нормативное содержание 11967,0 мг/кг.

Коррозионная агрессивность грунтов по содержанию концентрации водородных ионов по отношению к свинцовой оболочке кабеля и к алюминиевой оболочке кабеля-низкая.

3. Сейсмическая опасность зон строительства, грунтовые условия и сейсмическая опасность площадок строительства

Согласно СП РК 2.03-30-2017:

- сейсмическая опасность зоны строительства - согласно картам сейсмического зонирования ОСЗ-2_{475} – 5 баллов и ОСЗ-2_{2475} – 6 баллов;
- тип грунтовых условий площадки строительства – III.

4. Климатическая справка

Климатическая справка принята в соответствии с СП РК 2.04-01-2017 «Строительная климатология» с изменениями от 01.04.2019 г. и НТП 01-01-3.1 (4.1)-2017 «Нагрузки и воздействия».

Климатическая справка приведена по метеостанции Атырау.

Климатический подрайон . подрайон IV-Г.

Температура воздуха, °С: абсолютно максимальная+44,6

абсолютно минимальная-37,9

Средняя максимальная температура воздуха наиболее теплого месяца, °С +32,1

Температура воздуха наиболее холодных (обеспеченностью 0,92), °С:

суток-29

пятидневки-24,9

периода-11,3

Средняя месячная амплитуда температуры воздуха наиболее холодное месяца, °С 7,7

Средняя месячная амплитуда температуры воздуха наиболее теплого месяца, °С 13,3

Продолжительность, сутки / Средняя суточная температура воздуха, °С, периода со средней суточной температурой воздуха:

≤0 °С-114 /-4,7

≤8 °С-172/ -1,5

≤10 °С-185/ -0,9

Средняя годовая температура воздуха, °С 9,7

Количества осадков за ноябрь-март, мм-73,0
Количества осадков за апрель-октябрь-103,0
Максимальная из средних скоростей ветра по румбам за январь -8,5 м/сек
Максимальная из средних скоростей ветра по румбам за июль -3,0 м/сек
Нормативная глубина промерзания грунтов – 122 см, максимальная глубина проникно вения нулевой изотермы – 150 см.
Высота снежного покрова средняя из наибольших декадных на зиму - 12,0 см
Снеговая нагрузка участка работ:
- снеговая нагрузка на грунт 0,8 кПа;
- чрезвычайная снеговая нагрузка на грунт 1,6 кПа;
- снеговая нагрузка на покрытие 0,8 кПа
Ветровая нагрузка участка работ:
- базовая скорость ветра 35м/с; - давление ветра 0,77 кПа;
- средняя скорость ветра за зимний период 6м/с.

5. Строительная группа грунта по трудности разработки

Строительные группы грунтов по трудности разработки, согласно ЭСН РК 8.04-01-2015 для ручных земляных работ и одноковшовых экскаваторов:

Наименование грунтов	Категория грунта по трудности разработки		Номер пункта
	вручную	одноковшовым экскаватором	
Почвенно-растительный слой	1	1	9[а]
Супесь	1	1	36[а]
Суглинок	2	2	35[в]
Глина	3	3	8[в]
Насыпной грунт	3	3	35[г]

6. Рекомендации

1. При проектировании оснований и фундаментов на площадке необходимо разработать мероприятия, исключающие интенсивное замачивание грунтов, обеспечить контроль за состоянием водопроводных и канализационных сетей, предусмотреть возможность осмотра и быстрого ремонта этих сетей.

2. Для исключения подтопления подземными и поверхностными водами территории в процессе эксплуатации, рекомендуется предусмотреть комплексную

инженерную защиту (организация поверхностного стока, локальную защиту отдельных сооружений, создание надежной защиты водоотведения и т.д)

Список литературы

а)Опубликованные:

1	ҚР ЕЖ 1.02-102-2014	Құрылысқа қажетті инженерлік іздестіру.Астана, 2014
	СП РК 1.02-102-2014	Инженерные изыскания для строительства.Астана, 2014
2	ҚР ЕЖ 1.02-105-2014	Құрылысқа қажетті инженерлік іздестіру. Астана, 2014
	СП РК 1.02-105-2014	Инженерные изыскания для строительства.Основные положения.Астана, 2014
3	МЕЖ 5.01-102-2002	Ғимараттар мен имараттардың негіздіктері мен жобалау және құрылғылау. Астана, 2005
	МСП 5.01-102-2002	Проектирование и устройство оснований и фундаментов зданий и сооружений. Астана, 2005
4	ҚР ҚН 2.04-01-2017	Құрылыстық климатология. Астана 2017
	СП РК 2.04-01-2017	Строительная климатология. Астана 2017
5	ҚР ЕЖ 2.01-101-2013	Құрылыс құрылымдарын тоттанудан қорғау. Астана, 2013
	СП РК 2.01-101-2013	Защита строительных конструкций от коррозии. Астана, 2013
6	ҚР ҚЖ 2.03-30-2017	Сейсмикалық аудандардағы құрылыс. Астана, 2017
	СП РК 2.03-30-2017	Строительство в сейсмических районах.Астана, 2017
7	ҚР ҚН 5.01-02-2013	Ғимараттар мен имараттардың негіздіктері. Астана, 2013.
	СН РК 5.01-102-2013	Основания зданий и сооружений. Астана, 2013.

.

«УТВЕРЖДАЮ»
Директор ТОО «КазЖобаСаулет-Консалтинг»
_____/Зулеев Б.
«_30_» __09___ 2024 г.

ТЕХНИЧЕСКОЕ ЗАДАНИЕ

ТОО «А-Геоинжиниринг» на производство инженерных изысканий

1. Наименование объекта: «Капитальный ремонт здания (восстановление ресурса здания с заменой (при необходимости) конструктивных элементов и систем инженерного оборудования; улучшения эксплуатационных показателей: крыши, стен, электрического хозяйства; ремонт и восстановление забора, пешеходных и прогулочных дорожек) детского сада Коммунальное государственное казенное предприятие «Ясли-сад №48 «Родничок», Атырауская область,г. Атырау ул. Б.Момышулы, 5 (1)».

2. Местоположение объекта: Республика Казахстан, Атырауская область, город Атырау

3. Заказчик и его ведомственная принадлежность:_____

4. Проектная организация: ТОО «КазЖобаСаулет-Консалтинг»

5. Инициалы, фамилия и № телефона главного инженера проекта: _____ тел.: _____

6. Год начала строительства:_____

7. Стоимость строительно-монтажных работ в тыс. тенге._____

8. Источник финансирования: бюджетные средства

9. Стадия проектирования: Рабочий проект

10.Оформление разрешений на производство изыскательских работ производство_____

11. Наличие сведений о ранее выполненных на объекте изыскательских работ (наименование организации выполнявшей работы, для какой стадии проектирования, год производства работ, виды и масштабы выполненных работ, местонахождение материалов)
_____
_____
_____

12. Очередность работ согласно СП РК 1.02-102-2014_____
_____
_____

А. ИНЖЕНЕРНО-ГЕОЛОГИЧЕСКИЕ РАБОТЫ

1. Выполнить геологические изыскания на проектируемом объекте с бурением технических скважин глубиной 6 м.
2. Установить геолого- литологическое строение гидрогеологические условия и физико-механические свойства грунтов в пределах контура объектов согласно СП РК 1.02-102-2014 «Инженерные изыскания для строительства. Основные положения»;
3. Определить строительную группу разработки грунтов.
4. Дать геологические разрезы, геолого- литологические колонки;
5. Дать инженерно- строительную оценку территории строительства по инженерно-геологическим условиям и возможных изменений.
6. Указать нормативную глубину сезонного промерзания грунта, проникновение нулевой изотермы в грунт.

Б. ИНЖЕНЕРНО-ГИДРОГЕОЛОГИЧЕСКИЕ РАБОТЫ

1. Определить состав, агрессивность и уровень грунтовых вод.
2. Указать коррозийную активность грунтовых вод к бетону.

В. ИНЖЕНЕРНО-ГЕОМЕТЕОРОЛОГИЧЕСКИЕ РАБОТЫ

1. Привести среднесуточные температуры воздуха и соответствующую влажность по месяцам.
2. Привести температуру самой холодной пятидневки.

3. Указать скорость ветра.
4. В соответствие с фондовыми и фактическими показателями построить розу ветров.
5. В районах предполагаемого расположения водопропускных сооружений согласно п.7 привести гидрогеологические условия по периодическим водотокам с выявлением экстремальных значений количества осадков по прилегающей площадки водосбора.

Главный инженер проекта **Тиметов У.М.**

«__30__» ___09____ 2024 г.

20012362

ЛИЦЕНЗИЯ

25.08.2020 года **20012362**

Выдана **Товарищество с ограниченной ответственностью "А-Геоинжиниринг"**

160000, Республика Казахстан, г.Шымкент, улица Мангельдина, дом № 36, 92
БИН: 200740024698

(полное наименование, местонахождение, бизнес-идентификационный номер юридического лица (в том числе иностранного юридического лица), бизнес -идентификационный номер филиала или представительства иностранного юридического лица – в случае отсутствия бизнес-идентификационного номера у юридического лица/полностью фамилия, имя, отчество (в случае наличия), индивидуальный идентификационный номер физического лица)

на занятие **Изыскательская деятельность**

(наименование лицензируемого вида деятельности в соответствии с Законом Республики Казахстан «О разрешениях и уведомлениях»)

Особые условия

(в соответствии со статьей 36 Закона Республики Казахстан «О разрешениях и уведомлениях»)

Примечание **Неотчуждаемая, класс 1**

(отчуждаемость, класс разрешения)

Лицензиар **Государственное учреждение "Управление градостроительного контроля города Шымкент". Акимат города Шымкент.**

(полное наименование лицензиара)

Руководитель (уполномоченное лицо) **Бекболатов Ержан Тлемисович**

(фамилия, имя, отчество (в случае наличия)

Дата первичной выдачи **25.08.2020**

Срок действия лицензии

Место выдачи **г.Шымкент**

20012362 **123**

ПРИЛОЖЕНИЕ К ЛИЦЕНЗИИ

Номер лицензии 20012362

Дата выдачи лицензии 25.08.2020 год

Подвид(ы) лицензируемого вида деятельности:

- Инженерно-геологические и инженерно-гидрогеологические работы, в том числе
  - Полевые исследования грунтов, гидрогеологические исследования
  - Геофизические исследования, рекогносцировка и съемка
- Инженерно-геодезические работы, в том числе:
  - Топографические работы для проектирования и строительства (съемки в масштабах от 1:10000 до 1:200, а также съемки подземных коммуникаций и сооружений, трассирование и съемка наземных линейных сооружений и их элементов)
  - Геодезические работы, связанные с переносом в натуру с привязкой инженерно-геологических выработок, геофизических и других точек изысканий
  - Построение и закладка геодезических центров
  - Создание планово-высотных съемочных сетей

(наименование подвида лицензируемого вида деятельности в соответствии с Законом Республики Казахстан «О разрешениях и уведомлениях»)

Лицензиат **Товарищество с ограниченной ответственностью "А-Геоинжиниринг"**
160000, Республика Казахстан, г.Шымкент, улица Мангельдина, дом № 36, 92, БИН: 200740024698

(полное наименование, местонахождение, бизнес-идентификационный номер юридического лица (в том числе иностранного юридического лица), бизнес-идентификационный номер филиала или представительства иностранного юридического лица – в случае отсутствия бизнес-идентификационного номера у юридического лица/полностью фамилия, имя, отчество (в случае наличия), индивидуальный идентификационный номер физического лица)

Производственная база **г. Шымкент, р-н Аль-Фарабийский, мкр. Сауле, ул. Ынтымак, ст-е 32Б;**

(местонахождение)

Особые условия действия лицензии

(в соответствии со статьей 36 Закона Республики Казахстан «О разрешениях и уведомлениях»)

Лицензиар **Государственное учреждение "Управление градостроительного контроля города Шымкент". Акимат города Шымкент.**

(полное наименование органа, выдавшего приложение к лицензии)

Руководитель (уполномоченное лицо) **Бекболатов Ержан Тлемисович**

(фамилия, имя, отчество (в случае наличия)

Осы құжат «Электронды құжат және электрондық цифрлық қолтаңба туралы» Қазақстан Республикасының 2003 жылғы 7 қаңтардағы Заңы 7 бабының 1 тармағына сәйкес қағаз тасығыштағы құжатпен маңызы бірдей. Данный документ согласно пункту 1 статьи 7 ЗРК от 7 января 2003 года "Об электронном документе и электронной цифровой подписи" равнозначен документу на бумажном носителе.

«Капит [illegible] вных элементов и систем инженерного оборудования; улучшения эксплуатационных показателей: крыши, стен, электрического хозяйства; ремонт и восстановление забора, пешеходных и прогулочных дорожек) детского сада Коммунальное государственное казенное предприятие «Ясли-сад №48 «Родничок», Атырауская область,г. Атырау ул. Б.Момышулы, 5 (1)».

Инженерно-геологические изыскания. Пояснительная записка.

ТОО «А-Геоинжиниринг», г.Шымкент 2024 г.

Номер приложения	001
Срок действия	
Дата выдачи приложения	25.08.2020
Место выдачи	г.Шымкент

Осы құжат «Электронды құжат және электрондық цифрлық қолтаңба туралы» Қазақстан Республикасының 2003 жылғы 7 қаңтардағы Заңы 7 бабының 1 тармағына сәйкес қағаз тасығыштағы құжатпен маңызы бірдей. Данный документ согласно пункту 1 статьи 7 ЗРК от 7 января 2003 года "Об электронном документе и электронной цифровой подписи" равнозначен документу на бумажном носителе.

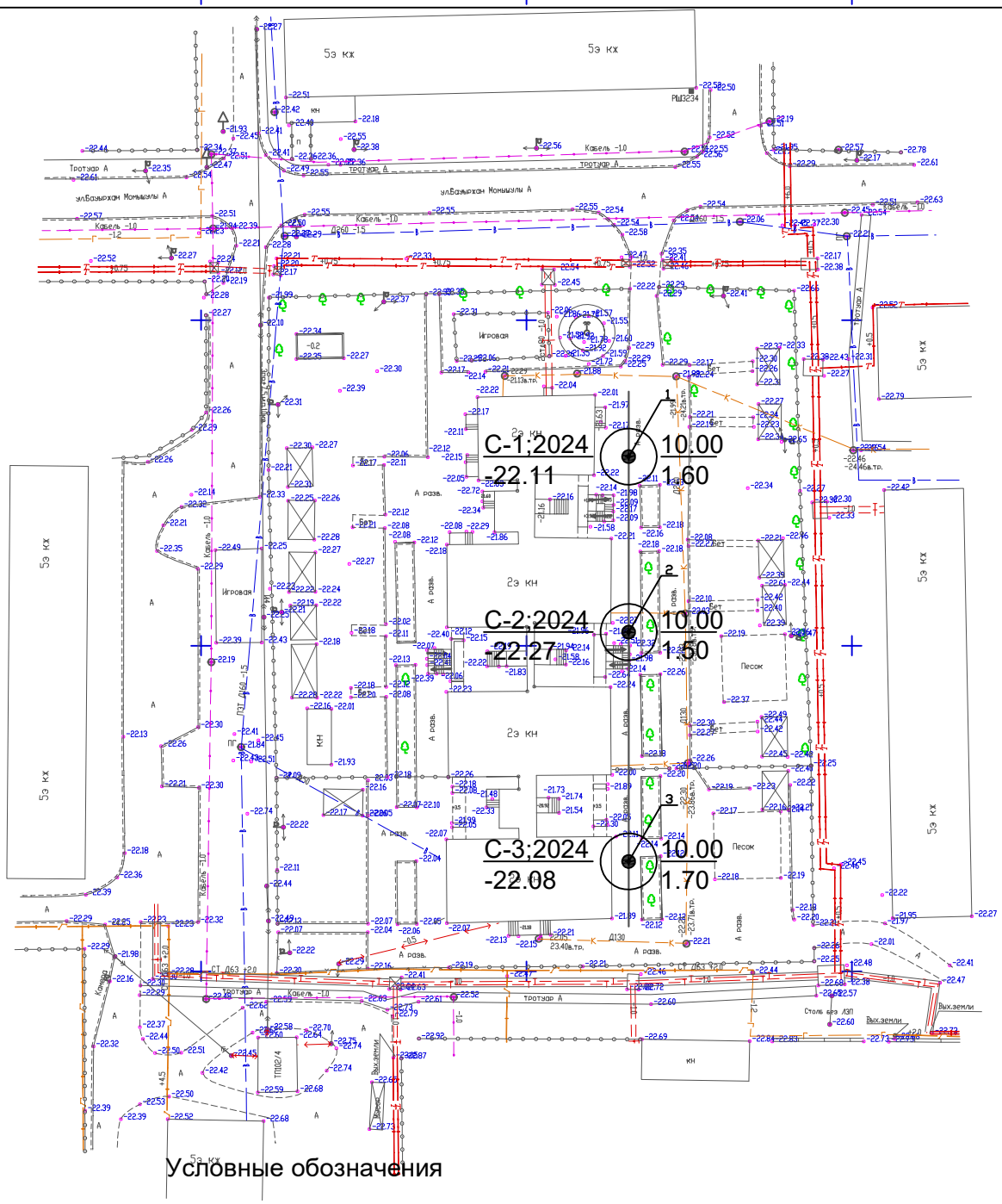

Условные обозначения

C-1;2024 / -22.11 — 10.00 / 1.60

Слева — Номер выработки - год проходки
Высотная отметка устья, м

Справа — Глубина выработки, м
Глубина, УГВ, м

линия разреза

					682-ИГИ-24			
Изм.	Кол. уч.	Лист	Док	Подпись	«Капитальный ремонт здания (восстановление ресурса здания с заменой (при необходимости) конструктивных элементов и систем инженерного оборудования; улучшения эксплуатационных показателей: крыши, стен, электрического хозяйства; ремонт и восстановление забора, пешеходных и прогулочных дорожек) детского сада Коммунальное государственное казенное предприятие «Ясли-сад №48 «Родничок», Атырауская область, г. Атырау ул. Б.Момышулы, 5 (1)»			
Директор		Мамбетова А.А.			План площадки	Стадия	Лист	Листов
Разработал		Калжигит У.З.				РП	1	1
					Масштаб: 1:1 000	ТОО "А-Геоинжиниринг" г. Шымкент-2024 г.		

Рис.1

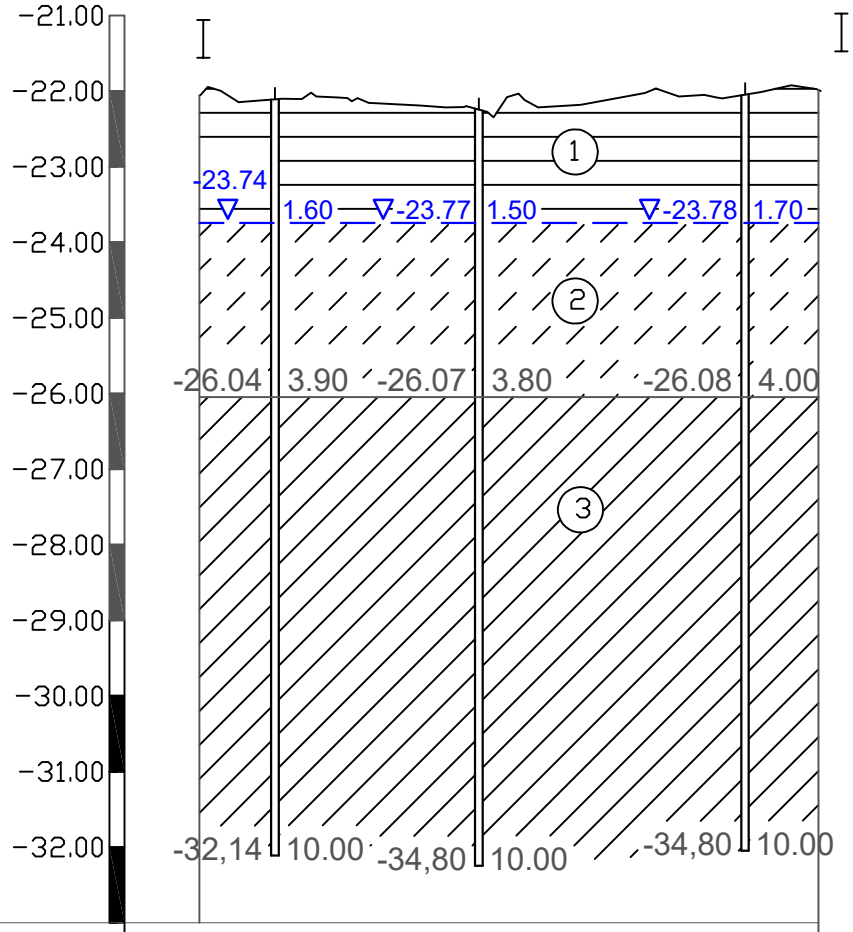

Номер скважины	№1	№2	№3
Абстрактная отметка устья,м	-22.14	-22.27	-22.08
Абстрактная отметка забоя,м	-32.14	-12.27	-32.08
Уровень подземных вод,м	1.60	1.50	1.70
Глубина скважны, м	10.00	10.00	10.00
Расстояние между скважин,м	27.00	35.00	

Условные обозначения

- глина
- супесь
- суглинок

(1) - номер инженерно-геологического элемента

-23.48 | 1.40 - слева-глубина УПВ, справа-отметка УПВ, м

-26.08 | 4.00 - слева-глубина УПВ, справа-отметка УПВ, м

-32.08 | 10.00 - слева-глубина забоя, справа-отметка забоя, м

Изм.	Кол. уч.	Лист	Док	Подпись	682-ИГИ-24			
					«Капитальный ремонт здания (восстановление ресурса здания с заменой (при необходимости) конструктивных элементов и систем инженерного оборудования; улучшения эксплуатационных показателей: крыши, стен, электрического хозяйства; ремонт и восстановление забора, пешеходных и прогулочных дорожек) детского сада Коммунальное государственное казенное предприятие «Ясли-сад №48 «Родничок», Атырауская область, г. Атырау ул. Б.Момышулы, 5 (1)»			
Директор		Мамбетова А.А.			Инженерно-геологический разрез по линии I-I	Стадия	Лист	Листов
Разработал		Калжигит У.З.				РП	1	1
					Масштаб гор. 1:1 000 Масштаб верт. 1:100	ТОО "А-Геоинжиниринг" г. Шымкент-2024 г.		

Рис.2