ТОО "МПК-Проект"
ГСЛ №19020272 от 07.10.2019г.
I категория.

"Строительства пожарного депо на 4 места в городе Атырау. Привязка"

Архитектурно-строительная часть.

60-2023-АС

АЛЬБОМ XXIV

г. Шымкент - 2024 г.

ТОО "МПК-Проект"
ГСЛ №19020272 от 07.10.2019г.
I категория.

"Привязка проекта строительства пожарного депо на 4 места в городе Атырау"

Архитектурно-строительная часть.

60-2023-АС

АЛЬБОМ XXIV

Директор ТОО "МПК-Проект" Жамбаев А.

ГИП ТОО "МПК-Проект" Амренов Б.

г. Шымкент - 2024 г.

Ведомость основных комплектов рабочих чертежей

Обозначение	Наименование	Примечание
АС	Архитектурно–строительная часть	
ТС	Тепловые сети	

Ведомость ссылочных и прилагаемых документов

Обозначение	Наименование	Примечание
Серия 3.006–8	Каналы и тоннели сборные железобетонные из лотковых элементов.	
Серия 3.006–8 вып.0–1	Трассы . Материалы для проектирования	
Серия 3.006–8 вып.0–2	Узлы трасс . Материалы для проектирования	
Серия 3.006–8 вып.4–1	Трассы. Плиты. Опорные подушки. Арматурные и закладные изделия. Рабочие чертежи.	
Серия 3.006–8 вып.1–2	Узлы трасс. Лотки плиты балки. Рабочие чертежи	
Серия 1.400–15. вып.0	Унифицированные закладные изделия ж/б конструкций для крепления технологических коммуникаций и устройств	
Серия 3.900.1–14 вып.1	Изделия железобетонные для круглых колодцев водопровода и канализации	
ГОСТ 3634–2019	Люки чугунные для смотровых колодцев	
СП РК 2.01–101–2013	"Защита строительных конструкций от коррозии".	

Ведомость чертежей основного комплекта АС

Лист	Наименование	Примечание
АС–1	Общие данные (начало)	
АС–2	Общие данные (продолжение)	
АС–3	План расположение лотков Спецификация материалов	
АС–4	План расположение плит теплотрассы Спецификация материалов	
АС–5	Узел теплофикационный УТ–1.	
АС–6	Разрезы 1–1, 2–2. Металлическая стремянка См–1	
АС–7	Узел теплофикационный УТ–2	
АС–8	Разрезы 1–1, 2–2.	
АС–9	Дренажный колодец ДК–1.	

Согласовано:

Раздел ВК	Сыдык	
Раздел ОВ	Ибрагимов	
Раздел ЭЛ	Исламов Р.	

Взам. инв. №

Подп. и дата

Инв. № подл.

Рабочий проект разработан в соответствии с действующими на территории Республики Казахстан нормами и правиломи и предусматривает мероприятия, обеспечивающие взрыво–пожаро безопасность исключающие вредное воздействие на окружающую среду и воздушный бассейн, а так же предупреждающие черезвычайные ситуации природного и техногенного характера.

Гл. инженер проекта Амренов Б.

Изм.	Кол. уч.	Лист	N док.	Подп.	Дата
ГИП		Амренов			
Исполнил		Калдарбекулы			
Проверил		Тилеушов			
Н. контроль		Туркестанбаев			

60–2023 АС

"Строительство пожарного депо на 4 автомобиля в г.Атырау. Привязка"

Ж/б лотки теплотрасс

Стадия	Лист	Листов
РП	1	

Общие данные (начало)

ТОО "МПК–Проект"
г. Шымкент–2024г.

Формат

Общие данные (продолжение)

Привязка типового проекта по обьекту «Строительство пожарного депо на 4 автомобиля в г.Атырау. Привязка» выполнен на основании:
- задание на проектирование, утвержденное руководителем ГУ управление строительства Атырауской области;
- архитектурно-планировочное задание №KZ40VUA01122328 от 26.04.2024 года, выданное отделом архитектуры и градостроительства города Атырау ;
- постановление акима Атырау №464 04-066-096-019 11.03.2024;
- эскизный проект, согласованный отделом архитектуры и градостроительства города Атырау;
- отчет об инженерно-геологических условиях, выполненный ТОО «ГеодезияКонсалтинг»;
- топографическая сьемка, выполненная ТОО "МПК-Проект" .

Вид строительства – новое строительство.
Заказчик – ГУ Управление строительства Атырауской области

Характеристика площадки строительства.

Климатическая справка принята в соответствии с СП РК 2.04-01-2017 «Строительная климатология» с изменениями от 01.04.2019 г. и НТП 01-01-3.1 (4.1)-2017 «Нагрузки и воздействия».
Пункт Атырау.
Температура воздуха наиболее холодной пятидневки обеспеченностью 0,92-(-24,9 С)
Ветровой район – IV (0,77кПа; 77 кгс/м2)
Снеговой район – I (0,8кПа; 80 кгс/м2)
Район п толщине стенки гололеда- II
Климатический подрайон IV-Г. Температура наружного воздуха, °С:
- Абсолютная max-+40°С
- Абсолютная min-минус 30°С
- Средняя наиболее холодных суток-минус 30°С
- Средняя наиболее холодной пятидневки – минус 27°С;

Район территории соответствует по среднемесячной температуре воздуха:
- в январе – минус 7,2°С;
- в июле – плюс 25,2°С;

В результате выполненных расчетов глубина промерзания врассматриваемом районе:
- для суглинков и глин – 115 см;
- для супесей и песков мелких – 190 см.

Физико-химические свойства грунтов

В пределах исследуемого участка развит четвертичное отложения выраженной суглинок.
На основании анализа пространственной изменчивости физических свойств, возраста, генезиса, текстурно-структурных особенностей, классификации грунтов в соответствии с ГОСТ 25100-2011 и ГОСТ 20522-2012 на изученной территории выделены следующие инженерно-геологические элементы (далее ИГЭ):
ИГЭ-1 Суглинок коричневого цвета, с прослоями супеси, от твердой до тугопластичной консистенции, просадочный. Мощность грунта составляет: 2,4м
Нормативные значения грунта: Плотность грунта: ρн = 1,79 г/см3, показатель текучести <0,0-0,2
Удельное сцепление Сн = 15 кПа, угол внутрен. трения φн = 21°
Модуль деформации: Ен = 6 МПа (в естественном состоянии) Ен = 3 МПа (в водонасыщенном состоянии)
Грунт просадочный. Тип просадочности – II. Начальное просадочное давление: 0,015-0,025 МПа. Коэффициент относительной просадочности при 0,3 МПа: 0,0220-0,0390.
ИГЭ-2 Суглинок серого цвета, от мягкопластичной до текучей консистенции, просадочный. Мощность грунта составляет: 3,4 м
Нормативные значения грунта:
Плотность грунта: ρн = 1,86 г/см3, показатель текучести 0,2-1,2
Удельное сцепление Сн = 16 кПа, угол внутрен. трения φн = 20°
Модуль деформации: Ен = 3 МПа (в водонасыщенном состоянии) Грунт не просадочный.

- Грунты сильнозасоленные. Суммарное содержание легкорастворимых солей до 4,998%.
- Грунты по содержанию сульфатов 21170 мг/кг., сильноагрессивные к маркам бетона W6-14 на ССЦ
- Грунты по содержанию хлоридов 12780 мг/кг., сильноагрессивные к маркам бетона W6-14 на ССЦ

Грунтовые воды

В процессе производства инженерно-геологической разведки в пределах исследованного участка, всеми пройденными инженерно-геологическими выработками (буровыми скважинами) вскрыт горизонт грунтовых вод. Территория не подтопляемая. Грунтовые воды вскрыты повсеместно на глубине 2,6 м. Глубина залегания уровня подземных вод зависит от природных и искусственных факторов.
Амплитуда колебания уровня подземных вод предположительно в годовом цикле – 0,5...0,8 метра. Высокое стояние уровня подземных вод приходится на весенний и осенний период.Территория непотопляемая.

Сейсмичность площадки

Район по СП РК 2.03-30-2017 по карте сейсмического зонирования ОС3-2475 расположен в зоне с сейсмической опасностью – 5 (пять) баллов, по карте сейсмического зонирования ОС3-22475 расположен в зоне с сейсмической опасностью – 6 (шесть) баллов.
Пиковые ускорения (в долях g) для скальных грунтов: ОС3-1475 – (agR(475)) – 0,016; и ОС3-12475 – (agR(2475)) – 0,037;
Тип грунтовых условий площадки строительства – II (второй), согласно т.6,1 СП РК 2.03-30-2017.
Расчетное ускорение – 0,039 (согласно приложению Е, СП РК 2.03-30-2017).

Защита строительных конструкций от коррозии.

Антикоррозийная защита строительных конструкций разработана согласно СН РК 2.01-01-2013 «Защита строительных конструкций от коррозии». Защита от коррозии металлических конструкций осуществляется лакокрасочными материалами 1-ой группы – пентафталевыми эмалями ПФ-115 ГОСТ 6465-76 и ПФ-133 ГОСТ 926-82 или пентафталевыми лаками ПФ-170 и ПФ-171 ГОСТ 15907-70* с добавлением 10-15% алюминиевой пудры наносимых на предварительно огрунтованые металлические поверхности глифталевыми грунтовками ГФ-021 по ГОСТ 25129-82 или ГФ-0163 по ТУ 6-27-12-90.
Поверхности стальных конструкций перед нанесением защитных лакокрасочных покрытий зачищают от окислов (окалины, ржавчины, шлаковых включений) до 3 степени очистки согласно ГОСТ 9.402-2004 «Подготовка металлических поверхностей перед окрашиванием».

Объемно-планировочные и конструктивные решения

Тепловые сети
лотки – сборные железобетонные, местами монолитные железобетонные из бетона класса С12/15, F100, W6 на ССЦ;
- камера тепловой сети – монолитные железобетонные из бетона класса С12/15, F100, W6 на ССЦ .
- плиты перекрытия – сборные железобетонные
- люк – металлический легкий, по ГОСТ 3634-99
- стремянка – металлическая, из профильных труб
- спускной колодец – из сборных железобетонных стеновых колец, сборных железобетонных плит днища и перекрытия

Согласовано:

Раздел ВК	Сыдык	
Раздел ОВ	Ибрагимов	
Раздел ЭЛ	Исламов Р.	

Взам. инв. №

Подп. и дата

Инв. № подл.

Изм.	Кол. уч.	Лист	N док.	Подп.	Дата	60-2023 АС		
						"Строительство пожарного депо на 4 автомобиля в г.Атырау. Привязка"		
ГИП		Амренов				Ж/б лотки теплотрасс	Стадия	Лист	Листов
Исполнил		Калдарбекулы					РП	2	
Проверил		Тилеушов				Общие данные (продолжение)	ТОО "МПК-Проект" г. Шымкент-2024г.		
Н.контроль		Туркестанбаев							

Формат

План расположение лотков теплотрассы

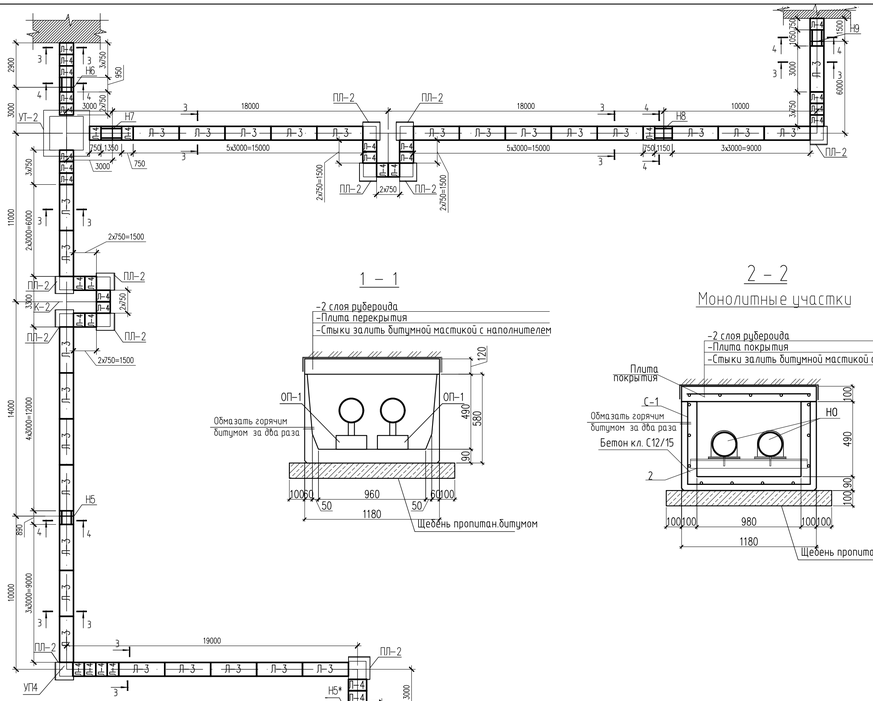

1 – 1

2 – 2
Монолитные участки

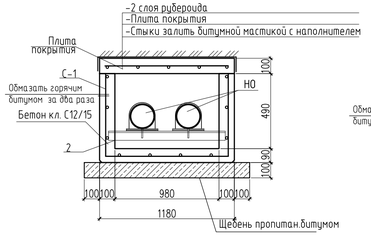

3-3

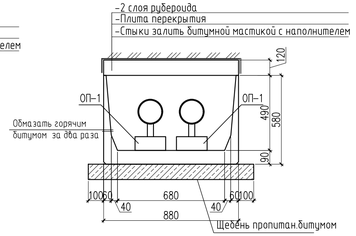

4-4
Монолитные участки

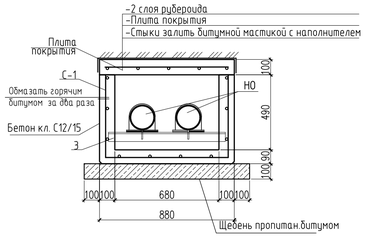

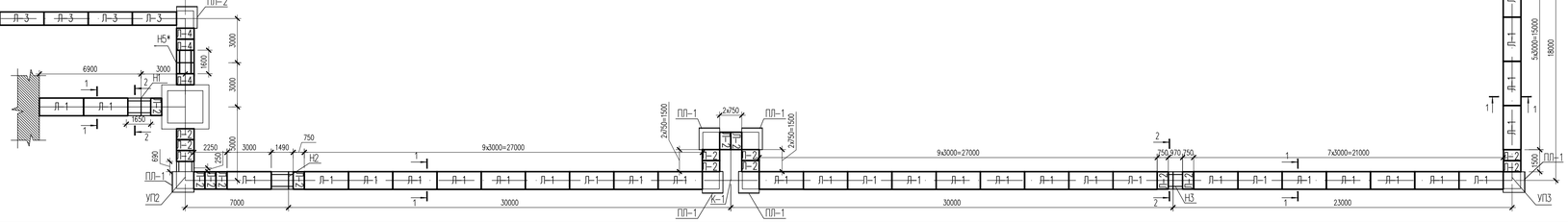

Спецификация материалов

Поз.	Обозначение	Наименование	Кол.	Масса ед.,кг.	Примеч.
	225-203-0102	Лотки			
Л-1	Серия 3.006-8 вып.0-1	ЛК 300.120.60-6	33	1550	
Л-2	Серия 3.006-8 вып.0-1	ЛК 75.120.60-6	23	400	
ПП-1	Серия 3.006-8 вып.0-2	ПДУ 140.150.12-6	6	600	
Л-3	3.006.1-8 в.0	Лоток ЛК 300.90.60-4	28	1130	
Л-4	3.006.1-8 в.0	Лоток ЛК 75.90.60-4	34	280	
Пл-2	3.006.1-8 в.0	ПДУ 110.120.12-6	11	390	
	213-101-0101	Кирпичная кладка марки М50 м3	3.045		
	6109-0301-0201	Щебень пропитан.битумом $м^3$	31,3		Подбетонка
		Монолитные участки лотков			
С-1		Сетка С-1 $м^2$	25.04	6.2	155.25
1	ГОСТ 34028-2016	ф10 А-400 L=1000	10	0,62	6.2
2	ГОСТ 8240-97 (214-203-0103)	Швеллер 14 ГОСТ 8240-97 / С245 ГОСТ 27772-2021 L=1160	4	14.27	57.08
3	ГОСТ 8240-97 (214-203-0103)	Швеллер 14 ГОСТ 8240-97 / С245 ГОСТ 27772-2021 L=860	6	10.58	63,48
	212-101-0609	Бетон кл. С12/15 F100, W6 на ССЦ $м^3$	2.504		
	6109-0301-0201	Щебень пропитан.битумом $м^3$	1.53		Подбетонка
ОП-1	Серия 3.006.1-8 вып.3-1	Опорная подушка ОП-1	130	10	

Примечание:
- Грунты сильнозасоленные. Суммарное содержание легкорастворимых солей до 4,998%.
- Грунты по содержанию сульфатов 21170 мг/кг., сильноагрессивные к маркам бетона W6-14 на ССЦ
- Грунты по содержанию хлоридов 12780 мг/кг., сильноагрессивные к маркам бетона W6-14 на ССЦ

Для защиты железобетонных конструкций от агрессивного воздействия грунта были приняты следующие мероприятия:
- Подбетонка из щебня пропитанного битума до полного насыщения, толщиной 100м
- Боковые поверхности конструкций соприкасающихся с грунтом обмазать горячим битумом БН 70/30 ГОСТ 6617-76* за два раза - 706,0 м2- (общ расход)
- Марка бетона монолитных участков - С12/15, F100, W6 на ССЦ

Изм.	Кол. уч.	Лист	N док.	Подп.	Дата				
						60-2023 АС			
						"Строительство пожарного депо на 4 автомобиля в г.Атырау. Привязка"			
ГИП		Амренов				Ж/б лотки теплотрасс	Стадия	Лист	Листов
Исполнил		Каздарбекулы					РП	3	
Проверил		Тилеушов				План фундамента	ТОО "МПК-Проект" г. Шымкент-2024г.		
Н.контроль		Туркестанбаев							

Согласовано
Разраб. ВК Сидык
Разраб. ОВ Абдразиев
Разраб. ЭЛ Исламов Р.

Взам. инв. №
Подп. и дата
Инв. № подл.

Формат

План расположение плит теплотрассы

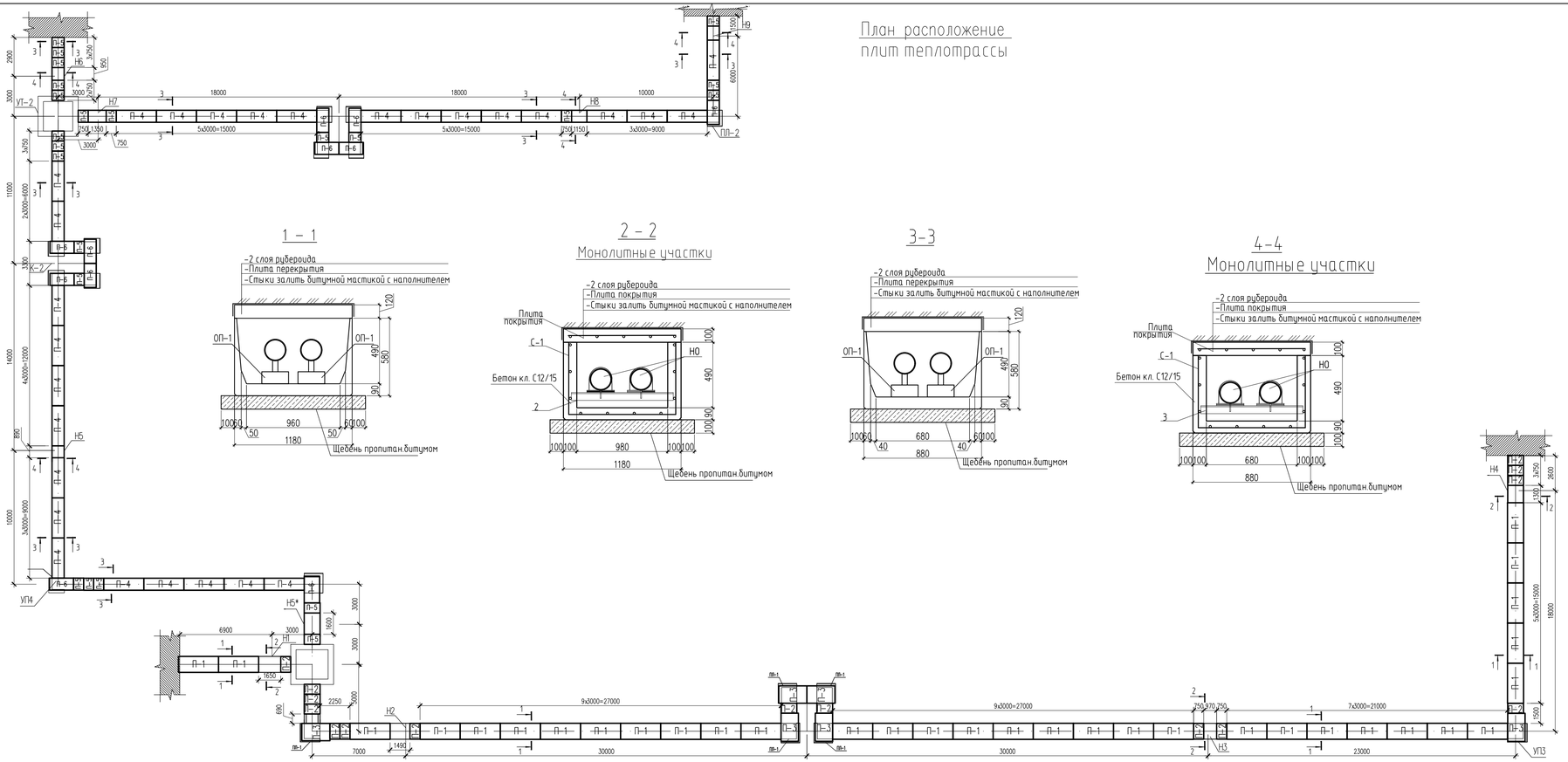

Спецификация материалов

Поз.	Обозначение	Наименование	Кол.	Масса ед.,кг.	Примеч.
	225-202-1102	Плиты			
П-1	Серия 3.006-8 вып.0-1	ПТ 300.120.12-6	33	1050	
П-2	Серия 3.006-8 вып.0-1	ПТ 75.120.12-9	15	260	
П-3	Серия 3.006-8 вып.0-2	ПТУ210.120.12-6	6	730	
П-4	3.006.1-8 в.0	Плита ПТ 300.90.10-6	28	660	
П-5	3.006.1-8 в.0	Плита ПТ 75.90.10-6	23	160	
П-6	3.006.1-8 в.0	Плита ПТУ 180.90.10	11	400	
		Монолитные участки плит покрытия			
С-1		Сетка С-1 $м^2$	13.2	6.2	81.84
1	ГОСТ 34028-2016	⌀10 А-400 L=1000	10	0,62	6.2
	212-101-0609	Бетон кл. С12/15 F100, W6 на ССЦ $м^3$	1.317		
	235-201-0101	Руберойд 2 слоя м2		623.73	общ.расход

Согласовано

Разраб. ВК	Сыйык	
Разраб. ОВ	Ибрагимов	
Разраб. ЭЛ	Исламов Р.	

Взам. инв. №

Подп. и дата

Инв. № подл.

Изм.	Кол. уч.	Лист	N док.	Подп.	Дата	60-2023 АС		
						"Строительство пожарного депо на 4 автомобиля в г.Атырау. Привязка"		
ГИП		Амренов				Ж/б лотки теплотрасс	Стадия	Лист	Листов
Исполнил		Калдарбекулы					РП	4	
Проверил		Тилеушов				План фундамента	ТОО "МПК-Проект" г. Шымкент-2024 г.		
Н.контроль		Туркестанбаев							

Формат

УТ-1

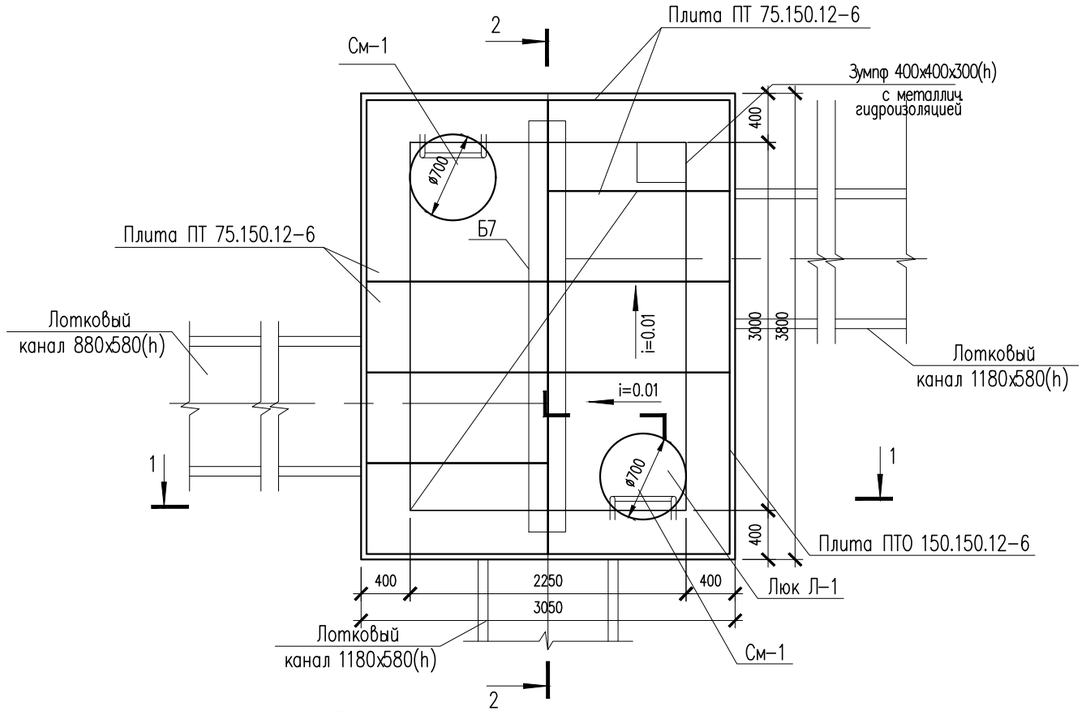

Спецификация материалов

Поз.	Обозначение	Наименование	Кол.	Масса ед., кг	Примеч.
		Узел теплофикационный УТ-1	1		
	225-202-1102	Перекрытия камеры.			
	3.006.1-8.1-2-4	Плита ПТО 150.150.12-6	2	520	
	3.006.1-8.3-1-5	Плита ПТ 75.150.12-6	6	330	
	3.006.1-8.1-2-7	Балка Б7	1	1020	1020
	Серия 3.900.1-14в.1	опорное кольцо КО-6	2	50	
Л-1	ГОСТ 3634-79 (244-202-0102)	Чугунный люк Т	2	100	200
См-1		Металлическая стремянка См-1	2	31,68	63,36
1	ГОСТ 10704-91	Труба 38х3 ГОСТ 10704-91 / С245 ГОСТ 27772-2021 м.п.	8,3	2.59	21,50
2	ГОСТ 8509-93	Уголок 80х80х5.5 ГОСТ 8509-93 / С245 ГОСТ 27772-2021 L=750	2	5.09	10.18

Спецификация материалов

Поз.	Обозначение	Наименование	Кол.	Масса ед.,кг.	Примеч.
		Днище монолитной камеры:			
С-1	ГОСТ 34028-2016	Сетка С-1 м2	24.0	6,17	148.08
Ф-1	ГОСТ 34028-2016	6х840-А240 ГОСТ 34028-2016 L=840	40	0.19	7,6
ОС-1	л.АС-0	ø10А400 L=2150	110	1,33	146,30
		Стены монолитной камеры:			
С-1	ГОСТ 34028-2016	Сетка С-1 м2	55.8	6,17	344.3
Хм-2	ГОСТ 34028-2016	6х500-А240 ГОСТ 34028-2016 L=500	107	0.11	11,77
		Каркас КП-1	1	17.86	
3	ГОСТ 34028-2016	ø16 А400 L=1490	6	2.35	14.1
Хм-1	ГОСТ 34028-2016	ø8 А240 L=1180	8	0.47	3.76
		Каркас КП-2	2	26.76	
4	ГОСТ 34028-2016	ø16 А400 L=1830	6	3.52	21.12
Хм-1	ГОСТ 34028-2016	ø8 А240 L=1180	12	0.47	5.64
	Материалы: Стены:	Бетон кл. С12/15 F100, W6 на ССЦ $м^3$	8.5		212-101-2009
	Основание:	Бетон кл. С12/15 F100, W6 на ССЦ $м^3$	4.636		212-101-2009
	Подбетонка:	Щебень пропитан. битумом м3	1,3		

Металлическая стремянка См-1

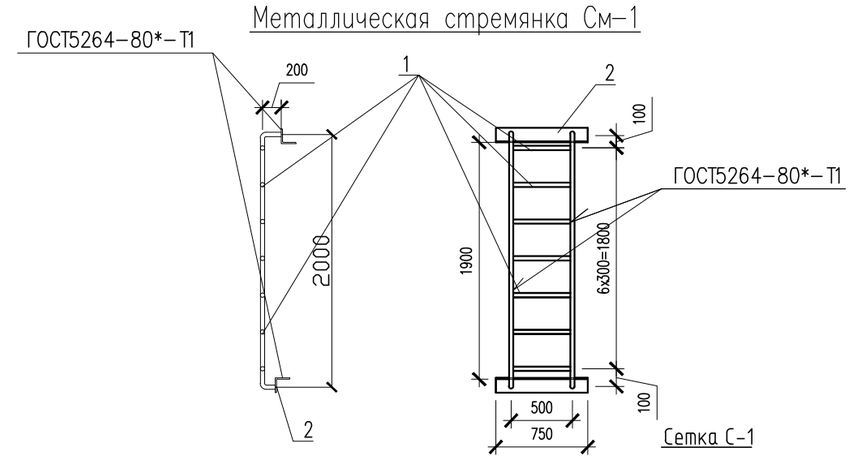

Примечание:
Коды АГСК для арматуры А-400:
с диаметром 14-22мм-214-210-0202
с диаметром 6-12мм-214-210-0201
-для арматуры А-240:
с диаметром 6-12мм-214-210-0101

Поз.	Наименование	Кол.	Масса ед.,кг.	Примеч.
С-1	Сетка С-1 $м^2$		6.17	
1	ø10 А400 L=1000	10	0,617	6.17

Согласовано:
Раздел ВК — Сыдык
Раздел ОВ — Ибрагимов
Раздел ЭЛ — Исламов Р.

Взам. инв. №
Подп. и дата
Инв. № подл.

Изм.	Кол. уч.	Лист	N док.	Подп.	Дата
ГИП		Амренов			
Исполнил		Калдарбекулы			
Проверил		Тилеушов			
Н. контроль		Туркестанбаев			

60-2023 АС

"Строительство пожарного депо на 4 автомобиля в г.Атырау. Привязка"

Ж/б лотки теплотрасс

Стадия	Лист	Листов
РП	5	

Узел теплофикационный УТ-1.

ТОО "МПК-Проект"
г. Шымкент-2024г.

Формат

1 – 1

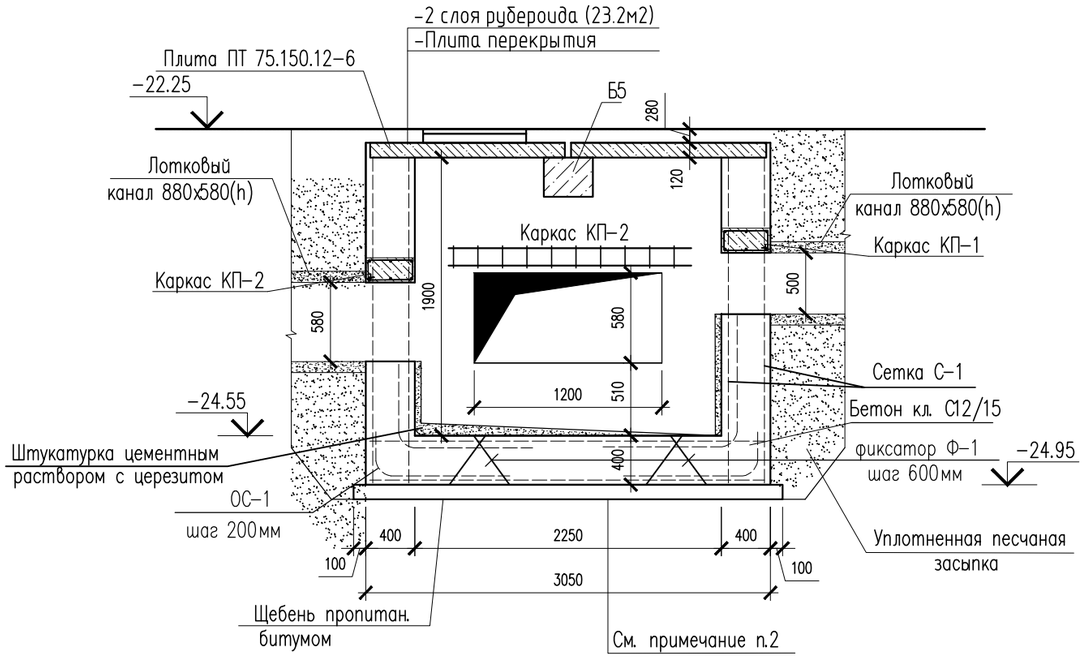

Каркас КП-1

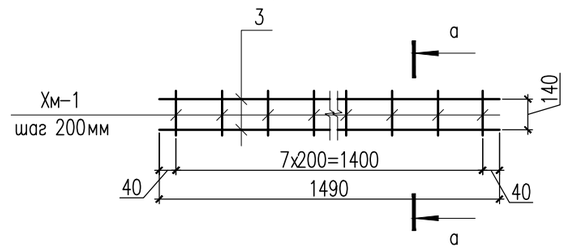

а – а

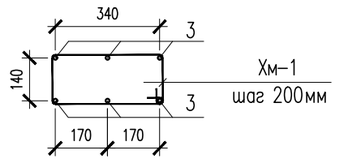

Каркас КП-2

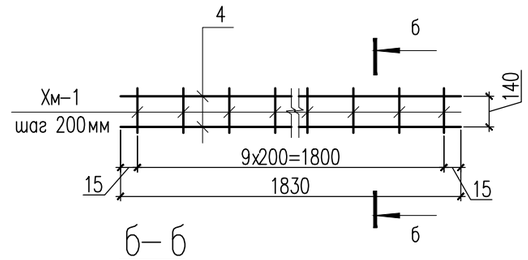

б – б

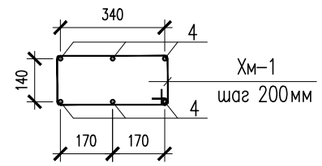

ОС-1

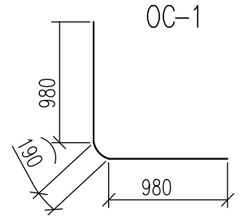

2 – 2

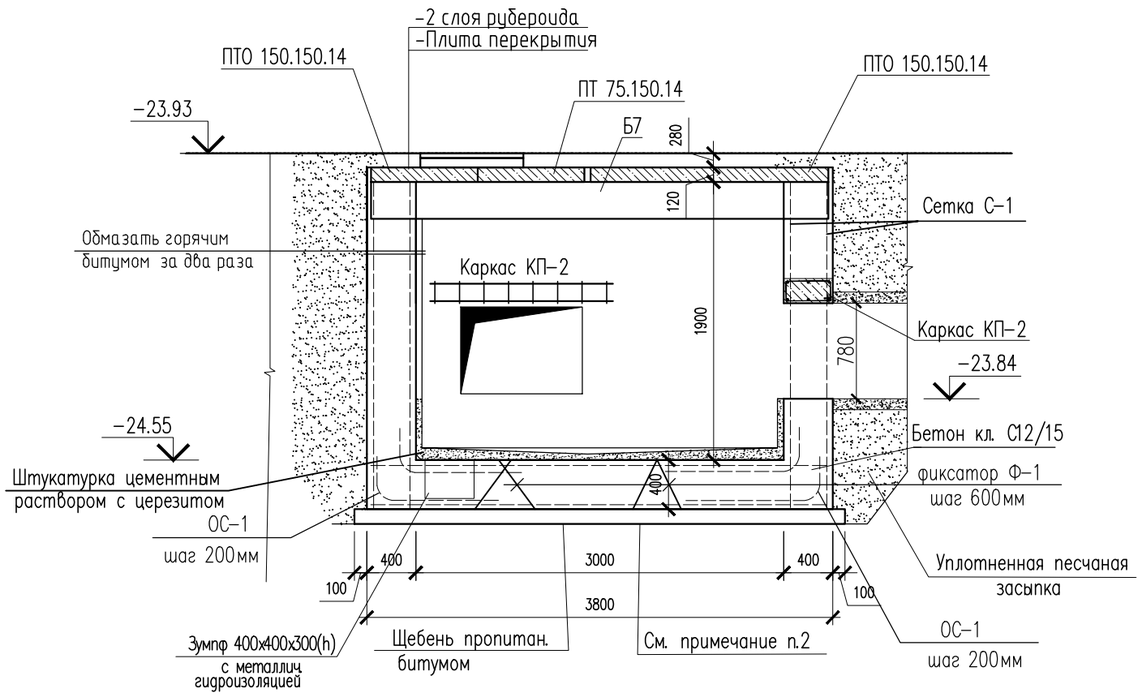

Сетка С-1

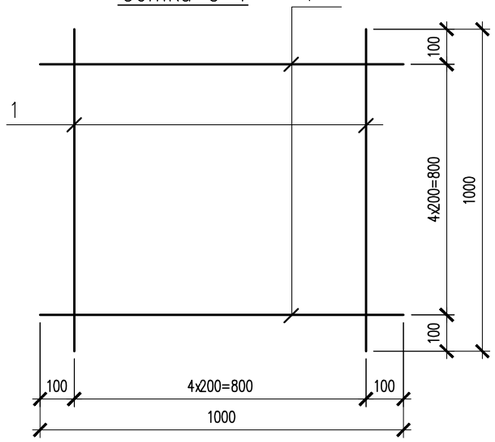

Ведомость деталей

поз.	Эскиз
Хм-1	435; 235; 355; 155; L = 1180 шаг 200
Хм-2	70; 70; 355; L = 500 шаг 400ш.п
Ф-1	300; 170; 170; 100; 100; L = 840 шаг 600ш.п

-Боковые поверхности конструкций соприкасающихся с грунтом обмазать горячим битумом БН 70/30 ГОСТ 6617-76* за два раза - 69,0 м2 (общ. расход)

Изм.	Кол. уч.	Лист	N док.	Подп.	Дата	60-2023 АС		
						"Строительство пожарного депо на 4 автомобиля в г.Атырау. Привязка"		
ГИП		Амренов				Ж/б лотки теплотрасс	Стадия	Лист	Листов
Исполнил		Калдарбекулы					РП	6	
Проверил		Тилеушов				Сечения 1-1, 2-2.	ТОО "МПК-Проект" г. Шымкент-2024г.	
Н. контроль		Туркестанбаев						

Согласовано:

Раздел ВК	Сыдык	
Раздел ОВ	Ибрагимов	
Раздел ЭЛ	Исламов Р.	

Взам. инв. N°

Подп. и дата

Инв. N° подл.

Формат

УТ–2

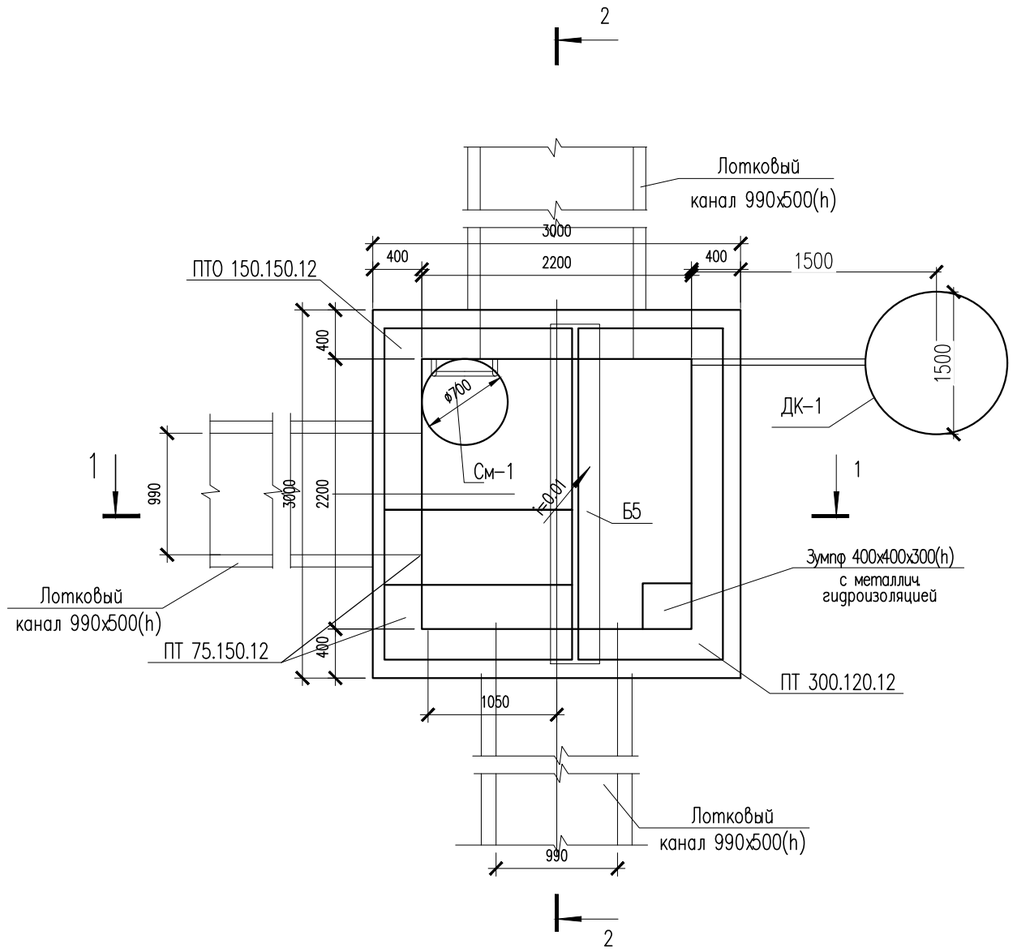

Металлическая стремянка См–1

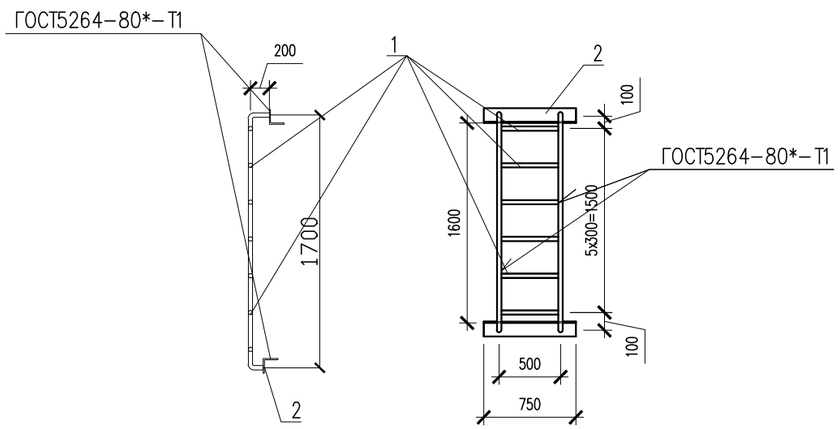

1. Данный лист см. совместно с листами АС–
2. Перед выполнением бетонных работ в основании камеры выполнить послойное уплотнение грунтов (слоями не более 25 см) на глубину не менее 1 м.
3. Все металлические конструкции окрашиваются масляными красками.

Спецификация материалов

Поз.	Обозначение	Наименование	Кол.	Масса ед., кг	Примеч.
		Узел теплофикационный УТ–2	1		
	225-202-1102	Перекрытие камеры			
	3.006.1–8.1–2–4	Плита ПТО 150.150.12–6	1	520	
	3.006.1–8.3–1–5	Плита ПТ 75.150.12–6	2	330	
	3.006.1–8.3–1–5	Плита ПТ 300.120.12–6	1	1050	
	3.006.1–8.1–2–7	Балка Б5	1	809	
	Серия 3.900.1–14 в.1	опорное кольцо КО–6	1	50	
Л–1	ГОСТ 3634–79 (244-202-0102)	Чугунный люк Т	1	100	
См–1		Металлическая стремянка См–1	1	28.83	28.83
1	ГОСТ 10704–91	Труба $\frac{38х3\ ГОСТ\ 10704–91}{С245\ ГОСТ\ 27772–2021}$ м.п.	7,2	2.59	18,65
2	ГОСТ 8509–93	Уголок $\frac{80х80х5.5\ ГОСТ\ 8509–93}{С245\ ГОСТ\ 27772–2021}$ L=750	2	5.09	10.18

Каркас КП–1

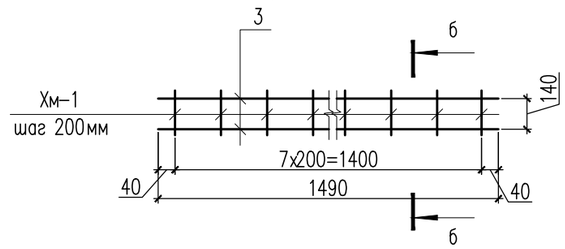

а– а

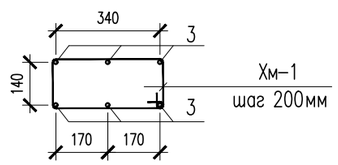

Изм.	Кол. уч.	Лист	N док.	Подп.	Дата	60–2023 АС		
						"Строительство пожарного депо на 4 автомобиля в г.Атырау. Привязка"		
ГИП		Амренов				Ж/б лотки теплотрасс	Стадия	Лист	Листов
Исполнил		Калдарбекулы					РП	7	
Проверил		Тилеушов				Узел теплофикационный УТ–2	ТОО "МПК–Проект" г. Шымкент–2024г.		
Н. контроль		Туркестанбаев							

Согласовано:

Раздел ВК	Сыдык	
Раздел ОВ	Ибрагимов	
Раздел ЭЛ	Исламов Р.	

Взам. инв. №

Подп. и дата

Инв. № подл.

Формат

1 – 1

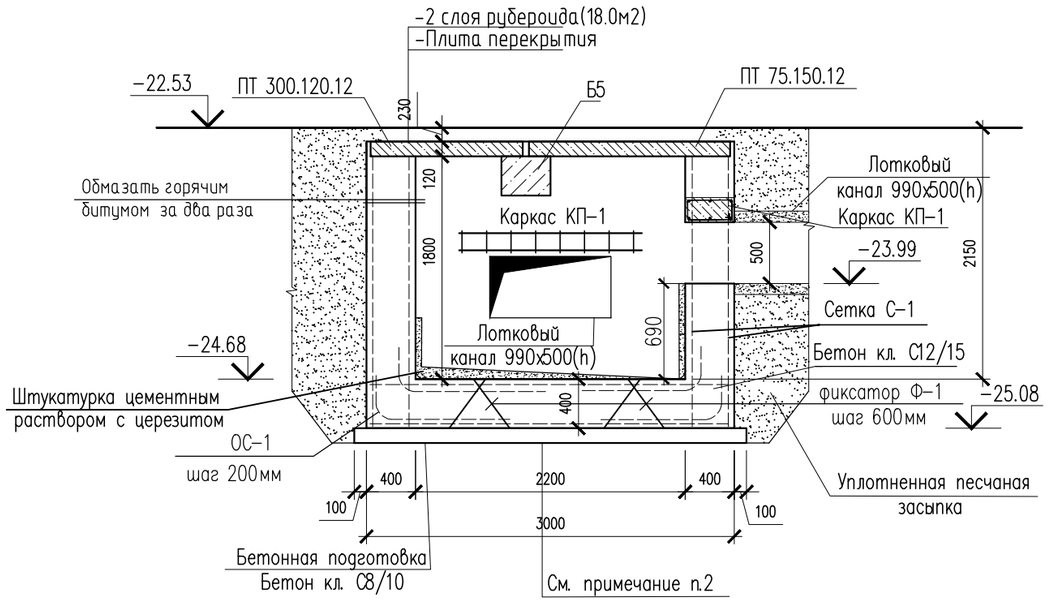

2 – 2

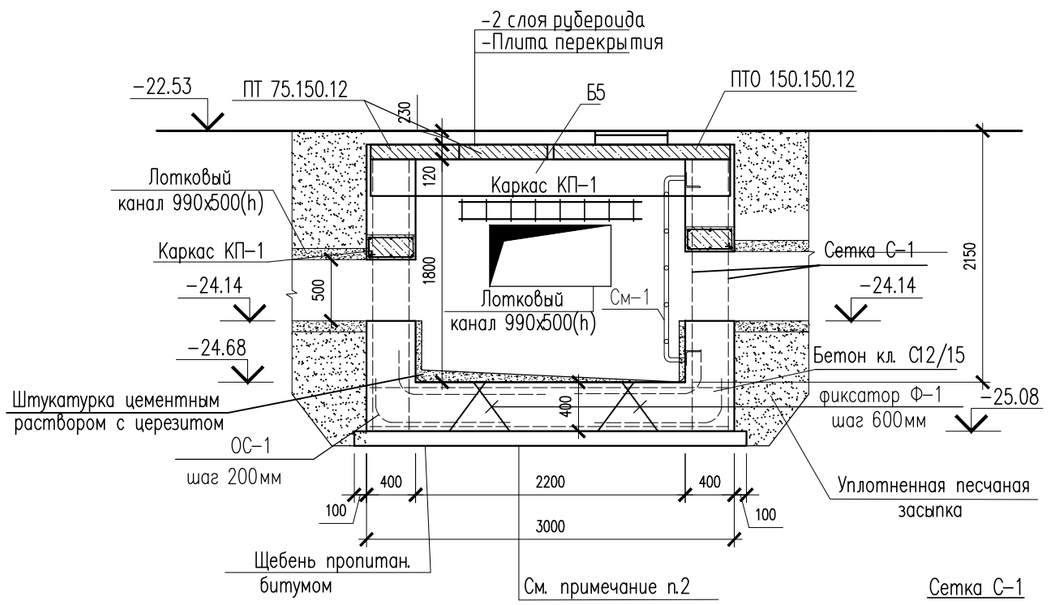

Сетка С-1

Поз.	Наименование	Кол.	Масса ед.,кг.	Примеч.
С-1	Сетка С-1 $м^2$		6.17	
1	⌀10 А400 L=1000	10	0,617	6.17

-Боковые поверхности конструкций соприкасающихся с грунтом обмазать горячим битумом БН 70/30 ГОСТ 6617-76* за два раза - 61,0 м2 (общ. расход)

Сетка С-1

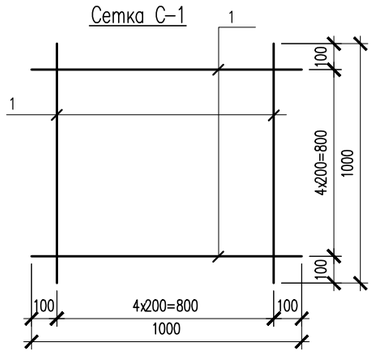

Поз.	Обозначение	Наименование	Кол.	Масса ед.,кг.	Примеч.
		днище монолитной камеры:			
С-1	ГОСТ 34028-2016	Сетка С-1 м2	18,0	6,17	111,06
Ф-1	ГОСТ 34028-2016	6х840-А240 ГОСТ 34028-2016 L=840	29	0.19	5,51
ОС-1	л.АС-0	⌀10А400 L=2150	88	1,33	117.04
		Стены монолитной камеры:			
С-1	ГОСТ 34028-2016	Сетка С-1 м2	45,76	6,17	282,34
Хм-2	ГОСТ 34028-2016	6х500-А240 ГОСТ 34028-2016 L=500	74	0.11	8,14
		Каркас КП-1	3	17.86	
3	ГОСТ 34028-2016	⌀16 А400 L=1490	6	2.35	14.1
Хм-1	ГОСТ 34028-2016	⌀8 А240 L=1180	8	0.47	3.76
	Материалы: Стены:	Бетон кл. С12/15 F100, W6 на ССЦ $м^3$	7,57		212-101-2009
	Основание:	Бетон кл. С12/15 F100, W6 на ССЦ $м^3$	3,6		212-101-2009
	Подбетонка:	Щебень пропитан. битумом м3	1,03		

Примечание:
Коды АГСК для арматуры А-400:
с диаметром 14-22мм-214-210-0202
с диаметром 6-12мм-214-210-0201
-для арматуры А-240:
с диаметром 6-12мм-214-210-0101

ОС-1

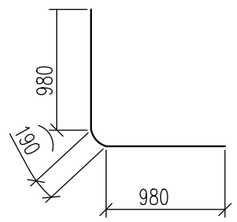

Ведомость деталей

поз.	Эскиз
Хм-1	435; 235; 355; 155; L = 1180 шаг 200
Хм-2	70; 70; 355; L = 500 шаг 400ш.п
Ф-1	300; 170; 170; 100; 100; L = 840 шаг 600ш.п

Изм.	Кол. уч.	Лист	N док.	Подп.	Дата	60-2023 АС			
						"Строительство пожарного депо на 4 автомобиля в г.Атырау. Привязка"			
ГИП		Амренов				Ж/б лотки теплотрасс	Стадия	Лист	Листов
Исполнил		Калдарбекулы					РП	8	
Проверил		Тилеушов				Сечения 1–1, 2–2.	ТОО "МПК-Проект" г. Шымкент-2024г.		
Н.контроль		Туркестанбаев							

Согласовано:
Раздел ВК — Сыдык
Раздел ОВ — Ибрагимов
Раздел ЭЛ — Исламов Р.

Взам. инв. N° | Подп. и дата | Инв. N° подл.

Формат

Дренажный колодец ДК-1

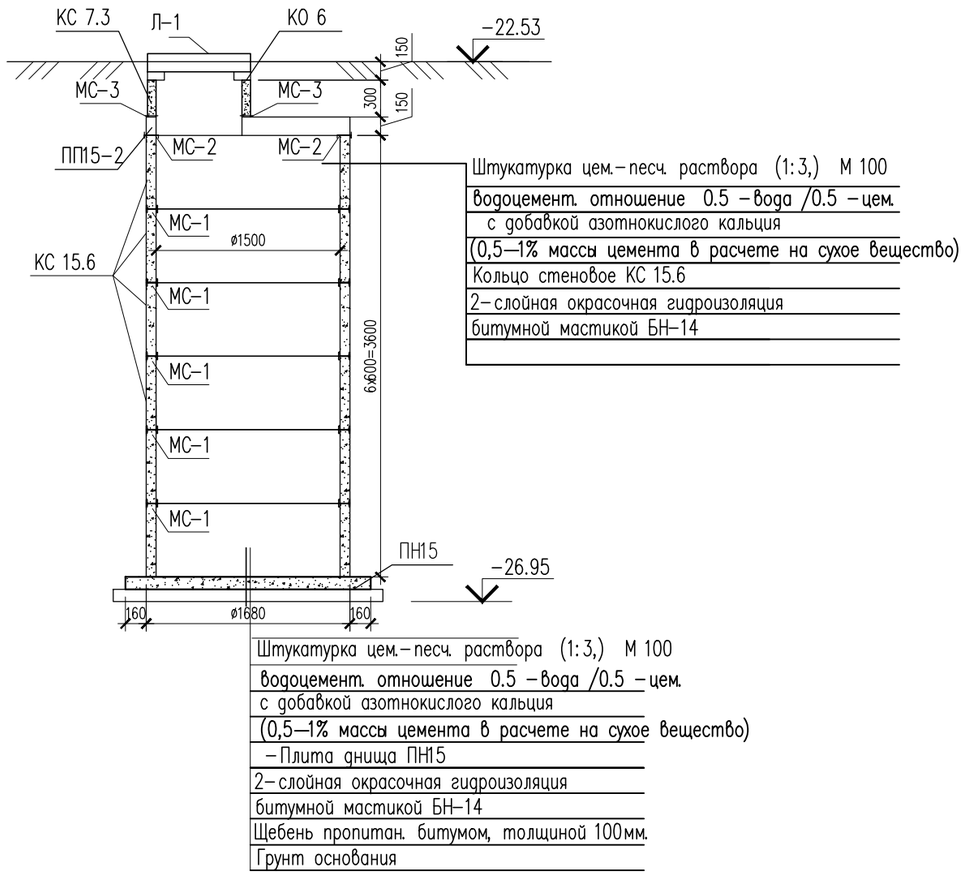

Спецификация материалов

Поз.	Обозначение	Наименование	Кол.	Масса ед.,кг.	Примеч.
		Дренажный колодец ДК-1	1		
	Серия 3.900.1-14в.1	Плита днища ПН15	1	950	225-101-0602
	Серия 3.900.1-14в.1	Плита перекрытия ПП15-2	1	680	225-101-0610
	Серия 3.900.1-14в.1	Кольцо стеновое КС 15.6	6	660	225-101-0108
	Серия 3.900.1-14в.1	Кольцо стеновое КС-7.3	1	130	225-101-0101
	Серия 3.900.1-14в.1	Опорное кольцо КО-6	1	50	225-101-0201
	222-509-1006	Соединительные элементы			
	ТПР 902-09-22.84	Соединительные элементы МС-1	20	1.98	
	ТПР 902-09-22.84	Соединительные элементы МС-2	4	1.60	
	ТПР 902-09-22.84	Соединительные элементы МС-3	4	1.56	
Л-1	ГОСТ 3634-99(244-202-0102)	Чугунный люк Т	1	100	100
	Материалы:	Щебень пропитанный битумом, м3	0,314		
		2-слойная окрасочная гидроизолиция битумной мастикой БН-14 м2	23,45		
		Цем.-песч. раствор М 100 с добавкой азотнокислого кальция м2	20,5		

Согласовано:

Раздел ВК	Сыдык	
Раздел ОВ	Ибрагимов	
Раздел ЭЛ	Исламов	

Взам. инв. N°

Подп. и дата

Инв. N° подл.

Изм.	Кол. уч.	Лист	N док.	Подп.	Дата
ГИП		Амренов			
Исполнил		Калдарбекулы			
Проверил		Тилеушов			
Н. контроль		Туркестанбаев			

60-2023 АС

"Строительство пожарного депо на 4 автомобиля в г.Атырау. Привязка"

Ж/б лотки теплотрасс

Стадия	Лист	Листов
РП	9	

Дренажный колодец ДК-1

ТОО "МПК-Проект" г. Шымкент-2024г.

Формат