ТОО "МПК-Проект"
ГСЛ №19020272 от 07.10.2019г.
I категория.

"Строительства пожарного депо на 4 автомобиля в городе Атырау. Привязка"

Генеральный план. Внутриплощадочные инженерные сети. (НВК.НВН.ТС.НСС.ЭСН.ГСН)

60-2023-НВК

АЛЬБОМ I

г. Шымкент - 2024 г.

ТОО "МПК-Проект"
ГСЛ №19020272 от 07.10.2019г.
I категория.

"Строительства пожарного депо на 4 автомобиля в городе Атырау. Привязка"

Генеральный план. Внутриплощадочные инженерные сети. (НВК.НВН.ТС.НСС.ЭСН.ГСН)

60-2023-НВК

АЛЬБОМ I

Директор ТОО "МПК-Проект" Жамбаев А.

ГИП ТОО "МПК-Проект" Амренов Б.

г. Шымкент - 2024 г.

Ведомость рабочих чертежей основного комплекта

Лист	Наименование	Примечание
1	Общие данные	
3-9	План водопровода и канализации М 1:500	
10	Схема напорных сетей В1	
11-17	Продольные профили В1	
18-21	Продольные профили К1	

Ведомость ссылочных и прилагаемых документов

Обозначение	Наименование	Примечание
ТП 901-09-11.84	Колодцы водопроводные	
ТП 902-09-22.84	Колодцы канализационные	
серия 3.900.1-14, вып.1	Изделия железобетонные для круглых	
	колодцев водопровода и канализации	
серия 4.900-9	Узлы и детали трубопроводов из пластмассовых труб для систем водоснабжения и канализации	
	Прилагаемые документы	
60-2023-НВК.С	Спецификация оборудования, изделий и материалов	6 листа
60-2023-НВК	Таблицы параметров водопроводных и канализационных колодцев	4 лист
60-2023-НВК	Указатель пожарного гидранта	1лист

Общие указания

Рабочий проект «Строительство пожарного депо в г.Атырау » разработан на основании:
- задания на проектирование;

Проект разработан в соответствии с требованиями действующих нормативных документов по пожарной безопасности:
Об утверждении технического регламента "Общие требования к пожарной безопасности" №405 от 17.08.2021 года
- ТУ водоснабжение и канализация №66-24 от 26.01.2024 года выданным КГП "Атырау облысы Су Арнасы";
- ТУ для пересечение существующих инженерных коммуникациями №911 от 11.11.2024 года выданным "Атырау облысы Су Арнасы" КМК
- Письмо о давление в точке врезки в существующий напорный канализационный коллектор №600 от 17.03.2025 года выданного КГП "Атырау облысы Су Арнасы";
- Письмо о поливе зеленых насаждений №06-01-09-05-05/1481 от 10.09.2025 года "Управление строительства, архитектуры и градостроительства Атырауской области";
- техническая условия на пересечение ж/дороги выданное АО "Национальная компания" Қазақстан темір жолы" №УЖМР/nn-18-04/ужс/20142 от 27.11.2024 года;
- техническая условия на пересечение а/дороги выданное ГУ "ГОРОДСКОЙ ОТДЕЛ ПАССАЖИРСКОГО ТРАНСПОРТА И АВТОМОБИЛЬНЫХ ДОРОГ" №06-02-24-05-3/1854 от 04.12.2024 года;
- техническая условия на пересечение существующих сетях водопровода и канализации выданное КГП "Атырау облысы Су Арнасы";
- действующих норм и правил строительного проектирования СНиП РК 4.01-02-2009 "Водоснабжение. Наружные сети и сооружения";
- действующих норм и правил строительного проектирования СН РК 4.01-03-2011 "Водоотведение. Наружные сети и сооружения";
- СН РК 4.01-05-2002 "Инструкция по проектированию и монтажу сетей водоснабжения и канализации из пластмассовых труб";
- заключения об инженерно-геологических условиях и топографической съемки, выполненных ТОО «ГеодезияКонсалтинг». лицензия № 22013069 от 12 июля 2022 года.

Инженерно-геологические изыскания

Гидро-геологические условия характеризуются следующими данными:
- сейсмичность площадки строительства - 5 баллов;
- Тип просадочности - II;
- Тип просадочности - II;

Грунт просадочный. Суммарная просадка – 6,8 см Начальное просадочное давление: 0,015-0,025 МПа. Коэффициент относительной просадочности при 0,3 МПа: 0,0220-0,0390.
- уровень грунтовых вод - подземные воды в пределах площадки до глубины 2,2м,
- Нормативная глубина проникновения 0° изотермы в грунте максимум обеспеченностью 0,90 и 0,98, см

Водоснабжение

Источник водоснабжение согласно технический условий №05/556 выданным КМК "Атырау Су Арнасы" существующий полиэтиленовый трубопровод диаметром Ду500мм, сети закольцованные, гарантийный напор 0,25 МПа (25 метров) .

Для подачи воды в здание предусматриваются установка проектируемых колодцев диаметром Ø2000,Ø1500мм. К монтажу наружных внутриплощадочных сетей водоснабжения приняты полиэтиленовые трубы PE 100 SDR 17 Ø32 и PE 100 SDR17 Ø160мм, Ø140мм Ø110мм по ГОСТ 18599-2001 .

От точки врезки выполнено два трубопровода согласно п.4.1.1 п.4.1.2 СП РК 4.01-101-2012 кольцевые сети должно быть присоединены к наружной кольцевой сети не менее чем двумя вводами.

Водопроводные колодцы приняты из сборных ж/бетонных элементов по ТП 901-09-11.84.

Пересечение пластмассовым трубопроводом стенок колодца следует предусмотрено с помощью полиэтиленового футляра. Зазор между футляром и трубопроводом заделывается водонепроницаемым эластичным материалом.

Вокруг люков колодцев, расположенных в зеленой зоне, предусмотреть отмостки шириной 1м с уклоном 0,03 от люка. Режим водопотребления на хозяйственно-питьевые, производственные и противопожарные нужды, согласно СНиП РК 4.01.02-2009 принят круглосуточный.

ОСНОВНЫЕ ПОКАЗАТЕЛИ ПО ЧЕРТЕЖАМ ВОДОСНАБЖЕНИЯ И КАНАЛИЗАЦИИ.

Наименование системы	Расчетный расход			Примечание
	$м^3$/сут.	$м^3$/час	л/сек.	
Общие расходы				Наруж. пожар 15 л/сек
Водоснабжение	27,37	10,89	4,985	в том числе ГВС
Канализация	21,18	7,5	7,789	
Канализация производственная	6,56	3,28	0,91	
Депо				Внут. пожар 5,2л/сек 2стру
Водоснабжение	27,12	10,72	4,975	в том числе ГВС
Канализация	19,68	7,218	6,575	
Канализация производственная	6,56	3,28	0,91	
Жилой дом				
Водоснабжение	4,8	1,5	0,84	в том числе ГВС
Канализация	4,8	1,5	2,314	

Рабочий проект "Привязка проекта строительства пожарного депо на 2 места в селе Атырау города Атырау" разработан в соответствии с действующими на территории Республики Казахстан нормами и правилами и предусматривает мероприятия, обеспечивающие взрыво-пожаро-безопасность, исключающие вредные воздействия на окружающую среду и воздушный бассейн, а также предупреждающие чрезвычайные ситуации природного и техногенного характера.

Главный архитектор проекта Амренов

Согласовано: Баймурзаев 01.23; Ибрагимов С. 01.23; Чередниченко В. 01.23; ГСН; ЭСН

Согласовано: Баймурзаев 01.23; Ибрагимов С. 01.23; Чередниченко В. 01.23; НВК; ТС; НСС

взам.инв.N | подпись и дата | инв. Nподл.

Изм.	Кол.уч	Лист	N док.	Подп.	Дата
					2025
ГИП		Амренов Б			15.05
Исполнил		Баймурзаев			15.05
Проверил		Тилеушов Ж			15.05
Н.контр		Туркестанбаев			15.05

60-2023 НВК

"Строительства пожарного депо на 4 автомобиля в г.Атырау. Привязка"

Внутриплощадочные сети водопровода и канализации

Стадия	Лист	Листов
РП	1	

Общие данные (начало)

ТОО "МПК-Проект" г. Шымкент-2025г

Формат А3

Наружное пожаротушение осуществляется от проектируемых пожарных гидрантов устанавливаемого в существующих сетях в расположенного на территории котельной. Указано расположение пожарных гидрантов. Наружное пожаротушение принято 15л/сек по приложение-4 технического регламента "Общие требования к пожарной безопасности" Приказ Министра внутренних дел Республики Казахстан от 17.08.2021 года № 405.

Согласно письму №06-01-09-05-05/1481 от 10.09.2025 года "Управление строительства, архитектуры и градостроительства Атырауской области" полив зеленых насаждений осуществляется специальным оросительным транспортом (специальный автомобиль для поливы).

Канализация

Хозяйственно-бытовые сточные воды от здания детского сада собираются запроектированной внутриплощадочной канализационной сетью и самотеком поступают в сущ. колодец №17. на напорном коллекторе Д=500мм. Согласно письме №600 от 17.03.2025 года выданного КГП "Атырау Су Арнасы" давление в точке врезки в существующего напорного канализационного коллектора составляет 0,2 Мпа.

Наружные самотечные сети канализации выполнены из двухслойный полимерный со структурированной

стенкой труб SN8 PE DN/ID 145мм по ГОСТ 54475-2011. Для наблюдения за канализационной сетью и для прочистки труб, а также в местах поворота, сооружаются смотровые колодцы из сборного железобетона по ТП 902-09-22.84. Круглые канализационные колодцы из сборного железобетона состоят из плиты днища, лотковой части, рабочей части, перекрытия и горловины. Рабочая часть составляется из колец по серии 3.900.1-14. Лотковая часть выполняется из монолитного бетона. Устройство лотка выполняется по специальным шаблонам с последующей затиркой поверхности лотка и его полок цементно-песчаным раствором с железнением. Для спуска в колодец предусматривается стремянка.

Поверхность земли вокруг люков колодцев должна быть спланирована с уклоном 0,03 от колодца. На спланированной поверхности устраивается отмостка шириной 1м.

Напорные сети канализации

Напорные сети канализации выполнены из ПЭ 100 SDR17 труб диаметрами 90х5.4мм по ГОСТ 18599-2001 .

Общий протяженность напорной канализации составляет 762 метр.

Для того чтобы уменьшить глубину заложения трубопроводов при устройстве самотечных сетей наружной канализации в проекте устанавливается канализационная насосная станция (КНС) с целью принудительного перекачивания хозяйственно-бытовых стоков вод, естественный самотек к существующему сети канализации невозможен. В проекте предусмотрено канализационная насосная станция КНС Q=12 м3/ч, Н=35 м, Согласно СН РК 4.01-03-2011 п.8.2.9 допускается предусматривать один напорный трубопровод. Согласно п.8.2.5 на подводящим коллекторе насосной станции предусмотрено запорное устройство с управляемым с поверхности земли.

Ширина санитарно-защитной полосы

Ширина санитарно-защитной полосы принято согласно приказа Министра здравоохранения Республики Казахстан от 20 февраля 2023 года № 26. Зарегистрирован в Министерстве юстиции Республики Казахстан 20 февраля 2023 года № 31934. Ширина санитарно-защитной полосы принимается по обе стороны от крайних линий водопровода и канализации. При диаметре водопровода до 200 мм, расстояние не менее 6 ми при диаметре канализационного коллектора до 400 мм расстояние не менее 8 метров и канализационных насосных станции 20 метров. На лане сетей указано СЗЗ.

Мероприятия по просадке II-типа.

Прокладка трубопроводов в просадочных грунтах 2-го типа. Суммарная просадка – 6,8 см согласно инженерно-геологическому изысканию.

Основание под трубопроводы принято согласно Таблица 18.3 СНиП РК 4.01-02-2009, укладку трубопроводов предусмотреть на уплотнением грунта-трамбованием грунта на основания на глубину 0,3м до плотности сухого грунта не менее 1.65 тс/м3.

Мощность грунта (глубина) ИГЭ-1 составляет: 2,4-3,3 м. При разработке траншей некоторых местах трубы проложены в ИГЭ-2.

При прокладке пластмассовых труб предусмотрено основание из мягкого местного грунта толщиной не менее 10 см. При обратной засыпке трубопроводов над верхом трубы обязательно устройство защитного слоя из мягкого местного грунта толщиной не менее 30см, не содержащего твердых включений (щебня, камней, кирпичей и т.д.) Колодцы на сетях водопровода надлежит проектировать в грунтовых условиях 2-го типа по просадочности с уплотнением грунта в основании на глубину 0.3м.

.

Перечень видов работ, для которых необходимо составление актов освидетельствования скрытых работ.

1. Подготовка оснований под трубопроводы
2. Величина зазоров и выполнение уплотнений стыковых соединений
3. Устройство противокоррозийной защиты трубопроводов
4. Устройство колодцев и камер
5. Герметизация мест прохода трубопроводов через стенки колодцев
6. Обратная засыпка трубопроводов с уплотнением
7. Уплотнение обратных засыпок траншеи под усовершенствованным покрытием
8. Результаты проверки качества сварных стыковых полиэтиленовых трубопроводов физическими методами контроля.
9. Предварительные и приемочные испытания на прочность и герметичность безнапорных трубопроводов
10. Предварительные и приемочные испытания на прочность и герметичность напорных трубопроводов
11. Испытания колодцев безнапорных трубопроводов на герметичность

Промывка и дезинфекция трубопроводов хозяйственно питьевого водоснабжения

Пересечение через автомобильной дороги

Прокладка труб через автомобильную дорогу выполняется закрытом способом методом горизонтальное направленное бурение.

Проект пересечение выполнено согласно технической условии выданного ГУ "ГОРОДСКОЙ ОТДЕЛ ПАССАЖИРСКОГО ТРАНСПОРТА И АВТОМОБИЛЬНЫХ ДОРОГ" №06-02-24-05-3/1854 от 04.12.2024 года. Для защиты труб от внешних поражающих воздействий предусмотрено стальной футляр на 200 мм больше наружного диаметра трубопровода. Трубу следует проложить в стальном футляре Ду377х9.0, Ду325х9.0 по ГОСТ 10705-80.

Пересечение через железной дороги

Прокладка труб через железную дорогу выполняется закрытом способом методом горизонтальное направленное бурение.

Проект пересечение выполнено согласно технической условии выданного АО "Национальная компания" Қазақстан темір жолы" №УЖМР/пп-18-04/ужс/20142 от 27.11.2024 года

При пересечения принято следующие мероприятие согласно технической условий:

Угол пересечения водопровода с магистральной железнодорожной сетью принято как правило, 90°.

Расстояние по вертикали от верха защитного футляра водопровода до подошвы рельса принято не менее 3-х метров и до подошвы откоса насыпи или дна водоотводного сооружения не менее 1,5 метра. Расстояние по вертикали от верха защитного футляра водопровода до подошвы рельса составляет не менее 3-х метров и до подошвы откоса насыпи или дна водоотводного сооружения не менее 1,5 метра.

При этом на водопроводе с обеих сторон перехода под магистральной железнодорожной сетью предусмотрено колодцы с установкой в них запорной арматуры и установкой приборов для измерения давления.

Для защиты труб от внешних поражающих воздействий предусмотрено стальной футляр на 200 мм больше наружного диаметра трубопровода. Трубу следует проложить в стальном футляре Ду377х9,0 по ГОСТ 10705-80.

					2025	60-2023 НВК			
Изм.	Кол.уч	Лист	N док.	Подп.	Дата	"Строительства пожарного депо на 4 автомобиля в г.Атырау. Привязка"			
ГИП		Амренов Б			15.05	Внутриплощадочные сети водопровода и канализации	Стадия	Лист	Листов
							РП	1	
Исполнил		Баймурзаев			15.05	Общие данные (начало)	ТОО "МПК-Проект" г. Шымкент-2025г		
Проверил		Тилеушов Ж			15.05				
Н.контр		Туркестанбаев			15.05				

Согласовано

ГСН	Ибрагимов С.	01.23
ЭСН	Чередниченко В.	01.23

Согласовано

Баймурзаев		01.23
Ибрагимов С.		01.23
Чередниченко В.		01.23

НВК
ТС
НСС

взам.инв.N

подпись и дата

инв. Nподл.

Формат А3

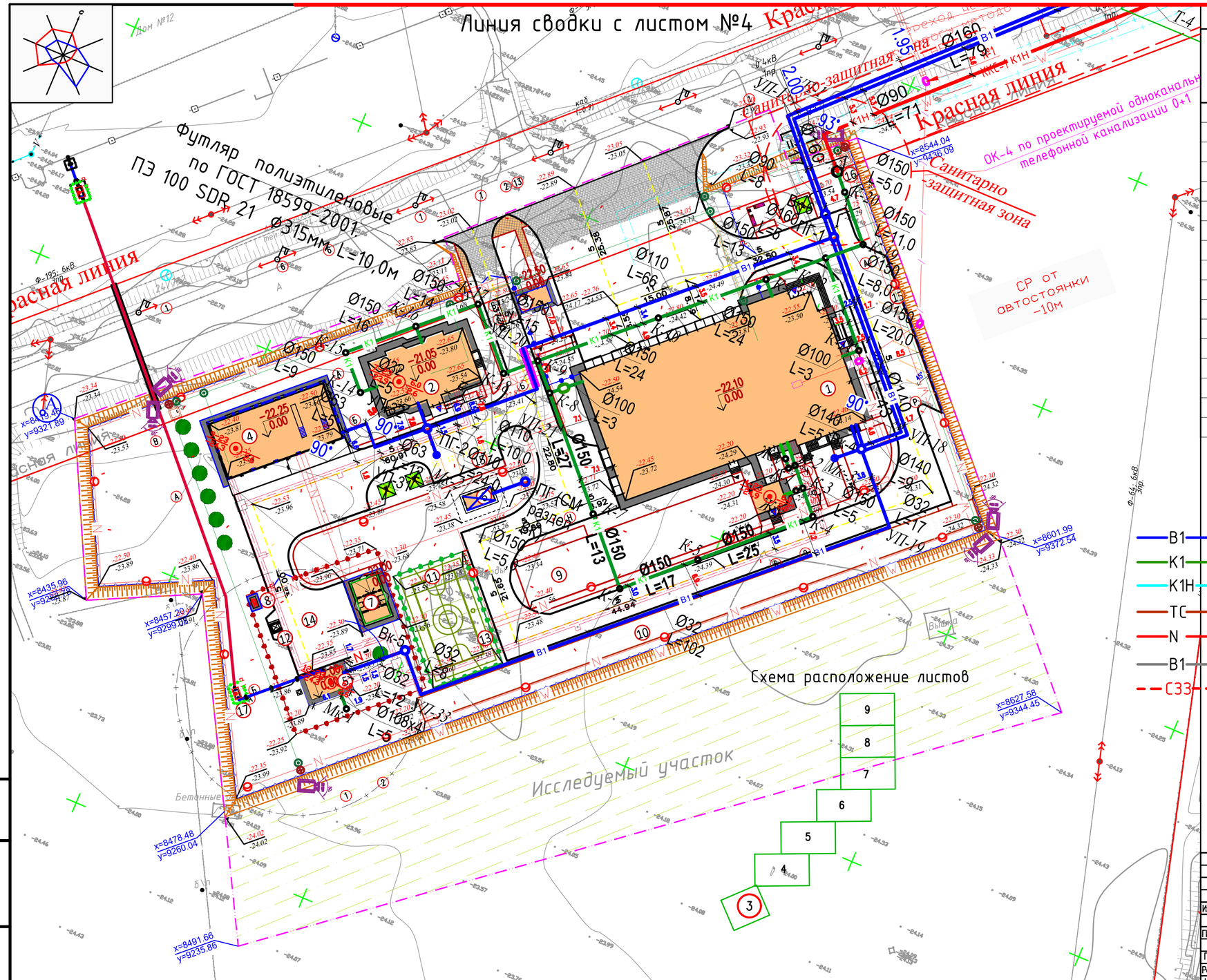

ВЕДОМОСТЬ ЗДАНИЙ И СООРУЖЕНИЙ

Номер на плане	Наименование и обозначение	Этажность	Количество: зданий	Количество квартир: здания	Количество квартир: всего	Площадь, м² застройки: здания	Площадь, м² застройки: всего	объем, м3: здания	объем, м3: всего	Примечание
1	Пожарное депо на 4 машины II–типа	–	1	–	–	1612.00	1612.00	–	–	ТП РК 4ПД (IВ, IIIА)–2.2–2012
2	Жилой дом	–	1	–	–	–	227.13	–	–	ТП РК 4ПД (IВ, IIIА)–2.2–2012
3	КПП (типовой)	–	1	–	–	–	25.42	–	–	ТП РК 4ПД (IВ, IIIА)–2.2–2012
4	Резервный закрытый гараж на 5мест(инд.раз)	–	1	–	–	–	403.16	–	–	см. АС
5	Котельная (модульное)	–	1	–	–	–	54.45	–	–	модульное
6	Пожарный резервуар V–50м3 (инд.раз)	–	1	–	–	–	(21.76)	–	–	см. АС
7	Здание ТП (модульное)	–	1	–	–	–	49.44	–	–	модульное
8	ДЭС (модульное)	–	1	–	–	–	7.04	–	–	модульное
9	Площадка для тренировочной башни (по ГП)	–	1	–	–	–	(500.0)	–	–	см. ГП–6
10	120–метровая полоса с препятствиями (по ГП)	–	1	–	–	–	(600.0)	–	–	см. ГП–6
11	Баскетбольная площадка (по ГП)	–	1	–	–	–	(360.0)	–	–	см. ГП–6
12	Навес для мусорного контейнера (По таб: МАФ)	–	1	–	–	–	6.75	–	–	УСН РК 8.02–03–2023
13	Ограждение баскетбольной площадки (По таб: МАФ)	–	–	–	–	–	78мп	–	–	УСН РК 8.02–03–2023
14	Разворотная площадка 15х15м. (по ГП)	–	–	–	–	–	–	–	–	см. ГП–6
15	Автостоянка 13м.м (по ГП)	–	–	–	–	–	–	–	–	см. ГП–6
16	КНС	–	–	–	–	–	–	–	–	
17	ГРПШ–32–2У–1	–	–	–	–	–	–	–	–	

- B1 — Проектируемый, хозяйственно–питьевой водопровод
- K1 — Проектируемая сети канализаций
- K1H — Проектируемая сети напорной канализаций
- TC — Проектируемая теплотрасса
- N — Проектируемый сети электроснабжения
- B1 — Сущ. хозяйственно–питьевой водопровод
- СЗЗ — Санитарно защитная зона

Изм.	Кол.уч.	Лист	Nдок.	Подпись	Дата
ГИП		Амренов Б.			12.24
Проверил		Тилеушов Ж.			12.24
Разработал		Баймурзаев К.			12.24
Н. контр		Туркестанбаев Б.			12.24

60–2023 НВК

"Строительства пожарного депо на 4 автомобиля в г.Атырау. Привязка"

Внутриплощадочные сети водопровода и канализации

Стадия	Лист	Листов
РП	3	

План сети В1 К1 и КН1 М 1:500

ТОО "МПК–Проект" г. Шымкент–2025г

Формат А2

Инв. N подл. | Дата и подпись | Взам. инв. N

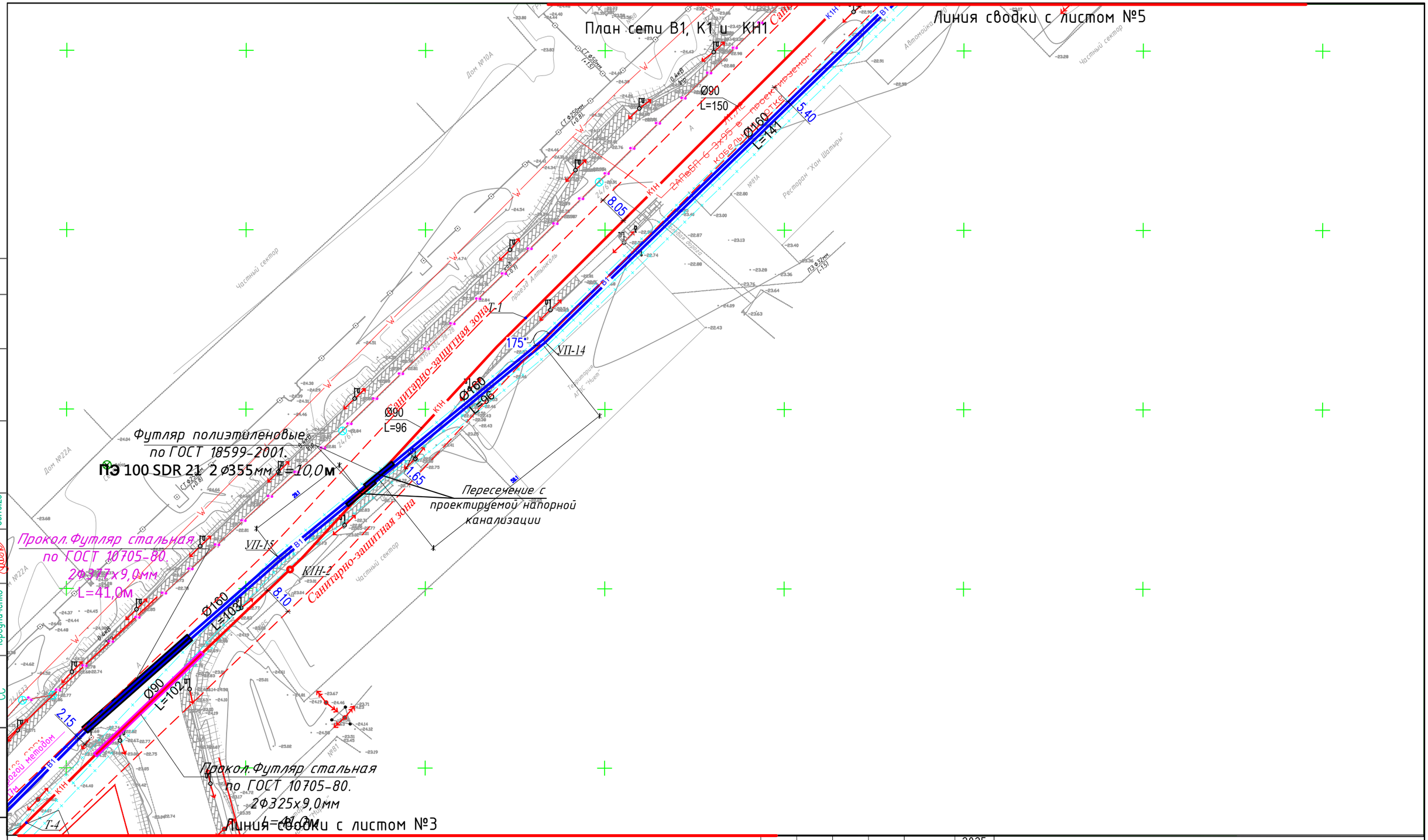

Схема расположение листов

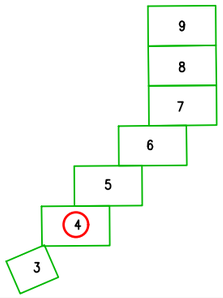

Условные обозначения:

- В1 — Проектируемый, хозяйственно-питьевой водопровод
- К1 — Проектируемая сети канализаций
- К1Н — Проектируемая сети напорной канализаций
- СЗЗ — Санитарно защитная зона

Согласовано			
ГИП	АС	Амренов Б.	Калдарбекулы А.	Чередниченко
ОВ	ЭЛ	Ибрагимов С.	Гаврилов А.	
30.10.23	30.10.23	30.10.23	30.10.23	30.10.23

Взамен инв.N

Подпись и дата

инв.Nподл.

Изм.	Кол.уч	Лист	N док.	Подп.	Дата			
					2025	60-2023 НВК		
						"Строительства пожарного депо на 4 автомобиля в г.Атырау. Привязка"		
ГИП		Амренов Б			15.05	Внутриплощадочные сети водопровода и канализации	Стадия	Лист	Листов
							РП	4	
Исполнил		Баймурзаев			15.05	План сети В1, К1 и КН1 Масштаб 1:500	ТОО "МПК-Проект" г. Шымкент-2025г		
Проверил		Тилеушов Ж			15.05				
Н.контр		Туркестанбаев Б			15.05				

Линия сводки с листом №6

План сети В1, К1 и КН1

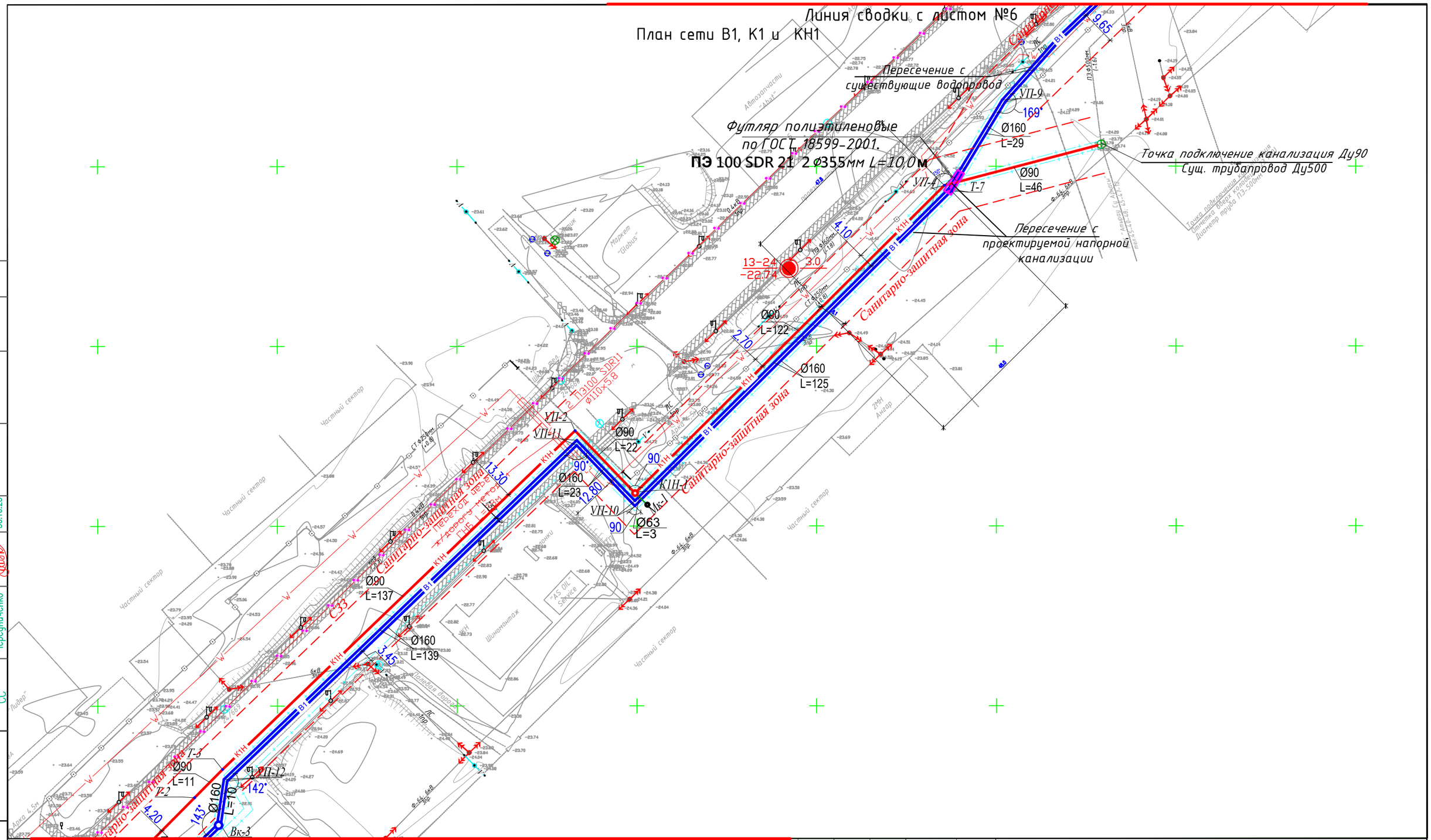

Схема расположение листов

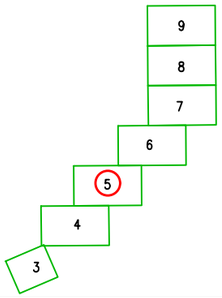

Линия сводки с листом №4

Условные обозначения:

- В1 — Проектируемый, хозяйственно-питьевой водопровод
- К1 — Проектируемая сети канализаций
- К1Н — Проектируемая сети напорной канализаций
- С33 — Санитарно защитная зона

Изм.	Кол.уч	Лист	N док.	Подп.	Дата
					2025
ГИП		Амренов Б			15.05
Исполнил		Баймурзаев			15.05
Проверил		Тилеушов Ж			15.05
Н.контр		Туркестанбаев Б			15.05

60-2023 НВК

"Строительства пожарного депо на 4 автомобиля в г.Атырау. Привязка"

Внутриплощадочные сети водопровода и канализации

Стадия	Лист	Листов
РП	5	

План сети В1, К1 и КН1
Масштаб 1:500

ТОО "МПК-Проект"
г. Шымкент-2025г

Согласовано			
ОВ	Ибрагимов С.	Гаврилов А	30.10.23
ЭЛ			30.10.23
Согласовано			
ГИП	Амренов Б.	Колдорбекулы А.	30.10.23
АС			30.10.23
СС		Чередниченко	30.10.23

Взамен инв.N

Подпись и дата

инв.Nподл.

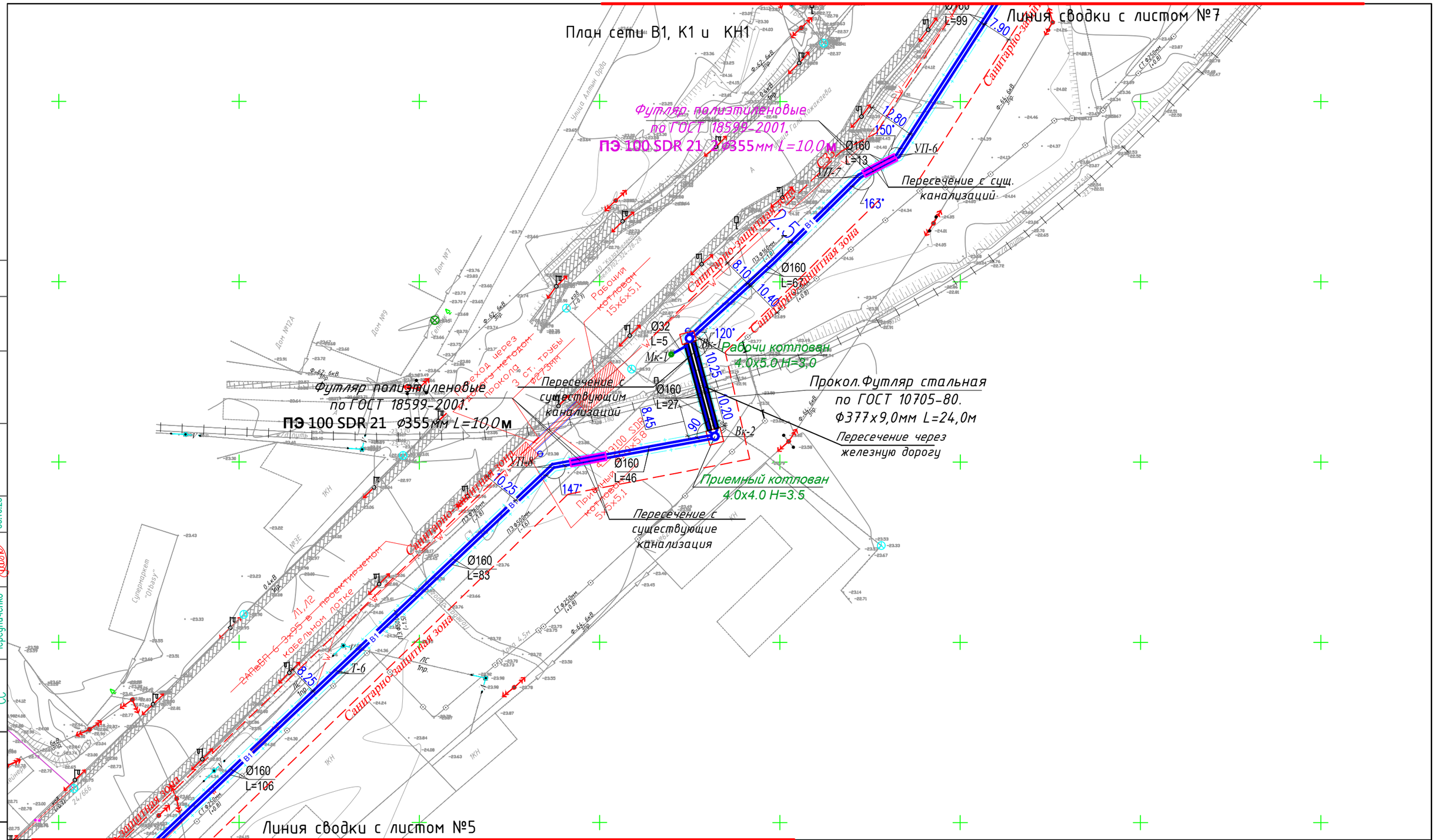

Схема расположение листов

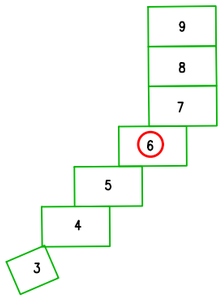

Условные обозначения:

- В1 — Проектируемый, хозяйственно-питьевой водопровод
- К1 — Проектируемая сети канализаций
- К1Н — Проектируемая сети напорной канализаций
- СЗЗ — Санитарно защитная зона

					2025	60-2023 НВК
						"Строительства пожарного депо на 4 автомобиля в г.Атырау. Привязка"
Изм.	Кол.уч	Лист	N док.	Подп.	Дата	
ГИП		Амренов Б			15.05	Внутриплощадочные сети водопровода и канализации
Исполнил		Баймурзаев			15.05	План сети В1 Масштаб 1:500
Проверил		Тилеушов Ж			15.05	ТОО "МПК-Проект" г. Шымкент-2025г
Н.контр		Туркестанбаев			15.05	

Стадия	Лист	Листов
РП	6	

Согласовано

ОВ	Ибрагимов С.		30.10.23
ЭЛ	Гаврилов А		30.10.23
ГИП	Амренов Б.		30.10.23
АС	Калдарбекулы А.		30.10.23
СС	Чередниченко		30.10.23

Согласовано

Взамен инв.N

Подпись и дата

инв.Nподл.

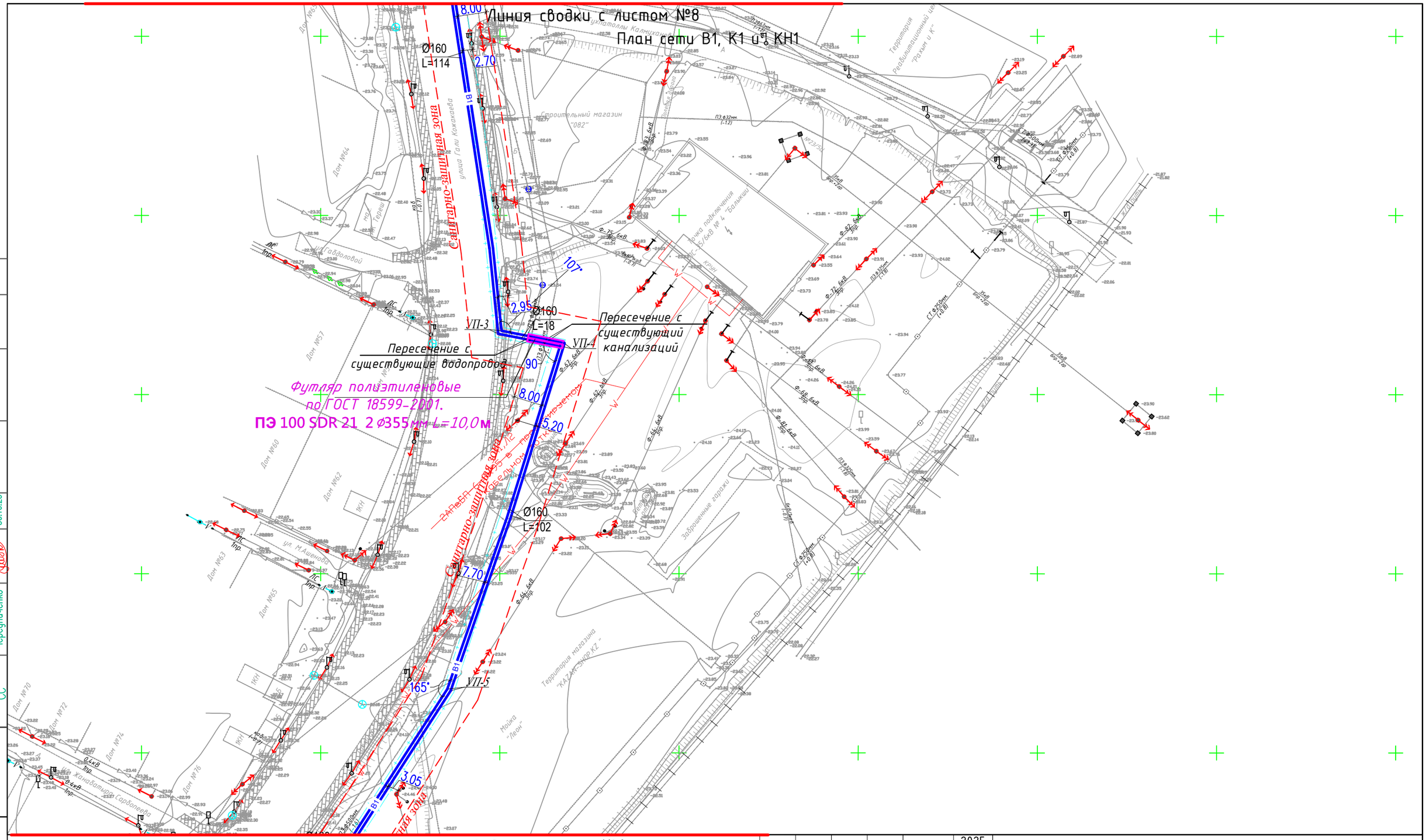

Схема расположение листов

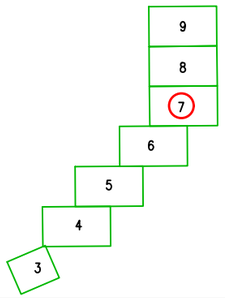

Условные обозначения:

- В1 — Проектируемый, хозяйственно-питьевой водопровод
- К1 — Проектируемая сети канализаций
- К1Н — Проектируемая сети напорной канализаций
- СЗЗ — Санитарно защитная зона

					2025	60-2023 НВК
						"Строительства пожарного депо на 4 автомобиля в г.Атырау. Привязка"
Изм.	Кол.уч	Лист	N док.	Подп.	Дата	
ГИП		Амренов Б			15.05	Внутриплощадочные сети водопровода и канализации
Исполнил		Баймурзаев			15.05	План сети В1 Масштаб 1:500
Проверил		Тилеушов Ж			15.05	
Н.контр		Туркестанбаев Б			15.05	

Стадия	Лист	Листов
РП	7	

ТОО "МПК-Проект"
г. Шымкент-2025г

Согласовано

ОВ	Ибрагимов С.		30.10.23
ЭЛ	Гаврилов А		30.10.23
ГИП	Амренов Б.		30.10.23
АС	Калдарбекулы А.		30.10.23
СС	Чередниченко		30.10.23

Согласовано

Взамен инв.N

Подпись и дата

инв.Nподл.

Линия сводки с листом №9

План сети В1, К1 и КН1

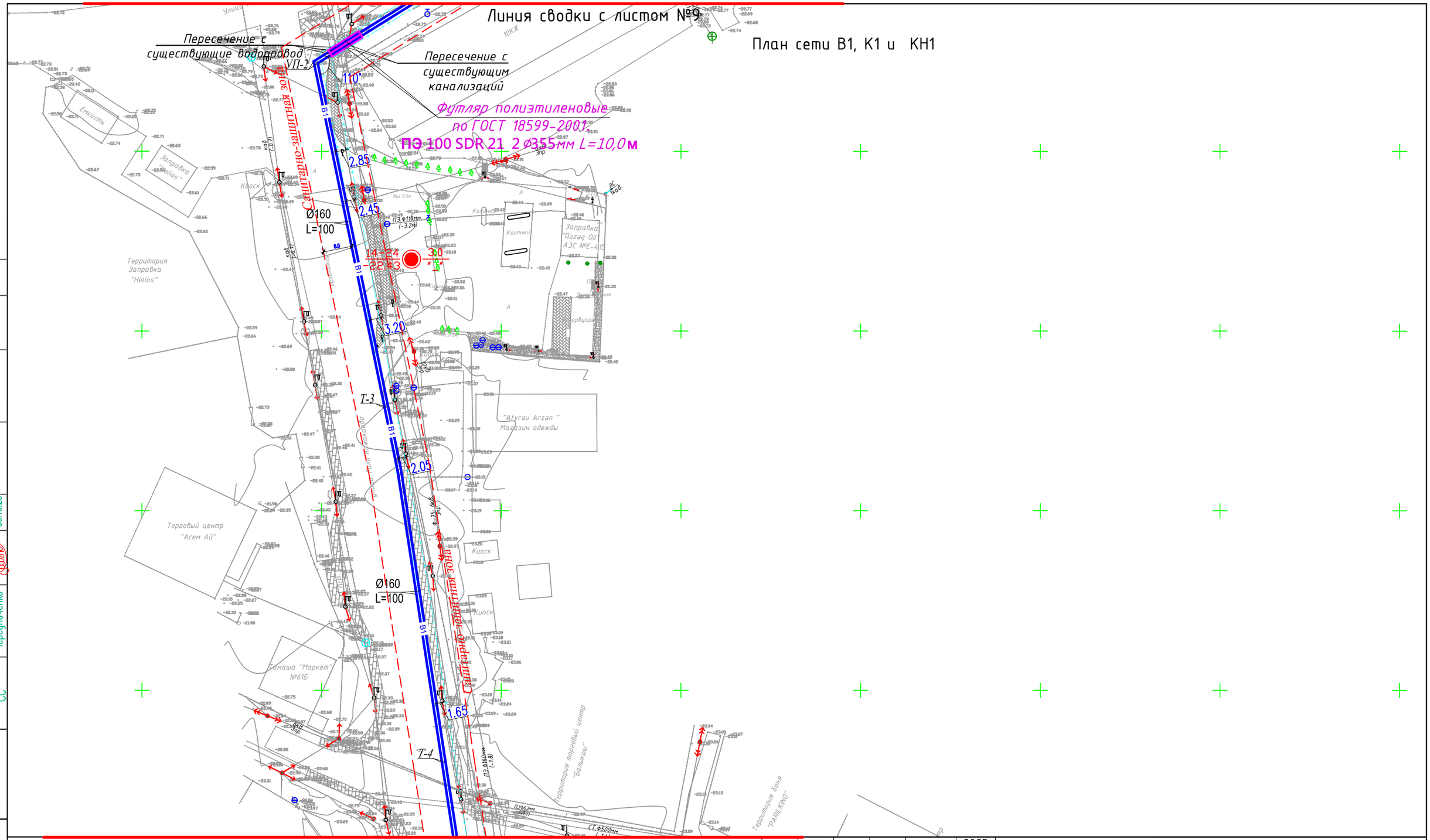

Линия сводки с листом №7

Схема расположение листов

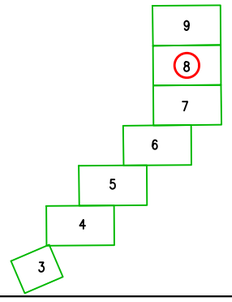

Условные обозначения:

- В1 — Проектируемый, хозяйственно-питьевой водопровод
- К1 — Проектируемая сети канализаций
- К1Н — Проектируемая сети напорной канализаций
- СЗЗ — Санитарно защитная зона

Согласовано			
ГИП	Амреноб Б.	Калдарбекулы А.	30.10.23
АС	Калдарбекулы А.	Ибрагимов С.	30.10.23
СС	Чередниченко	Гаврилов А	30.10.23
ОВ			30.10.23
ЭЛ			30.10.23

Взамен инв.N

Подпись и дата

инв.Nподл.

Изм.	Кол.уч	Лист	N док.	Подп.	Дата
ГИП		Амренов Б			15.05
Исполнил		Баймурзаев			15.05
Проверил		Тилеушов Ж			15.05
Н.контр		Туркестанбаев Б			15.05

2025

60-2023 НВК

"Строительства пожарного депо на 4 автомобиля в г.Атырау. Привязка"

Внутриплощадочные сети водопровода и канализации

Стадия	Лист	Листов
РП	8	

План сети В1
Масштаб 1:500

ТОО "МПК-Проект"
г. Шымкент-2025г

План сети В1, К1 и КН1

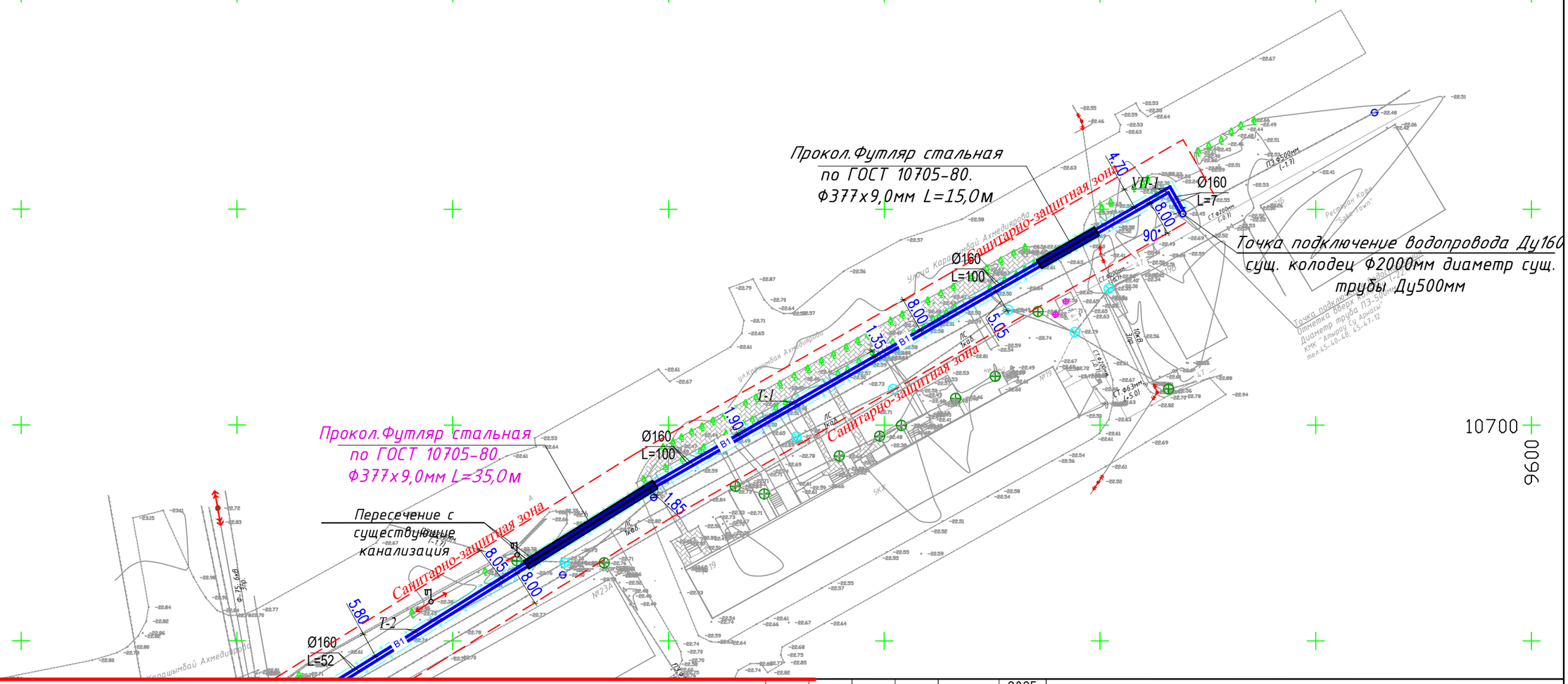

Схема расположение листов

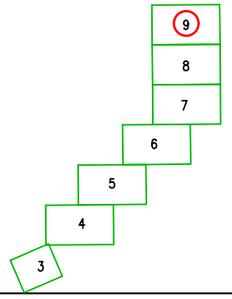

Линия сводки с листом №8

Условные обозначения:

- В1 — Проектируемый, хозяйственно-питьевой водопровод
- К1 — Проектируемая сети канализаций
- К1Н — Проектируемая сети напорной канализаций
- СЗЗ — Санитарно защитная зона

					2025	60-2023 НВК
Изм.	Кол.уч	Лист	N док.	Подп.	Дата	"Строительства пожарного депо на 4 автомобиля в г.Атырау. Привязка"
ГИП		Амренов Б			15.05	Внутриплощадочные сети водопровода и канализации
Исполнил		Баймурзаев			15.05	План сети В1 Масштаб 1:500
Проверил		Тилеушов Ж			15.05	
Н.контр		Туркестанбаев Б			15.05	

Стадия	Лист	Листов
РП	9	

ТОО "МПК-Проект"
г. Шымкент-2025г

Согласовано

ОВ	Ибрагимов С.		30.10.23
ЭЛ	Гаврилов А.		30.10.23

Согласовано

ГИП	Амренов Б.		30.10.23
АС	Калдорбекулы А.		30.10.23
СС	Чередниченко		30.10.23

Взамен инв.N

Подпись и дата

инв.Nподл.

Деталировка водопроводных колодцев В1

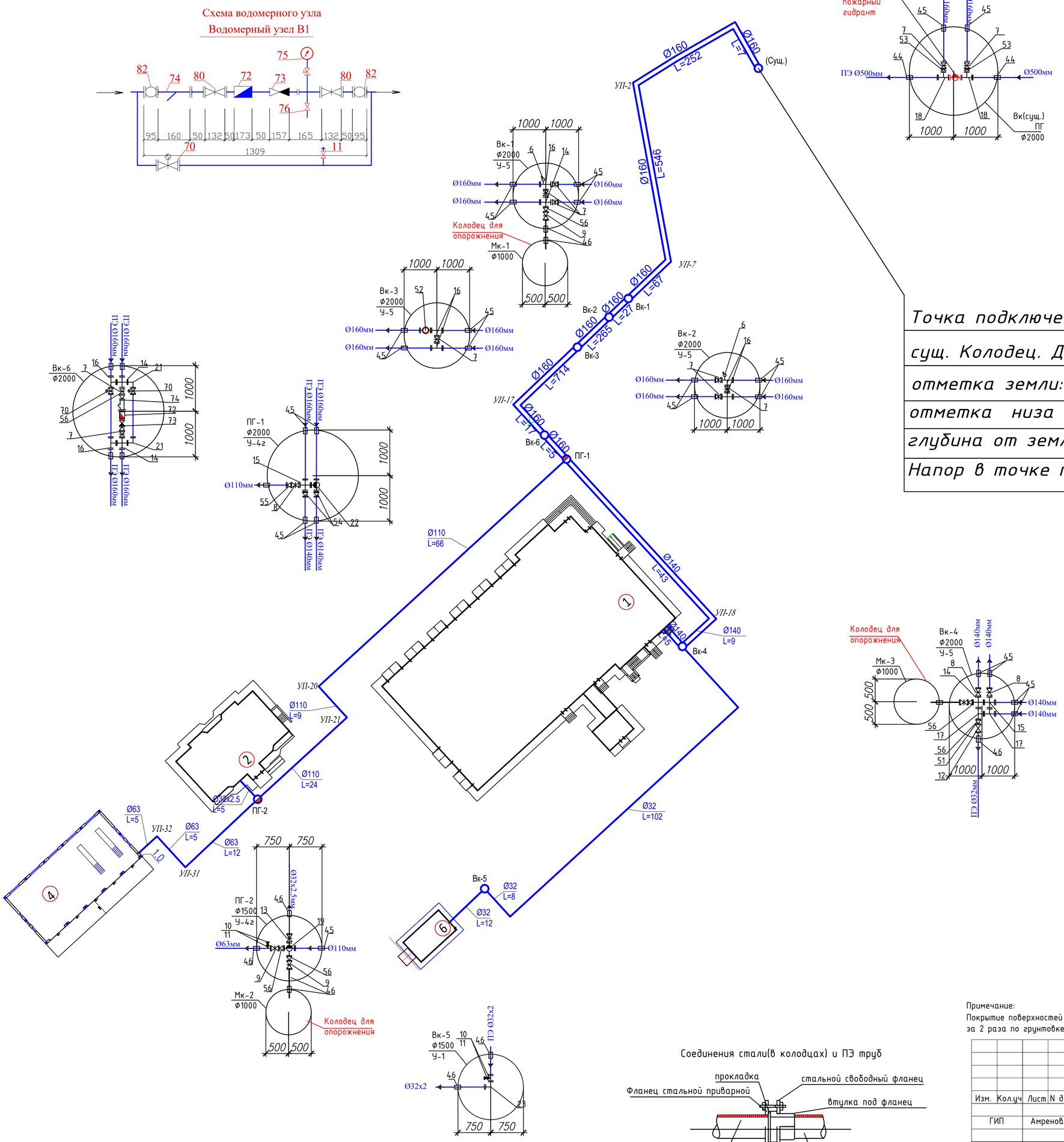

Точка подключение
сущ. Колодец. Д1500мм.
отметка земли: -22.515
отметка низа трубы: -24.215
глубина от земли -1,7м.
Напор в точке подключения 0,25 Мпа.

Примечание:
Покрытие поверхностей соединительных элементов лак ХВ-784 (ГОСТ7313-75), за 2 раза по грунтовке ХС-010, СТ РК (ГОСТ 9355-81).

Соединения стали(в колодцах) и ПЭ труб

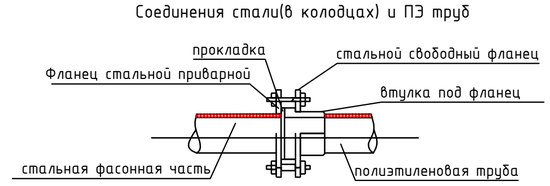

					2025	60-2023 НВК
Изм.	Кол.уч	Лист	N док.	Подп.	Дата	"Строительства пожарного депо на 4 автомобиля в г.Атырау. Привязка"
ГИП		Амренов Б			15.05	Внутриплощадочные сети водопровода и канализации — Стадия: РП; Лист: 10; Листов:
Исполнил		Баймурзаев			15.05	Деталировка водопроводных колодцев
Проверил		Тилеушов Ж			15.05	ТОО "МПК-Проект" г. Шымкент-2025г
Н.контр		Туркестанбаев			15.05	

Инв. Nподл. | Подпись и дата | Взамениванb

Продольный профиль В1

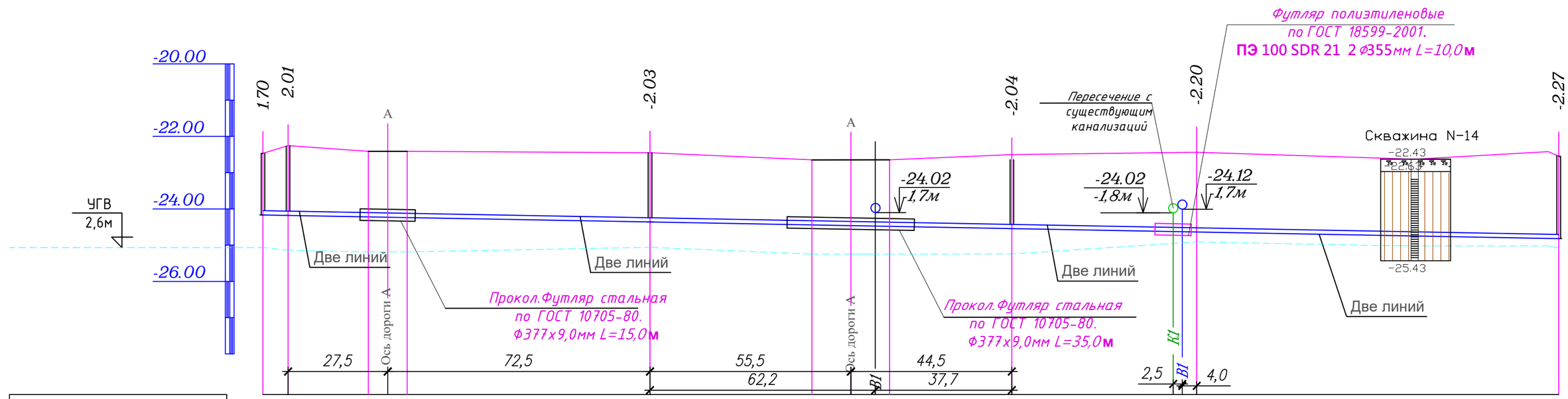

Отметка низа или лотка трубы	-24.166 -24.250	-24.350	-24.550	-24.960	-24.820
Проектная отметка земли	-22.466 -22.240	-22.320	-22.510	-22.760	-22.550
Натурная отметка земли	-22.466 -22.240	-22.320	-22.510	-22.760	-22.550
Обозначение трубы и тип изоляции	Труба ПЭ питьевая Ø160х9,5 SDR17ГОСТ 18599-2001				
Основание	Уплотнение грунта - трамбование грунта основания на глубину 0,3 м до плотности сухого грунта не менее 1,65 тс/м³ на нижней границе уплотненного слоя засыпка из мягкого местного грунта на всю площадь подошвы траншеи h=100м.				
Уклон,% / Длина, м	359.00				1.83
Расстояние, м	7.00	100.00	100.00	52.00	100.00
Номер колодца, точки, угла поворота	Вк-1УП-1	Т-1	Т-2	УП-2	Т-3

РАЗРЕЗ ТРАНШЕИ

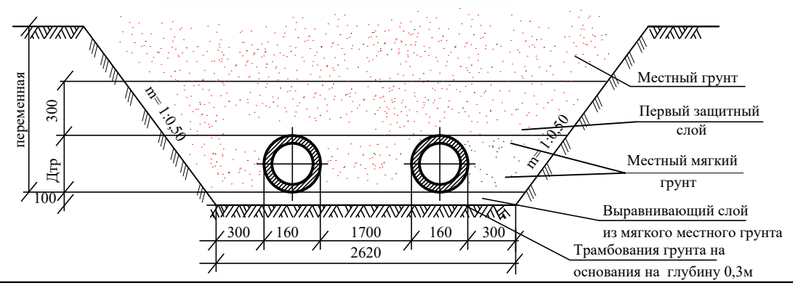

УСЛОВНЫЕ ОБОЗНАЧЕНИЯ

Почвенно-растительный слой

(1) Суглинок коричневого цвета, легкий, пылеватый, от твердой до полутвердой консистенции, просадочный.

(2) Суглинок серого цвета, от мягкопластичной до тугопластичной консистенции.

Изм.	Кол.уч	Лист	N док.	Подп.	Дата
					2025
ГИП		Амренов Б			15.05
Исполнил		Баймурзаев			15.05
Проверил		Тилеушов Ж			15.05
Н.контр		Туркестанбаев Б			15.05

60-2023 НВК

"Строительства пожарного депо на 4 автомобиля в г.Атырау. Привязка"

Внутриплощадочные сети водопровода и канализации

Стадия	Лист	Листов
РП	11	

Продольный профиль В1

ТОО "МПК-Проект"
г. Шымкент-2025г

Взамен инв.N

Подпись и дата

инв.Nподл.

Продольный профиль В1

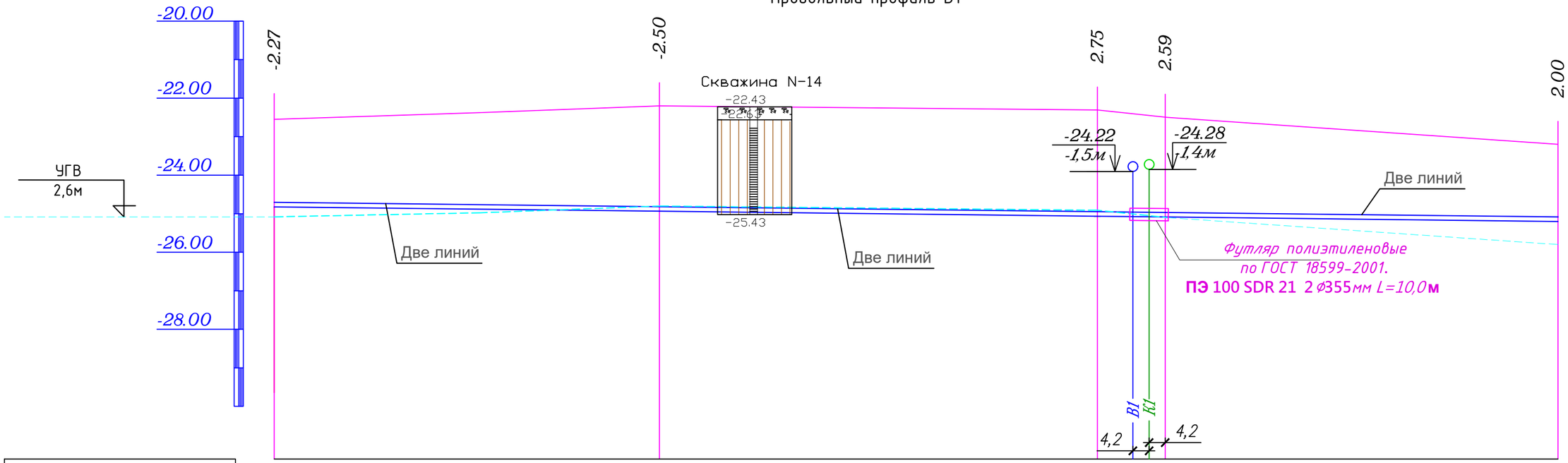

Отметка низа или лотка трубы	-24.820	-24.670	-25.064	-25.084	-25.200
Проектная отметка земли	-22.550	-22.170	-22.310	-22.830	-22.120
Натурная отметка земли	22.550	-22.170	-22.310	-22.830	22.120
Обозначение трубы и тип изоляции	Труба ПЭ питьевая Ø160х9,5 SDR17ГОСТ 18599-2001				
Основание	Уплотнение грунта - трамбование грунта основания на глубину 0,3 м до плотности сухого грунта не менее 1,65 тс/м^3 на нижней границе уплотненного слоя засыпка из мягкого местного грунта на всю площадь подошвы траншеи h=100м.				
Уклон,%					1.14
Длина, м	334.00				
Расстояние, м	100.00	114.00	18.00	102.00	
Номер колодца, точки, угла поворота	Т-3	Т-4	УП-3	УП-4	УП-5

РАЗРЕЗ ТРАНШЕИ

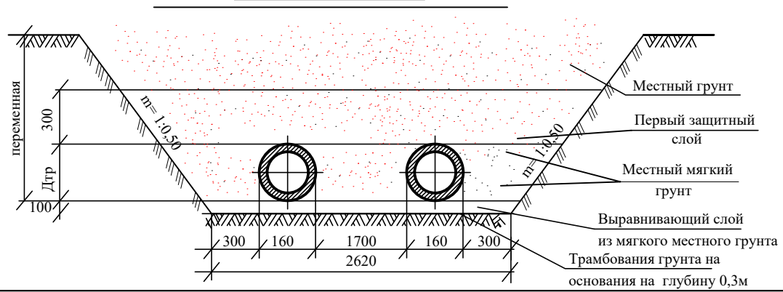

УСЛОВНЫЕ ОБОЗНАЧЕНИЯ

- Почвенно-растительный слой
- (1) Суглинок коричневого цвета, легкий, пылеватый, от твердой до полутвердой консистенции, просадочный.
- (2) Суглинок серого цвета, от мягкопластичной до тугопластичной консистенции.

Изм.	Кол.уч	Лист	N док.	Подп.	Дата
					2025
ГИП		Амренов Б			15.05
Исполнил		Баймурзаев			15.05
Проверил		Тилеушов Ж			15.05
Н.контр		Туркестанбаев Б			15.05

60-2023 НВК

"Строительства пожарного депо на 4 автомобиля в г.Атырау. Привязка"

Внутриплощадочные сети водопровода и канализации

Стадия	Лист	Листов
РП	12	

Продольный профиль В1

ТОО "МПК-Проект" г. Шымкент-2025г

Взамен инв.N

Подпись и дата

инв.Nподл.

Продольный профиль В1

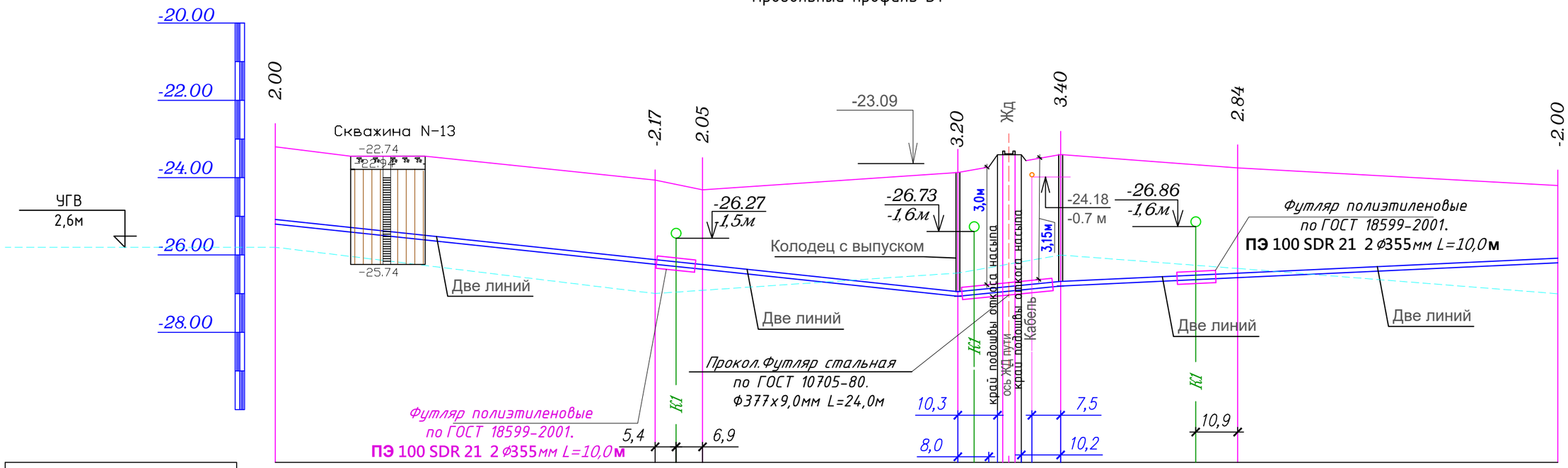

Отметка низа или лотка трубы	-25.200		-26.240	-26.369		-27.068		-26.802		-26.589	-26.450
Проектная отметка земли	-22.120		-24.070	-24.310		-24.280		-23.490		-23.380	-24.450
Натурная отметка земли	-22.120		-24.070	-24.310		-24.280		-23.490		-23.380	-24.450
Обозначение трубы и тип изоляции	Труба ПЭ питьевая Ø160х9,5 SDR17ГОСТ 18599-2001										
Основание	Уплотнение грунта - трамбование грунта основания на глубину 0,3 м до плотности сухого грунта не менее 1,65 тс/м^3 на нижней границе уплотненного слоя засыпка из мягкого местного грунта на всю площадь подошвы траншеи h=100м.										
Уклон,% / Длина, м	179.00					10.56	9.96 / 27.00	4.65			129.00
Расстояние, м	99.00		13.00	67.00			27.00	46.00		83.00	
Номер колодца, точки, угла поворота	УП-5		УП-6	УП-7		Вк-1 Мк-1		Вк-2		УП-8	Т-6

РАЗРЕЗ ТРАНШЕИ

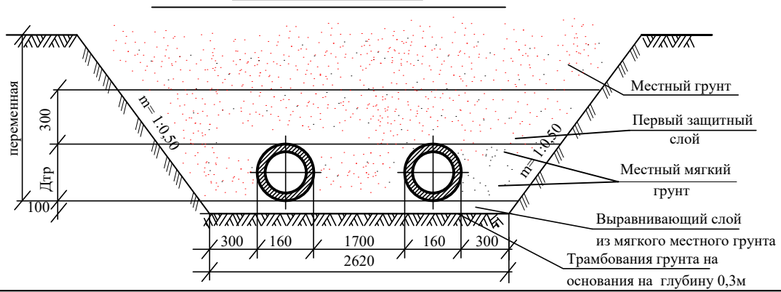

УСЛОВНЫЕ ОБОЗНАЧЕНИЯ

- Почвенно-растительный слой
- (1) Суглинок коричневого цвета, легкий, пылеватый, от твердой до полутвердой консистенции, просадочный.
- (2) Суглинок серого цвета, от мягкопластичной до тугопластичной консистенции.

Изм.	Кол.уч	Лист	N док.	Подп.	Дата	60-2023 НВК		
					2025	"Строительства пожарного депо на 4 автомобиля в г.Атырау. Привязка"		
ГИП		Амренов Б			15.05	Внутриплощадочные сети водопровода и канализации	Стадия: РП	Лист: 13 / Листов:
Исполнил		Баймурзаев			15.05	Продольный профиль В1	ТОО "МПК-Проект" г. Шымкент-2025г	
Проверил		Тилеушов Ж			15.05			
Н.контр		Туркестанбаев Б			15.05			

Взамен инв.N

Подпись и дата

инв.Nподл.

Продольный профиль В1

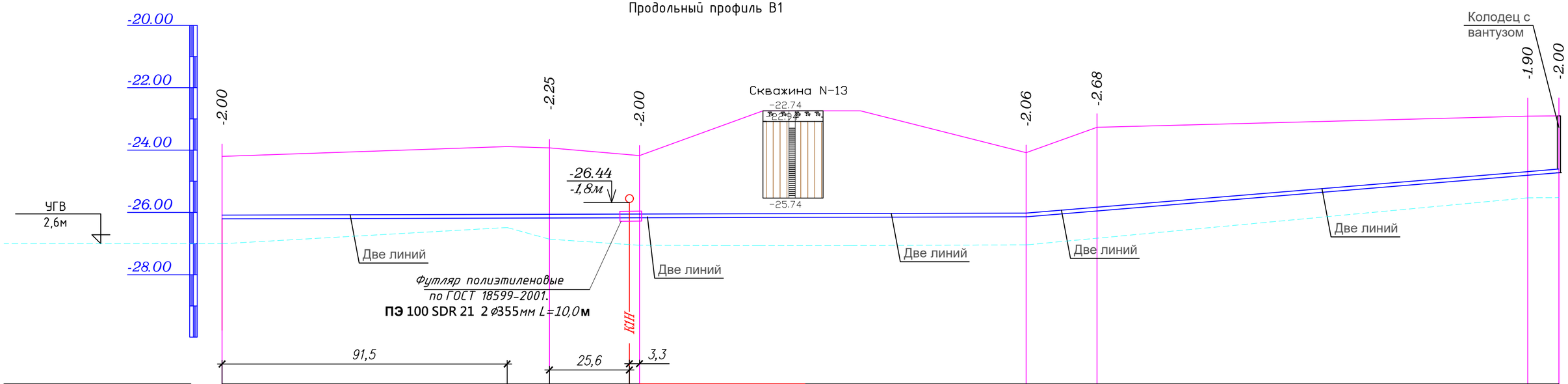

Отметка низа или лотка трубы	-26.450		-26.180		-26.452		-26.460	-25.330		-24.810	-24.900
Проектная отметка земли	-24.450		-23.930		-24.452		-24.400	-22.650		-22.910	-22.900
Натурная отметка земли	-24.450		-23.930		-24.452		-24.400	-22.650		-22.910	-22.900
Обозначение трубы и тип изоляции	Труба ПЭ питьевая Ø160х9,5 SDR17ГОСТ 18599-2001										
Основание	Уплотнение грунта - трамбование грунта основания на глубину 0,3 м до плотности сухого грунта не менее 1,65 тс/м³ на нижней границе уплотненного слоя засыпка из мягкого местного грунта на всю площадь подошвы траншеи h=100м.										
Уклон,% / Длина, м	0.25 / 260.00						8.27 / 172.00				
Расстояние, м	106.00		29.00		125.00		23.00	139.00			10.00
Номер колодца, точки, угла поворота	Т-6		УП-9		Т-7		УП-10	УП-11		УП-12	Вк-3

РАЗРЕЗ ТРАНШЕИ

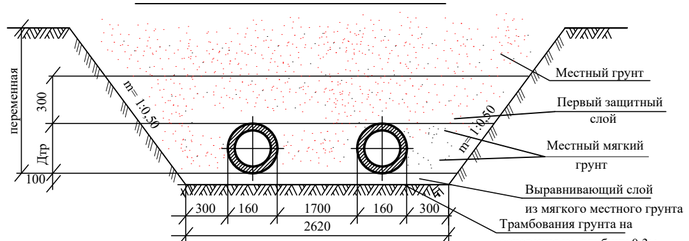

УСЛОВНЫЕ ОБОЗНАЧЕНИЯ

Почвенно-растительный слой

(1) Суглинок коричневого цвета, легкий, пылеватый, от твердой до полутвердой консистенции, просадочный.

(2) Суглинок серого цвета, от мягкопластичной до тугопластичной консистенции.

Изм.	Кол.уч	Лист	N док.	Подп.	Дата
					2025
ГИП		Амренов Б			15.05
Исполнил		Баймурзаев			15.05
Проверил		Тилеушов Ж			15.05
Н.контр		Туркестандаев Б			15.05

60-2023 НВК

"Строительства пожарного депо на 4 автомобиля в г.Атырау. Привязка"

Внутриплощадочные сети водопровода и канализации

Стадия	Лист	Листов
РП	14	

Продольный профиль В1

ТОО "МПК-Проект" г. Шымкент-2025г

Взамен инв.N

Подпись и дата

инв.Nподл.

Продольный профиль В1

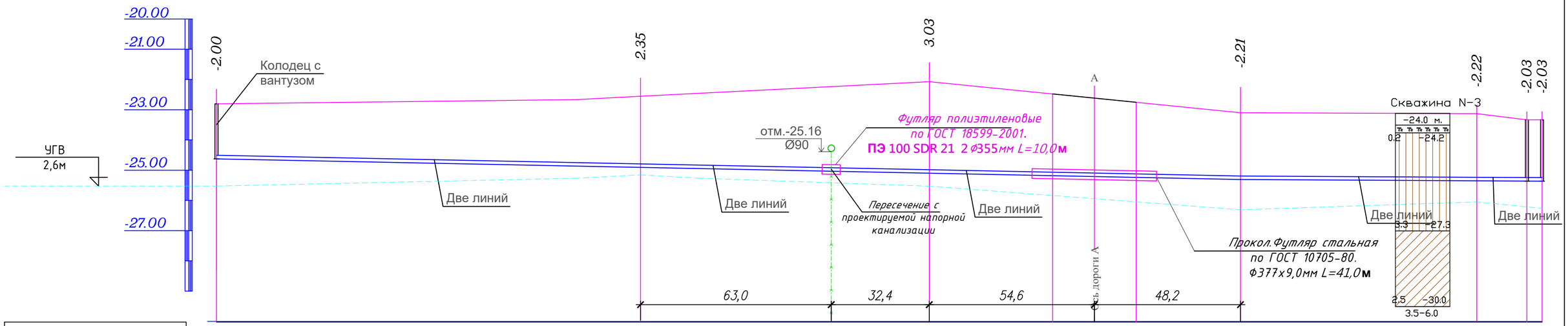

Отметка низа или лотка трубы	-24.900	-24.908	-25.961	-25.220	-25.350	-24.780	-24.780
Проектная отметка земли	-22.900	-22.555	-22.929	-23.010	-23.130	-22.750	-22.750
Натурная отметка земли	-22.900	-22.555	-22.929	-23.010	-23.130	-24.290	-24.290
Обозначение трубы и тип изоляции	Труба ПЭ питьевая Ø160х9,5 SDR17ГОСТ 18599-2001						
Основание	Уплотнение грунта - трамбование грунта основания на глубину 0,3 м до плотности сухого грунта не менее 1,65 тс/м^3 на нижней границе уплотненного слоя засыпка из мягкого местного грунта на всю площадь подошвы траншеи h=100м.						
Уклон,%				2.02		0.55	
Длина, м	340.00			101.00			
Расстояние, м	141.00	96.00	103.00	79.00		17.00	5.0
Номер колодца, точки, угла поворота	Вк-3 Вантуз	УП-14	УП-15	УП-16		УП-17	Вк-6 ПГ-1

РАЗРЕЗ ТРАНШЕИ

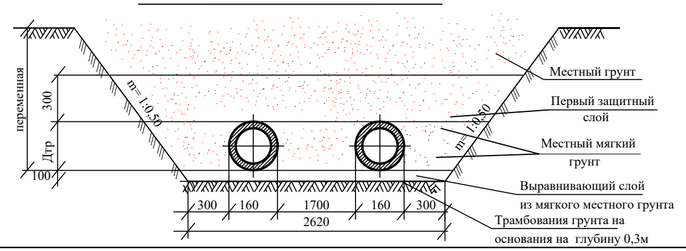

УСЛОВНЫЕ ОБОЗНАЧЕНИЯ

- Почвенно-растительный слой
- (1) Суглинок коричневого цвета, легкий, пылеватый, от твердой до полутвердой консистенции, просадочный.
- (2) Суглинок серого цвета, от мягкопластичной до тугопластичной консистенции.

Изм.	Кол.уч	Лист	N док.	Подп.	Дата			
					2025	60-2023 НВК		
						"Строительства пожарного депо на 4 автомобиля в г.Атырау. Привязка"		
ГИП		Амренов Б			15.05	Внутриплощадочные сети водопровода и канализации	Стадия: РП	Лист: 15 / Листов:
Исполнил		Баймурзаев			15.05	Продольный профиль В1	ТОО "МПК-Проект" г. Шымкент-2025г	
Проверил		Тилеушов Ж			15.05			
Н.контр		Туркестанбаев Б			15.05			

Взамен инв.N | Подпись и дата | инв.Nподл.

Продольный профиль В1

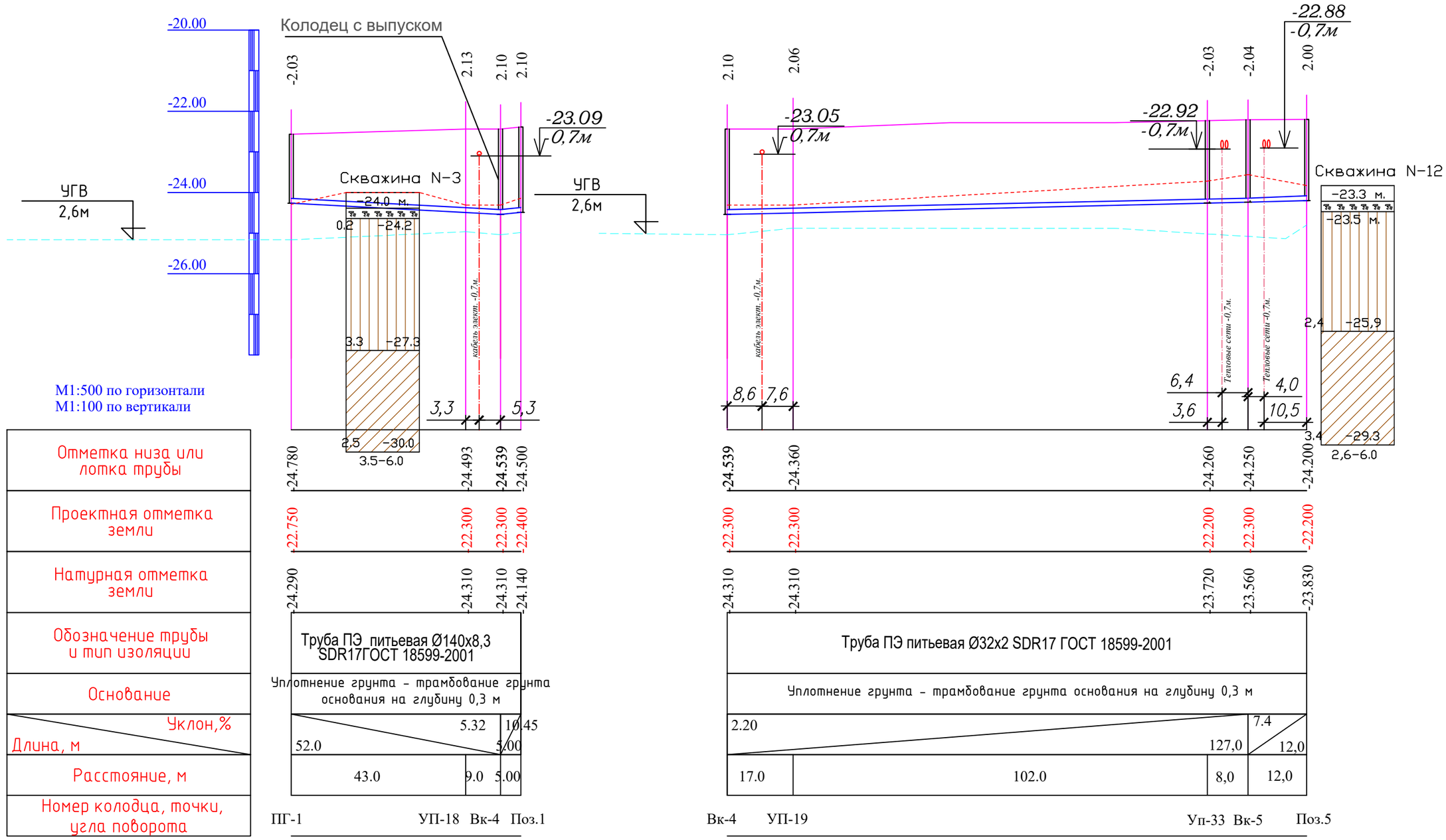

РАЗРЕЗ ТРАНШЕИ

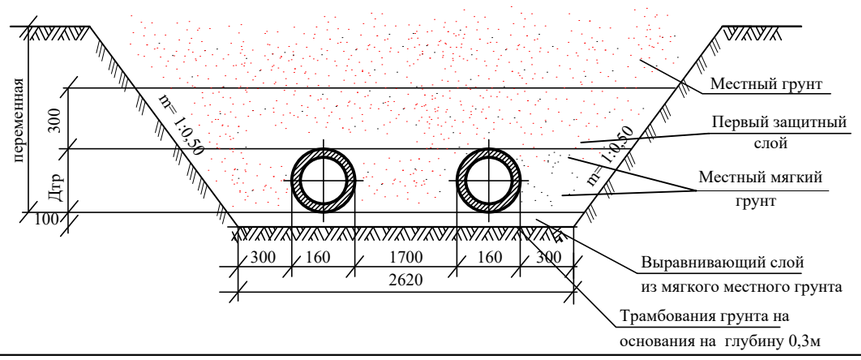

Изм.	Кол.уч	Лист	N док.	Подп.	Дата
					2025
ГИП		Амренов Б			15.05
Исполнил		Баймурзаев			15.05
Проверил		Тилеушов Ж			15.05
Н.контр		Туркестанбаев Е			15.05

60-2023 НВК

"Строительства пожарного депо на 4 автомобиля в г.Атырау. Привязка"

Внутриплощадочные сети водопровода и канализации

Стадия	Лист	Листов
РП	16	

Продольный профиль В1

ТОО "МПК-Проект" г. Шымкент-2025г

Взамен инв.N

Подпись и дата

инв.Nподл.

Продольный профиль В1

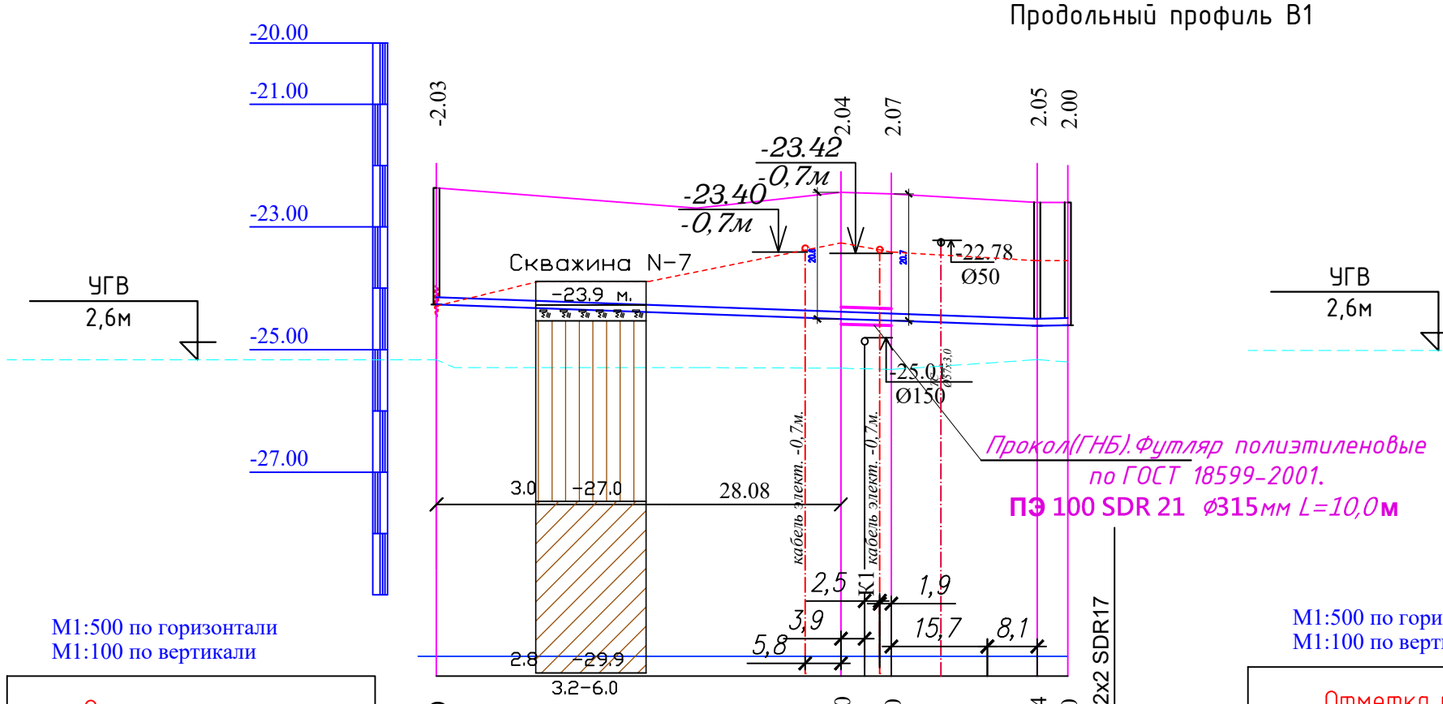

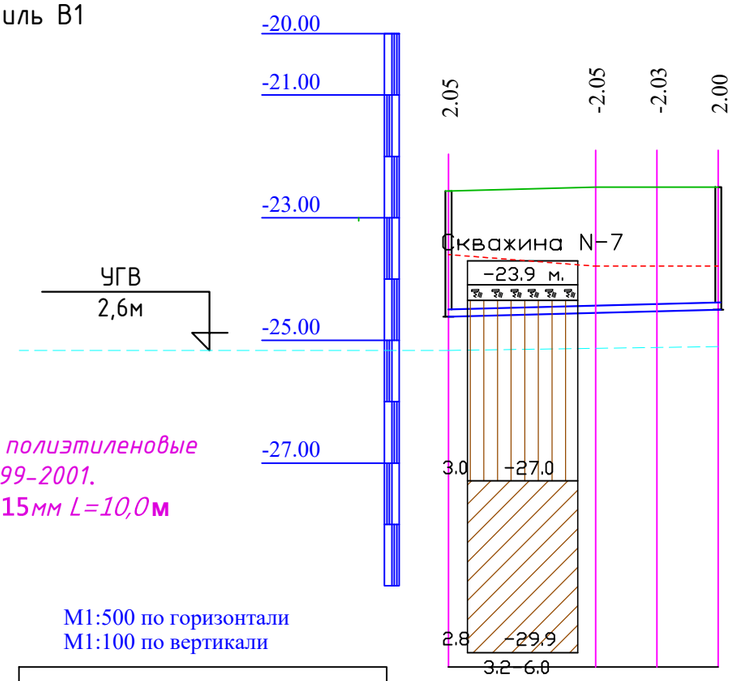

М1:500 по горизонтали
М1:100 по вертикали

Отметка низа или лотка трубы	-24.780																																		
Проектная отметка земли	-22.750																																		
Натурная отметка земли	-24.290																																		
Обозначение трубы и тип изоляции	Труба ПЭ питьевая Ø110х6,6 SDR17ГОСТ 18599-2001																																		
Основание	Уплотнение грунта - трамбование грунта основания на глубину 0,3 м																																		
Уклон,% / Длина, м	100.0																																		
Расстояние, м	66.0																																		
Номер колодца, точки, угла поворота	ПГ-1																																		

Отметка низа или лотка трубы	-24.500																																		
Проектная отметка земли	-22.800																																		
Натурная отметка земли	-23.260																																		
Обозначение трубы и тип изоляции																																			
Основание																																			
Уклон,% / Длина, м																																			
Расстояние, м																																			
Номер колодца, точки, угла поворота	УП-20																																		

Отметка низа или лотка трубы	-24.530																																		
Проектная отметка земли	-22.850																																		
Натурная отметка земли	-23.410																																		
Обозначение трубы и тип изоляции																																			
Основание																																			
Уклон,% / Длина, м																																			
Расстояние, м	10.0																																		
Номер колодца, точки, угла поворота	УП-21																																		

Отметка низа или лотка трубы	-24.614																																		
Проектная отметка земли	-22.550																																		
Натурная отметка земли	-23.660																																		
Обозначение трубы и тип изоляции																																			
Основание																																			
Уклон,% / Длина, м																																			
Расстояние, м	5.0																																		
Номер колодца, точки, угла поворота	ПГ-2																																		

Отметка низа или лотка трубы	-24.550																																		
Проектная отметка земли	-22.550																																		
Натурная отметка земли	-23.660																																		
Обозначение трубы и тип изоляции	Труба ПЭ питьевая Ø32х2 SDR17 по ГОСТ 18599-2001																																		
Основание																																			
Уклон,% / Длина, м																																			
Расстояние, м																																			
Номер колодца, точки, угла поворота	Поз.2																																		

М1:500 по горизонтали
М1:100 по вертикали

Отметка низа или лотка трубы	-24.614																																		
Проектная отметка земли	-22.550																																		
Натурная отметка земли	-23.660																																		
Обозначение трубы и тип изоляции	Трубы полиэтиленовые ПЭ 100 SDR17 - Ø63х3,8мм																																		
Основание	Уплотнение грунта - трамбование грунта основания на глубину 0,3 м																																		
Уклон,% / Длина, м	0.63																																		
Расстояние, м	12.0																																		
Номер колодца, точки, угла поворота	ПГ-2																																		

Отметка низа или лотка трубы	-24.550																																		
Проектная отметка земли	-22.500																																		
Натурная отметка земли	-23.790																																		
Обозначение трубы и тип изоляции																																			
Основание																																			
Уклон,% / Длина, м																																			
Расстояние, м	5.0																																		
Номер колодца, точки, угла поворота	УП.31																																		

Отметка низа или лотка трубы	-24.500																																		
Проектная отметка земли	-22.500																																		
Натурная отметка земли	-23.790																																		
Обозначение трубы и тип изоляции																																			
Основание																																			
Уклон,% / Длина, м																																			
Расстояние, м	5.0																																		
Номер колодца, точки, угла поворота	УП.32																																		

Отметка низа или лотка трубы																																			
Проектная отметка земли																																			
Натурная отметка земли																																			
Обозначение трубы и тип изоляции																																			
Основание																																			
Уклон,% / Длина, м																																			
Расстояние, м																																			
Номер колодца, точки, угла поворота	Поз.4																																		

РАЗРЕЗ ТРАНШЕИ

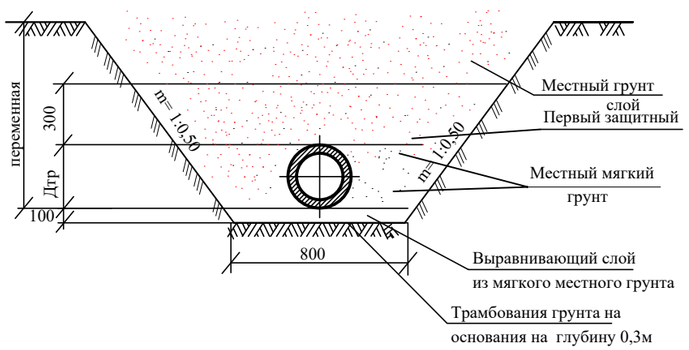

Взамен инв.N	Подпись и дата	инв.Nподл.

Изм.	Кол.уч	Лист	N док.	Подп.	Дата				
					2025	60-2023 НВК			
						"Строительства пожарного депо на 4 автомобиля в г.Атырау. Привязка"			
ГИП		Амренов Б			15.05	Внутриплощадочные сети водопровода и канализации	Стадия	Лист	Листов
							РП	17	
Исполнил		Баймурзаев			15.05	Продольный профиль В1	ТОО "МПК-Проект" г. Шымкент-2025г		
Проверил		Тилеушов Ж			15.05				
Н.контр		Туркестанбаев Б			15.05				

Продольный профиль К1

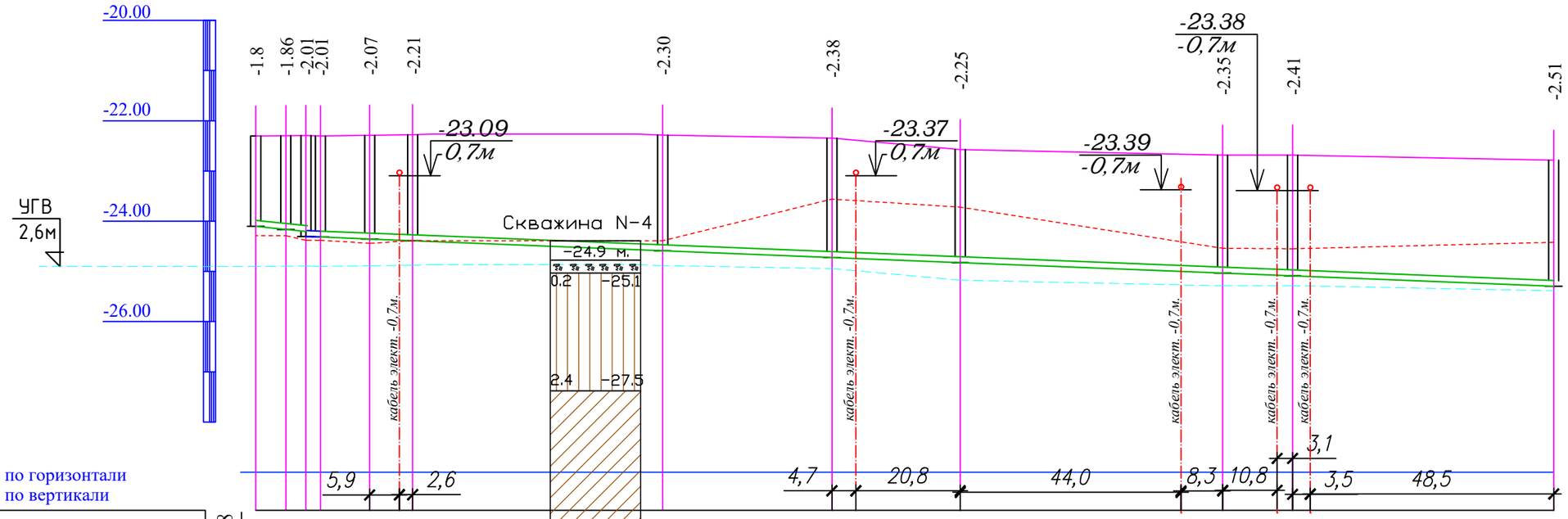

М1:500 по горизонтали
М1:100 по вертикали

Отметка низа или лотка трубы	Труба чугунная Ø100 ГОСТ 6942-98	-24.000	-24.060	-24.260	-24.260	-24.320	-24.510	-24.600	-24.780	-24.960	-24.850	-24.960	-25.310
Проектная отметка земли		-22.200	-22.200	-22.250	-22.250	-22.250	-22.300	-22.300	-22.400	-22.710	-22.500	-22.550	-22.800
Натурная отметка земли		-24.290	-24.290	-24.380	-24.380	-24.440	-24.390	-24.390	-23.560	-23.720	-24.540	-24.550	-24.420
Обозначение трубы и тип изоляции		Труба двухслойная полимерная со структурированной стенкой SN 8 145мм по ГОСТ Р 54475-2011											
Основание		Уплотнение грунта - трамбование грунта основания на глубину 0,3 м до плотности сухого грунта не менее 1,65 тс/м^3 на нижней границе уплотненного слоя засыпка из мягкого местного грунта на всю площадь подошвы траншеи h=100м.											
Уклон,% / Длина, м		20.00 / 5.00		127.0									8.00
Расстояние, м		3.0	2.0	2.0	5.0	5.0	25.0	17.0	13.0	27.0	7.0	26.0	
Номер колодца, точки, угла поворота	Поз.1Ж/у	К-1	К-2	К-3	К-4		К-5		К-6	К-7	К-8	К-9	К-10

РАЗРЕЗ ТРАНШЕИ

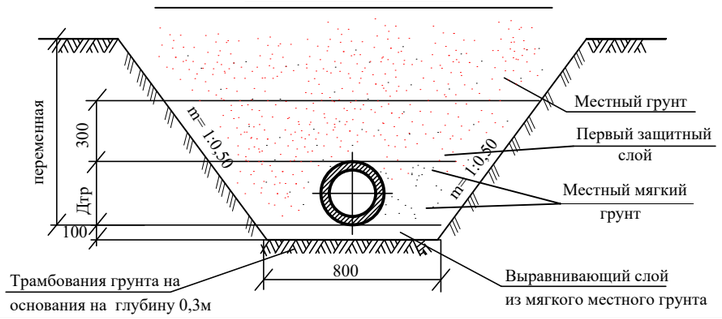

УСЛОВНЫЕ ОБОЗНАЧЕНИЯ

- Почвенно-растительный слой
- (1) Суглинок коричневого цвета, легкий, пылеватый, от твердой до полутвердой консистенции, просадочный.
- (2) Суглинок серого цвета, от мягкопластичной до тугопластичной консистенции.

Изм.	Кол.уч	Лист	N док.	Подп.	Дата	60-2023 НВК
					2025	"Строительства пожарного депо на 4 автомобиля в г.Атырау. Привязка"

ГИП	Амренов Б		15.05	Внутриплощадочные сети водопровода и канализации	Стадия: РП; Лист: 15; Листов:
Исполнил	Баймурзаев		15.05	Продольный профиль К1	ТОО "МПК-Проект" г. Шымкент-2025г
Проверил	Тилеушов Ж		15.05		
Н.контр	Туркестанбаев		15.05		

Взамен инв.N | Подпись и дата | инв.Nподл.

Продольный профиль К1

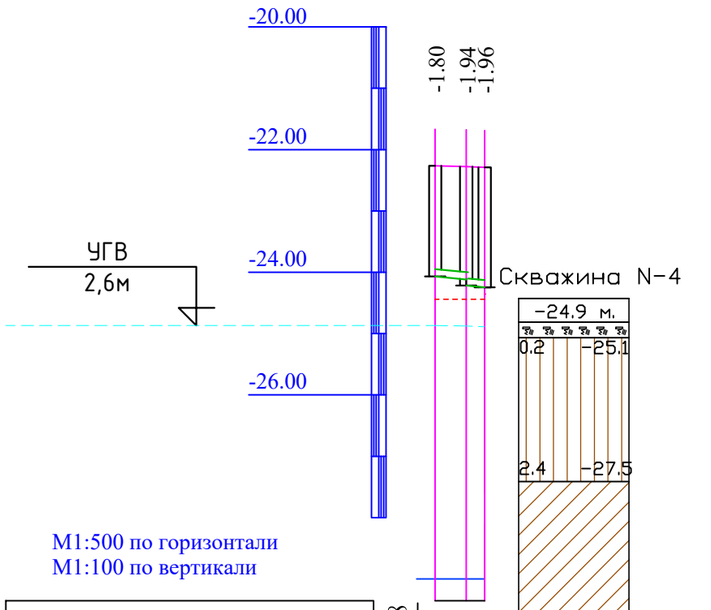

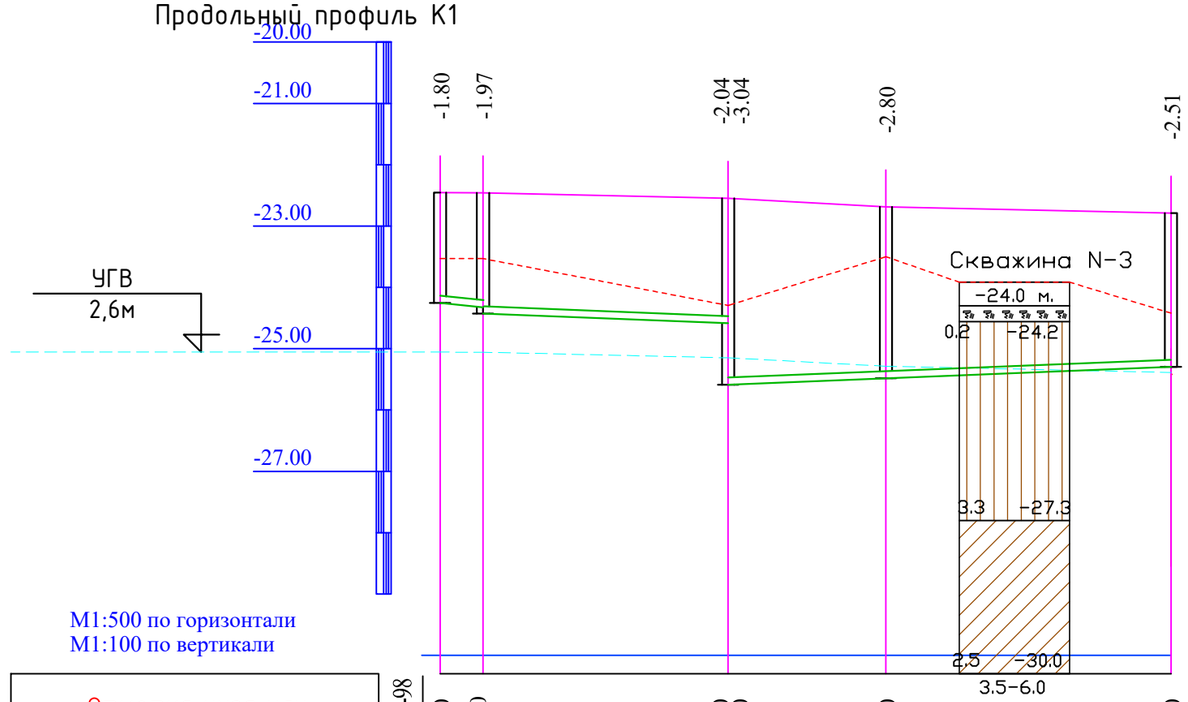

Отметка низа или лотка трубы	Труба чугунная Ø100 ГОСТ 6942-98	-24.050	-24.190	-24.210			
Проектная отметка земли		-22.250	-22.250	-22.250			
Натурная отметка земли		-24.440	-24.440	-24.440			
Обозначение трубы и тип изоляции		Уплотнение грунта - трамбование грунта основания на глубину 0,3 м					
Основание							
Уклон,%		20.00					
Длина, м		4.0					
Расстояние, м		2.5	1.5				
Номер колодца, точки, угла поворота	Поз.3	Ж/у	К-3				

Отметка низа или лотка трубы	Труба чугунная Ø100 ГОСТ 6942-98	-24.300	-24.470	-24.790	-25.790	-25.350	-25.310
Проектная отметка земли		-22.500	-22.500	-22.750		-22.550	-22.800
Натурная отметка земли		-23.530	-23.530	-24.290		-23.500	-24.420
Обозначение трубы и тип изоляции		Труба двухслойная полимерная со структурированной стенкой SN 8 145мм по ГОСТ Р 54475-2011					
Основание		Уплотнение грунта - трамбование грунта основания на глубину 0,3 м					
Уклон,%		20.0	8.00	8.00			
Длина, м		3.50	20.0	37.0			
Расстояние, м		3.50	20.0	13.0	24.0		
Номер колодца, точки, угла поворота	Поз.1	К-11	К-12	К-13	К-10		

РАЗРЕЗ ТРАНШЕИ

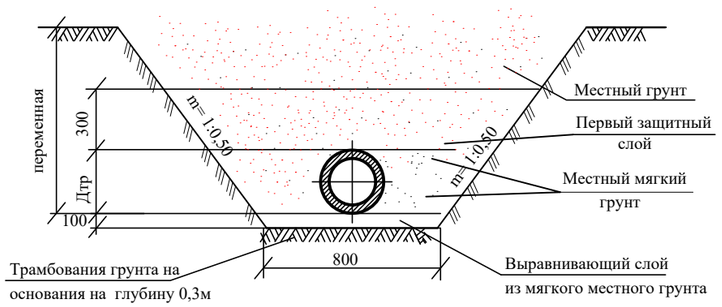

УСЛОВНЫЕ ОБОЗНАЧЕНИЯ

- Почвенно-растительный слой
- (1) Суглинок коричневого цвета, легкий, пылеватый, от твердой до полутвердой консистенции, просадочный.
- (2) Суглинок серого цвета, от мягкопластичной до тугопластичной консистенции.

Изм.	Кол.уч	Лист	N док.	Подп.	Дата	60-2023 НВК		
					2025	"Строительства пожарного депо на 4 автомобиля в г.Атырау. Привязка"		
ГИП		Амренов Б			15.05	Внутриплощадочные сети водопровода и канализации	Стадия: РП	Лист: 19 / Листов:
Исполнил		Баймурзаев			15.05	Продольный профиль К1	ТОО "МПК-Проект" г. Шымкент-2025г	
Проверил		Тилеушов Ж			15.05			
Н.контр		Туркестанбаев			15.05			

Взамен инв.N

Подпись и дата

инв.Nподл.

Продольный профиль К1

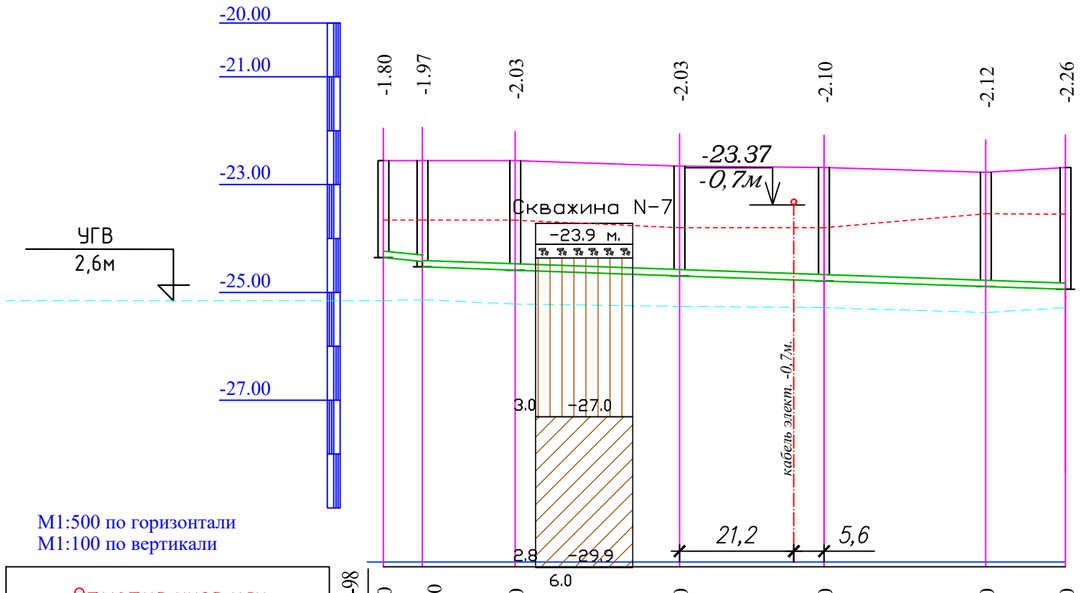

М1:500 по горизонтали
М1:100 по вертикали

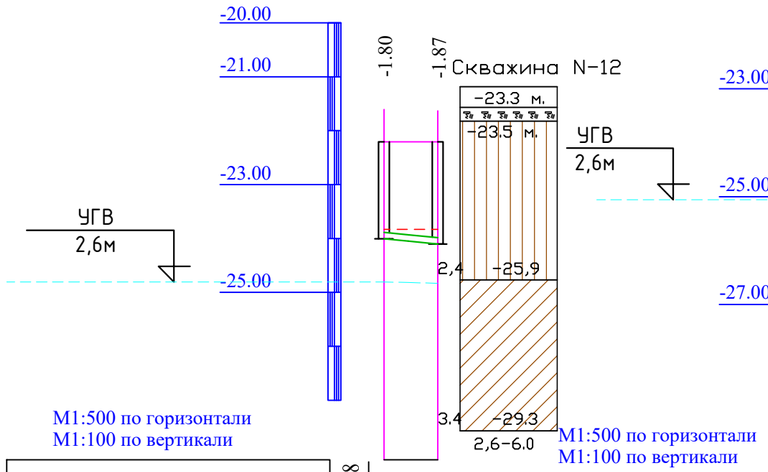

М1:500 по горизонтали
М1:100 по вертикали

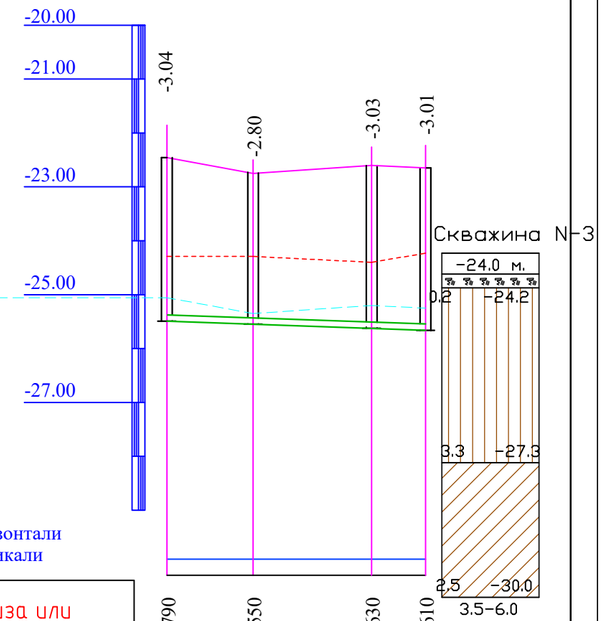

М1:500 по горизонтали
М1:100 по вертикали

Отметка низа или лотка трубы	-24.350	-24.520	-24.580	-24.680	-24.750	-24.770	-24.810
Проектная отметка земли	-22.550	-22.550	-22.550	-22.650	-22.650	-22.650	-22.550
Натурная отметка земли	-23.660	-23.660	-23.660	-23.800	-23.800	-23.540	-24.550
Обозначение трубы и тип изоляции	Труба чугунная Ø100 ГОСТ 6942-98	Труба двухслойная полимерная со структурированной стенкой SN 8 145мм по ГОСТ Р 54475-2011					
Основание	Уплотнение грунта - трамбование грунта основания на глубину 0,3 м						
Уклон,%	20.00						7.00
Длина, м	4.0	59.67					
Расстояние, м	4.0	9.0	16.0	14.0	15.0	8.0	
Номер колодца, точки, угла поворота	Поз.2	К-14	К-15	К-16	К-17	К-18	К-9

Отметка низа или лотка трубы	-24.000	-24.070		
Проектная отметка земли	-22.200	-22.200		
Натурная отметка земли	-23.830	-23.830		
Обозначение трубы и тип изоляции	Труба чугунная Ø100 ГОСТ 6942-98			
Основание	Уплотнение грунта - трамбование грунта			
Уклон,%	20.00			
Длина, м	5.0			
Расстояние, м	5.0			
Номер колодца, точки, угла поворота	Поз.5	Мк-1		

Отметка низа или лотка трубы	-25.790	-25.550	-25.630	-27.610
Проектная отметка земли	-22.750	-22.750	-22.600	-22.65 0
Натурная отметка земли	-24.290	-24.290	-24.400	-24.230
Обозначение трубы и тип изоляции	Труба двухслойная полимерная со структурированной стенкой SN 8 145мм по ГОСТ Р 54475-2011			
Основание	Уплотнение грунта - трамбование грунта основания на глубину 0,3 м			
Уклон,%	7.00			
Длина, м	24.0			
Расстояние, м	8.0	11.0	5.0	
Номер колодца, точки, угла поворота	К-12	К-19	К-20	Поз.16

РАЗРЕЗ ТРАНШЕИ

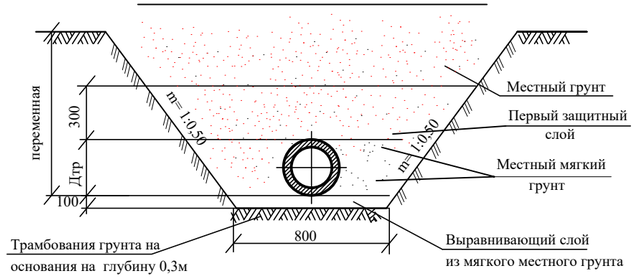

УСЛОВНЫЕ ОБОЗНАЧЕНИЯ

- Почвенно-растительный слой
- (1) Суглинок коричневого цвета, легкий, пылеватый, от твердой до полутвердой консистенции, просадочный.
- (2) Суглинок серого цвета, от мягкопластичной до тугопластичной консистенции.

Изм.	Кол.уч	Лист	N док.	Подп.	Дата
					2025
ГИП		Амренов Б			15.05
Исполнил		Баймурзаев			15.05
Проверил		Тилеушов Ж			15.05
Н.контр		Туркестанбаев К			15.05

60-2023 НВК

"Строительства пожарного депо на 4 автомобиля в г.Атырау. Привязка"

Внутриплощадочные сети водопровода и канализации

Стадия	Лист	Листов
РП	20	

Продольный профиль К1

ТОО "МПК-Проект" г. Шымкент-2025г

Взамен инв.N

Подпись и дата

инв.Nподл.

Продольный профиль К1Н

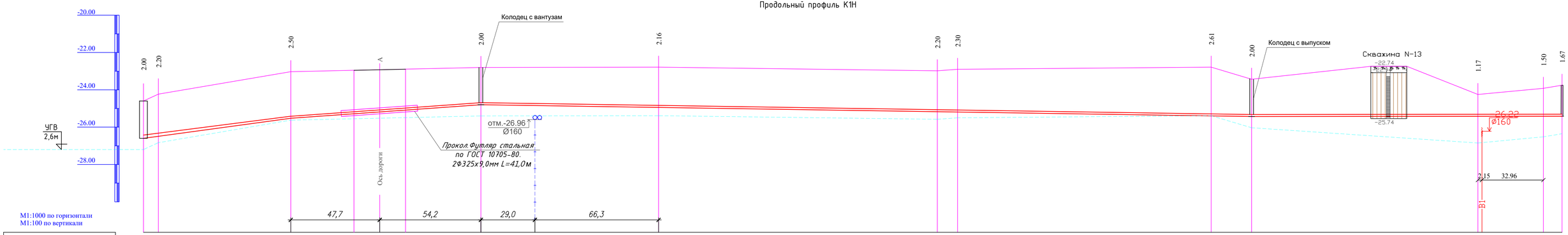

М1:1000 по горизонтали
М1:100 по вертикали

Отметка низа или лотка трубы	-26.950	-26.300	-25.526	-24.800	-24.946	-25.179	-25.200	-25.396	-26.632	-25.420	-25.419	-25.424
Проектная отметка земли	-24.600	-24.100	-23.026	-22.800	-22.786	-22.979	-22.900	-22.786	-24.632	-24.250	-23.919	-23.754
Натурная отметка земли	-24.230	-24.110	-23.026	-22.800	-22.786	-22.979	-22.900	-22.786	-24.632	-24.250	-23.919	-23.754
Обозначение трубы и тип изоляции	Трубы полиэтиленовые ПЭ 100 SDR17 - Ø90х 5,4 по ГОСТ 18599-2001											
Основание	Уплотнение грунта - трамбование грунта основания на глубину 0,3 м до плотности сухого грунта не менее 1,65 тс/м² на нижней границе уплотненного слоя засыпка из мягкого местного грунта на всю площадь подошвы траншеи h=100м.											
Уклон,% / Длина, м	16.95	79.00	7.11	102.0	416.0				4.40	1.19		168.0
Расстояние, м	8.00	71.00	102.0		96.0	150.00	11.0	137.0	22.0	122.0		46.0
Номер колодца, точки, угла поворота	Поз.16 КНС	УП-1	Т-4		К1Н-2	Т-1	Т-2	Т-3	УП-2	К1Н-1	УП-4	К(Суш)

РАЗРЕЗ ТРАНШЕИ

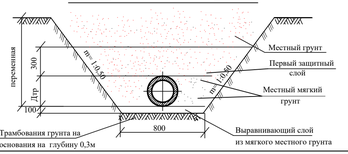

УСЛОВНЫЕ ОБОЗНАЧЕНИЯ

- Почвенно-растительный слой
- (1) Суглинок коричневого цвета, легкий, пылеватый, от твердой до полутвердой консистенции, просадочный.
- (2) Суглинок серого цвета, от мягкопластичной до тугопластичной консистенции.

Изм.	Кол.уч	Лист	N док.	Подп.	Дата				
					2025	60-2023 НВК			
						"Строительства пожарного депо на 4 автомобиля в г.Атырау. Привязка"			
ГИП		Амренов Б			15.05	Внутриплощадочные сети водопровода и канализации	Стадия	Лист	Листов
							РП	21	
Исполнил		Баймурзаев			15.05	Продольный профиль К1Н	ТОО "МПК-Проект" г. Шымкент-2025г		
Проверил		Тилеушов Ж			15.05				
Нконтр		Туркестанбаев Б			15.05				

Взамен инв.№ | Подпись и дата | инв.№подл.

Схема напорных сетей К1Н

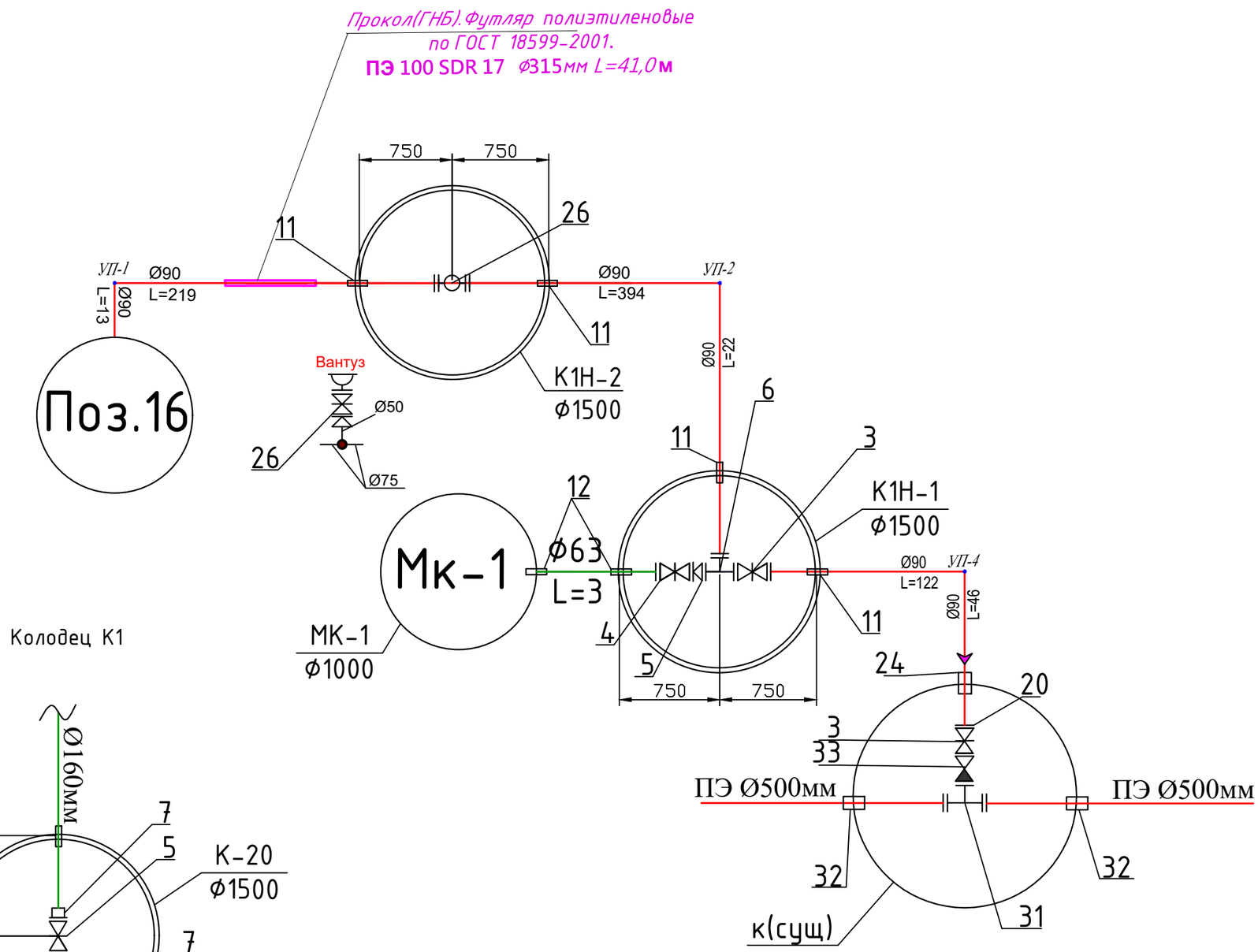

					2025	60-2023 НВК
						"Строительства пожарного депо на 4 автомобиля в г.Атырау. Привязка"
Изм.	Кол.уч	Лист	N док.	Подп.	Дата	
ГИП		Амренов Б			15.05	Внутриплощадочные сети водопровода и канализации
Исполнил		Баймурзаев			15.05	Схема напорных сетей К1Н Схема К1
Проверил		Тилеушов Ж			15.05	
Н.контр		Туркестанбаев Б			15.05	

Стадия	Лист	Листов
РП	22	

ТОО "МПК-Проект"
г. Шымкент-2025г

Взамен инв.N

Подпись и дата

инв.Nподл.

Позиция	Наименование и техническая характеристика	Тип, марка обозначение документа, опросного листа	Код оборудования, изделия материала	Завод изготовитель	Единица измерения	Коли-чество	Масса единицы кг	Примечание
1	2	3	4	5	6	7	8	9
1	Труба полиэтиленовая для водоснабжения PE 100 SDR 17 PN 10 (ISO 4427-1:2007,NEQ) размерами 160х9,5 мм	ГОСТ 18599-2001	241-201-0616		м	3752,0	4,510	
2	Труба полиэтиленовая для водоснабжения PE 100 SDR 17 PN 10 (ISO 4427-1:2007,NEQ) размерами 140х8,3 мм	ГОСТ 18599-2001	241-201-0615		м	104,0	2,83	
3	Труба полиэтиленовая для водоснабжения PE 100 SDR 17 PN 10 (ISO 4427-1:2007,NEQ) размерами 32х2,0 мм	ГОСТ 18599-2001	241-201-0604		м	144,0	0,277	
4	Труба полиэтиленовая для водоснабжения PE 100 SDR 17 PN 10 (ISO 4427-1:2007,NEQ) размерами 110х6,6 мм	ГОСТ 18599-2001	241-201-0613		м	99,0	2,16	
5	Люк чугунный тип С (В125)	ГОСТ 3634-99	244-202-0106		шт	11	94	
6	Манометр общетехнический диапазон давления от 0 кПа до 40,0 Мпа, класс точности 2,5 DN 60	ГОСТ 2405-88	245-701-0702		шт	2	0,16	
7	Задвижка фланцевая универсальная, с обрезиненным клином EPDM, с невыдвижным шпинделем корпус из ВЧШГ, для воды и нейтральных жидкостей, Т до +70°С, PN 10/16 DN 150	ГОСТ 5762-2002	242-101-1006		шт	2	26,0	
8	Задвижка фланцевая универсальная, с обрезиненным клином EPDM, с невыдвижным шпинделем корпус из ВЧШГ, для воды и нейтральных жидкостей, Т до +70°С, PN 10/16 DN 125	ГОСТ 5762-2002	242-101-1005		шт	3	21,0	
9	Задвижка фланцевая универсальная, с обрезиненным клином EPDM, с невыдвижным шпинделем корпус из ВЧШГ, для воды и нейтральных жидкостей, Т до +70°С, PN 10/16 DN 50	ГОСТ 5762-2002	242-101-1001		шт	3	10,0	
10	Сгон стальной с цилиндрической резьбой без покрытия диаметром 25 мм	ГОСТ 8965-75	241-119-0203		шт.	5		
11	Кран шаровый латунный, муфтовый (В-В) с рычажной рукояткой, для воды, нейтральных жидкостей, Т до +150°С, PN 25 DN25 мм	ГОСТ 2145-2005	242-207-0603		шт	5		
12	Кран шаровый латунный, муфтовый (В-В) с рычажной рукояткой, для воды, нейтральных жидкостей, Т до +150°С, PN 25 DN25 мм	ГОСТ 2145-2005	242-207-0603		шт	1		
13	Кран шаровый латунный, муфтовый (В-В) с рычажной рукояткой, для воды, нейтральных жидкостей, Т до +150°С, PN 25 DN20 мм	ГОСТ 2145-2005	242-207-0602		шт	1		
14	Крест фланцевый Ø159х4 L=0,4. Труба стальная электросварная прямошовная диаметром размерами 159х4,0 мм	ГОСТ 10705-80	241-102-0218		шт	5	28,252	изготовить на месте
15	Крест фланцевый Ø133х4 L=0,4 . Труба стальная электросварная прямошовная диаметром размерами 133х4,0 мм	ГОСТ 10705-80	241-102-0209		шт	1	20,368	изготовить на месте
16	Тройник приварной бесшовный равнопроходной размерами 159х4,5 мм	ГОСТ 17376-2001	241-113-0124		шт	7	4,8	
17	Тройник приварной бесшовный равнопроходной размерами 133х4,0 мм	ГОСТ 17376-2001	241-113-0120		шт	3	2,9	
18	Тройник приварной бесшовный равнопроходной размерами 426х10 мм	ГОСТ 17376-2001	241-113-0136		шт	2	55,5	
19	Гидрант пожарный подземный Н 1250 мм	ГОСТ 8220-85	244-404-0104		шт	2	43,0	
20	Знак дорожный односторонний со световозвращающей пленкой типа 1 прямоугольный 7.1.1, 7.2.1, размером 300 мм х 600 мм	СТ РК 1125-2021	251-101-0129		шт	2	---	
21	Отвод бесшовный приварной крутоизогнутый 90° размерами 133х6,0 мм	ГОСТ 17380-2001	241-112-0208		шт	2		
22	Тройник фланцевый ППТФ размерами 250х100 мм	ГОСТ 5525-88	241-505-0404		шт	2	63,0	

Взам.инв. №

Подпись и дата

Инв. № подл.

					2025	60-2023 НВК
						"Строительства пожарного депо на 4 автомобиля в г.Атырау. Привязка"
Изм.	Кол.уч	Лист	N док.	Подп.	Дата	
ГИП		Амренов Б			15.05	Внутриплощадочные сети водопровода и канализации
Исполнил		Баймурзаев			15.05	Спецификация оборудования, изделий и материалов
Проверил		Тилеушов Ж			15.05	
Н.контр		Туркестанбаев			15.05	

Стадия	Лист	Листов
РП	1	5

ТОО "МПК-Проект"
г. Шымкент-2025г

Позиция	Наименование и техническая характеристика	Тип, марка обозначение документа, опросного листа	Код оборудования, изделия материала	Завод изготовитель	Единица измерения	Коли-чество	Масса единицы кг	Примечание
1	2	3	4	5	6	7	8	9
23	Отвод бесшовный приварной крутоизогнутый 90°,наружным диаметром размерами 32х3,0 мм	ГОСТ 17380-2001	241-112-0112		шт	1	0,4	
24	Отвод полиэтиленовый сварной 90° ПЭ 100 SDR 13,6 PN 12,5 диаметром 160 мм	ГОСТ 18599-2001	241-208-1309		шт	32		
25	Отвод полиэтиленовый сварной 90° ПЭ 100 SDR 13,6 PN 12,5 диаметром 140 мм	ГОСТ 18599-2001	241-208-1308		шт	2		
26	Отвод полиэтиленовый сварной 90° ПЭ 100 SDR 13,6 PN 12,5 диаметром 110 мм	ГОСТ 18599-2001	241-208-1306		шт	2		
27	Отвод полиэтиленовый сварной 90° ПЭ 100 SDR 11 PN16 диаметром 32 мм	ГОСТ 18599-2001	241-208-0303		шт	1		
28	Фланец плоский приварной PN 10 диаметром 500 мм	ГОСТ 33259-2015	241-116-0219		шт	8	64,0	
29	Фланец плоский приварной PN 10 диаметром 150 мм	ГОСТ 33259-2015	241-116-0212		шт	17	7,81	
30	Фланец плоский приварной PN 10 диаметром 100 мм	ГОСТ 33259-2015	241-116-0210		шт	5	4,73	
31	Фланец плоский приварной PN 10 диаметром 125 мм	ГОСТ 33259-2015	241-116-0211		шт	16	6,38	
32	Фланец плоский приварной PN 10 диаметром 32 мм	ГОСТ 33259-2015	241-116-0205		шт	2	1,17	
33	Фланец плоский приварной PN 10 диаметром 25 мм	ГОСТ 33259-2015	241-116-0204		шт	2	0,86	
34	Втулка под фланец полиэтиленовая литая ПЭ 100 SDR 17, PN 10 диаметром 500 мм	ГОСТ 18599-2001	241-214-0121		шт	2	7,54	
35	Втулка под фланец полиэтиленовая литая ПЭ 100 SDR 17, PN 10 диаметром 160 мм	ГОСТ 18599-2001	241-214-0111		шт	6	1,03	
36	Втулка под фланец полиэтиленовая литая ПЭ 100 SDR 17, PN 10 диаметром 110 мм	ГОСТ 18599-2001	241-214-0108		шт	2	0,482	
37	Втулка под фланец полиэтиленовая литая ПЭ 100 SDR 17, PN 10 диаметром 140 мм	ГОСТ 18599-2001	241-214-0110		шт	4	0,675	
38	Втулка под фланец полиэтиленовая литая ПЭ 100 SDR 17, PN 10 диаметром 32 мм	ГОСТ 18599-2001	241-214-0102		шт	2	0,11	
39	Фланец плоский (свободный) приварной PN 10 диаметром 32 мм	ГОСТ 12822-80	241-116-0205		шт	2	1,12	
40	Фланец плоский (свободный) приварной PN 10 диаметром 125 мм	ГОСТ 12822-80	241-116-0211		шт	4	2,50	
41	Фланец плоский (свободный) приварной PN 10 диаметром 150 мм	ГОСТ 12822-80	241-116-0212		шт	6	4,72	
42	Фланец плоский (свободный) приварной PN 10 диаметром 100 мм	ГОСТ 12822-80	241-116-0210		шт	2		
43	Фланец плоский (свободный) приварной PN 10 диаметром 500 мм	ГОСТ 12822-80	241-116-0219		шт	2	4,72	
44	Труба полиэтиленовая для водоснабжения PE 100 SDR 17 PN 10 (ISO 4427-1:2007,NEQ) размерами 710х42,1 мм (гильзы L=0,2 м)	ГОСТ 18599-2001	241-201-0629		шт	2	17,68	
45	Труба полиэтиленовая для водоснабжения PE 100 SDR 17 PN 10 (ISO 4427-1:2007,NEQ) размерами 355х21,1 мм (гильзы L=0,2 м)	ГОСТ 18599-2001	241-201-0623		шт	14	4,44	
46	Труба полиэтиленовая для водоснабжения PE 100 SDR 17 PN 10 (ISO 4427-1:2007,NEQ) размерами 250х14,8 мм (гильзы L=0,2 м)	ГОСТ 18599-2001	241-201-0620		шт	4	2,2	
47	Промывка труб с дезинфекцией /гидравлическое испытание труб				м	4121 /4121		

Взам.инв. №

Подпись и дата

Инв. № подл.

Позиция	Наименование и техническая характеристика	Тип, марка обозначение документа, опросного листа	Код оборудования, изделия материала	Завод изготовитель	Единица измерения	Коли-чество	Масса единицы кг	Примечание
1	2	3	4	5	6	7	8	9
48	Лента сигнальная предостерегающая о пролегающих подземных коммуникациях "Теплосеть", "Канализация","Водопровод" размерами 150 м х 0,2 м		249-101-0601		м	4099,0		
49	Колодцы из сборных ж/б элементов Ø1500мм/ Ø2000мм с уплотнением грунта 0.3м	ГОСТ 8020-2016	225-101-0100		шт	2/6		
50	Колодцы из сборных ж/б элементов Ø1000мм с уплотнением грунта 0.3м	ГОСТ 8020-2016	225-101-0100		шт	3		
51	Заглушка фланцевая PN 10 диаметром 50 мм	Группа 274-101	241-117-0101		шт	1	0,5	
52	Вантуз воздушный чугунный фланцевый, одноступенчатый (однокамерный), уплотнение EPDM для водоснабжения, Т до +80°С, PN 10/16 DN 50	ГОСТ 30815-2002	242-402-0101		шт	1		
53	Переход концентрический приварной из углеродистой и низколегированной стали, наружным диаметром 426х10,0-377х10,0 мм	ГОСТ 17380-2001	241-114-0226		шт	2	23,0	
54	Переход концентрический приварной из углеродистой и низколегированной стали, наружным диаметром размерами 159х4,5-133х4,5 мм	ГОСТ 17380-2001	241-114-0144		шт	2	2,4	
55	Переход концентрический приварной из углеродистой и низколегированной стали, наружным диаметром размерами 159х4,5-108х4,0 мм	ГОСТ 17380-2001	241-114-0141		шт	1	2,3	
56	Переход концентрический приварной из углеродистой и низколегированной стали, наружным диаметром размерами 159х4,5-57х3,0 мм	ГОСТ 17378-2001	241-114-0136		шт	5	1,5	
57	Труба полиэтиленовая для водоснабжения PE 100 SDR 17 PN 10 (ISO 4427-1:2007,NEQ) размерами 63х3,8 мм	ГОСТ 18599-2001	241-201-0610		м	22,0	0,715	
58	Футляр ПЭ 100 SDR 21 Д355х16,9мм L=10м	ГОСТ 18599-2001	241-201-0822		шт	12		Протаскивается Д160мм 120м
59	Футляр ПЭ 100 SDR 21 Д315х15,0мм L=10м	ГОСТ 18599-2001	241-201-0821		шт	1		Протаскивается Д110мм 10м
60	Отмостка для водопроводных колодцев расход бетона на 1 колодец - 0,55м3 Бетон тяжелый класса В7,5	ГОСТ 7473-2010	212-101-0301		м2	9		
61	Антикоррозийное покрытие стальной фасонины в колодцах с наружной стороны Лак битумный ХС-76	ГОСТ Р 52165-2003	236-201-0201		кг	5		
62	Опора бетонный под задвижки 0,05 м3 Бетон тяжелый класса В7,5	ГОСТ 7473-2010	212-101-0301		шт	11		
63	Хомут из полосовой стали 50х8 L=400мм Прокат толстолистовой горячекатаный из углеродистой стали толщиной 8мм	ГОСТ 19903-2015	214-101-0201-0009		шт	22	0,502	
64	Болт анкерный оцинкованный (М20 150мм)	ГСОТ ISO 8992-2015	217-101-0401		шт	44	0,438	
65	Уплотнение грунта основания на глубину 0,3 м до плотности сухого грунта не менее 1,65 тс/м3 на нижней границе уплотненного слоя.				м	4121,0		
66	Разборка и восстановление асфальтового покрытия							
---	- Песчано-гравийная смесь толщиной 10 см				м.кв	756,50		
	- Крупнозернистый асфальтобетон толщиной 6 см	СТ РК 1225-2019	212-501-0401		м.кв	756,50		
	- Мелкозернистый асфальтобетон толщиной 4 см	СТ РК 1225-2019	212-501-0201		м.кв	756,50		
	Прокол.Футляр стальная Ø377х9,0мм L=15м	ГОСТ 10705-80	241-102-0248		шт	2		Протаскивается Д160мм 30м
68	L=35м	ГОСТ 10705-80	241-102-0248		шт	2		Протаскивается Д160мм 70м
	L=41м	ГОСТ 10705-80	241-102-0248		шт	2		Протаскивается Д160мм 82м
69	Отвод стальной 90° на Ру=10мпа Ø57х4,0	ГОСТ 17380-2001	241-112-0126		шт	2		
70	Задвижка фланцевая с обрезиненным клином EPDM, с невыдвижным шпинделем, корпус из ВЧШГ, под электропривод, для воды и нейтральных жидкостей, Т до +70°С, PN 10/16 ГОСТ 5762-2002 типа AVK DN 150	ГОСТ 5762-2002	274-201-0106-0007		шт	2	28,0	

Взам.инв. №

Подпись и дата

Инв. № подл.

Позиция	Наименование и техническая характеристика	Тип, марка обозначение документа, опросного листа	Код оборудования, изделия материала	Завод изготовитель	Единица измерения	Коли-чество	Масса единицы кг	Примечание
1	2	3	4	5	6	7	8	9
71	Прокол.Футляр стальная Д377х9,0мм L=24м	ГОСТ 10705-80	241-102-0248		шт	2		Протаскивается Д160мм 48м
	Водомерный узел В1							
72	Счетчик холодной воды турбинный с импульсным выходом и радиомодулем класса С, DN 50, Qn 50 м3/ч, Tmax 50°	Группа 244-301.	244-301-0801		шт	1		
73	Клапан обратный межфланцевый, для воды, пара, нефти, Т до +225°С, PN 16, марки 19ч21р DN 50	ГОСТ 33423-2015	242-304-0401		шт	1		
74	Фильтр сетчатый фланцевый Y-образный, корпус из серого чугуна, для систем водоснабжения PN 16 Ø50	СТ РК ГОСТ Р 50553-2010	242-404-0106		шт	1		
75	Манометр избыточного давления ОБМ-100	ГОСТ 2405-88	245-701-0201		шт	1		
76	Кран латунный муфтовый трехходовой натяжной с фланцем для контрольного манометра,Т до +130°С, PN 16, DN 15, марки 11Б38бк DN 15	ГОСТ 21345-2005	242-207-4301		шт	1		
77	Патрубок стальной Ø50 L=140	ГОСТ 3262-75	241-101-0406		шт	1		
78	Патрубок стальной Ø50 L=146	ГОСТ 3262-75	241-101-0406		шт	2		
79	Клапан (вентиль) запорный чугунный муфтовый, для воды и пара, Т до +225°С, PN 16, марки 15кч18п(р),15кч33п DN 32	ГОСТ 5761-2005	242-301-1204		шт	1		
80	Задвижка фланцевая параллельная двухдисковая с выдвижным шпинделем, корпус из серого чугуна, с маховиком, для газа, Т до +100°С, PN 6, марки 30ч7бк DN 50	ГОСТ 5762-2002	242-101-0401		шт	2		
81	Фланец плоский приварной PN 6 диаметром 50 мм	ГОСТ 33259-2015	241-116-0107		шт	8		
82	Компенсатор фланцевый (гибкая вставка), для воды Т до +130°С, PN 16 DN 50	ГОСТ 27036-86	242-403-0103		шт	2		
	Канализация К1							
1	Труба двухслойная полимерная со структурированной стенкой SN 8 с соединительным элементом (раструб, муфта) средний внутренний диаметр 145 мм	СТ РК 3813-2022	241-204-2006		м	270,0		
2	Канализационные колодцы Д1500мм	по серии 3.900.1-14			шт	19		
3	Водопроводные колодец для канализация Д1500мм	по серии 3.900.1-14			шт	1		
4	Труба стальная электросварная прямошовная диаметром размерами 159х4,0 мм	ГОСТ 10705-80	241-102-0218		м	2	15,88	
5	Затвор дисковый межфланцевый, с рукояткой, корпус из ВЧШГ, диск из нержавеющей стали, уплотнение PTFE, для теплоснабжения, нефтепродуктов и химических сред, Т до +150°С, PN 10/16/25 ГОСТ 13547-79 DN 150, типа Q-Tec	ГОСТ 13547-79	242-106-1007-0001		шт	1		
6	Комплектующие элемент к задвижкам Шток телескопический удлинительный DN 100/125/150 длиной от 2000 до 2500 мм	Группа 242-108.	242-108-0403		шт	1		
7	Фланец плоский приварной PN 10 Ø150 мм	ГОСТ 33259-2015	241-116-0212		шт	4	7,81	
8	Люк чугунный тип "С"	ГОСТ 3634-99	244-202-0101		шт	20	80	
9	Отмостка для водопроводных колодцев расход бетона на 1 колодец - 0,55м3 Бетон тяжелый класса В7,5	ГОСТ 7473-2010	212-101-0301		шт	10		
10	Гидравлическое испытание сетей				м	270,0		
11	Лента сигнальная предостерегающая о пролегающих подземных коммуникациях "Теплосеть", "Канализация","Водопровод" размерами 150 м х 0,2 м		249-101-0601		м	270,0		
12	Жироуловитель	см. лист НВК-24,25			шт	2		СМ листы 24,25

Взам.инв. №

Подпись и дата

Инв. № подл.

Позиция	Наименование и техническая характеристика	Тип, марка обозначение документа, опросного листа	Код оборудования, изделия материала	Завод изготовитель	Единица измерения	Коли-чество	Масса единицы кг	Примечание
1	2	3	4	5	6	7	8	9
	Канализация Кн1-1 (напорная).							
1	Трубы полиэтиленовые ПЭ 100 SDR17 - Ø90х 5,4 (техническая без дезинфекции)	ГОСТ 18599-2001	241-201-0612		м	762,0	0,95 кг/м	
2	Трубы полиэтиленовые ПЭ 100 SDR17 - Ø63х 3,8 (техническая без дезинфекции)	ГОСТ 18599-2001	241-201-0610		м	3	0,64 кг/м	
3	Задвижка фланцевая клиновая с невыдвижным шпинделем, корпус из серого чугуна, с маховиком PN 10 DN 80мм	ГОСТ 5762-2002	242-101-0402		шт	3	25 кг	
4	Задвижка фланцевая клиновая с невыдвижным шпинделем, корпус из серого чугуна, с маховиком PN 10 DN 50мм	ГОСТ 5762-2002	242-101-0401		шт	2	14 кг	
5	Переход концентрический приварной из углеродистой и низколегированной стали размерами 89х4,0-57х4,0 мм	ГОСТ 17378-2001	241-114-0118		шт	1	0,7 кг/м	
6	Тройник приварной бесшовный равнопроходной размерами 89х3,5 мм	ГОСТ 17376-2001	241-113-0113		шт	2	2,5 кг	
7	Фланец плоский приварной PN 10 диаметром 80 мм	ГОСТ 33259-2015	241-116-0209		шт	4	3,7 кг	
8	Фланец плоский приварной PN 10 диаметром 65 мм	ГОСТ 33259-2015	241-116-0208		шт	1	2,7 кг	
9	Фланец плоский приварной (свободной) PN 10 диаметром 80 мм	ГОСТ 33259-2015	241-116-0209		шт	5	3,7 кг	
10	Фланец плоский приварной (свободной) PN 10 диаметром 65 мм	ГОСТ 33259-2015	241-116-0208		шт	1	2,7 кг	
11	Трубы полиэтиленовые ПЭ 100 SDR 17 - 315х18,7(гильзы L=0,2 м)	ГОСТ 18599-2001	241-201-0622		шт	5	8,58 кг/м	
12	Трубы полиэтиленовые ПЭ 100 SDR 17 - 280х16,(гильзы L=0,2 м)	ГОСТ 18599-2001	241-201-0621		шт	2	6,74 кг/м	
13	Отвод полиэтиленовый литой 90° ПЭ 100 SDR 17, PN 10	ГОСТ 18599-2001	241-208-0406		шт	4	0,95 кг/м	
14	Втулка под фланец полиэтиленовая литая ПЭ 100 SDR 17, PN 10 Ø90мм	ГОСТ Р 52134-2010	241-214-0107		шт	8	0,25 кг	
15	Втулка под фланец полиэтиленовая литая ПЭ 100 SDR 17, PN 10 Ø63мм	ГОСТ Р 52134-2010	241-214-0105		шт	2	0,18 кг	
16	Болт анкерный оцинкованный (М20 150мм)	ГСОТ ISO 8992-2015	217-101-0401		шт	12	0,021 кг	
17	Хомут из полосовой стали 50х8 L=400мм Прокат толстолистовой горячекатаный из углеродистой стали толщиной 8мм	ГОСТ 19903-2015	214-101-0201-0009		шт	6	0,20 кг	
18	Опора бетонный под задвижки 0,05 м3 Бетон тяжелый класса В7,5	ГОСТ 7473-2010	212-101-0301		шт	3	-	
19	Колодцы из сборных ж/б элементов Ø1500мм с уплотнением грунта 0.3м	ГОСТ 8020-2016	225-101-0100		шт	2	-	
20	Колодцы из сборных ж/б элементов Ø1000мм с уплотнением грунта 0.3м	ГОСТ 8020-2016	225-101-0100		шт	1	-	
21	Отмостка для водопроводных колодцев расход бетона на 1 колодец - 0,55м3 Бетон тяжелый класса В7,5	ГОСТ 7473-2010	212-101-0301		шт	3	-	
22	Люк чугунный тип С (В125)	ГОСТ 3634-99	244-202-0106		шт	3	80,0 кг	
23								
24	Опознавательный знак подземного канализации прямоугольный 1.32.1-1.32.3, размером 400 мм х 200 мм	Группа 251-201	251-101-0223		шт	4	0,8 кг	

Взам.инв. №

Подпись и дата

Инв. № подл.

Позиция	Наименование и техническая характеристика	Тип, марка обозначение документа, опросного листа	Код оборудования, изделия материала	Завод изготовитель	Единица измерения	Коли-чество	Масса единицы кг	Примечание
1	2	3	4	5	6	7	8	9
25	Опознавательный знак железобетонный размерами 1500х120х60мм	Группа 251-201	251-201-0702		шт	4	75,0 кг	
26	Вантуз воздушный чугунный фланцевый, одноступенчатый (однокамерный) PN 10/16 DN 50мм	Группа 242-402	242-402-0101		комп.	1	9,0 кг	
27	Прокол.Футляр стальная Д325х9,0мм L=41м	ГОСТ 10705-80	241-102-0243		шт	1		Протаскивается Д90мм 41м
28	Разборка и восстановление асфальтового покрытия							
	- Песчано-гравийная смесь толщиной 10 см				м.кв	145,0		
	- Крупнозернистый асфальтобетон толщиной 6 см	СТ РК 1225-2019	212-501-0401		м.кв	145,0		
	- Мелкозернистый асфальтобетон толщиной 4 см	СТ РК 1225-2019	212-501-0201		м.кв	145,0		
29	КНС-1шт (СМ. раздел ТХ)				шт	1		СМ. раздел ТХ
30	Испытание сетей				м	765		
31	Тройник переходные из стальных электросварных труб размерами 530х8,0 мм - 89х4,5 мм(L=0,4 м)	ГОСТ 10705-80	241-102-0256 241-102-0163		шт	1	86,62	изготовить по месту
32	Трубы полиэтиленовые ПЭ 100 SDR 17 -710х42,1 (гильзы L=0,2 м)	ГОСТ 18599-2001	241-201-0629		шт	2	17,68 кг	
33	Клапан обратный чугунный подъемный фланцевый PN 16 DN 80	Группа 242-304	242-304-0102		шт	1	3,2 кг	
34	Фланец плоский приварной PN 10 диаметром 500 мм	ГОСТ 33259-2015	241-116-0219		шт	3	27,7 кг	
35	Фланец плоский приварной (свободный) PN 10 диаметром 500 мм	ГОСТ 33259-2015	241-116-0219		шт	2	27,7 кг	
36	Втулка под фланец ПЭ100 SDR17 Ø500мм	ГОСТ 18599-2001	241-214-0121		шт	3	12,7 кг	

Взам.инв. №

Подпись и дата

Инв. № подл.

ТАБЛИЦА ПАРАМЕТРОВ ВОДОПРОВОДНЫХ КОЛОДЦЕВ,

N колодца по плану	Марка колодца по грунтовым условиям	Диаметры трубопроводов,мм		N схемы узла	Диаметр колодца,Дк мм	Полная глубина колодца Нмм	Высота рабочей части,Нмм	N строительно-монтажной схемы	Высота горловины с перекрытием,h	Объем бетона на упоры,м3	Расход материалов																												
											Днище			Рабочая часть											Плита перекрытия										Горловина			Тип люка	Стремянка	Гидроизоляция
											Сборные железобетонные элементы.Серия 3.900.1-14																													
		$Д_у$	$d_у$								ПН10	ПН15	ПН20	КС10.6	КС10.9	КС10.9а	КС15.6	КС15.9	КС15.6б	КС15.9а	КС20.6	КС20.9	КС20.9а	КС20.9б	ПП10-1	ПП10-2	1ПП15-1	*2ПП15-1	1ПП20-1	*2ПП20-2	2ПП15-1	2ПП15-2	2ПП20-1	2ПП20-2	КО-1	КО-6	КС7.3			
1	2	3	4	5	6	7	8	9	10	11	12	13	14	15	16	17	18	19	20	21	22	23	24	25	26	27	28	29	30	31	32	33	34	35	36	37	38	39	40	41
В-1	В-2	160	160	У-5	2000	3520	3000	См-8	520	0,08			1								2		1						1							1	1	С	с-2 17.08	+
В-2	В-2	160	160	У-5	2000	3820	3300	См-8	520	0,08			1								1	2	1						1							1	1	С	с-2 17.08	+
В-3	В-2	160	160	У-5	2000	2320	1800	См-8	520	0,08			1									1	1						1							1	1	С	с-2 17.08	+
В-4	В-2	140	140	У-5	2000	2620	2100	См-8	520	0,08			1								2		1						1							1	1	С	с-2 17.08	+
В-5	В-2	32	32	У-5	1500	2320	1800	См-8	520	0,08		1						1		1							1									1	1	С	с-2 17.08	+
В-6	В-2	160	160	У-5	2000	2320	1800	См-8	520	0,08			1									1	1						1							1	1	С	с-2 17.08	+
ПГ-1	В-2	160	110	У-4г	2000	2320	1800	См-8	520	0,08			1									1	1							1						1	1	С	с-2 17.08	+
ПГ-2	В-2	110	32	У-4г	1500	2620	2100	См-8	520	0,08		1					2			1								1								1	1	С	с-2 17.08	+
Мк-1	В-2	160	160	У-5	1000	2920	2400	См-2	520	0,08	1			1	1	1									1											1	1	С	с-4 23.68	+
Мк-2	В-2	160	160	У-5	1000	2920	2400	См-2	520	0,08	1			1	1	1									1											1	1	С	с-4 23.68	+
Мк-3	В-2	160	160	У-5	1000	2920	2400	См-2	520	0,08	1			1	1	1									1											1	1	С	с-4 23.68	+

Взаим. инв.N

Подп. и дата

Инв.N подл.

Изм.	Кол.уч	Лист	N док.	Подп.	Дата
ГИП		Амренов Б			15.05
Исполнил		Баймурзаев			15.05
Проверил		Тилеушов Ж			15.05
Н.контр		Туркестанбаев			15.05

2025

60-2023 НВК

"Строительства пожарного депо на 4 автомобиля в г.Атырау. Привязка"

Внутриплощадочные сети водопровода и канализации

Стадия	Лист	Листов
РП	1	1

Таблица водопроводных колодцев

ТОО "МПК-Проект" г. Шымкент-2025г

Разрез 1-1

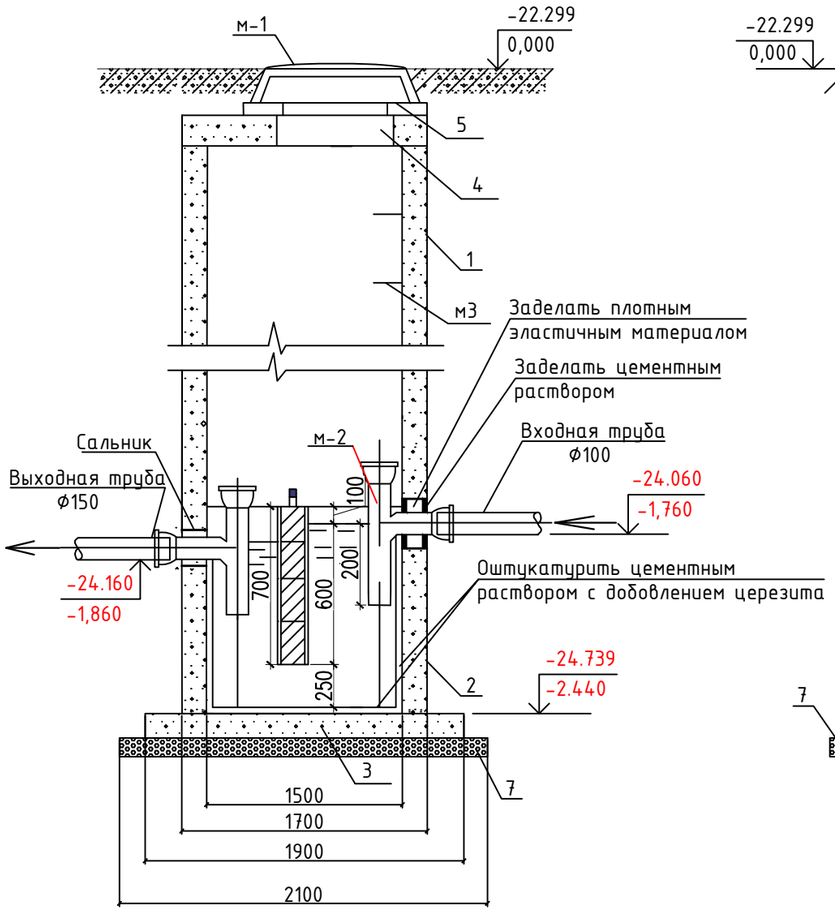

Разрез 2-2

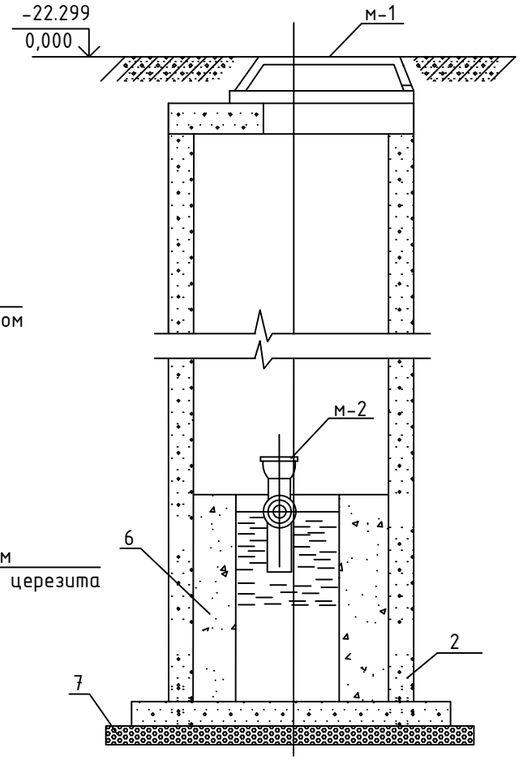

План

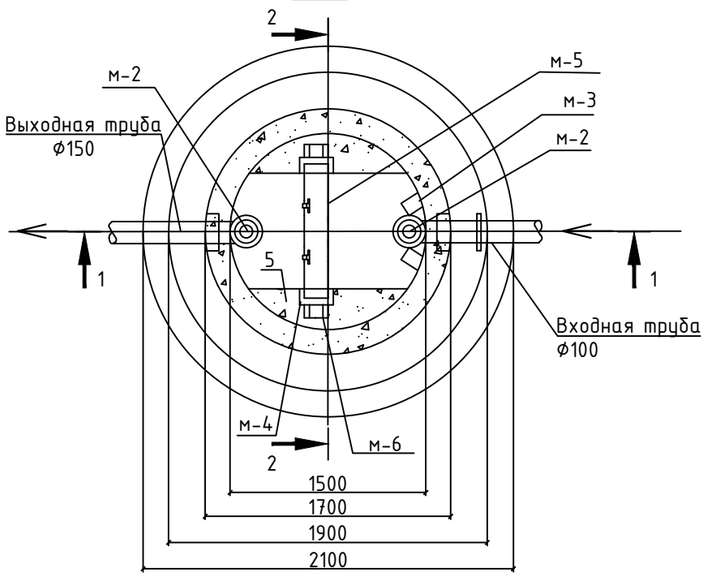

Спецификация ж/б деталей сборных круглых жироуловителей (на один жироуловитель)

№ поз.	Марка	Обозначение	Наименование	Марка бетона	Ед.изм.	Кол-во	Масса ед. кг	Расх. бетона
1	КС15.9	серия 3.900.1-14	Кольца стеновые	В15	шт	1	1000	
2	КС7.3	серия 3.900.1-14	Кольца стеновые	В15	шт	1		
3	КС15.9а	серия 3.900.1-14	Кольца стеновые	В15	шт	1	880	
4	ПН15	серия 3.900.1-14	Плита-днище	В15	шт	1	950	
5	1ПП15-1	серия 3.900.1-14	Плита перекрытия	В15	шт	1	680	
6	КО6	серия 3.900.1-14	Кольцо опорное	В15	шт	1	50	
7			Отмостка вокруг горловины	В7,5	м3	0.55		
8								

Спецификация оборудования жироуловителя (на один жироуловитель)

№ поз	Наименование	размер в мм	ед. изм	кол-во	вес в кг		ГОСТ
					ед.	общ.	
м-1	Люк чугунный с крышкой	d 650	шт	1	152	152	3634-99
м-2	Тройник чугунный канализационный	d 100	шт	2	7,7	15,4	6942-98
м-3	Скобы ходовые	d 16	п.м	3,5	1,58	5,53	2590-2006
м-4	Швелер N-6,5	6,5	п.м	1,6	5,9	9,44	8240-97
м-5	Перегородка	50х800х700	шт	1	——	——	——
м-6	Анкеры из полосовой стали	-30х4	п.м	0,4	0,94	0,40	103-206

Изм.	Кол.уч	Лист	N док.	Подп.	Дата				
					2025	60-2023 НВК			
						"Строительства пожарного депо на 4 автомобиля в г.Атырау. Привязка"			
ГИП		Амренов Б			15.05	Внутриплощадочные сети водопровода и канализации	Стадия	Лист	Листов
							РП	24	
Исполнил		Баймурзаев			15.05	Колодец-жироуловитель ЖУ Разрез 1-1, 2-2	ТОО "МПК-Проект" г. Шымкент-2025г		
Проверил		Тилеушов Ж			15.05				
Н.контр		Туркестанбаев Б			15.05				

Разрез 1-1

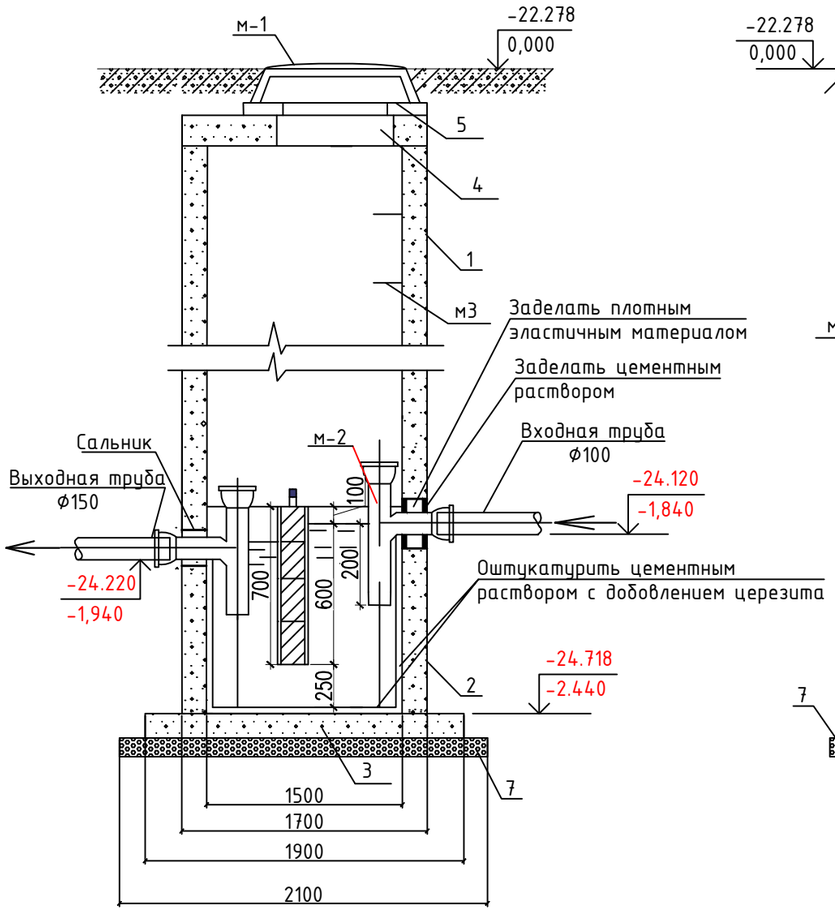

Разрез 2-2

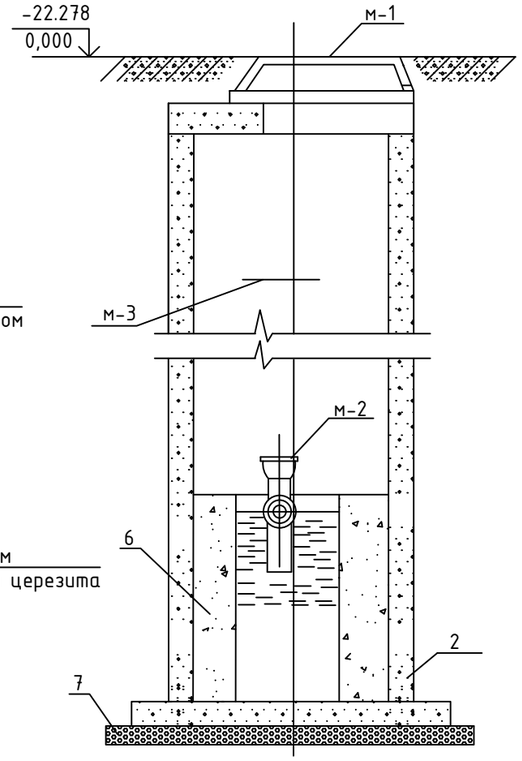

План

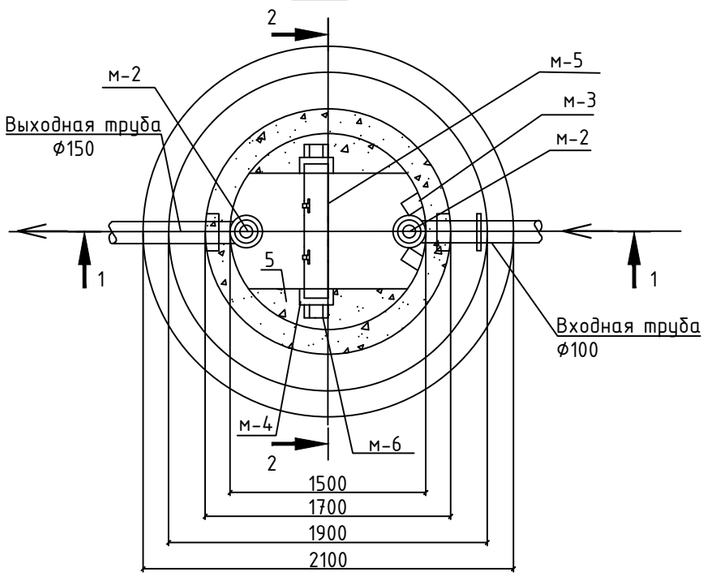

Спецификация ж/б деталей сборных круглых жироуловителей (на один жироуловитель)

№ поз.	Марка	Обозначение	Наименование	Марка бетона	Ед.изм.	Кол-во	Масса ед. кг	Расх. бетона
1	КС15.9	серия 3.900.1-14	Кольца стеновые	В15	шт	1	1000	
2	КС7.3	серия 3.900.1-14	Кольца стеновые	В15	шт	1		
3	КС15.9а	серия 3.900.1-14	Кольца стеновые	В15	шт	1	880	
4	ПН15	серия 3.900.1-14	Плита-днище	В15	шт	1	950	
5	1ПП15-1	серия 3.900.1-14	Плита перекрытия	В15	шт	1	680	
6	КО6	серия 3.900.1-14	Кольцо опорное	В15	шт	1	50	
7			Отмостка вокруг горловины	В7,5	м3	0.55		
8								

Спецификация оборудования жироуловителя (на один жироуловитель)

№ поз	Наименование	размер в мм	ед. изм	кол-во	вес в кг		ГОСТ
					ед.	общ.	
м-1	Люк чугунный с крышкой	d 650	шт	1	152	152	3634-99
м-2	Тройник чугунный канализационный	d 100	шт	2	7,7	15,4	6942-98
м-3	Скобы ходовые	d 16	п.м	3,5	1,58	5,53	2590-2006
м-4	Швелер N-6,5	6,5	п.м	1,6	5,9	9,44	8240-97
м-5	Перегородка	50х800х700	шт	1	——	——	——
м-6	Анкеры из полосовой стали	-30х4	п.м	0,4	0,94	0,40	103-206

					2025	60-2023 НВК			
Изм.	Кол.уч	Лист	N док.	Подп.	Дата	"Строительства пожарного депо на 4 автомобиля в г.Атырау. Привязка"			
ГИП		Амренов Б			15.05	Внутриплощадочные сети водопровода и канализации	Стадия	Лист	Листов
							РП	25	
Исполнил		Баймурзаев			15.05	Колодец-жироуловитель ЖУ Разрез 1-1, 2-2	ТОО "МПК-Проект" г. Шымкент-2025г		
Проверил		Тилеушов Ж			15.05				
Н.контр		Туркестанбаев Б			15.05				

ТАБЛИЦА ПАРАМЕТРОВ ВОДОПРОВОДНЫХ КОЛОДЦЕВ,

N колодца по плану	Марка колодца по грунтовым условиям	Диаметры трубопроводов,мм		N схемы узла	Диаметр колодца,Дк мм	Полная глубина колодца Нмм	Высота рабочей части,Нмм	N строительно-монтажной схемы	Высота горловины с перекрытием,h	Объем бетона на упоры,м3	Расход материалов																												
											Днище			Рабочая часть											Плита перекрытия									Горловина					
											Сборные железобетонные элементы.Серия 3.900.1-14																													
		$Д_у$	d_y								ПН10	ПН15	ПН20	КС10.6	КС10.9	КС10.9а	КС15.6	КС15.9	КС15.6б	КС15.9а	КС20.6	КС20.9	КС20.9а	КС20.9б	ПП10-1	ПП10-2	1ПП15-1	*2ПП15-1	1ПП20-1	*2ПП20-2	2ПП15-1	2ПП15-2	2ПП20-1	2ПП20-2	КО-1	КО-6	КС7.3	Тип люка	Стремянка	Гидроизоляция
1	2	3	4	5	6	7	8	9	10	11	12	13	14	15	16	17	18	19	20	21	22	23	24	25	26	27	28	29	30	31	32	33	34	35	36	37	38	39	40	41
К1Н-1	В-2	75	75	У-5	1500	2320	1800	См-8	520	0,08		1						1		1							1									1	1	С	с-3 20.30	+
К1Н-2	В-2	75	75	У-5	1500	2320	1800	См-8	520	0,08		1						1		1							1									1	1	С	с-3 20.30	+
Мк-1	В-2	63	--	У-5	1000	2320	1800	См-8	520	0,08	1				1	1									1											1	1	С	с-3 20.30	+

Изм.	Кол.уч	Лист	N док.	Подп.	Дата	60-2023 НВК
					2025	"Строительства пожарного депо на 4 автомобиля в г.Атырау. Привязка"
ГИП		Амренов Б			15.05	Внутриплощадочные сети водопровода и канализации
Исполнил		Баймурзаев			15.05	Таблица канализационные напорные колодцы К1Н
Проверил		Тилеушов Ж			15.05	
Н.контр		Туркестанбаев			15.05	

Стадия	Лист	Листов
РП	1	1

ТОО "МПК-Проект" г. Шымкент-2025г

Взаим. инв.N

Подп. и дата

Инв.N подл.

ТАБЛИЦА ПАРАМЕТРОВ КАНАЛИЗАЦИОННЫХ КОЛОДЦЕВ

Nколодца по плану	Марка колодца по грунтовым условиям	Марка колодца	Полная глубина колодца по профилю Hмм	Диаметр колодца Дк мм	Глубина лотка hл мм	Высота рабоч части колодца Hр мм	Высота горловины hгор мм	Расход материалов																														Гидроизоляция
								Днище				Рабочая часть						Плита перекрытия								Горловина												
									Сборные железобетонные элементы серия3.900.1-14 выпуск 1																														
								Объем бетона на лоток м3	ПН10	ПН15	ПН20	КС10.6	КС10.9	КС15.6	КС15.9	КС20.6	КС20.9	ПП10-1	ПП10-2	ПП15-1	ПП15-2	2ПП15-1	2ПП15-2	1ПП20-1	1ПП20-2	2ПП20-1	2ПП20-2	КС7.3	КС7.9	КС10.3	КС10.6	КО6	ПО10	ПД6	ПД10	Кирпич кладка,ряды	Тип люка	Стремянка	
1	2	3	4	5	6	7	8	9	10	11	12	13	14	15	16	17	18	19	20	21	22	23	24	25	26	27	28	29	30	31	32	33	34	35	36	37	38	39	40
1	II	КСП	2010	1500	200	1800	70	0,36		1					2					1												1				-	С	С1-04 / 19,5	+
2	II	КСП	2010	1500	200	1800	70	0,36		1					2					1												1				-	С	С1-04 / 19,5	+
3	II	КСП	2070	1500	200	1800	190	0,36		1					2					1												1				1	С	С1-04 / 19,5	+
4	II	КСП	2210	1500	200	1800	310	0,36		1					2					1												1				2	С	С1-04 / 19,5	+
5	II	КСП	2300	1500	200	2100	70	0,36		1				2	1					1												1				-	С	С1-05 / 22,7	+
6	II	КСП	2380	1500	200	2100	190	0,36		1				2	1					1												1				1	С	С1-05 / 22,7	+
7	II	КСП	2250	1500	200	1800	310	0,36		1					2					1												1				2	С	С1-04 / 19,5	+
8	II	КСП	2350	1500	200	2100	70	0,36		1				2	1					1												1				-	С	С1-05 / 22,7	+
9	II	КСП	2410	1500	200	2100	190	0,36		1				2	1					1												1				1	С	С1-05 / 22,7	+
10	II	КСП	2510	1500	200	2100	310	0,36		1				2	1					1												1				2	С	С1-05 / 22,7	+
11	II	КСП	1970	1500	200	1500	310	0,68		1				1	1					1												1				2	С	С1-03 / 16,2	+
12	II	КСП	3040	1500	200	2700	190	0,36		1					3					1												1				1	С	С1-07 / 29,2	+
13	II	КСП	2800	1500	200	2400	310	0,36		1				1	2					1												1				2	С	С1-06 / 25,9	+
14	II	КСП	1970	1500	200	1500	310	0,68		1				1	1					1												1				2	С	С1-03 / 16,2	+
15	II	КСП	2030	1500	200	1500	310	0,68		1				1	1					1												1				2	С	С1-03 / 16,2	+
16	II	КСП	2030	1500	200	1800	70	0,36		1					2					1												1				-	С	С1-04 / 19,5	+
17	II	КСП	2100	1500	200	1800	190	0,36		1					2					1												1				1	С	С1-04 / 19,5	+
18	II	КСП	2120	1500	200	1800	190	0,36		1					2					1												1				1	С	С1-04 / 19,5	+
19	II	КСП	2800	1500	200	2400	310	0,36		1				1	2					1												1				2	С	С1-06 / 25,9	+

Взаим. инв.N

Подп. и дата

Инв.N подл.

					2025	60-2023 НВК
Изм.	Кол.уч	Лист	N док.	Подп.	Дата	"Строительства пожарного депо на 4 автомобиля в г.Атырау. Привязка"
ГИП		Амренов Б			15.05	Внутриплощадочные сети водопровода и канализации
Исполнил		Баймурзаев			15.05	Таблица канализационных колодцев
Проверил		Тилеушов Ж			15.05	
Н.контр		Туркестанбаев Б			15.05	

Стадия	Лист	Листов
РП	1	1

ТОО "МПК-Проект"
г. Шымкент-2025г

ТАБЛИЦА ПАРАМЕТРОВ ВОДОПРОВОДНЫХ КОЛОДЦЕВ,

N колодца по плану	Марка колодца по грунтовым условиям	Диаметры трубопроводов,мм		N схемы узла	Диаметр колодца,Дк мм	Полная глубина колодца Нмм	Высота рабочей части,Нмм	N строительно-монтажной схемы	Высота горловины с перекрытием,h	Объем бетона на упоры,м3	Расход материалов																												
											Днище			Рабочая часть											Плита перекрытия									Горловина					
											Сборные железобетонные элементы.Серия 3.900.1-14																													
		$Д_у$	$d_у$								ПН10	ПН15	ПН20	КС10.6	КС10.9	КС10.9а	КС15.6	КС15.9	КС15.6б	КС15.9а	КС20.6	КС20.9	КС20.9а	КС20.9б	ПП10-1	ПП10-2	1ПП15-1	*2ПП15-1	1ПП20-1	*2ПП20-2	2ПП15-1	2ПП15-2	2ПП20-1	2ПП20-2	КО-1	КО-6	КС7.3	Тип люка	Стремянка	Гидроизоляция
1	2	3	4	5	6	7	8	9	10	11	12	13	14	15	16	17	18	19	20	21	22	23	24	25	26	27	28	29	30	31	32	33	34	35	36	37	38	39	40	41
К-20	В-2	160	160	У-4г	1500	3520	3000	См-8	520	0,08		1					2	1		1								1								1	1	С	с-7 30.00	+

					2025	60-2023 НВК
						"Строительства пожарного депо на 4 автомобиля в г.Атырау. Привязка"
Изм.	Кол.уч	Лист	N док.	Подп.	Дата	
ГИП		Амренов Б			15.05	Внутриплощадочные сети водопровода и канализации
Исполнил		Баймурзаев			15.05	Таблица водопроводных колодцев для канализация
Проверил		Тилеушов Ж			15.05	
Н.контр		Туркестанбаев			15.05	

Стадия	Лист	Листов
РП	1	1

ТОО "МПК-Проект" г. Шымкент-2025г

Взаим. инв.N

Подп. и дата

Инв.N подл.

Указатель пожарного гидранта

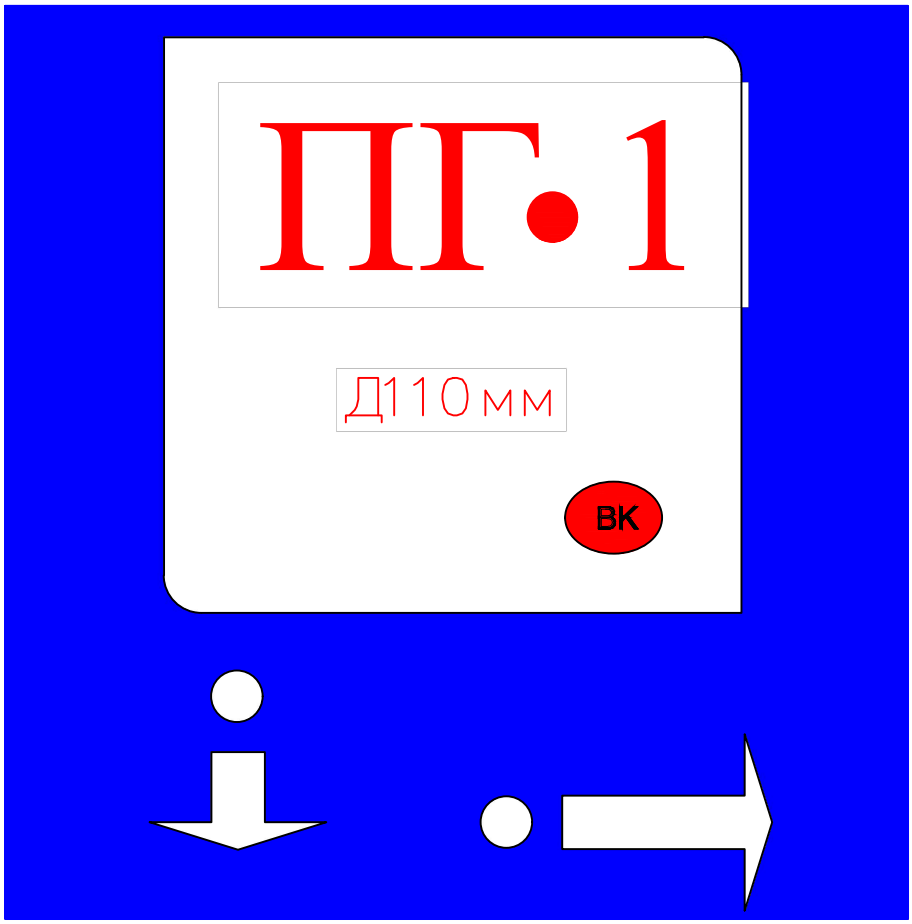

Пожарный указатель изготовить из листовой стали толщ.-2мм
Окрасить только ФЛУОРЕСЦЕНТНЫМИ красками,
цвет красок см. Условные обозначения.

Условные обозначения

- *белая флуоресцентная краска*
- *синяя флуоресцентная краска*
- *красная флуоресцентная краска*
- 2 М - *указатель расстояния до пожарного гидранта*

					2025	60-2023 НВК
Изм.	Кол.уч	Лист	N док.	Подп.	Дата	"Строительства пожарного депо на 4 автомобиля в г.Атырау. Привязка"
ГИП		Амренов Б			15.05	Внутриплощадочные сети водопровода и канализации — Стадия: РП; Лист: 1; Листов: 1
Исполнил		Баймурзаев			15.05	*Указатель пожарного гидранта* — ТОО "МПК-Проект" г. Шымкент-2025г
Проверил		Тилеушов Ж			15.05	
Н.контр		Туркестанбаев Б			15.05	

Взаим. инв.N

Подп. и дата

Инв.N подл.

Формат А4

ТИПОВЫЕ МАТЕРИАЛЫ ДЛЯ ПРОЕКТИРОВАНИЯ
901 - 09 - 9.87

ПЕРЕХОДЫ ТРУБОПРОВОДАМИ ВОДОПРОВОДА И КАНАЛИЗАЦИИ ПОД ЖЕЛЕЗНОДОРОЖНЫМИ ПУТЯМИ ~~НА СТАНЦИЯХ И ПЕРЕГОНАХ~~ И ПОД АВТОМОБИЛЬНЫМИ ДОРОГАМИ

АЛЬБОМ II
Проектные решения переходов

			2025	Привязан: 60-2023	ТОО "МПК-Проект" г. Шымкент-2025г
ГИП	Амренов Б				
Исполнил	Баймурзаев		15.05		
Проверил	Тилеушов Ж		15.05	"Строительства пожарного депо на 4 автомобиля в г.Атырау. Привязка"	
Н.контр	Туркестанбаев Б		15.05		
Инв. №					

ИНВ. №1307/2

скачать ту бесплатно

ТИПОВЫЕ МАТЕРИАЛЫ ДЛЯ ПРОЕКТИРОВАНИЯ

901 - 09 - 9.87

ПЕРЕХОДЫ ТРУБОПРОВОДАМИ ВОДОПРОВОДА И КАНАЛИЗАЦИИ ПОД ЖЕЛЕЗНОДОРОЖНЫМИ ПУТЯМИ ~~НА СТАНЦИЯХ И ПЕРЕГОНАХ~~ И ПОД АВТОМОБИЛЬНЫМИ ДОРОГАМИ

Состав документации

Альбом I - Пояснительная записка
Альбом II - Проектные решения переходов
Альбом III - Схемы по производству работ

Альбом II

РАЗРАБОТАНЫ
ПРОЕТНЫМ ИНСТИТУТОМ
„МОСГИПРОТРАНС"

Главный инженер института Н. М. Шаршаков
Главный инженер проекта А.М. Литвак

			2025	Привязан: 60-2023	ТОО "МПК-Проект" г. Шымкент-2025г
ГИП	Амренов Б				
Исполнил	Баймурзаев		15.05		
Проверил	Тилеушов Ж		15.05		
Н.контр	Туркестанбаев Б		15.05	"Строительства пожарного депо на 4 автомобиля в г.Атырау. Привязка"	
Инв. №				ИНВ. № 1307/2	

УТВЕРЖДЕНЫ
И ВВЕДЕНЫ В ДЕЙСТВИЕ
МИНИСТЕРСТВОМ ПУТЕЙ СООБЩЕНИЯ
ПРИКАЗ № А-1782 У от 27.03.87

Приложение—1 Водопровод В1

Альбом II

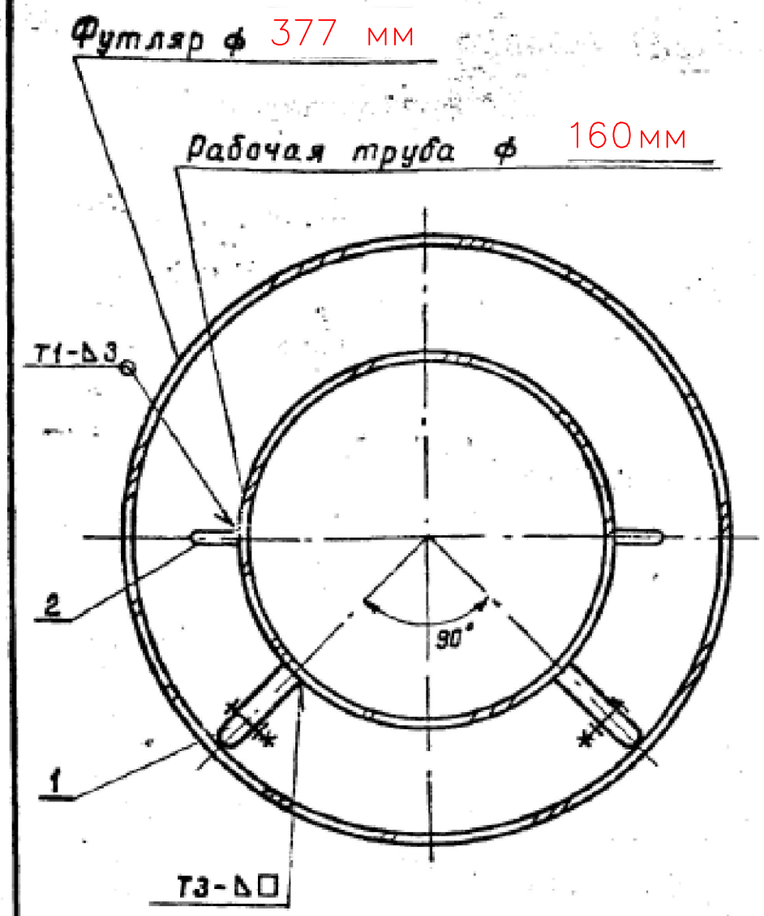

Примечание :
приложение дано на один переход
Количество переходов через а/д — 3
Количество переходов через ж/д — 1

Таблица номеров опор

Диаметр рабочей трубы, мм	Диаметр футляра, мм															
	377	~~426~~	~~530~~	~~630~~	~~720~~	~~750~~	~~820~~	~~920~~	~~1000~~	~~1220~~	~~1250~~	~~1420~~	~~1500~~	~~1620~~	~~2000~~	~~2100~~
	Номер опоры															
159	1	1	2	2	—	—	—	—	2	—	—	—	—	—	—	2
219	—	1	2	2	—	—	—	—	2	—	—	—	—	—	—	2
273	—	—	1	—	2	2	—	—	2	—	—	—	—	—	—	2
325	—	—	1	—	2	2	—	—	2	—	—	—	—	—	—	2
377	4	—	—	1	2	—	—	—	4	—	—	—	—	—	—	4
426	—	—	—	1	—	—	4	—	4	—	—	—	—	—	—	4
530	—	—	—	—	1	1	4	4	4	—	—	—	—	—	—	4
630	—	—	—	—	—	—	1	—	4	—	—	—	—	—	—	4
820	—	—	—	—	—	—	—	—	1	4	4	—	—	—	—	4
1020	—	—	—	—	—	—	—	—	—	1	1	4	4	—	—	4
1220	—	—	—	—	—	—	—	—	—	—	—	1	1	4	—	4
1420	—	—	—	—	—	—	—	—	—	—	—	—	—	1	4	4

1. Шаг расположения опор принимается 3,0 м для рабочих труб ф 159-ф 820 мм и 1,5 м - для труб свыше ф 820 мм.
2. Сварные швы по ГОСТ 5264-80. Высота шва опор принимается 5 мм для рабочих труб ф 159-ф 426 мм и 10 мм - для труб свыше ф 426 мм.

Спецификация

Марка поз.	Обозначение	Наименование	Кол.	Масса ед., кг	Примечание
1	Листы НВКИ-2,3,4,5	Опора N 4 шт	2	24,304	121,52
2	Лист НВКИ-17	Монтажная ручка, шт	2	0,15	0,6

ПРИВЯЗАН: 60-2023 НВК

ГИП	Амренов Б		15.05
Проверил	Тилеушев		15.05
Исполнил	Баймурзаев		15.05
Инв.№			

ГИП	Литвак	
Нач.отд.	Москалец	
Гл.спец.	Федотов	
Н.контр.	Маханева	
Рук.гр.	Смоленцева	
Ст.инж.	Минбаев	

901-09-9.87 НВ

Переходы трубопроводами водопровода и канализации под железнодорожными путями на станциях и перегонах и под автомобильными дорогами

Стадия	Лист	Листов
РП	18	—

Футляр для водопровода. Сечение, тип I

Мосгипротранс

Инв.№ 1307/2 | 23

Копировал: Формат А3

Инв.N подл. | Подпись и дата | Взам.инв.N

Приложение—2 Напорная канализация К1Н

Альбом II

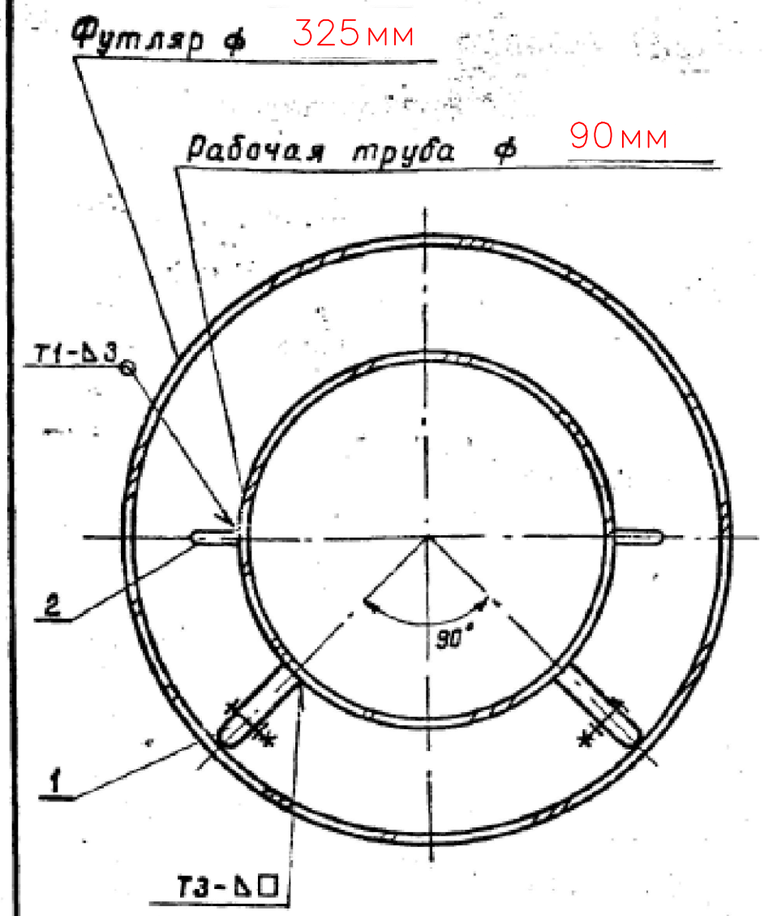

Примечание :
приложение дано на один переход

Количество переходов через а/д — 1

Таблица номеров опор

Диаметр рабочей трубы, мм	Диаметр футляра, мм															
	325	~~426~~	~~530~~	~~630~~	~~720~~	~~750~~	~~820~~	~~920~~	~~1000~~	~~1220~~	~~1250~~	~~1420~~	~~1500~~	~~1620~~	~~2000~~	~~2100~~
	Номер опоры															
~~159~~	1	1	2	2	—	—	—	—	2	—	—	—	—	—	—	2
~~219~~	—	1	2	2	—	—	—	—	2	—	—	—	—	—	—	2
~~273~~	—	—	1	—	2	2	—	—	2	—	—	—	—	—	—	2
325	4	—	1	—	2	2	—	—	2	—	—	—	—	—	—	2
~~377~~	—	—	—	1	2	—	—	—	4	—	—	—	—	—	—	4
~~426~~	—	—	—	1	—	—	4	—	4	—	—	—	—	—	—	4
~~530~~	—	—	—	—	1	1	4	4	4	—	—	—	—	—	—	4
~~630~~	—	—	—	—	—	—	1	—	4	—	—	—	—	—	—	4
~~820~~	—	—	—	—	—	—	—	—	1	4	4	—	—	—	—	4
~~1020~~	—	—	—	—	—	—	—	—	—	1	1	4	4	—	—	4
~~1220~~	—	—	—	—	—	—	—	—	—	—	—	1	1	4	—	4
~~1420~~	—	—	—	—	—	—	—	—	—	—	—	—	—	1	4	4

Спецификация

Марка поз.	Обозначение	Наименование	Кол.	Масса ед., кг	Примечание
1	Листы НВКИ-2,3,4,5	Опора N 4 шт	2	24,304	121,52
2	Лист НВКИ-17	Монтажная ручка, шт	2	0,15	0,6

1. Шаг расположения опор принимается 3.0 м для рабочих труб ф 159-ф 820 мм и 1,5 м - для труб свыше ф 820 мм.
2. Сварные швы по ГОСТ 5264-80. Высота шва опор принимается 5 мм для рабочих труб ф 159-ф 426 мм и 10 мм - для труб свыше ф 426 мм.

ПРИВЯЗАН: 60-2023 НВК

ГИП	Амренов Б		15.05
Проверил	Тилеушев		15.05
Исполнил	Баймурзаев		15.05
Инв.№			

ГИП	Литвак	
Нач.отд.	Москалец	
Гл.спец.	Федотов	
Н.контр.	Маханева	
Рук.гр.	Смоленцева	
Ст.инж.	Минбаев	

901-09-9.87 НВ

Переходы трубопроводами водопровода и канализации под железнодорожными путями на станциях и перегонах и под автомобильными дорогами

Стадия	Лист	Листов
РП	18	—

Футляр для водопровода. Сечение, тип I

Мосгипротранс

Инв.№ 1307/2 | 23

Копировал: Формат А3

Взам.инв.№ | Подпись и дата | Инв.№ подл.

Приложение—3

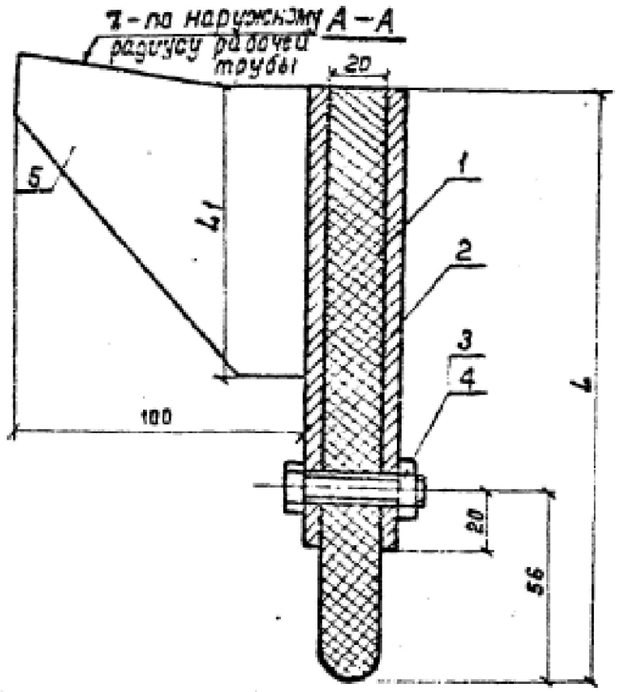

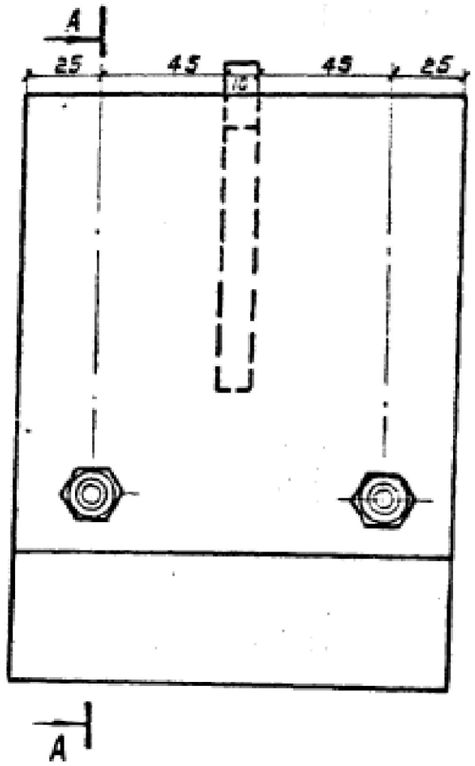

Таблица размеров

Диаметр рабочей трубы мм	Опора № 4			Опора № 5			Масса ребра поз. 5 кг
	L, мм	L_1, мм	ℓ, мм	L, мм	L_1, мм	ℓ, мм	
377	150	50	114	—	—	—	0,3
~~426~~	~~150~~	~~50~~	~~114~~	—	—	—	0,3
~~530~~	—	—	—	~~200~~	~~100~~	~~164~~	~~0,55~~
~~630~~	—	—	—	~~200~~	~~100~~	~~164~~	~~0,55~~
~~720~~	—	—	—	~~200~~	~~100~~	~~164~~	~~0,55~~
~~820~~	—	—	—	~~200~~	~~100~~	~~164~~	~~0,55~~
~~1020~~	—	—	—	~~200~~	~~100~~	~~164~~	~~0,55~~
~~1220~~	—	—	—	~~200~~	~~100~~	~~164~~	~~0,55~~
~~1420~~	—	—	—	~~200~~	~~100~~	~~164~~	~~0,6~~

Примечание :
приложение дано на один переход

Спецификация

Марка поз.	Обозначение	Наименование	Кол.	Масса ед. кг	Примечание
1	ГОСТ 2910-74	Текстолит ЛТ-20,0, $м^3$		1350	
2	ГОСТ 103-76	Полоса $\frac{6 \times 150}{Ст3кп}$ [8], шт	2	7,065	84,78
3	ГОСТ 5915-70	Гайка М10, шт	2	0,0117	0,023
4	ГОСТ 7798-70	Болт М10×50.4.6 G, шт	2	0,0415	0,083
5	ГОСТ 19903-76	Лист $\frac{Б\ 10}{Ст.2кп2}$, шт	1	1,73	1,73

Сварные швы по ГОСТ 5264-80.

Альбом II

Инв. N подл. | Подпись и дата | Взам. инв. N

ПРИВЯЗАН: 60-2023 НВК

ГИП	Амренов Б		15.05
Проверил	Тилеушев		15.05
Исполнил	Баймурзаев		15.05
Инв.№			

Инв.№ 1307/2 | 75

ГИП	Литбак		
Нач.отд.	Москалец		
Гл.спец.	Федотов		
Н.контр.	Коханова		
Рук.гр.	Смоленцева		
Ст.техн.	Козлова		

901-09-9.87 НВКИ

Переходы трубопроводов водоснабжения и канализации под железнодорожными путями на станциях и перегонах и под автомобильными дорогами.

Стадия	Лист	Листов
РП	4	

Опоры № 4, 5
Диэлектрик-текстолит

Мосгипротранс

Копировал: Формат А3

Приложение–4

Альбом II

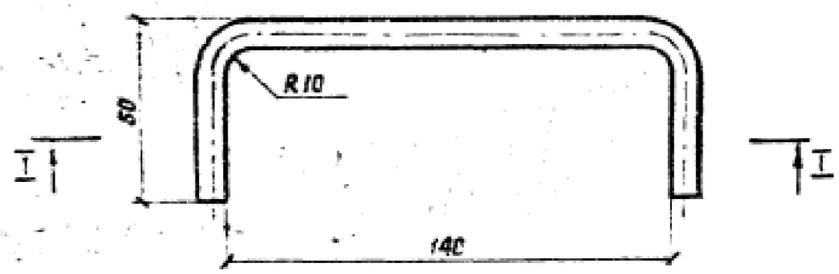

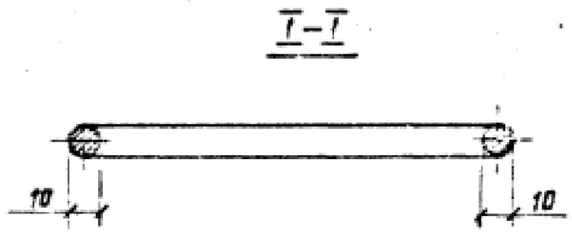

Спецификация

Марка поз.	Обозначение	Наименование	Кол.	Масса ед., кг	Примечание
1	ГОСТ 5781-82	А-I-10, ℓ=240, шт.	1	0,15	0,15

К рабочим трубам ручки привариваются с шагом по длине звена.

Инв. № 1307/2 | 88

ГИП	Литвак		
Нач.отд.	Москалец		
Гл.спец.	Федотов		
Н.контр.	Сокамова		
Рук.гр.	Смолянцев		
Ст.техн.	Козлова		

901-09-987 НВКИ

Переходы подземные водопровода и канализации под железнодорожными путями на станциях и перегонах и автодорожными дорогами

Стадия	Лист	Листов
РП	17	

Монтажная ручка

Мосгипротранс

Копировал: Формат А3

ПРИВЯЗАН: 60-2023 НВК			
ГИП	Амренов Б		15.05
Проверил	Тилеушев		15.05
Исполнил	Баймурзаев		15.05
Инв.№			

Взам. инв.№ | Подпись и дата | Инв.№ подл.