ТОО "МПК-Проект"
ГСЛ №19020272 от 07.10.2019г.
I категория.

"Строительства пожарного депо на 4 автомобиля в городе Атырау. Привязка"

Отопление, вентиляция и кондиционирование.

60-2023-ОВ и К

АЛЬБОМ XIII

г. Шымкент - 2024 г.

ТОО "МПК-Проект"
ГСЛ №19020272 от 07.10.2019г.
I категория.

"Строительства пожарного депо на 4 автомобиля в городе Атырау. Привязка"

Отопление, вентиляция и кондиционирование.

60-2023-ОВ и К

АЛЬБОМ XIII

Директор ТОО "МПК-Проект" Жамбаев А.

ГИП ТОО "МПК-Проект" Амренов Б.

г. Шымкент - 2024 г.

Информационный лист

№	Ф. И. О.	Должность	Подпись	Раздел проекта
1	Сейлгазин Б.	Инженер		Генеральный план ГП
2	Калдарбекулы А	Инженер		АР, АС, КЖ, КМ
3	Чередниченко В.	Инженер		Система связи
4	Ибрагимов С.	Инженер		Газоснабжение, ОВ, ТМ, ТС
5	Гаврилов А	Инженер		Электроснабжение. Наружные сети связи
6	Донцова Е.	Инженер		Сметная документация
7	Баймурзаев К.	Инженер		Водопровод и канализация

Рабочий проект «Строительства пожарного депо на 4 места в городе Атырау. Привязка» разработан в соответствии с действующими на территории Республики Казахстан нормами и правилами и предусматривает мероприятия, обеспечивающие взрывопожаробезопасность, и исключающие вредные воздействия на окружающую среду и воздушный бассейн, а также предупреждающие чрезвычайные ситуации природного и техногенного характера.

ГИП _____ Амренов Б.

Ведомость рабочих чертежей основного комплекта ОВ3

Лист	Наименование	Примечание
1	Общие данные.	
2	Общие данные. План на отметке 0.000.	

Ведомость ссылочных и прилагаемых документов

Обозначение	Наименование	Примечание
	Ссылочные документы	
с. 4.904-6	Средства крепления санитарно-технических	
	систем оборудования.	
	Прилагаемые документы	
ТП РК 4 ПД (IVA, IVГ)-2.6-2012-ОВ3.С	Спецификация оборудования изделий и материалов.	Альбом 25 (ч.2)

Ведомость основных комплектов рабочих чертежей (начало)

Обозначение	Наименование	Примечание
ТП РК 4 ПД (IVA, IVГ)-2.2-2012-ПЗ	Пояснительная записка	Альбом 1
ТП РК 4 ПД (IVA, IVГ)-2.2-2012-С	Спецификация оборудования, изделий и материалов	Альбом 23 (ч.1, 2, 3)
ТП РК 4 ПД (IVA, IVГ)-2.2-2012-СД	Сметная документация	Альбом 24
	Пожарное депо на 4 автомобиля II типа	
ТП РК 4 ПД (IVA, IVГ)-2.2-2012-ТХ	Технология производства	Альбом 2
ТП РК 4 ПД (IVA, IVГ)-2.2-2012-АР1	Архитектурные решения ниже отметки 0,000	Альбом 3
ТП РК 4 ПД (IVA, IVГ)-2.2-2012-АР2	Архитектурные решения выше отметки 0,000	
ТП РК 4 ПД (IVA, IVГ)-2.2-2012-КЖ1	Конструкции железобетонные ниже отметки 0.000	Альбом 6 (ч.1)
ТП РК 4 ПД (IVA, IVГ)-2.2-2012-КЖ2	Конструкции железобетонные выше отметки 0.000	Альбом 6 (ч.2)
ТП РК 4 ПД (IVA, IVГ)-2.2-2012-КМ	Конструкции металлические	Альбом 10

Согласующие подписи специалистов, приведенные на листе, относятся ко всем рабочим чертежам данного комплекта, требующим согласования.

Настоящий проект выполнен в соответствии с действующими нормами, правилами и стандартами Республики Казахстан , в том числе по взрыво- и пожаробезопасности.

ГИП (ГАП) разработавший типовой проект _____ Малаян

ГИП осуществивший привязку ____ *Амренов Б.*

Ведомость основных комплектов рабочих чертежей (окончание)

Обозначение	Наименование	Примечание
ТП РК 4 ПД (IVA, IVГ)-2.2-2012-ОВ1	Отопление и вентиляция	Альбом 11
ТП РК 4 ПД (IVA, IVГ)-2.2-2012-ВК1	Водопровод и канализация	Альбом 14
ТП РК 4 ПД (IVA, IVГ)-2.2-2012-ЭЛ1	Электрооборудование и электроосвещение	Альбом 16
ТП РК 4 ПД (IVA, IVГ)-2.2-2012- ПС	Пожарная сигнализация	Альбом 19
ТП РК 4 ПД (IVA, IVГ)-2.2-2012-СС1	Система связи	Альбом 20
	Жилой дом IV класса для сотрудников	
ТП РК 4 ПД (IVA, IVГ)-2.2-2012-АР3	Архитектурные решения	Альбом 4
ТП РК 4 ПД (IVA, IVГ)-2.2-2012-КЖ3	Конструкции железобетонные	Альбом 7
ТП РК 4 ПД (IVA, IVГ)-2.2-2012-ОВ2	Отопление и вентиляция	Альбом 12
ТП РК 4 ПД (IVA, IVГ)-2.2-2012-ВК2	Водопровод и канализация	Альбом 15
ТП РК 4 ПД (IVA, IVГ)-2.2-2012-ЭЛ2	Электрооборудование и электроосвещение	Альбом 17
ТП РК 4 ПД (IVA, IVГ)-2.2-2012-СС2	Система связи	Альбом 21
	Контрольно-пропускной пункт	
ТП РК 4 ПД (IVA, IVГ)-2.2-2012-АР4	Архитектурные решения	Альбом 5
ТП РК 4 ПД (IVA, IVГ)-2.2-2012-КЖ4	Конструкции железобетонные	Альбом 8
ТП РК 4 ПД (IVA, IVГ)-2.2-2012-ОВ3	Отопление и вентиляция	Альбом 13
ТП РК 4 ПД (IVA, IVГ)-2.2-2012-ЭЛ3	Электрооборудование и электроосвещение	Альбом 18
ТП РК 4 ПД (IVA, IVГ)-2.2-2012-СС3	Система связи	Альбом 22
	Подземный резервуар вместимостью 50м³	
ТП РК 4 ПД (IVA, IVГ)-2.2-2012-КЖ5	Конструкции железобетонные	Альбом 9

ГИП	Амренов Б.	Привязан 60-2023-ОВ	ТОО "МПК-Проект" г. Шымкент-2024г
Проверил	Тилеушов Ж.	"Строительства пожарного депо на 4 места в городе Атырау. Привязка"	листов
Привязал	Ибрагимов С.		
Инв. №			

Изм.	Кол.уч.	Лист	№док.	Подп.	Дата

ТП РК 4 ПД (IVA, IVГ)-2.2-2012-ОВ3

Комплекс пожарного депо на 4 автомобиля II типа для IVA, IVГ климатических подрайонов с обычными геологическими условиями

ГИП	Малаян		
Гл.спец.	Пак Н.		
Разработал	Костров		
Проверил	Иванова		
Н.контр.	Пак Н.		

Контрольно-пропускной пункт

Стадия	Лист	Листов
РП	1	2

Общие данные.

РГП КазНИИССА

Согласовано: АС, ГП, ВК, ОВ, ЭОМ — Дуйсенбаев, Сеилгазин Б., Байжурзаев, Ибрагимов С., Чередниченко В.

взам.инв.N | подпись и дата | инв. N подл.

Формат А3

Основные показатели по чертежам отопления и вентиляции

Наименование здания (сооружения), помещения	Объем мі	Периоды года при tн, °С	Расход теплоты, Вт				Расход холода, кВт	Установленная мощность электрообогревателей, кВт
			на отопление	на вентиляцию	на горячее водоснабжение	общий		
Контрольно-пропускной пункт								
– холодный период		~~-25~~ -24,9	2101	———	———	2101		2,0
– теплый период			———	———	———	———		

Общие указания

Раздел "Отопление и вентиляция" контрольно-пропускного пункта типового проекта "Комплекс пожарного депо на 4 автомобиля II типа для IVA, IVГ климатических подрайонов с обычными геологическими условиями" выполнен на основании :

технического задания на разработку типового проекта и в соответствии с требованиями государственных нормативов, действующих в Республике Казахстан:

~~СНиП РК 4.02-42-2006*~~. Отопление, вентиляция и кондиционирование *СП РК 4.02-101-2012, СН РК 4.02-01-2011*

~~СН РК 2.04-21-2004*~~ "Энергопотребление и тепловая защита гражданских зданий" *СН РК 2.04-21-2004*

~~СН РК 2.02-30-2005~~ "Нормы проектирования объектов органов противопожарной службы" *СН РК 2.02-04-2023*

~~МСП 2.04-101-2001~~ "Проектирование тепловой защиты зданий" *СП РК 2.04-106-2012*

~~ВСН 35-86 "Общевойсковые здания"~~

СНиП РК 3.02-02-2009 "Общественные здания и сооружения" *СП РК 3.02-107-2014, СН РК 3.02-07-2014*

СНиП РК 2.02-05-2009*. "Пожарная безопасность зданий и сооружений", *СП РК 2.02-101-2014, СН РК 2.02-01-2019*

СНиП РК 1.02-03-2009. Типовая проектная документация *СП РК 1.02-107-2013, СН РК 1.02-01-2016*

СН РК 1.02-01-2009. Инструкция по типовому проектированию *СП РК 1.02-106-2013, СН РК 1.02-01-2009*

СНиП РК 3.02-04-2009. Административные и бытовые здания. *СП РК 3.02-108-2013, СН РК 3.02-08-2013*

Отопление

Расчетная температура наружного воздуха: ~~-25~~ *-24,9*

В здании КПП запроектирована автономная система отопления. В качестве нагревательного прибора принят электрокалорифер марки КЭВ 3,5М, (Q=1.2-3,5 кВт) с регулируемым термостатом.

Вентиляция

В здании КПП предусмотрена естественная вентиляция.

Подключение электрокалориферов и эксплуатацию вести в строгом соответствии с "Руководством по эксплуатации прибора".

Энергоэффективность

В соответствии с требованиями СН РК 2.04-21-2004* разработан Энергетический паспорт проектируемого здания . На основании показателей энергетического паспорта класс энергетической эффективности здания – высокий.

План на отм. 0,000

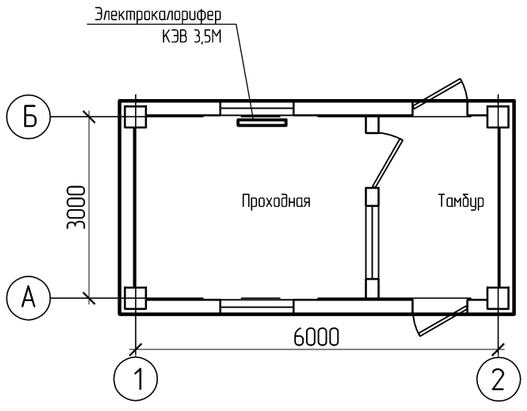

Согласовано: ВК – Байжуразов; ОВ – Ибрагимов С.; ЭОМ – Чередниченко В.

Согласовано: АС – Дуйсенбаев; ГП – Сеилгазин Б.

взам. инв.N | подпись и дата | инв. Nподл.

Привязан		60-2023-ОВ	
Проверил	Дуйсенбаев Н.		
Привязал	Ибрагимов С.		
Инв. №			

Изм.	Кол.уч.	Лист	№док.	Подп.	Дата
Гл.спец.		Пак Н.			
Разработал		Костров			
Проверил		Иванова			
Н.контр.		Пак Н.			

ТП РК 4 ПД (IVA, IVГ)-2.2-2012-ОВ3

Комплекс пожарного депо на 4 автомобиля II типа для IVA, IVГ климатических подрайонов с обычными геологическими условиями

Контрольно-пропускной пункт

Стадия	Лист	Листов
РП	2	

Общие данные. План на отм. 0,000

РГП КазНИИССА

Формат А3

Позиция	Наименование и техническая характеристика	Тип, марка, обозначение документа, опросного листа	Код оборудования, изделия, материала	Поставщик	Единица измерения	Количество	Масса единицы, кг	Примечание
	Отопление							
	-24,9°							
1	Электрокалорифер, мощность 3 кВт, производительность 455 м3/час, размер 228х220х367 мм	КЭВ-3	513-402-0301		шт	1		

Изм.	Кол.уч.	Лист	N°док	Подпись	Дата	60-2023-ОВ.СО.		
						«Строительства пожарного депо на 4 автомобиля в г.Атырау. Привязка»		
ГИП		Амренов Б.				Контрольно-пропускной пункт	Стадия	Лист	Листов
Проверил		Тилеушов Ж.					РП	1	1
Разраб.		Ибрагимов С.				Спецификация оборудования, изделий и материалов.	ТОО "МПК Проект" г. Шымкент 2025г.		
Н. контр.		Арысбаев							