Утвержден
приказом Министра
по инвестициям и развитию
Республики Казахстан
от 24 апреля 2017 года № 234

Форма с изменениями,
внесенными приказом
Министра индустрии и
инфраструктурного развития
РК от 08.02.2021 № 53

Акт приемки объекта в эксплуатацию

«__5__» декабря 2025 г.

Заказчик: ГУ «Отдел строительства города Павлодара», БИН 060140013382, тел.: 87182216321, 140000, Павлодарская область, г. Павлодар, ул. Кривенко, 25

фамилия, имя, отчество (при наличии) – для физических лиц, наименование организации – для юридических лиц, БИН, телефон, почтовый индекс, область, город, район, населенный пункт, наименование улицы, номер дома/здания (стационарного помещения)

на основании:

Декларации о соответствии (прилагается) от «_2_» декабря 2025 г. ТОО «Павлодар-Құрылыс», директор Жунусов Баубек Лашынович, 140700 Республика Казахстан, Павлодарская область, район Аққулы, с.Шарбакты, ТУМЫРЗЫ МОЛДАЖАНОВА, 2, БИН: 150140012343, тел.: 87057074940

(дата подписания декларации, наименование подрядной (генподрядной) организации, фамилия, имя, отчество (при наличии) руководителя, юридический адрес, БИН, телефон)

Заключения о качестве строительно-монтажных работ (прилагается) от «_2_» декабря 2025 г. ТОО «AK-Kaz-Sapa» эксперт технического надзора Абдуллаев Ислам Бахтиярович аттестат № KZ85VJE00029125 от 27.07.2017 года БИН 181140004529, тел.: 87478788185

(дата подписания заключения, наименование организации, фамилия, имя, отчество (при наличии) экспертов технического надзора, № и дата получения аттестатов, БИН, телефон)

Заключения о соответствии выполненных работ проекту (прилагается) от «_2_» декабря 2025 г. ТОО «Жаңа Құрылыс Групп» Эксперт по экспертным работам и инжиниринговым услугам Нияз Бауыржан Ерғалиұлы, аттестат №KZ26VJE00094401 от 05.08.2025 года БИН 110140002418, тел.: 87079340601

(дата подписания заключения, наименование организации, фамилия, имя, отчество (при наличии) экспертов авторского надзора, № и дата получения аттестатов, БИН, телефон)

произведя осмотр готовности предъявленного подрядчиком (генеральным подрядчиком) к приемке в эксплуатацию объекта: «Строительство сетей водопровода хозпитьевой воды в мкр. Хромзавод в г. Павлодар», новое, II (нормальный) уровень ответственности, не относящийся к технически сложным

(наименование объекта и вид строительства (новое, расширение, реконструкция, техническое перевооружение, модернизация, капитальный ремонт), уровень ответственности, техническая и технологическая сложность объекта)

по адресу: Республика Казахстан, Павлодарская область, город Павлодар

(область, район, населенный пункт, микрорайон, квартал, улица, номер дома (корпуса)

проверив комплектность исполнительной технической документации, в том числе посредством электронного модуля исполнительной технической документации "___" _____ 2025 года,

дата ознакомления

подтверждает, что:

1. Строительство объекта осуществлено на основании:

1) правоустанавливающего документа на земельный участок:

(документ, подтверждающий наступление юридических фактов (юридических составов), на основании которых возникают, изменяются или прекращаются права на земельный участок, в том числе договоры, решения судов, правовые акты исполнительных органов, свидетельство о праве на наследство, передаточный акт или разделительный баланс при реорганизации негосударственных юридических лиц, владеющих земельным участком на праве собственности или выкупивших право временного возмездного землепользования (аренды))

либо решения о реконструкции (перепланировке, переоборудовании) помещений (отдельных частей) существующих зданий от "___" _____ № _____

_____

(наименование органа, вынесшего решение)

2) талона о приеме уведомления о начале строительно-монтажных работ: ГУ «Управление государственного архитектурно-строительного контроля Павлодарской области» KZ27REA00493143 от 15.08.2025 года

(наименование органа, принявшего уведомление, дата и № принятия талона)

3) проекта (проектно-сметной документации): ТОО «Жаңа Құрылыс Групп», 03-2024-НВ

(наименование проектной организации, номер проекта)

утвержденного(й): ГУ «Отдел строительства города Павлодара» утвержден приказом № 39 от 03.04.2025 года

(дата и номер проекта, наименование организации, утвердившей (переутвердившей) проект и дата утверждения)

2. Строительно-монтажные работы осуществлены в сроки:

начало работ: «15» августа 2025 г.

окончание работ: «17» ноября 2025 г.

при продолжительности строительства, месяц:

по норме или по проекту организации строительства, месяц: 4;

фактически, месяц: 3;

3. Объект (комплекс) имеет следующие основные технико-экономические показатели: (мощность, производительность, производственная площадь, протяженность, вместимость, объем, пропускная способность, провозная способность, число рабочих мест и тому подобное, заполняется по всем объектам (кроме жилых домов) в единицах измерения соответственно целевой продукции или основным видам услуг):

Мощность, производительность и так далее	**Единица измерения**	**По проекту**		**Фактически**	
		общая (с учетом ранее принятых)	**в том числе пускового комплекса или очереди**	**общая (с учетом ранее принятых)**	**в том числе пускового комплекса или очереди**
Общая протяженность водопровода: В том числе: д 110*6,6 мм д 63*3,8 мм д 25*2,3 мм	м	726,54 521,97 32,06 172,51		726,54 521,97 32,06 172,51	
Водопроводные колодцы	шт	10		10	
Пожарные гидранты	шт	2		2	

Выпуск продукции (оказания услуг), предусмотренной проектом в объеме, соответствующем нормам освоения проектных мощностей в начальный период_____

_____

(факт начала выпуска продукции с указанием объема)

Жилой дом имеет следующие показатели:

Показатели	**Единица измерения**	**По проекту**	**Фактически**
Общая площадь	метр в квадрате (далее - $м^2$)	-	-
Число этажей	этаж	-	-
Общий строительный объем	метр в кубе (далее - $м^3$)	-	-
В том числе подземной части	$м^3$	-	-
Площадь встроенных, встроенно-пристроенных и пристроенных помещений	$м^2$	-	-

Показатели	По проекту			Фактически		
	число квартир	площадь квартир, $м^2$		число квартир	площадь квартир, $м^2$	
		общая	жилая		общая	жилая

Всего квартир, в том числе: однокомнатных двухкомнатных трехкомнатных четырехкомнатных и более	-	-	-	-	-	-

4. Технологические и архитектурно-строительные решения по объекту характеризуется следующими данными: водопровод из труб полиэтиленовых PE 100 SDR 17 диаметром 110, 63 и 25 мм (абонентская сеть), водопроводные колодцы из сборного железобетона диаметром 1000 и 1500 мм, соединение полиэтиленовых труб с задвижками и фасонными частями выполняется с помощью монтажных вставок.

(краткие технические характеристики по особенностям его размещения, по основным материалам и конструкциям, инженерному и технологическому оборудованию)

5. На объекте установлено предусмотренное проектом оборудование в количестве согласно актам о его приемке после индивидуального испытания и комплексного опробования;

6. Наружные инженерные коммуникации (холодное и горячее водоснабжение, канализация, теплоснабжение, газоснабжение, электроснабжение и связь) обеспечивают нормальную эксплуатацию объекта (здания, сооружения, помещения) и приняты городскими эксплуатационными организациями;

7. Сметная стоимость по утвержденному проекту (проектно-сметной документации): всего: _____ тысяч тенге, в том числе: строительно-монтажных работ: _____ тысяч тенге; стоимость оборудования, инструмента и инвентаря: _____тысяч тенге; прочие расходы: _____ тысяч тенге.

8. Сметная стоимость основных фондов, принимаемых в эксплуатацию: 27 449,6 тысяч тенге, в том числе: строительно-монтажных работ: 26 615,8 тысяч тенге; стоимость оборудования, инструмента и инвентаря: _____ тысяч тенге; прочие расходы: _____ тысяч тенге.

9. Доля местного содержания предусмотрена в проектно-сметной документации 100 % и фактически применено 70,93 % (на объектах, финансируемых за счет государственных инвестиций и средств квазигосударственного сектора);

10. Класс энергоэффективности здания ___;

11. Объект построен в соответствии с утвержденным проектом (проектно-сметной документацией) и требованиями государственных нормативных документов в области архитектуры, градостроительства и строительства.

РЕШИЛ: «Строительство сетей водопровода хозпитьевой воды в мкр. Хромзавод в г. Павлодар» принять в эксплуатацию.

(наименование объекта (комплекса))

Заказчик Арантаев Казбек Оразович_____

фамилия, имя, отчество (при его наличии), подпись руководителя

Место печати (при наличии)

Технический надзор:

1) аттестованный (-ые) эксперт (-ы) Абдуллаев Ислам Бахтиярович, по объектам второго и третьего уровней ответственности – в части инженерных сетей

(фамилия, имя, отчество (при его наличии) эксперта, специализация аттестата, подпись, дата

Место печати (при наличии)

2) аккредитованная организация ТОО «AK-Kaz-Sapa», Директор Укубаев Данияр Муратбекович_____

(наименование организации, имеющей в своем составе аттестованного (-ых) эксперта (-ов), фамилия, имя, отчество (при его наличии) руководителя, подпись, дата

Место печати (при наличии)

_____

(фамилия, имя, отчество (при его наличии) эксперта, специализация аттестата), подпись, дата

Место печати (при наличии)

Место печати (при наличии)

Авторский надзор:

1) разработчик проекта ТОО «Жаңа Құрылыс Групп», Директор Абибуллаев Арман Нарзуллаевич

(наименование организации, фамилия, имя, отчество (при его наличии), должность), подпись, дата

Место печати (при наличии)

2) организация ТОО «Жаңа Құрылыс Групп», Директор Абибуллаев Арман Нарзуллаевич

(наименование организации, имеющей в своем составе аттестованного (-ых) эксперта (-ов), фамилия, имя, отчество (при его наличии) руководителя, подпись, дата

Место печати (при наличии)

ТОО «Жаңа Құрылыс Групп», Эксперт по экспертным работам и инжиниринговым услугам Нияз Бауыржан Ергалиулы

(фамилия, имя, отчество (при его наличии) эксперта, специализация аттестата), подпись, дата

Место печати (при наличии)

3) аттестованный (-ые) эксперт (-ы)

(фамилия, имя, отчество (при его наличии) эксперта, специализация аттестата), подпись, дата

Место печати (при наличии)

Подрядчик (генеральный подрядчик) Жунусов Баубек Лашынович

фамилия, имя, отчество (при его наличии), подпись руководителя

Место печати (при наличии)

Приложение 13 к акту приемки
объекта в эксплуатацию

Технические характеристики объекта
(сети, водоводы, коллекторы и тому подобное)

№ п/п	Наименование конструктивных элементов	Единицы измерения	Количество, протяжённость	Примечание
1	2	3	4	5
Водопровод				
1	Водоводы (общая протяжённость)	м		
	1) из стальных труб	м		
	2) из чугунных труб	м		
	3) из асбестоцементных труб	м		
	4) из железобетонных труб	м		
	5) из полиэтиленовых труб	м	554,03	
2	Распределительная сеть (общая протяжённость)	м		
	1) из стальных труб	м		
	2) из чугунных труб	м		
	3) из асбестоцементных труб	м		
	4) из полиэтиленовых труб	м	172,51	
3	Прочие устройства			
	Смотровой колодец	шт	10	
	Задвижка (затвор)	шт		
	“ d-100	шт	3	
	“ d-50	шт	5	
	“	шт		
	Вентили	шт		
	“ d-25	шт		
	Кран d-20	шт	10	
	“ d-32	шт		
	Гидрант	шт	2	
	Водопроводный ввод	шт		
	Водоразборная колонка	шт		
	Стальной футляр	шт		
	Питьевой фонтанчик	шт		
Канализация				
1	Коллекторы (общая протяжённость)	м		
	1) из керамических труб	м		
	2) из чугунных труб	м		
	3) из бетонных труб	м		
	4) из асбестоцементных труб	м		
	5) из железобетонных труб	м		
	6)	м		
2	Канализационная сеть (общая протяжённость)	м		

	1) из керамических труб	м		
	2) из чугунных труб	м		
	3) из бетонных труб	м		
	4) из асбестоцементных труб	м		
	5) из железобетонных труб	м		
	6) стальных труб	м		
3	Прочие устройства			
	Смотровой колодец	шт		
	Выпуск	шт		

Горизонтальный разрез колодца	Вертикальный разрез колодца
Масштаб _____	Масштаб _____
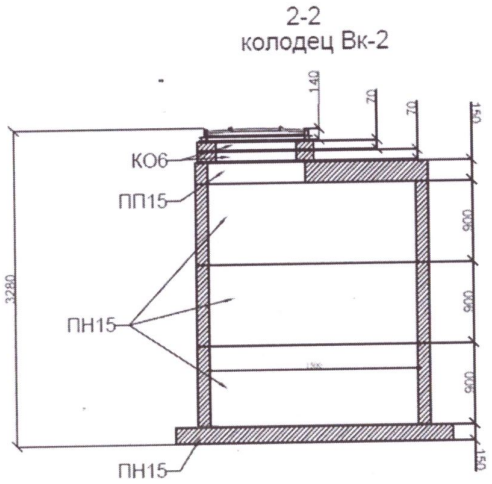	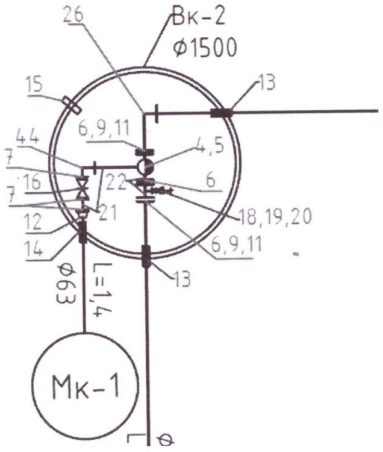

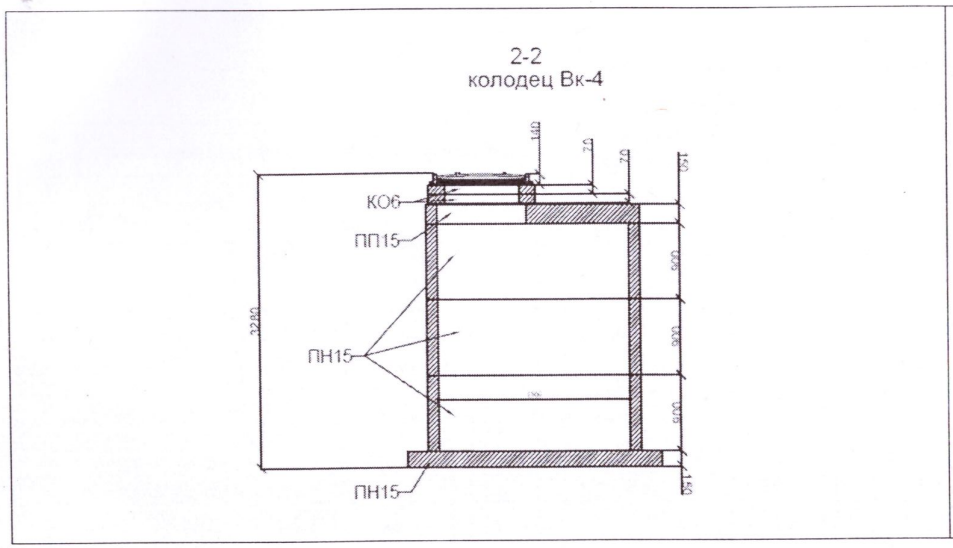

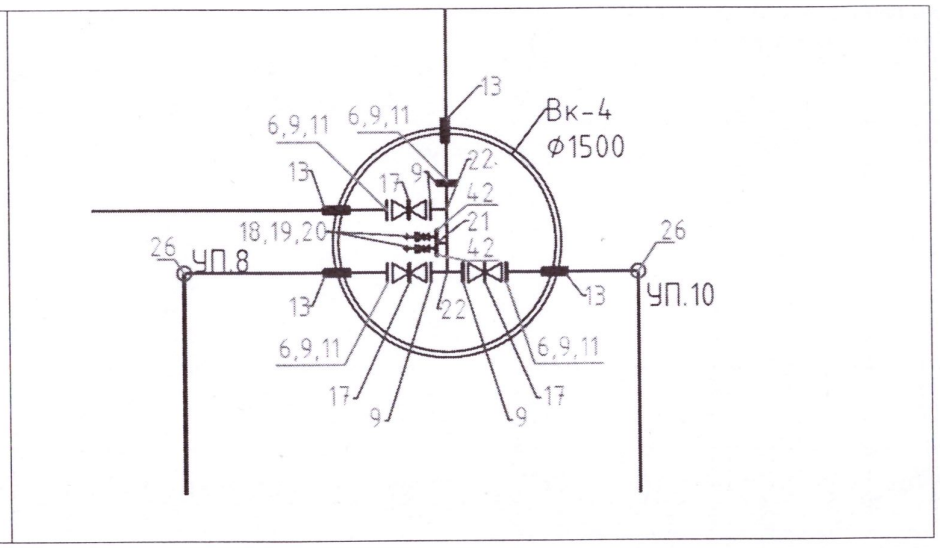

Спецификация

№ п/п	Наименование	Марка	Материал	Диаметр (мм) (размеры)	Количество	Примечание

Схема привязки колодца к постоянным точкам-ориентирам ***на исполнительной схеме***

Заказчик: Руководитель ГУ «Отдел строительства города Павлодара» Арантаев К. О._____
(фамилия, имя, отчество (при его наличии), подпись руководителя) (место печати)

Авторский надзор: ТОО «Жаңа Құрылыс Групп», Директор Абибуллаев А. Н._____
(фамилия, имя, отчество (при его наличии), подпись руководителя) (место печати)