Жауапкершілігі шектеулі
серіктестігі
«КазахЭнергоПром»

Қазақстан Республикасы, 140000
Павлодар қ., Бакинская к., 3 ү.
Тел.факс: +7 (7182) 33-90-15

Товарищество с ограниченной
ответственностью
«КазахЭнергоПром»

Республика Казахстан, 140000
г. Павлодар, ул. Бакинская, д. 3
Тел.факс: +7 (7182) 33-90-15

РАБОЧИЙ ПРОЕКТ

Реконструкция стадиона "Мунайшы", расположенного по адресу: Атырауская область, г. Атырау, ул. М. Ауэзова, 28А

Том 3

Альбом 1

Архитектурные решения. 2023-227-АР1

Павлодар 2024

Жауапкершілігі шектеулі
серіктестігі
«КазахЭнергоПром»

Қазақстан Республикасы, 140000
Павлодар қ., Бакинская к., 3 ү.
Тел.факс: +7 (7182) 33-90-15

Товарищество с ограниченной
ответственностью
«КазахЭнергоПром»

Республика Казахстан, 140000
г. Павлодар, ул. Бакинская, д. 3
Тел.факс: +7 (7182) 33-90-15

РАБОЧИЙ ПРОЕКТ

Реконструкция стадиона "Мунайшы", расположенного по адресу: Атырауская область, г. Атырау, ул. М. Ауэзова, 28А

Том 3

Альбом 1

Архитектурные решения. 2023-227-АР1

Заказчик: ГУ "Управление строительства, архитектуры и градостроительства Атырауской области"

Директор ТОО "КазахЭнергоПром" Рамазанов А.Ж. _____
ГИП ТОО "КазахЭнергоПром" Ахметов А.Т. _____

Павлодар 2024

Ведомость рабочих чертежей основного комплекта

Лист	Наименование	Примечание
1	Общие данные	
2	Паспорт отделки фасадов (начало)	
3	Паспорт отделки фасадов (окончание)	
4	Фасады в осях 1-16, 16-1. Схемы устройства подсистемы для кассет	
5	Фасады в осях А-В, В-А	
6	План на отм. +0.000	
7	План на отм. +4.300 (подтрибунное пространство)	
8	План на отм. +6.200	
9	Разрезы 1-1, 2-2	
10	Разрезы 3-3, 4-4	
11	Отделочный план на отм. +0.000	
12	Отделочный план на отм. +4.300 (подтрибунное пространство)	
13	Отделочный план на отм. +6.200 (совмещен с планом размещения сидений на трибуне)	
14	Сечения по лифтовым шахтам. Разрез 5-5	
15	Ведомость элементов заполнения проемов. Схемы дверей, окон и витражей	
16	Ведомость отделки помещений. Экспликация полов	
17	Крыльца Кр-1 - Кр-4. Спецификации на крыльца и площадки	
18	Ограждения Ог-1, Ог-2, Ог-3, Ог-4	
19	Козырьки К-1, К-2. Общий вид козырька	
20	Принципиальные схемы монтажа перегородок из HPL-панелей. Фрагменты плана	
21	Схемы утепления по фасадам 1-16, 16-1, А-В, В-А	
22	Лестницы Л-1, Л-2, Л-3	

Ведомость спецификаций

Лист	Наименование	Примечание
8	Спецификация на воронку парапетную	
9	Спецификация на внутренний водосток. Спецификация на кровлю	
14	Спецификация на крепление сидений	
18	Спецификация на площадки. Спецификация на крыльца	
19	Спецификация на 1 пог.м ограждения	
20	Спецификация на 1 козырек	
21	Спецификация на перегородки	

Ведомость ссылочных и прилагаемых документов

Обозначение	Наименование	Примечание
	Ссылочные документы	
АГСК-3	Перечень строительных конструкций, изделий и строительных материалов	
Серия 4.904-62	Двери и люки	
Серия 1.100.2-5	Металлические изделия	

Технические решения, принятые в рабочих чертежах соответствуют требованиям экологических, санитарно-гигиенических, противопожарных и других норм действующих на территории Республики Казахстан и обеспечивают безопасную для жизни и здоровья людей эксплуатацию объекта при соблюдении мероприятий. предусмотренных чертежами

Главный инженер проекта Ахметов

Общие указания

Проект 2023-227-АР1 "Реконструкция стадиона «Мунайшы», расположенного по адресу: Атырауская область, г. Атырау, ул. М. Ауэзова, 28А" выполнен на основании:
- задания на проектирование утвержденным заказчиком;
- отчета по инженерно-гедезическим изысканиям выполненных ТОО "TheLabSurvey" от 03.04.2024г.
- отчета по инженерно-геологическим изысканиям выполненных ТОО "TheLabSurvey" от 03.04.2024г.

Архитектурные решения Рабочего проекта выполнены в соответствии с требованиями действующих нормативных документов.

Класс конструктивной пожарной опасности здания - К0
Степень огнестойкости здания - II
Класс функциональной пожарной опасности здания - Ф2.1
Категория здания по взрывопожарной и пожарной опасности - В4
Уровень ответственности - I (повышенный) технологически сложный

Природно-климатические условия

- Климатический подрайон IV Г по СП РК 2.04-01-2017
- Нормативное ветровое давление - 0,77 кПа
- Нормативное снеговое давление - 0,80 кПа
- Расчетная температура наиболее холодной пятидневки СП РК 2.04-01-2017 - минус 24,9°С.

Архитектурно-планировочные решения

Проектом предусмотрено строительство здания западной трибуны на территории существующего стадиона.

Проектируемое здание представляет собой двухэтажное прямоугольное в плане строение с размерами в осях 110,0 х 15,0 м и высотой этажа 4,0 м в чистоте. За условную отм. 0.000 принят уровень чистого пола первого этажа при входе, что соответствует отм. -23.35.

На покрытии здания расположены основные трибуны с расстановкой кресел по секторам: 2 сектора по 512 мест, 2 сектора по 416 мест и 2 сектора по 315 мест. Общее количество зрительских мест - 2486 шт. Дополнительно предусмотрены площадки для размещения зрителей с ограниченными возможностями. На втором этаже предусмотрены места для размещения VIP-гостей, делегатов и инспекторов матчей.

В здании расположены четыре тренировочных зала: зал для вольной и греко-римской борьбы, зал для тенниса, зал бокса и зал для таеквандо. Так же, размещены помещения мужской и женской раздевалок с душевыми и санузлами, раздевалка для тренеров с душевой и санузлом, комнаты для комментаторов и журналистов с залом для совещаний, санузлом и буфетом готовой продукции.

Для подъема на второй этаж, помимо наружных лестниц, в здании предусмотрены два лифта. Один из них имеет дополнительную остановку в подтрибунном пространстве.

Для удобства VIP-гостей, делегатов и инспекторов матчей, комментаторов, журналистов на втором этаже предусмотрены отдельные санузлы и помещение небольшого буфета готовой продукции.

Для внутренней отделки применены: улучшенная штукатурка с покраской водоэмульсионной краской с добавлением колера, керамическая плитка, наливные полы, напольный керамогранит. В качестве отделки потолков приняты кубообразные реечные потолки, потолки по системе грильято, кассетные потолки со скрытой системой крепления и подшивной потолок из ГКЛ.

Для наружной отделки фасадов применены металлические фасадные панели по системе вентилируемый фасад. Главный (наружный) и внутренний фасады облицованы объемными фасадными кассетами ТРАПЕЦИЯ в желто-зеленом цвете (RAL 6018) и перфорированными фасадными кассетами TRIANGLE белого цвета (RAL 9003). Боковые фасады облицованы объемными фасадными кассетами ТРАПЕЦИЯ в желто- зеленом цвете (RAL 6018).

Для придания главному и внутреннему фасадам объема и рельефности предусмотрена скрытая LED-подсветка по всей длине.

Конструктивные решения

Фундаменты - ленточные монолитные железобетонные
Колонны - монолитные железобетонные
Перекрытия - монолитные железобетонные
Наружные стены - кирпичная кладка
Внутренние стены и перегородки - кирпичная кладка
Основные несущие конструктивные элементы приняты из монолитного железобетона класса С20/25

Антикоррозийная защита

Все металлические детали должны быть защищены от коррозии. Закладные детали и сварные соединения защищаются антикоррозийным покрытием в соответствии с СН РК 2.01-01-2013 и СП РК 2.01-101-2013 "Защита строительных конструкций от коррозии".

Стальные части, входящие в состав сварных соединений (соединительные накладки, анкерные стержни) должны иметь защитное антикоррозийное покрытие: эмаль ПФ-115 наносится по грунтовке ГФ-021 ГОСТ 25129-82*. Лакокрасочные покрытия наносятся 2-мя слоями, общая толщина покрытия - 55мкм.

Ведомость основных комплектов рабочих чертежей

Обозначение	Наименование	Примечание
02/24-ГП	Генеральный план	
02/24-АР	Архитектурные решения	
02/24-АС	Архитектурно-строительные решения	
02/24-КЖ	Конструкции железобетонные	
02/24-ОВ	Отопление и вентиляция	
02/24-ТХ	Технология производства	
02/24-ЭС	Наружнее электроснабжение	
02/24-ЭОМ	Электрооборудование	

Технико-экономические показатели

№ п/п	Наименование	Ед.изм.	Кол-во	Приме-чание
1	Площадь застройки	$м^2$	1859,34	
2	Общая площадь	$м^2$	3239,48	
	в т.ч. полезная	$м^2$	1864,18	
3	Строительный объем	$м^3$	14488,6	
4	Этажность здания	эт.	2	

Нарушенное в процессе электросварочных работ лакокрасочное покрытие должно быть восстановлено покраской за 2 раза. Перед выполнением работ по восстановлению антикоррозийного покрытия поврежденная поверхность должна быть зачищена щетками и произведено обеспыливание.

Противопожарные мероприятия

Проект разработан в соответствии с Техническим регламентом «Общие требования к пожарной безопасности» №405 от 17.08.2021. Строительные конструкции, принятые для строительства здания обеспечивают II степень огнестойкости.

Габариты и количество дверных проемов обеспечивают эвакуацию людей.

В здании запроектировано 5 эвакуационных выходов непосредственно наружу: три ориентированы на эвакуацию за пределы стадиона, один с торца здания и один выходит в сторону поля. Ширина эвакуационных дверей расчитана с учетом эвакуирующихся зрителей.

Со второго этажа эвакуация осуществляется по двум открытым лестничныйм маршам.

Эвакуация непосредственно с трибун осуществляется по средствам 4 отрытых лестничных маршей: двух со стороны поля и двух по торцам.

Двери на путях эвакуации открываются по направлению выхода, что обеспечивает безопасную эвакуацию.

Эвакуация людей предусмотрена непосредственно наружу.

Доступ для маломобильных групп населения

Оснащение зданий трибун и стадиона в целом выполнено с учетом требований СН РК 3.06-01-2011 "Доступность зданий и сооружений для маломобильных групп" и в соответствии с СП РК 3.06-101-2012 "Проектирование зданий и сооружений с учетом доступности для маломобильных групп населения. Общие положения".

Для удобства зрителей с ограниченными возможностями предусмотрены площадки для размещения мест для МГН с сопровождающими лицами.

В здании размещены два санузла оборудованных для МГН с входом непосредственно с улицы.

Все площади и крыльца на путях оборудованы пандусами.

Изм.	Кол.уч.	Лист.	Nдок.	Подп.	Дата	2023-227-АР1		
						Реконструкция стадиона «Мунайшы», расположенного по адресу: Атырауская область, г. Атырау, ул. М. Ауэзова, 28А		
ГИП		Ахметов			04.25	Западная трибуна	Стадия: РП	Лист: 1 / Листов:
Н.контр.		Ахметов			04.25	Общие указания	ТОО "КазахЭнергоПром" Гос. лицензия №13019085 от 03.01.2018 г.	
Пров.								
Разраб.		Матвиенко			04.25			

Формат: А2

Согласовано: Раздел ВК Киселева; Раздел ЭЛ Шахаев; Раздел ГП Абдорахманова; Раздел ОВ Иванов; Раздел АС Шукин; Раздел ТХ Гордеева; Раздел СС Легкий

Взам. инв. N

Подпись и дата

Инв. N подл.

Фасад в осях 16–1

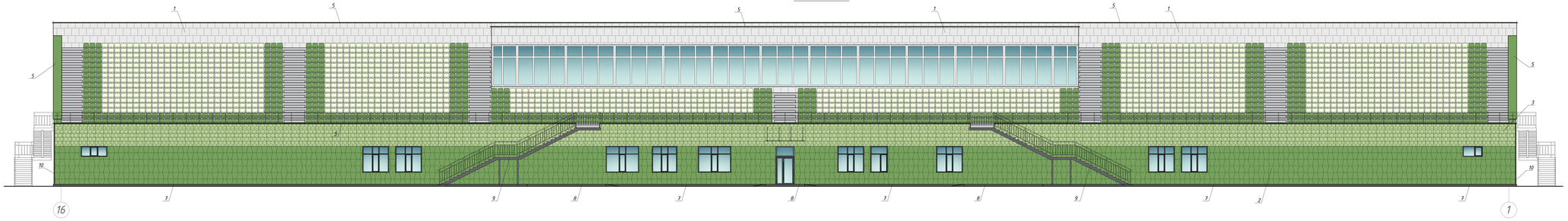

Фасад в осях 1–16

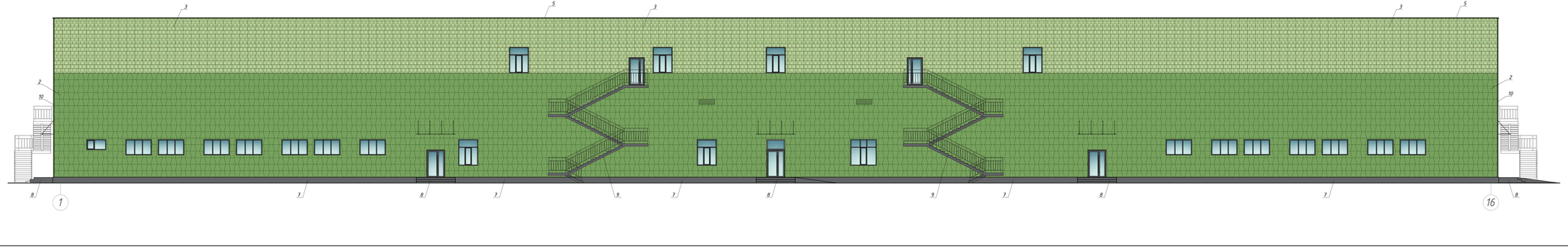

Ведомость наружной отделки

№	Цветовой эталон	Марка	Констр. элемент	Материал	Площадь, м2
1		-	Стены	Плоские фасадные кассеты 610х2 размеры: 1200х2000мм, толщ.0,7мм, цвет RAL 9010 (сигнально белый) (СПО.304-2010)	330,0 (уточнить КС)
2		-		Объемные фасадные кассеты (ГУФ/ГЦ/ДВ) размеры: 1600х1200мм, толщ.0,7мм, цвет RAL 6018 (зелено-зеленый) (СПО.304-2010)	1363,0 (уточнить КС)
3		-		Перфорированные плоские кассеты (Ф/ПЛ/ПЛ) размеры: 1200х2000мм, толщ.0,7мм, цвет RAL 9010 (сигнально белый) (СПО.304-2010)	668,0 (уточнить КС)
4		-		Фасады из композитных панелей, толщ.4мм, цвет RAL 7024 (графитово-серый) (СПО.304-2010)	668,0 (уточнить КС)
5		-	Накладочный элемент	Накладочный элемент толщ.0,7мм, цвет RAL 6018 (СПО.304-2010)	270,0 п.м (уточнить КС)
6		-	Оконные и дверные обрамления	Оконные и дверные обрамления, толщ.0,7мм, цвет RAL 6018 (СПО.304-2010)	465,0 п.м (уточнить КС)
7		-	Цоколь	Плоские фасадные кассеты 610х2 размеры: 1200х2000мм, толщ.0,7мм, цвет RAL 7024 (темно-серый) (СПО.304-2010)	58,0 (уточнить КС)
8		-	Крыльцо	Перфорированный лист с покрытием 100х100х10, цвет RAL 7024 (графит) (СП.501-2012)	см. л.17
9		-	Лестницы	Лестница эвакуационная ЛЭ-1М, цвет RAL 7024 (темно-серый) (СПО.303-2009)	см. л.23
10		-	Козырьки элемент	Оцинкованный лист с покрытием, толщ.0,7мм, цвет RAL 6018 (зелено-зеленый) (СПО.304-2010)	35,5 п.м (уточнить КС)

1. Данный лист см. совместно с л. 4,5,6.
2. Площади посчитаны без учета запаса на рез.
3. Для отделки фасада применены фасадные кассеты по системе вентилируемый фасад.
4. За перфорированным (поз.3) панелями предусмотрена отделка листами из оцинкованной стали, толщ. 0,5 мм, окрашенными полимерной краской, цвет RAL 6018 (поз.4) для защиты теплоизоляционного материала.

Изм.	Кол.уч.	Лист	N док.	Подп.	Дата	2023-227-АР1			
						Реконструкция стадиона «Мунайшы», расположенного по адресу: Атырауская область, г. Атырау, ул. М. Аузезова, 28А			
						Западная трибуна	Стадия	Лист	Листов
							РП	2	
ГИП		Ахмедов			04.25	Паспорт отделки фасадов (начало)	ТОО "КазЭнергоПром" Гос. лицензия МГ19019085 от 03.01.2019 г.		
Н.контр.		Ахмедов			04.25				
Пров.									
Разраб.		Молдашева			04.25				

Формат А3х3

Инв.№ подл. | Подпись и дата | Взам. инв.№

Фасад в осях А-В

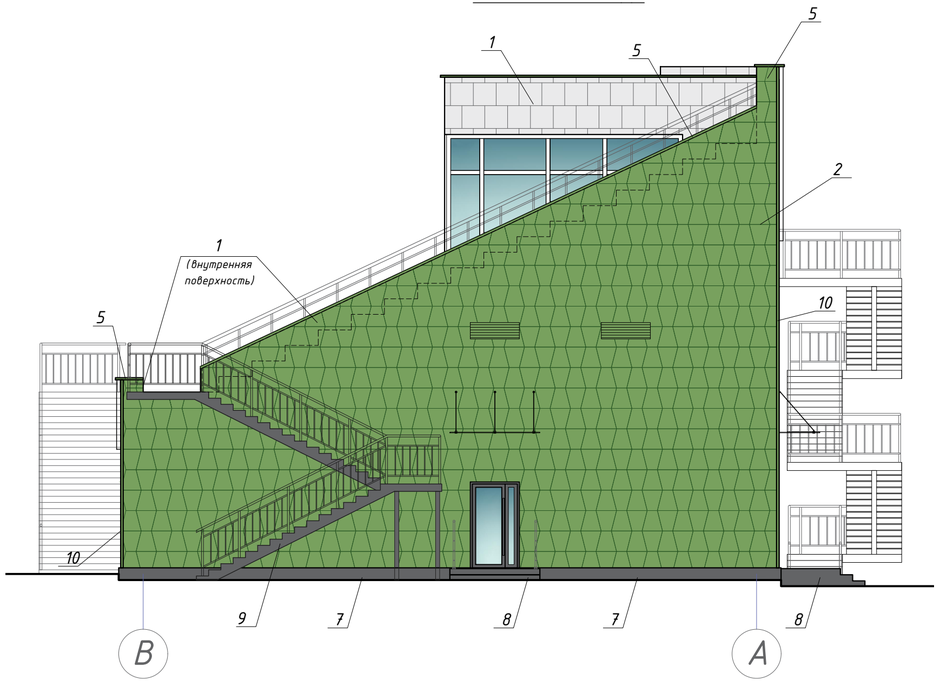

Фасад в осях В-А

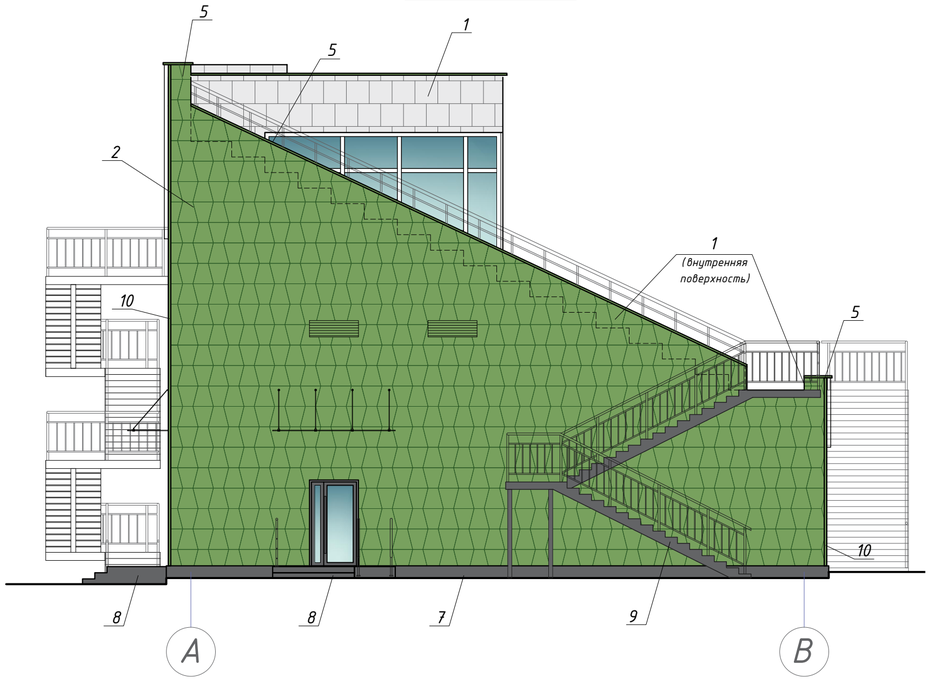

1. Ведомость наружной отделки см. на л. 2
2. Все объемы учтены в ведомости наружной отделки.

						2023-227-АР1		
						Реконструкция стадиона «Мунайшы», расположенного по адресу: Атырауская область, г. Атырау, ул. М. Ауэзова, 28А		
Изм.	Кол.уч.	Лист.	N док.	Подп.	Дата			
						Восточная трибуна	Стадия	Лист	Листов
							РП	3	
ГИП		Ахметов			04.25				
Н.контр.		Ахметов			04.25	Паспорт отделки фасадов (окончание)	ТОО "КазахЭнергоПром" Гос. лицензия №13019085 от 03.01.2018 г.		
Пров.									
Разраб.		Матвиенко			04.25				

Взам. инв. N | Подпись и дата | Инв. N подл.

Формат: А4х3

Фасад в осях 1-16

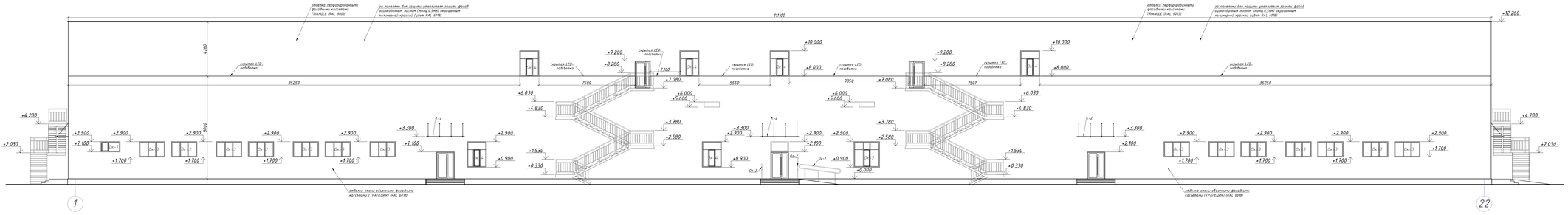

Сечение по перфорированным панелям

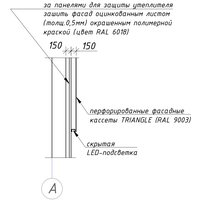

Фасад в осях 16-1

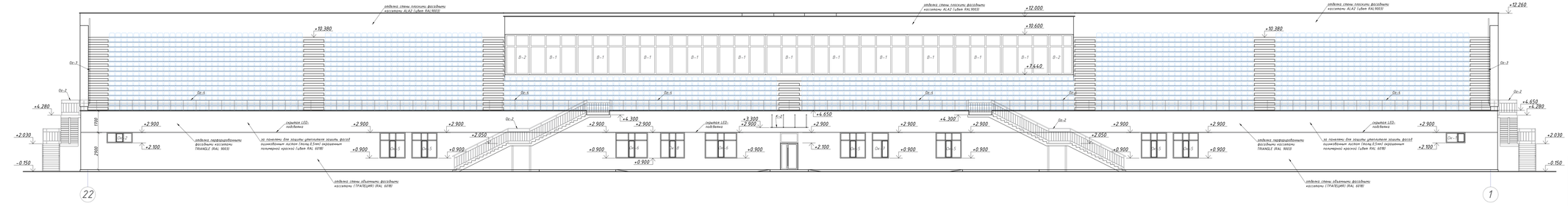

Схема устройства подсистемы для кассет ALA 2

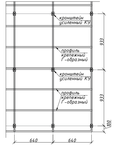

1. Данный лист см. с листами 5.6,23
2. Все оконные и дверные проемы по фасадам закрыть обрамлением с применением F-образного профиля с наружной полкой 50мм. Цвет обрамления принять согласно общей цветовой гамме соответствующего фасада (поз.Е). Общая длина оконных и дверных обрамлений - 465,0 п.м.
3. По периметру здания установить кожухобетонный элемент из оцинкованной стали (толщ. 0,7мм), окрашенный полимерной краской в заводских условиях (поз.S1 ф цвет RAL 6018 (жжвет-зеленый). Общая длина кожухобетонного элемента - 270,5 п.м.
4. Под фасадные кассеты выполнить подсистему из оцинкованной стали (2.131-102-04.00). Общая площадь облицовки см. на л. 2.

						2023-227-АР1			
Изм.	Кол.уч.	Лист	N док.	Подп.	Дата	Реконструкция стадиона «Мунгоишин», расположенного по адресу: Атырауская область, г. Атырау, ул. М. Аузова, 28А			
						Западная трибуна	Стадия	Лист	Листов
ГИП		Ахмеров			04.25		РП	4	
Инженер		Ахмеров			04.25	Фасады 8 осях 1-16, 16-1 Схемы устройства подсистемы для кассет ALA 2 и NGZ 3	ТОО "КазаэнергоПром" Гос. лицензия №13019085 от 03.01.2013 г.		
Пров.									
Разраб.		Молдашева			04.25				

Формат А3х3

Согласовано
Взам. инв. №
Подпись и дата
Инв. № подл.

Фасад в осях А-В

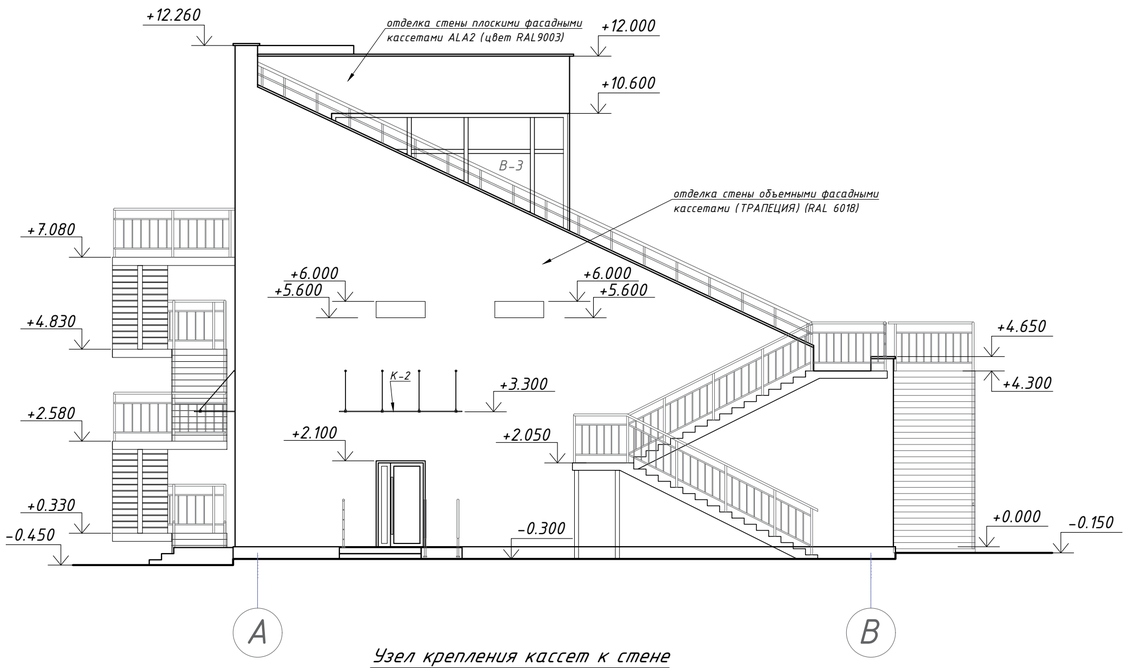

Фасад в осях В-А

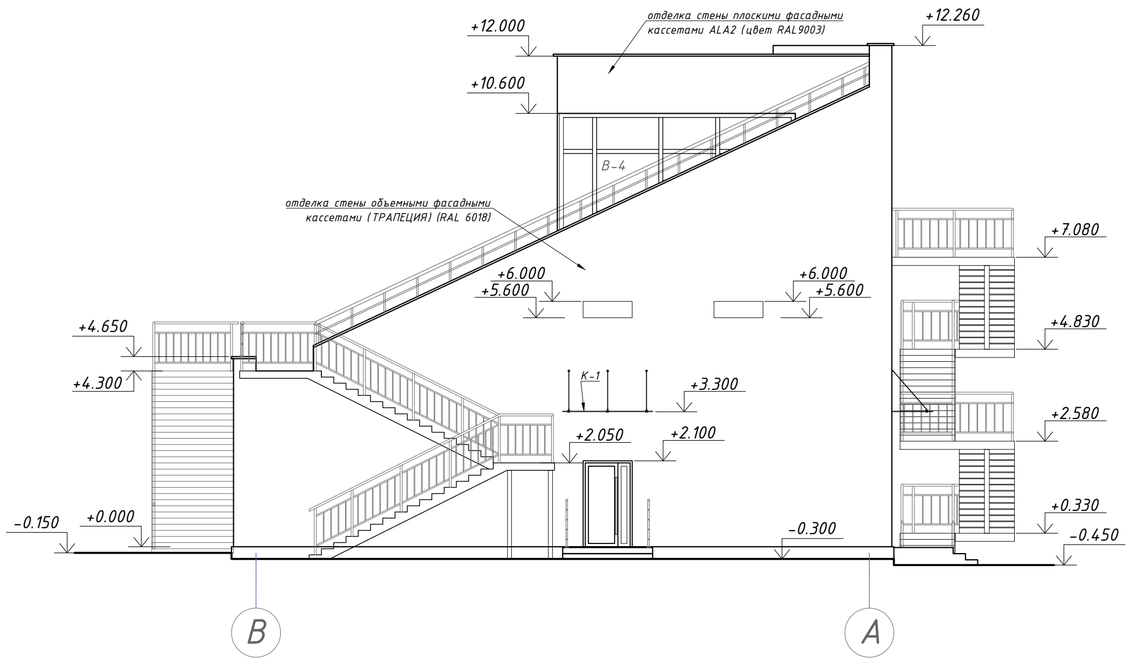

Узел крепления кассет к стене

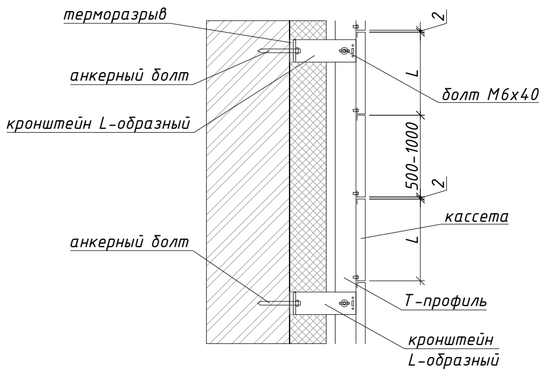

1. Данный лист см. с листами 2, 3, 4, 5, 6.
2. Монтаж вести в строгом соответствии с технологией фирмы-изготовителя фасадных кассет.
3. Узлы стыков двух видов кассет, а так же примыкания к оконным и дверным изделиям запросить и выполнить по указаниям и в комплектации завода-изготовителя фасадных кассет.

Изм.	Кол.уч.	Лист.	N док.	Подп.	Дата	2023-227-АР1		
						Реконструкция стадиона «Мунайшы», расположенного по адресу: Атырауская область, г. Атырау, ул. М. Ауэзова, 28А		
ГИП		Ахметов			04.25	Западная трибуна	Стадия: РП	Лист: 5 / Листов:
Н.контр.		Ахметов			04.25			
Пров.						Фасады в осях А-В, В-А	ТОО "КазахЭнергоПром" Гос. лицензия №13019085 от 03.01.2018 г.	
Разраб.		Матвиенко			04.25			

Формат: А4х3

Согласовано

Раздел ОВ	Иванов	Раздел СС	Легкий
Раздел АС	Щукин		
Раздел ТХ	Гордеева		
Раздел ВК	Киселева		
Раздел ЭЛ	Шахаев		
Раздел ГП	Аббарахманова		

Взам. инв. N

Подпись и дата

Инв. N подл.

План на отм. +0.000

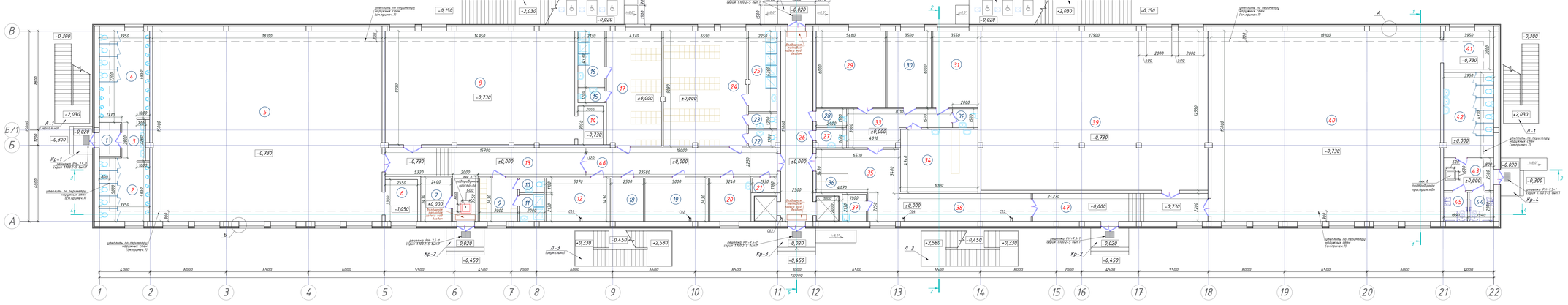
Л-2 (первый)
Пл-2
Пл-1
Л-3
Л-1 (первый)
Кр-1
Кр-2
Кр-3
Кр-4
утеплить по периметру наружных стен (см.кровлю 0)
решетка РН-15-1 (серия 1.900.2-5 вып.1)
Разбивка плитки см.арх.проект
Разбивка плитки см.арх.проект
см. 5 подробнее проработка
-0,300
-0,150
-0,020
+2,030
-0,730
±0,000
-1,050
-0,330
-0,450
+2,580
-2,580
-0,450
-0,020
-0,730
+0,000
-0,730
+2,030
-0,020
-0,300
-0,020
-0,450
-0,020
-0,450
-0,020
-0,450

План на отм. +4.300
(подтрибунное пространство)

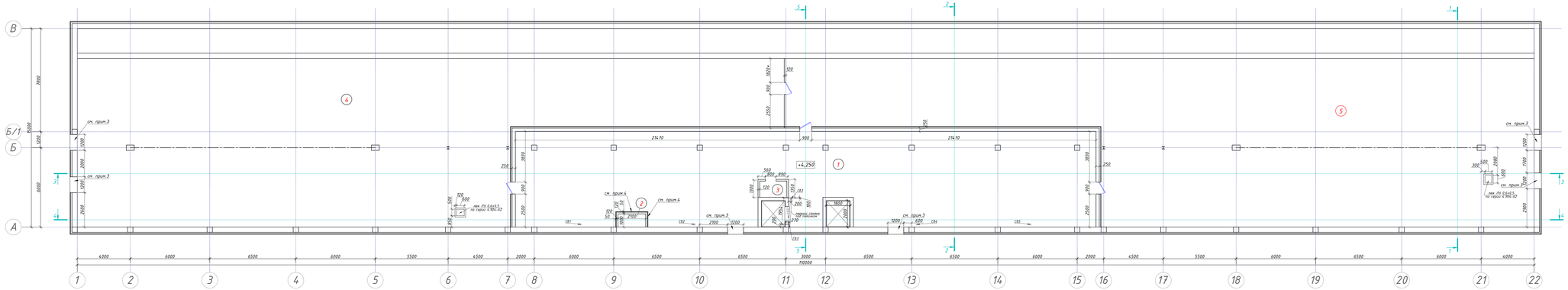

Экспликация помещений

Номер помещения	Наименование	Площадь м²	Категория
1	Технический этаж	302,1	Д
2	Канал для прокладки коммуникаций	2,1	Д
3	Канал для прокладки коммуникаций	2,5	Д
4	Подтрибунное пространство	526,1	Д
5	Подтрибунное пространство	542,5	Д

1. Данный лист см. с листами 6, 8.
2. Разрезы см. на листах 10, 11.
3. Продухи размерами 1200х600 закрыть алюминиевыми вентиляционными решетками (246-304-0669) Общее количество - 4шт.
4. Для доступа в подвальное пространство предусмотреть люки ЛУ 0,6х0,5 по серии 4.904-62 в перекрытии 8 количеством 2 шт.
5. По всей поверхности подтрибунного пространства выполнить защитную стяжку толщ. 50 мм из бетона кл.С16/20 (F100,W4) (212-101-0702). Общая площадь - 1375,3 м²

						2023-227-АР1			
Изм.	Кол.уч.	Лист	N док.	Подп.	Дата	Реконструкция стадиона «Мунайшы», расположенного по адресу: Атырауская область, г. Атырау, ул. М. Аузова, 28А			
						Западная трибуна	Стадия	Лист	Листов
							РП	7	
ГИП		Ахметов			04.25	ТОО "КазахЭнергоПром" Гос. лицензия МГ19019085 от 03.01.2019 г.			
Н.контр.		Ахметов			04.25				
Пров.									
Разраб.		Молдашева			04.25				

Формат А3х3

Согласовано
Взам. инв. №
Подпись и дата
Инв. № подл.
Подпись и дата
Инв. № дубл.
Взам. инв. №
Подпись и дата
Инв. № подл.
Подпись и дата
Разраб. Молдашева
Разраб. Ахметов
Разраб. Ахметов
Разраб. Ахметов
Разраб. Ахметов
Разраб. Ахметов
Разраб. Ахметов
Разраб. Ахметов

План на отм. +6.200

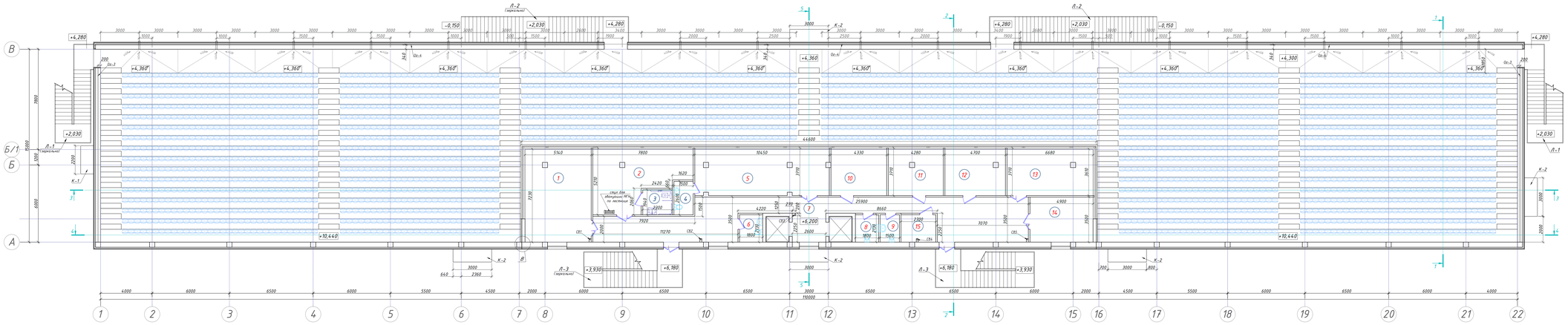

Экспликация помещений

Номер помещения	Наименование	Площадь, м²	Категория помещения
1	Места для журналистов	36,78	Д
2	Места для VIP-гостей (МГН)	30,3	Д
3	Санузел (МГН)	4,4	Д
4	Санузел	3,9	Д
5	Места для VIP-гостей	37,0	Д
6	Санузел	3,8	Д
7	Коридор	78,1	Д
8	Санузел	3,8	Д
9	Санузел	3,2	Д
10	Комментаторская	10,4	Д
11	Оперативный центр	15,2	Д
12	Телевизионная студия	16,8	Д
13	Места для делегатов и инспекторов матчей	24,9	Д
14	Буфет готовой продукции	17,2	Д
15	Зона безопасности	5,7	Д

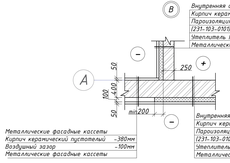

Спецификация на воронку парапетную

Поз.	Обозначение	Наименование	Кол.	Масса кг	Примечание
		Воронка парапетная			
1	ГОСТ 19903-2015 (214-101-0101-0019)	Лист 6-ПН-2 (разв. 315х315)	$м^2$ 0,1		
2	ГОСТ 19903-2015 (214-101-0101-0019)	Лист 6-ПН-2 (разв. 368х800)	$м^2$ 0,29		

Схема парапетной воронки

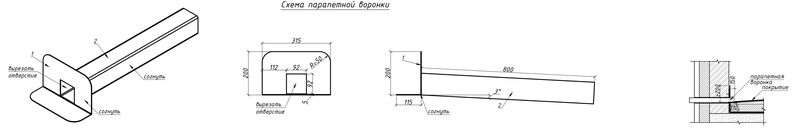

1. Данный лист см. с листами 6, 7.
2. Разрезы см. на листах 10, 11.
3. Козырьки см. на листе 20.
4. На плане кресла под позицией 1 условно не обозначены.
5. Все металлоконструкции окрасить эмалью ПФ-115 (236-203-0109) по ГОСТ 6465-76 за 2 раза по грунтовке ГФ-021 (236-101-0107).
6. Лестницы Л-1, Л-2, Л-3 см. совместно с разделом КМ.
7. Общее количество парапетных воронок – 19 шт.

							2023-227-АР1
Изм.	Кол.уч.	Лист	N док.	Подп.	Дата	Реконструкция стадиона «Трактовый», расположенного по адресу: Атырауская область, г. Атырау, ул. М. Аузизова, 28А	
						Западная трибуна	Стадия: РП; Лист: 8; Листов:
ГИП	Ахметов				04.25		
Н.контр.	Ахметов				04.25	План на отм. +6.200	ТОО "КазахЭнергоПром" Гос. лицензия МГ30ГП0085 от 03.01.2018 г.
Пров.							
Разраб.	Матбанчиев				04.25		

Формат А3х5

Согласовано
Взам. инв. №
Подпись и дата
Инв. № подл.
Подпись и дата
Инв. № дубл.

План кровли

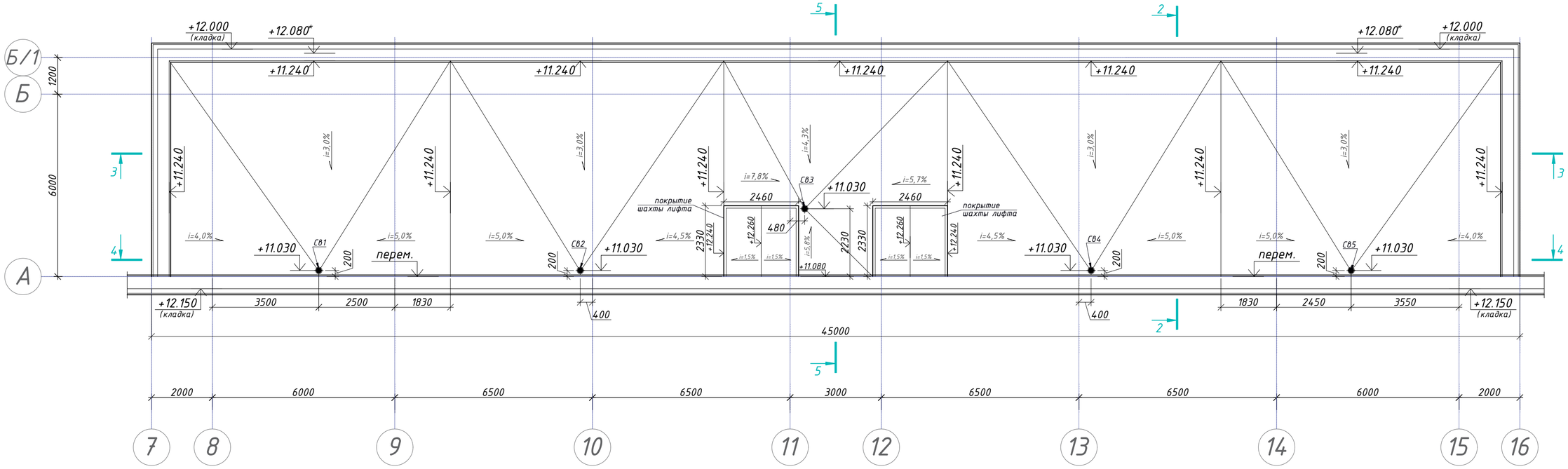

Водосточная воронка

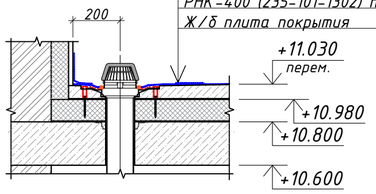

Примыкание к стене

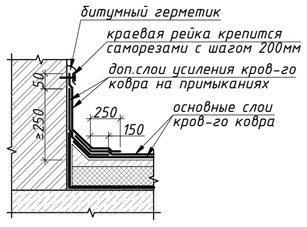

Спецификация на внутренний водосток

Поз.	Обозначение	Наименование	Кол-во	Масса ед., кг	Примечание
		Стояки СВ1, СВ2, СВ4, СВ5	4		
	ГОСТ 22689-2014 (224-204-0106)	Воронка выпускная пластиковая Ф85 мм шт.	1		
	ГОСТ 22689-2014 (224-204-0102)	Труба ПЭ 85х3,4 п.м	12		
	ГОСТ 22689-2014 (224-204-0104)	Муфта соединительная ПЭ 85 шт.	5		
	ГОСТ 22689-2014 (224-204-0105)	Отвод ПЭ 85 шт.	1		
		Стояк СВ3	1		
	ГОСТ 22689-2014 (224-204-0106)	Воронка выпускная пластиковая Ф85 мм шт.	1		
	ГОСТ 22689-2014 (224-204-0102)	Труба ПЭ 85х3,4 п.м	15		
	ГОСТ 22689-2014 (224-204-0104)	Муфта соединительная ПЭ 85 шт.	5		
	ГОСТ 22689-2014 (224-204-0105)	Отвод ПЭ 85 шт.	3		

Спецификация на кровлю

Поз.	Обозначение	Наименование	Кол-во	Масса ед., кг	Примечание
	ГОСТ 10923-93 (235-101-0601)	Рукан РКП-350А в 2 слоя $м^2$	355,5		
	ГОСТ 28013-98 (212-401-0104)	Раствор цем.-песчаный М100 $м^3$	39,0		
	ГОСТ 9573-2012 (234-401-0113)	ПЖ-140(НГ)-1000.600.180 $м^2$	300,0		
	ГОСТ 30547-97 (235-101-1302)	Пароизоляция РНК-400 $м^2$	300,0		

1. Данный лист см. с листом 8.
2. Разрезы см. на листах 10, 11.
3. Лифтовую шахту выше отм.+11.030 утеплить плитами ППЖ-140(НГ)-1000.600.50 (234-101-0113) ГОСТ 9572-2012 и оштукатурить по сетке 2-10-1 НУ (214-402-0102) ГОСТ 3826-82 цементно-песчаным раствором М150 (212-401-0106) с последующей окраской фасадной водно-дисперсионной краской ВД-АК 111 (236-202-0402) для наружных работ с добавлением коллера. Общая площадь поверхности - 31,0 $м^2$.

Изм.	Кол.уч.	Лист.	Nдок.	Подп.	Дата	Реконструкция стадиона «Мунайшы», расположенного по адресу: Атырауская область, г. Атырау, ул. М. Ауэзова, 28А			
						Западная трибуна	Стадия	Лист	Листов
							РП	9	
ГИП		Ахметов			04.25	План на отм. +6.200	ТОО "КазахЭнергоПром" Гос. лицензия №13019085 от 03.01.2018 г.		
Н.контр.		Ахметов			04.25				
Пров.									
Разраб.		Матвиенко			04.25				

Формат: А2

Согласовано

Раздел ОВ	Иванов	Раздел АС	Щукин
Раздел ТХ	Гордеева		
Раздел ВК	Киселева	Раздел ЭЛ	Шахаев
Раздел ГП	Аббарохманова		

Раздел СС Лежкий

Взам. инв. N

Подпись и дата

Инв. N подл.

Разрез 1-1
М 1:100

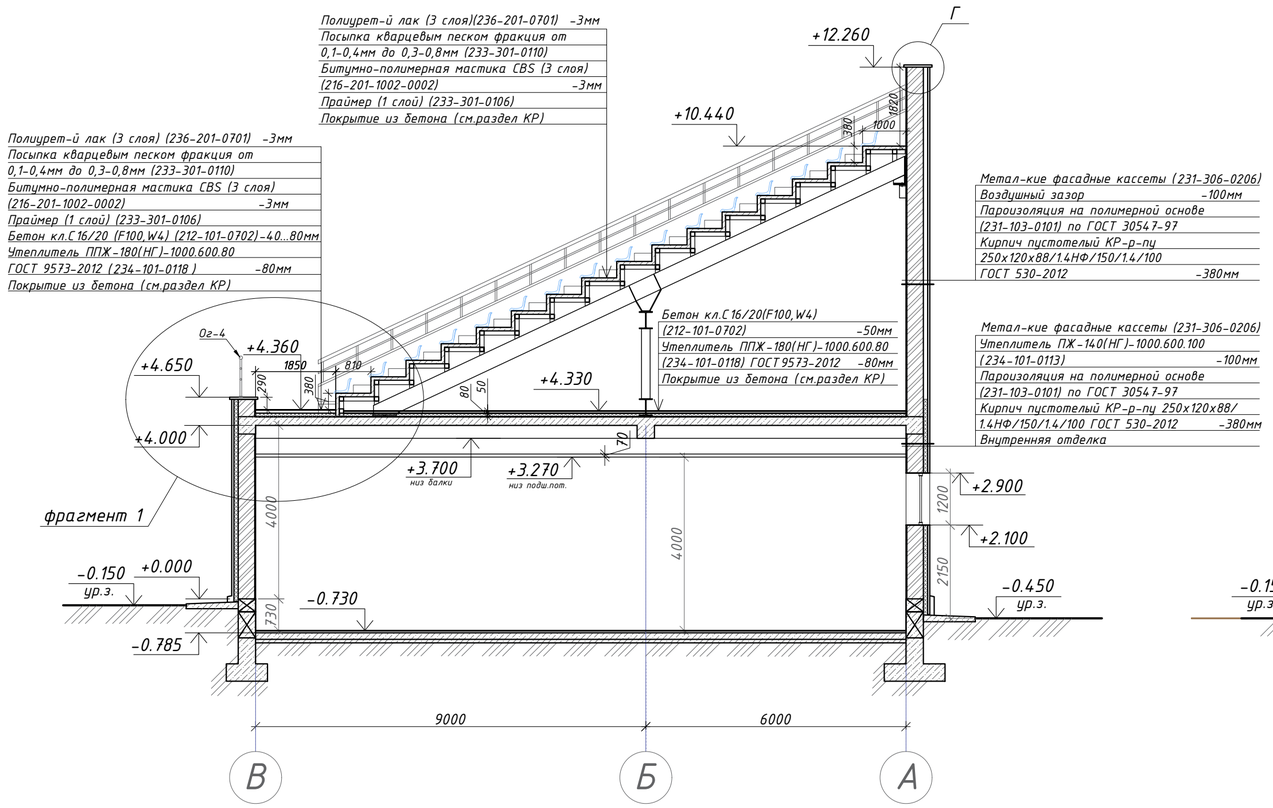

Разрез 2-2
М 1:100

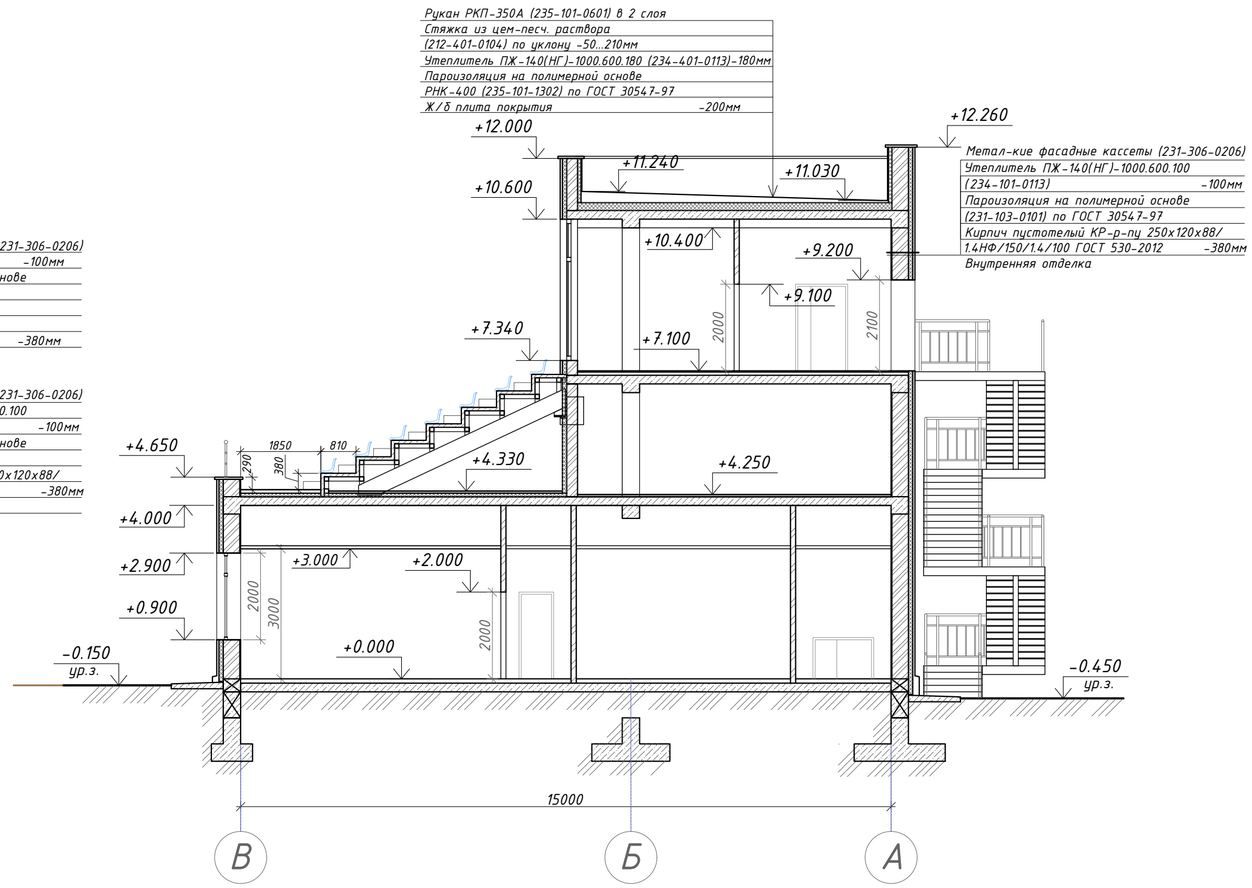

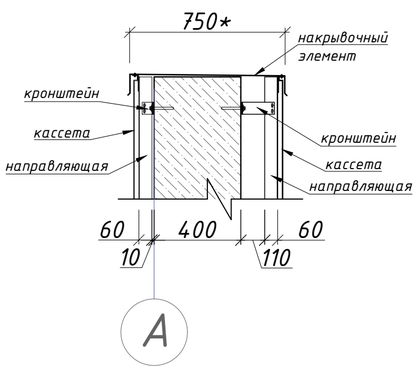

Фрагмент 1
М 1:50

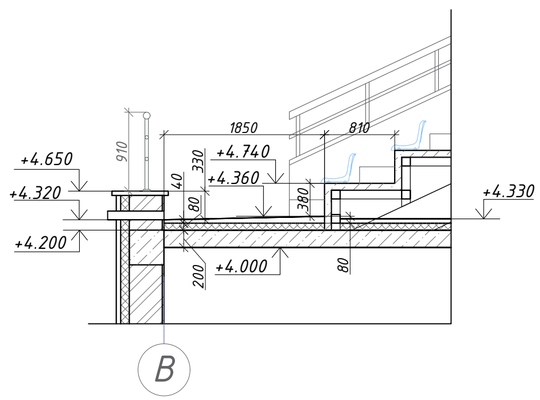

1. Данный лист см. с листами 6, 7, 8, 9.
2. Для утепления кровли на покрытии второго этажа применен утеплитель ППЖ-140(НГ)-1000.600.100 ГОСТ 9572-2012 (234-101-0113). Общая площадь - 298,0 м².
3. Для утепления покрытия в пределах первого прохода трибуны применен утеплитель ППЖ-180(НГ)-1000.600.80 ГОСТ 9572-2012 (234-101-0118). Общая площадь - 1875,0 м².

						2023-227-АР1			
						Реконструкция стадиона «Мунайшы», расположенного по адресу: Атырауская область, г. Атырау, ул. М. Ауэзова, 28А			
Изм.	Кол.уч.	Лист.	Nдок.	Подп.	Дата				
						Западная трибуна	Стадия	Лист	Листов
							РП	10	
ГИП		Ахметов			04.25				
Н.контр.		Ахметов			04.25	Разрезы 1-1, 2-2	ТОО "КазахЭнергоПром" Гос. лицензия №13019085 от 03.01.2018 г.		
Пров.									
Разраб.		Матвиенко			04.25				

Взам. инв. N | Подпись и дата | Инв. N подл.

Формат: А2

Разрез 3-3
М 1:100

Разрез 4-4
М 1:100

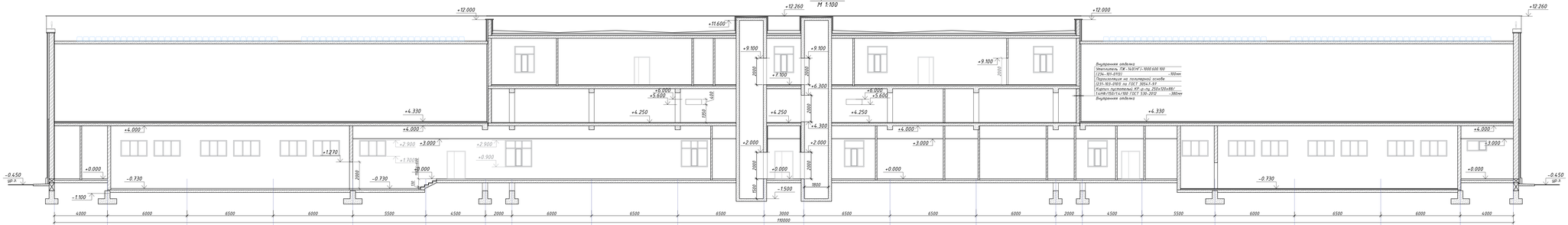

						2023-227-АР1			
Изм.	Кол.уч.	Лист	N.док.	Подп.	Дата	Реконструкция стадиона «Мунгашын», расположенного по адресу: Атырауская область, г. Атырау, ул. М. Аузизова, 28А			
						Западная трибуна	Стадион	Лист	Листов
							РП	11	
ГИП		Ахмедов			04.25	Разрезы 3-3, 4-4	ТОО "КазахЭнергоПром" Гос. лицензия МГ13019085 от 03.01.2013 г.		
Н.контр.		Ахмедов			04.25				
Пров.									
Разраб.		Молдашева			04.25				

Формат А3х3

Инв. № подл. | Подпись и дата | Взам. инв. №

Отделочный план на отм. +0.000

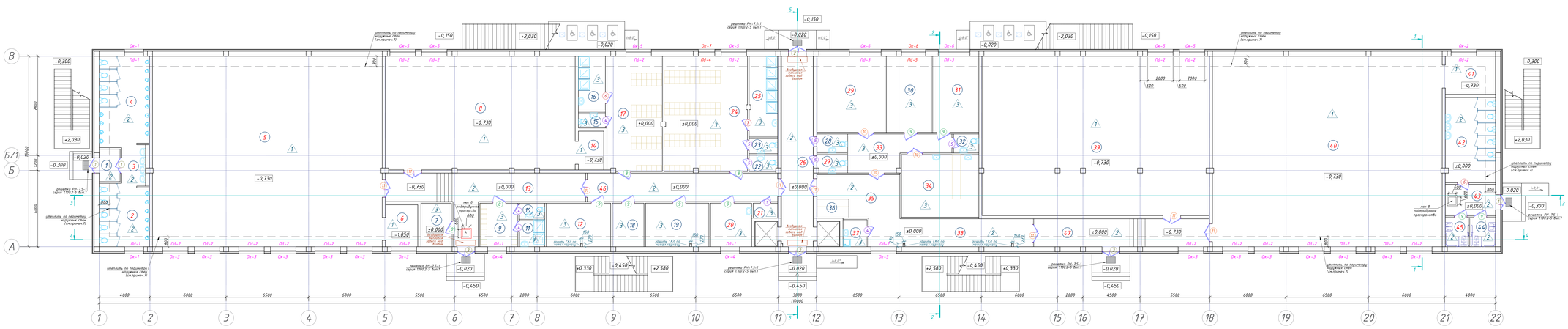

Экспликация помещений

Номер помещения	Наименование	Площадь, м²	Категория
1	2	3	4
1	Тамбур	4,2	Д
2	Санузел мужской	19,1	Д
3	Умывальная	5,9	Д
4	Санузел мужской	27,8	Д
5	Тренировочный зал для вольной и греко-римской борьбы	271,4	Д
6	Инвентарная	8,4	Д
7	Электрощитовая	8,2	В4
8	Тренировочный зал для тенниса	133,5	Д
9	Тренерская	18,2	Д
10	Санузел (тренерская)	2,3	Д
11	Душевая (тренерская)	4,2	Д
12	Насосная пожаротушения	17,2	В4
13	Коридор	42,61	Д
14	Инвентарная	6,1	Д
15	Санузел (женская раздевалка)	2,5	Д
16	Душевая (женская раздевалка)	9,2	Д
17	Женская раздевалка	39,4	Д
18	Тепловой узел	8,5	В4
19	Вентиляционная камера	17,1	В4
20	Комната оказания первой медицинской помощи	11,1	Д
21	Подсобное помещение	2,2	Д
22	Санузел (мужская раздевалка)	2,8	Д
23	Санузел (мужская раздевалка)	2,7	Д
24	Мужская раздевалка	59,6	Д
25	Душевая (мужская раздевалка)	14,2	Д
26	Центральный проход на стадион	37,4	Д
27	Санузел	3,4	Д
28	Санузел	3,6	Д
29	Зал для пресс-конференций	32,7	Д
30	Помещение для комментаторов	21,0	Д
31	Помещение для журналистов	21,2	Д
32	Санузел	3,0	Д
33	Вестибюль	18,3	Д
34	Буфет готовой продукции	30,1	Д
35	Холл	24,1	Д
36	Стойка администратора	3,7	Д
37	Помещение уборочного инвентаря	4,0	Д
38	Коридор	22,9	Д
39	Тренировочный зал бокса	224,0	Д
40	Тренировочный зал таэквондо	271,4	Д
41	Инвентарная	11,8	Д
42	Санузел женский	26,4	Д
43	Тамбур	9,8	Д
44	Санузел для МГН	4,3	Д
45	Санузел для МГН	4,4	Д
46	Коридор	33,75	Д
47	Коридор	30,4	Д

Ведомость поручней для МГН (на 1 с/у)

Поз.	Наименование	Кол.	Примечание
1	Поручень откидной для санузла из трубы Ф45 по ГОСТ 10704-91, L=1100мм, h=200мм (274-401-0202-0002)	1	
2	Поручень пристенный целевой из трубы Ф45 по ГОСТ 10704-91, 1000х900мм (274-401-0202-0001)	1	
3	Поручень пристенный из трубы Ф45 по ГОСТ 10704-91, L=1600мм (274-401-0202-0003)	1	
4	Поручень опорный угловатый из трубы Ф45 по ГОСТ 10704-91, 450х900мм (274-401-0202-0003)	1	
5	Поручень пристенный вертикальный из трубы Ф45 по ГОСТ 10704-91, L=600мм (274-401-0202-0001)	1	
6	Кнопка вызова (5411-901-2910-0020)	1	

Расположение поручней в санузле для МГН

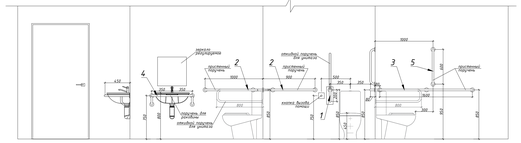

								2023-227-АР1	
								Реконструкция стадиона «Мунайшы», расположенного по адресу: Атырау, ул. М. Аузизова, 28А	
Изм.	Кол.уч.	Лист	N док.	Подп.	Дата			Западная трибуна	Стадия / Лист / Листов
ГИП		Ахметов			04.25				РП / 12
Н.контр.		Ахметов			04.25			Отделочный план на отм. +0.000	ТОО "КазаЭнергоПром" Гос. лицензия №13017908б от 13.01.2016 г.
Пров.									
Разраб.		Мухтешимов			04.25				

Формат А3х3

Инв. N подл. | Подпись и дата | Взам. инв. N

Отделочный план на отм. +4.300
(подтрибунное пространство)

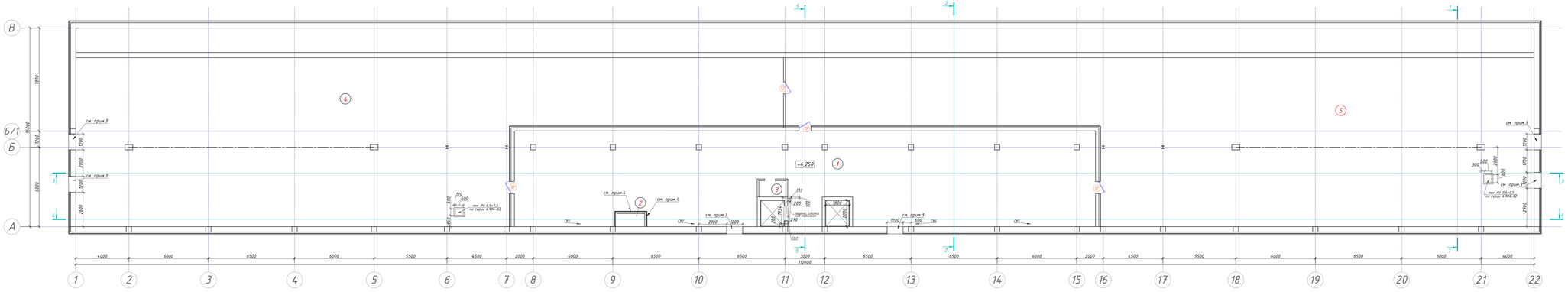

Экспликация помещений

Номер помещения	Наименование	Площадь, м²	Категория
1	Технический этаж	302,1	Д
2	Канал для прокладки коммуникаций	2,1	Д
3	Канал для прокладки коммуникаций	2,5	Д
4	Подтрибунное пространство	526,1	Д
5	Подтрибунное пространство	542,5	Д

1. Данный лист см. с листом 16.
2. Разрезы см. на листах 9, 10.
3. Проёмы размерами закрыть вентиляционными решетками (246-304-0669). Общее количество – 6шт.
4. Канал для прокладки коммуникаций утеплить, ПТЖ-180(ПГ)-1000х600.50 ГОСТ 9573-2012 (234-101-0788) Общая площадь утепления – 12,5 м².
5. Предусмотреть люки выхода в подтрибунное пространство в перекрытии первого этажа размерами 0,6х0,5 по серии 4.904-52 в количестве 2 шт.

Изм.	Кол.уч.	Лист	N док.	Подп.	Дата	2023-227-АР1			
						Реконструкция стадиона «Мунайшы», расположенного по адресу: Атырауская область, г. Атырау, ул. М. Аузизова, 28А			
						Западная трибуна	Стадия	Лист	Листов
							РП	13	
ГИП		Алиев			04.25	Отделочный план на отм. +4.300 (подтрибунное пространство)	ТОО "КазахЭнергоПром" Гос. лицензия МГ30019085 от 03.01.2018 г.		
Н.контр.		Алиев			04.25				
Пров.									
Разраб.		Молдашев			04.25				

Формат А3х3

Инв. N подл. | Подпись и дата | Взам. инв. N

Отделочный план на отм. +6,200
(совмещен с планом размещения сидений на трибуне)

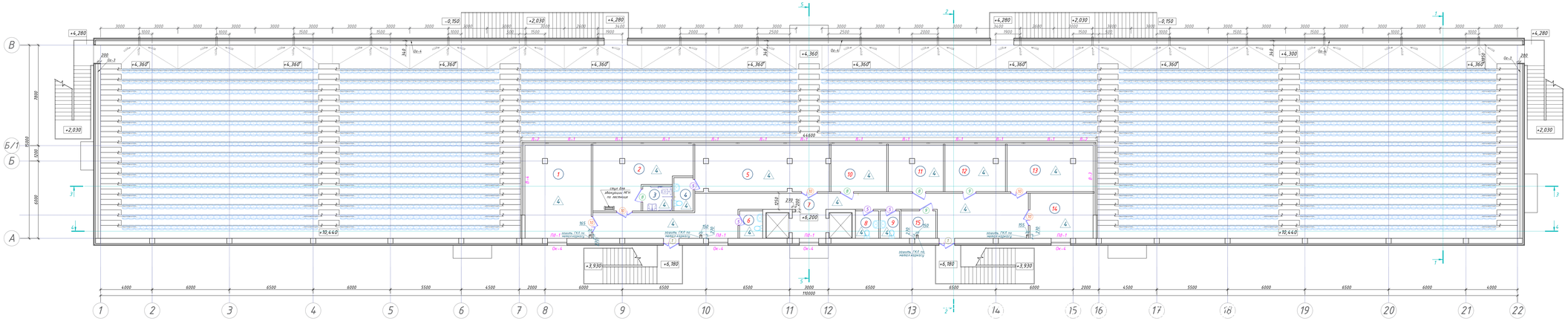

Экспликация помещений

Номер помещения	Наименование	Площадь, м²	Категория помещения
1	Места для журналистов	36,78	Д
2	Места для VIP-гостей (МГН)	30,3	Д
3	Санузел (МГН)	4,4	Д
4	Санузел	3,9	Д
5	Места для VIP-гостей	37,0	Д
6	Санузел	3,8	Д
7	Коридор	78,1	Д
8	Санузел	3,8	Д
9	Санузел	3,2	Д
10	Комментаторская	10,4	Д
11	Оперативный центр	15,2	Д
12	Телевизионная студия	16,8	Д
13	Места для делегатов и инспекторов матчей	24,9	Д
14	Буфет готовой продукции	17,2	Д
15	Зона безопасности	5,7	Д

Спецификация на крепление сидений

Поз.	Обозначение	Наименование	Кол.-во	Масса ед., кг	Примечание
		Крепления			
1	ГОСТ 8645-68 (236.-205.-0201-0034)	Труба профильная (236.-205.-0201-0034)	422	1,95	
2	ГОСТ 283-75 (217.-108.-0102)	Дюбель-гвоздь 12х80	2488		
3	ГОСТ 1147-80 (217.-106.-0106)	Саморез 4,2х19	9964		

Схема крепления кресел
М 1:25

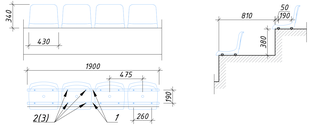

Общий вид кресла

Узел крепления кресла к направляющей

Узел крепления направляющей к основанию

Система покрытия поверхности трибун

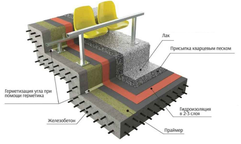

1. Кресла см. раздел ТХ.
2. Все металлоконструкции зачистить и окрасить эмалью ПФ-115 (236-203-0109) по ГОСТ 6465-76 за 2 раза по грунтовке ГФ-021 (236-101-0107).
3. Проектом предусмотрена покрытие трибун полиуретановым лаком с применением кварцевого песка. Эта система одновременно выполняет функции гидроизоляции и декоративного финишного покрытия. Общая площадь покрытия - 1950,0 м².
4. Покрытие трибун выполнить с заходом на стены на высоту не менее 200мм для монолитной гидроизоляции стыков.
6. Для герметизации внутренних углов применить герметик полиуретановый (235-202-0105). Общая длина швов - 2180,0 п.м.

						2023-227-АР1			
Изм.	Кол.уч.	Лист	N док.	Подп.	Дата	Реконструкция стадиона «Мунайшы», расположенного по адресу: Атырауская область, г. Атырау, ул. М. Аузизова, 28А			
						Западная трибуна	Стадия	Лист	Листов
							РП	14	
ГИП		Ахметов			04.25	Отделочный план на отм. +6,200 (совмещен с планом размещения сидений на трибуне)	ТОО "КазахЭнергоПром" Гос. лицензия МГ30019085 от 03.01.2018 г.		
Н.контр.		Ахметов			04.25				
Проф.									
Разраб.		Мухтбанова			04.25				

Формат А3х3

Инв. N подл. | Подпись и дата | Взам. инв. N

Фрагмент плана на отм.0.000

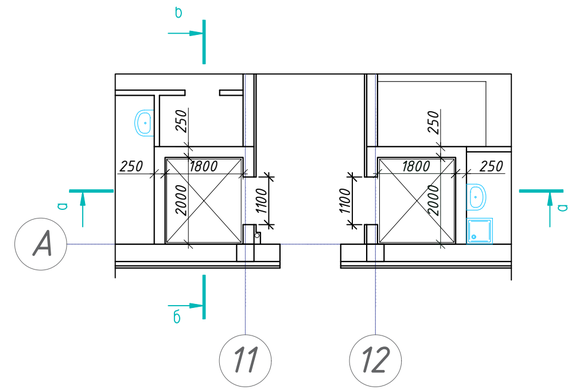

7-350А (235-101-0601) в 2 слоя

Сечения по лифтовым шахтам

а-а

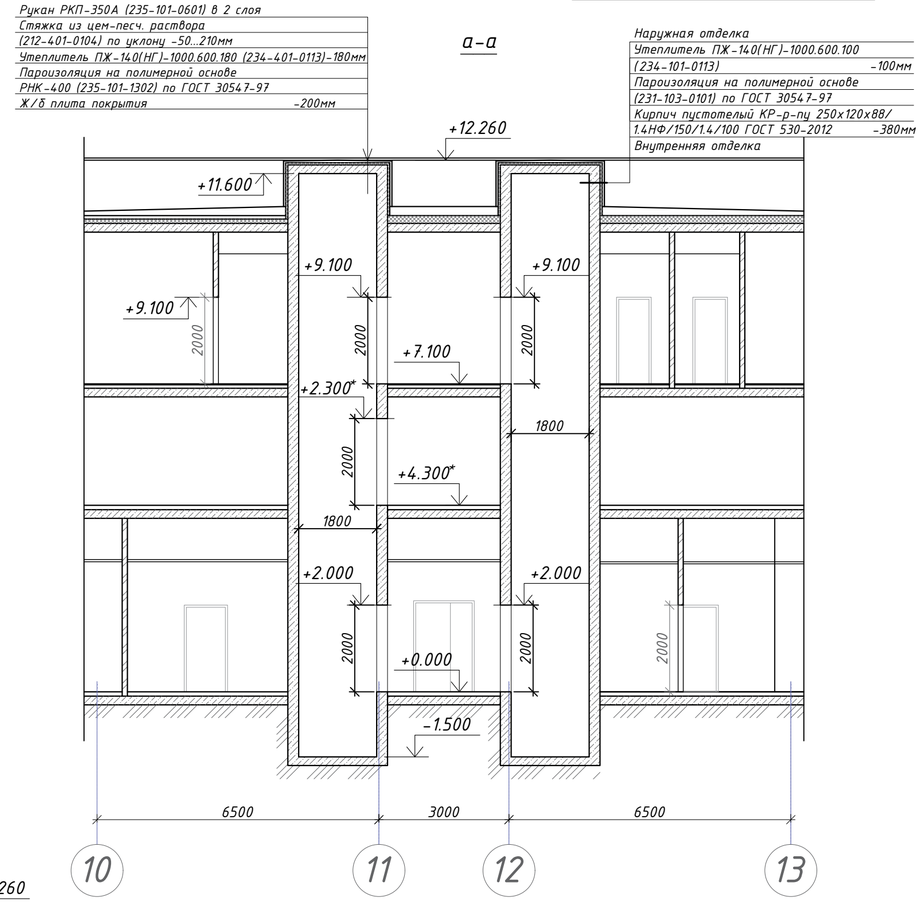

б-б

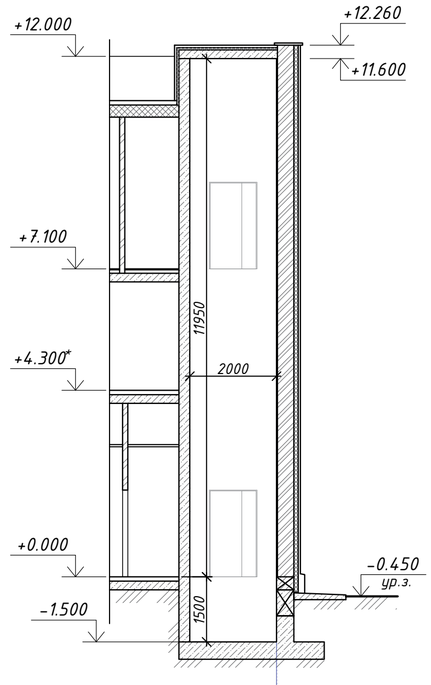

Разрез 5-5

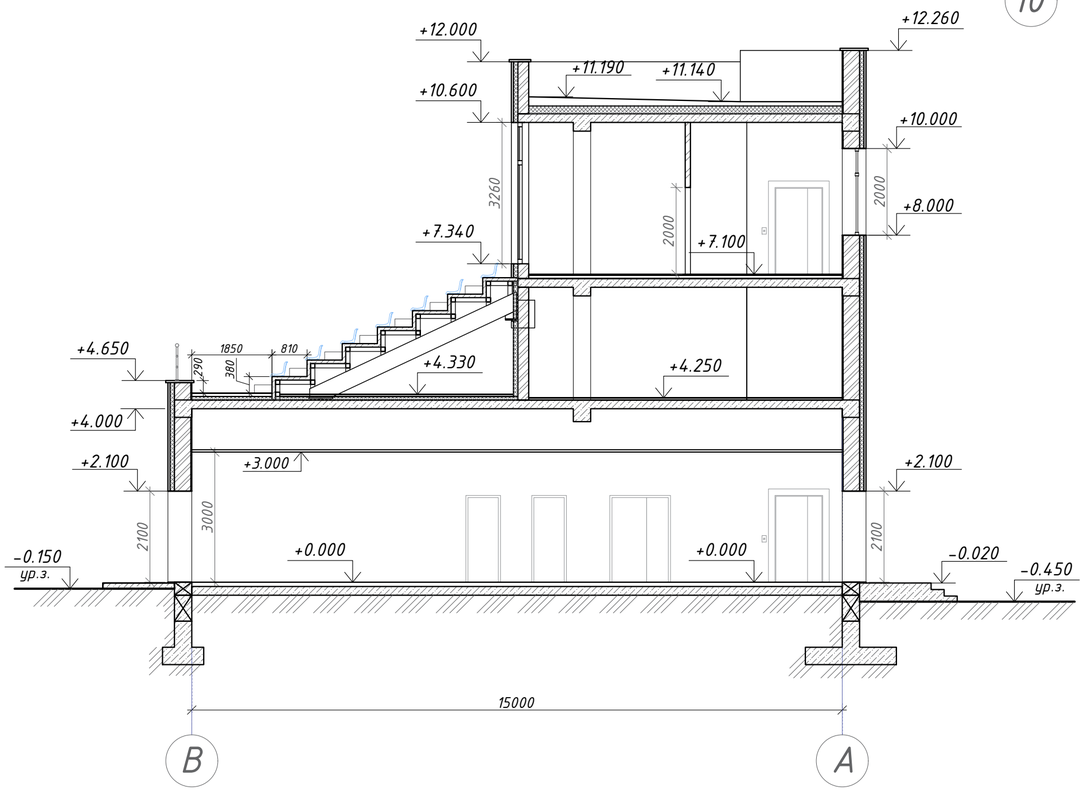

Изм.	Кол.уч.	Лист.	Nдок.	Подп.	Дата	2023-227-АР1		
						Реконструкция стадиона «Мунайшы», расположенного по адресу: Атырауская область, г. Атырау, ул. М. Ауэзова, 28А		
ГИП		Ахметов			04.25	Западная трибуна	Стадия: РП	Лист: 15 / Листов:
Н.контр.		Ахметов			04.25	Сечения по лифтовым шахтам. Разрез 5-5	ТОО "КазахЭнергоПром" Гос. лицензия №13019085 от 03.01.2018 г.	
Пров.								
Разраб.		Матвиенко			04.25			

Взам. инв. N | Подпись и дата | Инв. N подл.

Формат: А2

Ведомость элементов заполнения проемов

Поз.	Обозначение	Наименование	Количество по фасадам					Масса ед., кг	Примечание
			1-22	А-В	22-1	В-А	Всего		
	Двери наружные								
1	ГОСТ 23747-2015(223-205-0901)	ДАН О Оп Л Бпр Р 2100х1100	2	1	-	2	5		$S_{вн.отк}=2,2м^2$ $S_{нар.отк}=0,9м^2$
2	ГОСТ 23747-2015(223-205-1011)	ДАН О Ф ДВ Бпр Р 2900х1300	1	-	1	-	2		$S_{вн.отк}=2,8м^2$ $S_{нар.отк}=1,2м^2$
3	ГОСТ 23747-2015(223-205-1005)	ДАН О ДВ Бпр Р 2100х1300	2	-	-	-	2		$S_{вн.отк}=2,4м^2$ $S_{нар.отк}=1,1м^2$
	Двери внутренние								
4	СТ РК 943-93 (223-201-0201)	Дверной блок, глухой, с навесами и ручками размеры 2000х700мм, открывание левое	-	-	-	-	4		Коробка ДК 90х40, Наличник Н 70х100
5	СТ РК 943-93 (223-201-0201)	Дверной блок, глухой, с навесами и ручками размеры 2000х700мм, открывание правое	-	-	-	-	10		Коробка ДК 90х40, Наличник Н 70х100, см. прим.12
6	СТ РК 943-93 (223-201-0201)	Дверной блок, глухой, с навесами и ручками размеры 2000х800мм, открывание левое	-	-	-	-	2		Коробка ДК 90х40, Наличник Н 70х100
7	СТ РК 943-93 (223-201-0201)	Дверной блок, глухой, с навесами и ручками размеры 2000х800мм, открывание правое	-	-	-	-	1		Коробка ДК 90х40, Наличник Н 70х100
8	СТ РК 943-93 (223-201-0202)	Дверной блок, глухой, с навесами и ручками размеры 2000х900мм, открывание левое	-	-	-	-	7		Коробка ДК 90х40, Наличник Н 70х100
9	СТ РК 943-93 (223-201-0202)	Дверной блок, глухой, с навесами и ручками размеры 2000х900мм, открывание правое	-	-	-	-	10		Коробка ДК 90х40, Наличник Н 70х100
10	СТ РК 943-93 (223-201-0105)	Дверной блок, глухой, с навесами и ручками размеры 2000х1100мм, двупольное открывание	-	-	-	-	8		Коробка ДК 90х40, Наличник Н 70х100
11	СТ РК 943-93 (223-201-0105)	Дверной блок, глухой, с навесами и ручками размеры 2000х1300мм, двупольное открывание	-	-	-	-	8		Коробка ДК 90х40. Доборная планка шир.200мм, Наличник Н 70х100
12	ГОСТ 23747-2015(223-205-0101)	ДАВ Г Оп Пр Бпр Р 2000х900	-	-	-	-	4		В подтрибунном пространстве
	Витражи								
В-1	ГОСТ 21519-2003 (223-103-0113)	ОАК СПД (4М1-12Ar-4М1-12Ar-4М1) 3260-3700-В2 В2	-	-	-	-	11		
В-2	ГОСТ 21519-2003 (223-103-0113)	ОАК СПД (4М1-12Ar-4М1-12Ar-4М1) 3260-1900-В2 В2	-	-	-	-	2		
В-3	ГОСТ 21519-2003 (223-103-0113)	ОАК СПД (4М1-12Ar-4М1-12Ar-4М1) 3260-5770-В2 В2	-	-	-	-	1		
В-4	ГОСТ 21519-2003 (223-103-0113)	ОАК СПД (4М1-12Ar-4М1-12Ar-4М1) 3260-5770-В2 В2	-	-	-	-	1		
	Окна								
Ок-1	ГОСТ 30674-99 (223-102-0207)	ОП В2 800-1500 (4М1-12Ar-4М1-12Ar-4М1)	1	-	1	-	2		$S_{вн.отк}=1,0м^2$ $S_{нар.отк}=0,6м^2$
Ок-2	ГОСТ 30674-99 (223-102-0309)	ОП В2 800-2000 (4М1-12Ar-4М1-12Ar-4М1)	-	-	1	-	1		$S_{вн.отк}=1,1м^2$ $S_{нар.отк}=0,7м^2$
Ок-3	ГОСТ 30674-99 (223-102-0306)	ОП В2 1200-2000 (4М1-12Ar-4М1-12Ar-4М1)	14	-	-	-	14		$S_{вн.отк}=1,4м^2$ $S_{нар.отк}=0,9м^2$
Ок-4	ГОСТ 30674-99 (223-102-0309)	ОП В2 2000-1500 (4М1-12Ar-4М1-12Ar-4М1)	6	-	-	-	6		$S_{вн.отк}=1,8м^2$ $S_{нар.отк}=1,2м^2$
Ок-5	ГОСТ 30674-99 (223-102-0309)	ОП В2 2000-2000 (4М1-12Ar-4М1-12Ar-4М1)	1	-	6	-	7		$S_{вн.отк}=2,0м^2$ $S_{нар.отк}=1,3м^2$
Ок-6	ГОСТ 30674-99 (223-102-0309)	ОП В2 2000-2500 (4М1-12Ar-4М1-12Ar-4М1)	-	-	2	-	2		$S_{вн.отк}=2,0м^2$ $S_{нар.отк}=1,3м^2$
Ок-7	ГОСТ 30674-99 (223-102-0207)	ОП В2 2000-1300 (4М1-12Ar-4М1-12Ar-4М1)	-	-	1	-	1		$S_{вн.отк}=1,1м^2$ $S_{нар.отк}=1,1м^2$
Ок-8	ГОСТ 30674-99 (223-102-0309)	ОП В2 2000-1900 (4М1-12Ar-4М1-12Ar-4М1)	-	-	1	-	1		$S_{вн.отк}=2,0м^2$ $S_{нар.отк}=1,3м^2$
	Подоконные доски								
Пд-1	ГОСТ 30674-99 (223-501-0117)	ПП 400-1600	-	-	-	-	8		
Пд-2	ГОСТ 30674-99 (223-501-0117)	ПП 400-2100	-	-	-	-	22		
Пд-3	ГОСТ 30674-99 (223-501-0117)	ПП 400-2600	-	-	-	-	2		
Пд-4	ГОСТ 30674-99 (223-501-0117)	ПП 400-1400	-	-	-	-	1		
Пд-5	ГОСТ 30674-99 (223-501-0117)	ПП 400-2000	-	-	-	-	1		

Схемы наружных дверей

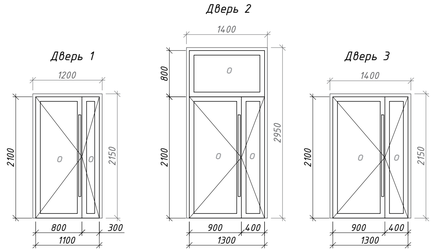

Схемы внутренних дверей

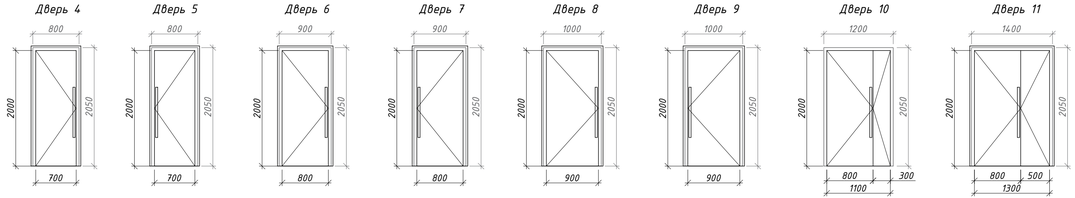

Схемы окон

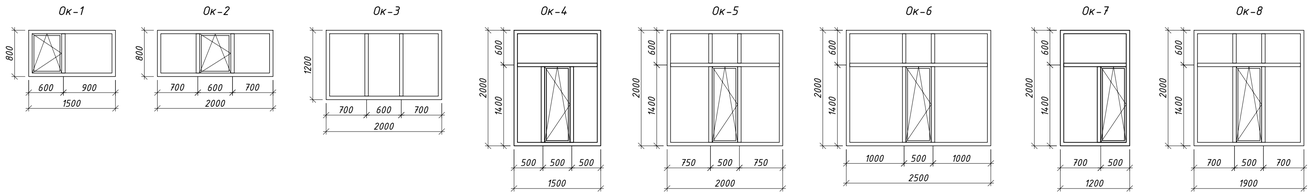

Схемы витражей

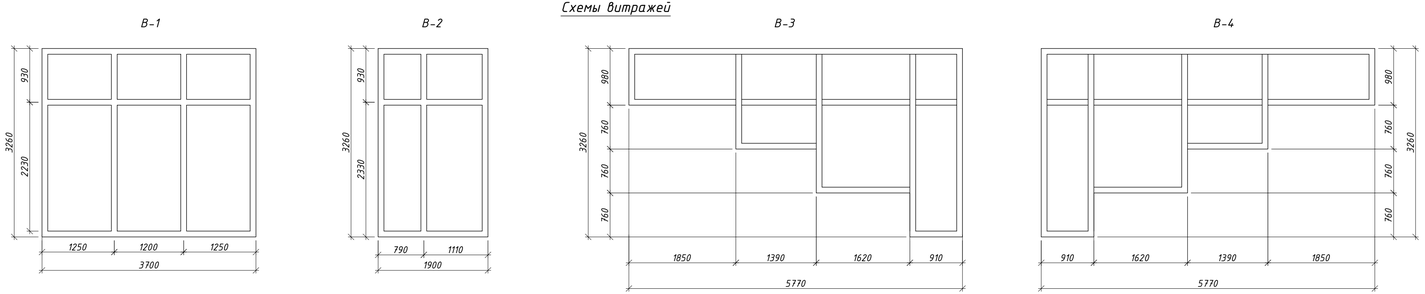

1. Данный лист см. совместно с листами 4, 5, 11, 12, 13.
2. Все входные двери укомплектовать доводчиками (223-502-0102) и притворными планками (223-503-0203).
3. В ведомости указана площадь откосов на 1 единицу.
4. Перед изготовлением дверных и оконных блоков произвести контрольные замеры по месту!
5. Фрамуги оконных блоков выполнить со сложным механизмом открывания.
6. На открывающийся элемент оконного блока предусмотреть установку москитной сетки (223-503-0401). Общая S=22,0 $м^2$.
7. Установку оконных изделий из ПВХ-профилей, а так же количество, маркировку и расположение крепежных деталей принять согласно ГОСТ 30674-99 (Приложение Г).
8. В качестве отделки внутренних оконных откосов принять ПВХ-панель (223-501-0207) (толщ. 10мм, площадь см. ведомость).
9. В качестве отделки внутренних откосов наружных дверей принять оштукатуривание по сетке 2-10-1 НУ (214-402-0102) ГОСТ 3826-82 цементно-песчаным раствором М100 (212-401-0104) с последующей окраской фасадной водно-дисперсионной краской ВД-АК (236-202-0401) для наружных работ с добавлением коллера. за 2 раза.
10. В двух проемах (в помещ.27, 28) коробки укомплектовать доборной планкой (223-503-0203) шириной 200мм.
11. В помещениях 10,11,15,22,23,27,28,32,44,45 на первом этаже и 3,4,6,8,9 на втором этаже в дверных блоках изнутри предусмотреть установку защелки (223-502-0402).
12. Оконные и наружные дверные блоки снаружи выполнить в цвете RAL 7024(темно-серый), изнутри - RAL 9003 (белый).
13. Витражи с двух сторон выполнить в цвете RAL 9003 (белый).

Изм.	Кол.уч.	Лист.	N док.	Подп.	Дата	2023-227-АР1		
						Реконструкция стадиона «Мунайшы», расположенного по адресу: Атырауская область, г. Атырау, ул. М. Ауэзова, 28А		
						Западная трибуна	Стадия: РП	Лист: 16 / Листов:
ГИП		Ахметов			04.25			
Н.контр.		Ахметов			04.25	Ведомость элементов заполнения проемов. Схемы дверей, окон и витражей	ТОО "КазахЭнергоПром" Гос. лицензия №13019085 от 03.01.2018 г.	
Пров.								
Разраб.		Матвиенко			04.25			

Взам. инв. N | Подпись и дата | Инв. N подл.

Формат: А3х3

Ведомость отделки помещений

Наименование или номер помещения	Вид отделки элементов интерьеров: Стены или перегородки	Площадь, м²	Низ стен или перегородок	Площадь, м²	Потолок	Площадь, м²	Примечание
1 этаж							
1,2,3,4,10,11,15,16,22,23,25,27,28,32,37,42,44,45	керамическая плитка (232-201-0101) (толщ.6мм) на клею (232-502-0101) с заполнением швов затиркой (232-504-0101)	590,8	–	–	кассетный потолок на скрытой подвесной системе (232-401-0202)	144,0	
5,8,40	улучшенная штукатурка (212-402-0103), выравнивание сухими смесями (232-501-0301), покраска "моющейся" водоэмульсионной краской (236-202-0401) с добавлением колера за 2 раза	701,5	–	–	подвесной потолок по системе грильято (232-4010602) с ячейкой 100х100мм	676,3	$S_{заполняемого\ простр-ва}$ =837,5м²
39	улучшенная штукатурка (212-402-0103), выравнивание сухими смесями (232-501-0301), покраска "моющейся" водоэмульсионной краской (236-202-0401) с добавлением колера за 2 раза	262,0	колонны - улучшенная штукатурка (212-402-0103), выравнивание сухими смесями (232-501-0301), покраска "моющейся" водоэмульсионной краской (236-202-0401) с добавлением колера за 2 раза	16,4	подвесной потолок по системе грильято (232-4010602) с ячейкой 100х100мм	224,0	$S_{заполняемого\ простр-ва}$ =285,0м²
6,14,21,41,43	улучшенная штукатурка (212-402-0103), выравнивание сухими смесями (232-501-0301), покраска "моющейся" водоэмульсионной краской (236-202-0401) с добавлением колера за 2 раза	212,2	–	–	кассетный потолок на скрытой подвесной системе (232-401-0202)	38,3	
7,12,18,19	штукатурка (212-402-0103), выравнивание сухими смесями (232-501-0301), покраска водоэмульсионной краской (236-202-0403) с добавлением колера за 2 раза	171,9	–	–	выравнивание сухими смесями (232-501-0301), покраска водоэмульсионной краской (236-202-0403) за 2 раза	51,0	
9,17,24,29,30,31,33,38	улучшенная штукатурка (212-402-0103), выравнивание сухими смесями (232-501-0301), покраска "моющейся" водоэмульсионной краской (236-202-0401) с добавлением колера за 2 раза	588,3	–	–	реечный потолок (сечением 40х100мм) с шагом 50-60мм на подвесах (232-401-0602)	256,0	$S_{заполняемого\ простр-ва}$ =443,3м²
13,26,35,36	HPL-панели (текстура дерева) с рустами (232-105-0201)	77,0	–	–	реечный потолок (сечением 40х100мм) с шагом 50-60мм на подвесах (232-401-0602)	141,9	$S_{заполняемого\ простр-ва}$ =259,2м²
	улучшенная штукатурка (212-402-0103), выравнивание сухими смесями (232-501-0301), покраска "моющейся" водоэмульсионной краской (236-202-0401) с добавлением колера за 2 раза	340,1					
20	улучшенная штукатурка (212-402-0103), выравнивание сухими смесями (232-501-0301), покраска "моющейся" водоэмульсионной краской (236-202-0401) с добавлением колера за 2 раза	38,6	фартук из керамической плитки (232-201-0101) (толщ.6мм) на клею (232-502-0101) с заполнением швов затиркой(232-504-0101)	2,0	кассетный потолок на скрытой подвесной системе (232-401-0202)	11,1	
34	улучшенная штукатурка (212-402-0103), выравнивание сухими смесями (232-501-0301), покраска "моющейся" водоэмульсионной краской (236-202-0401) с добавлением колера за 2 раза	64,7	фартук из керамической плитки (232-201-0101) (толщ.6мм) на клею (232-502-0101) с заполнением швов затиркой(232-504-0101)	4,0	реечный потолок (сечением 40х100мм) с шагом 50-60мм на подвесах (232-401-0602)	30,1	$S_{заполняемого\ простр-ва}$ =49,3м²
2 этаж							
1,2,5,10,11,12,13,14	улучшенная штукатурка (212-402-0103), выравнивание сухими смесями (232-501-0301), покраска "моющейся" водоэмульсионной краской (236-202-0401) с добавлением колера за 2 раза	348,6	–	–	реечный потолок (сечением 40х100мм) с шагом 50-60мм на подвесах (232-401-0602)	154,58	$S_{заполняемого\ простр-ва}$ =205,5м²
					подшивной ГКЛ (232-101-0102) по метал.направляющим, выравнивание сухими смесями (232-501-0301), покраска водоэмульсионной краской (236-202-0403) за 2 раза	35,2	
3,4,6,8,9	керамическая плитка (232-201-0101) (толщ.6мм) на клею (232-502-0101) с заполнением швов затиркой (232-504-0101)	132,5	-	–	кассетный потолок на скрытой подвесной системе (232-401-0202)	19,1	
7	улучшенная штукатурка (212-402-0103), выравнивание сухими смесями (232-501-0301), покраска "моющейся" водоэмульсионной краской (236-202-0401) с добавлением колера за 2 ра	260,4	-	–	реечный потолок (сечением 40х100мм) с шагом 50-60мм на подвесах (232-401-0602)	83,8	$S_{заполняемого\ простр-ва}$ =205,5м²

Вариант отделки стен
(помещение 24)

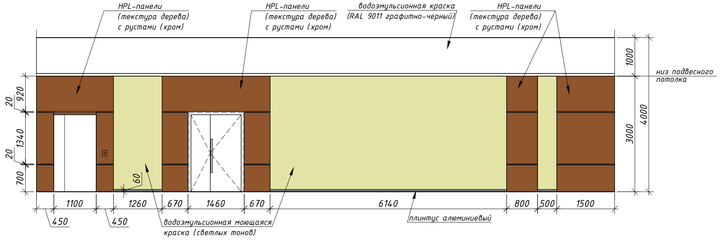

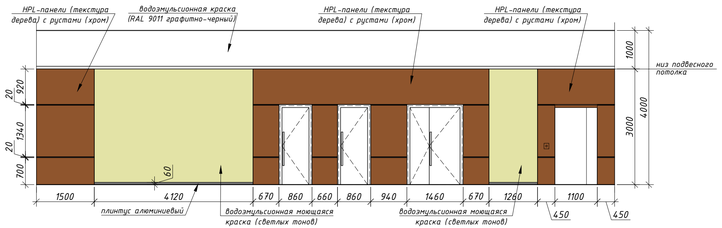

Реечный кубообразный потолок

Общий вид

Схема устройства

Потолок по системе грильято

Общий вид

Схема устройства

Кассетный потолок

Общий вид

Схема устройства

ЭКСПЛИКАЦИЯ ПОЛОВ

Наименование помещения	Тип пола	Схема пола или тип пола по серии	Данные элементов пола (наименование, толщина, основание и др.), мм	Кол-во
1 этаж				
5,6,8,14,39,40,41	1	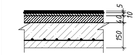	- Полиурет-й лак (3 слоя)(236-201-0701) - 3мм - Покрытие жидкое напольное двухкомпонентное полиуретановое (233-301-0123) - Полиуретановый порозаполнитель ПБ-2000 (233-301-0111) - Грунтовочный слой (233-301-0105) - Стяжка из бетона кл.С 16/20(F100,W4) (212-101-0702) - 40мм - Бетонное основание из бетона С12/16 W6 F50 (212-101-0604) армированного сеткой Ø8А400 с ячейкой 150х150 (214-403-0103) -150мм - Подбетонка (бетон С12/16 W6 F50) (212-101-0604) -80мм - Уплотненный грунт	926,6м²
5,6,8,14,3,40,41		плинтус (233-204-0104)	алюминиевый (цвет-черный) h=60мм	272,0п.м
1,2,3,4,13,26,35,36,38,42,43,44,45,46,47	2	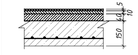	- Полиурет-й лак (3 слоя)(236-201-0701) - 3мм - Покрытие жидкое напольное двухкомпонентное полиуретановое (233-301-0123) - Грунтовочный слой (233-301-0105) - Цементно-песчаная нивелирующая стяжка (233-401-0101) -10мм - Стяжка из бетона кл.С 16/20(F100,W4) (212-101-0702) - 40мм - Бетонное основание из бетона С12/16 W6 F50 (212-101-0604) армированного сеткой Ø8А400 с ячейкой 150х150 (214-403-0103) -150мм - Подбетонка (бетон С12/16 W6 F50) (212-101-0604) -80мм - Уплотненный грунт	296,8м²
13,26,35,36,38,43,46,47		плинтус (233-204-0104)	алюминиевый (цвет - черный) h=60мм	191,0п.м
7,9,10,11,12,15,16,17,18,19,20,21,22,23,24,25,27,28,29,30,31,32,33,34,37	3	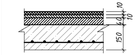	- Керамогранит обрезной 600х600х10 (231-302-0103) -10мм - Клей (212-601-0101) -10мм - Стяжка из бетона кл.С 16/20(F100,W4) (212-101-0702) - 40мм - Бетонное основание из бетона С12/16 W6 F50 (212-101-0604) армированного сеткой Ø8А400 с ячейкой 150х150 (214-403-0103) -150мм - Подбетонка (бетон С12/16 W6 F50) (212-101-0604) -80мм - Уплотненный грунт	348,7м²
7,9,12,17,18,19,20,21,24,29,30,31,33,34		плинтус (231-302-0402)	керамогранит h=60мм	237,5п.м
2 этаж				
1,2,3,4,5,6,7,8,9,10,11,12,13,14	4	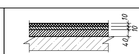	- Керамогранит обрезной 600х600х10 (231-302-0103) -10мм - Клей (212-601-0101) -10мм - Стяжка из бетона кл.С 16/20(F100,W4) (212-101-0702) - 70мм - Плита перекрытия	291,48м²
1,2,5,7,10,11,12,13,14		плинтус (231-302-0402)	керамогранит h=60мм	225,8п.м

1. Данный лист см. с листами 11, 12, 13.
2. Все работы выполнять в строгом соответствии с технологией и указаниями фирм-изготовителей по каждому виду работ.
3. Высота отделки принята (на 100 мм выше низа подвесного потолка) 3,1 м.
4. В помещениях с реечными потолками и потолками по системе грильято стены и потолки в запотолочном пространстве оштукатурить (212-402-0103), выравнивать сухими смесями (232-501-0301), покрасить водоэмульсионной краской (236-202-0403) графитно-черного цвета (RAL 9011). Площадь указана в ведомости отделки в примечаниях.
5. Высота запотолочного пространства принята 0,9м.
6. В местах установки раковин в кабинетах выполнить устройство фартука из керамической плитки ((232-201-0101)) шириной 1,1 м высотой 1,8 м.
7. В подвесном потолке в местах размещения люков предусмотреть съемную секцию для доступа к люку в подтрибунное пространство.
8. Наливной полиуретановый пол выполнять в составе и по технологическим картам предусмотренным заводом-изготовителем.
9. На стыке покрытий предусмотреть алюминиевые стыковочные планки (порожки) (233-204-0201) черного цвета. Общая длина 15,0 м.

Изм.	Кол.уч.	Лист.	N док.	Подп.	Дата
ГИП	Ахметов				04.25
Н.контр.	Ахметов				04.25
Пров.					
Разраб.	Матвиенко				04.25

2023-227-АР1

Реконструкция стадиона «Мунайшы», расположенного по адресу: Атырауская область, г. Атырау, ул. М. Аузова, 28А

Западная трибуна

Стадия	Лист	Листов
РП	17	

Ведомость отделки помещений. Экспликация полов

ТОО "КазахЭнергоПром" Гос. лицензия №13019085 от 03.01.2018 г.

Взам. инв. N | Подпись и дата | Инв. N подл.

Формат: А3х3

Крыльцо Кр-1
М 1:50

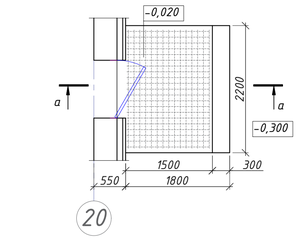

а-а

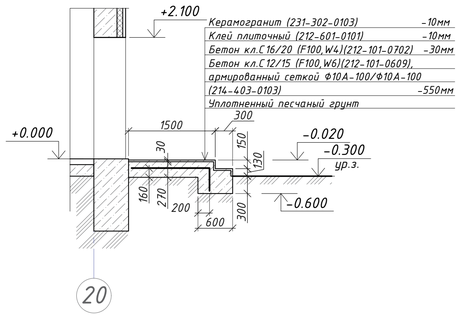

Крыльцо Кр-2
М 1:50

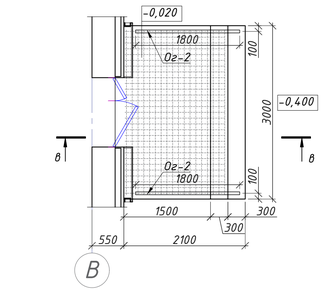

в-в

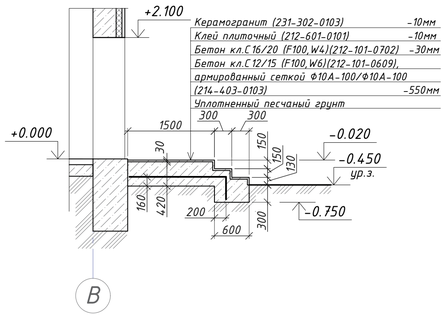

Крыльцо Кр-3
М 1:50

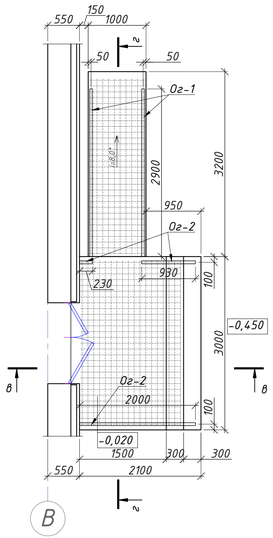

Спецификация на площадки

Поз.	Обозначение	Наименование	Кол-во	Масса ед., кг	Приме-чание
		Площадка Пл-1	1		
	ГОСТ 7473-2010 (212-101-0609)	Бетон кл. С 12/15 (W6,F100) $м^3$	1,83		
	СТ РК 1954-2010 (231-302-0103)	Керамогранит с антискользящим покрытием толщ.10мм $м^2$	8,32		
		Площадка Пл-2 (Пл-3 - зеркально)	2		
	ГОСТ 7473-2010 (212-101-0609)	Бетон кл. С 12/15 (W6,F100) $м^3$	4,63		
	СТ РК 1954-2010 (231-302-0103)	Керамогранит с антискользящим покрытием толщ.10мм $м^2$	16,56		

Спецификация на решетки

Поз.	Обозначение	Наименование	Кол-во	Масса ед., кг	Приме-чание
		Решетка металлическая			
	Серия 1.100.2-5 Вып.1	РН-7.5-1	6	15,17	

Решетка для вытирания ног

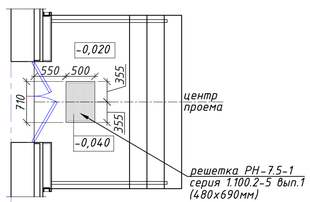

Спецификация на крыльца

Поз.	Обозначение	Наименование	Кол-во	Масса ед., кг	Приме-чание
		Крыльцо Кр-1	1		
	ГОСТ 23279-2012 (214-403-0103)	4С $^{10А400С-100}_{10А400С-100}$ 175х205	1	46,17	
	ГОСТ 7473-2010 (212-101-0609)	Бетон кл. С 12/15 (F100,W6) $м^3$	1,45		
	ГОСТ 7473-2010 (212-101-0702)	Бетон кл. С 16/20 (F100,W4) $м^3$	0,17		
	ГОСТ 30693-2000 (235-201-0201)	Обмазка битумной мастикой за 2 раза $м^2$	4,92		
	СТ РК 1954-2010 (231-302-0103)	Керамогранит с антискользящим покрытием толщ.10мм $м^2$	5,62		
		Крыльцо Кр-2	2		
	ГОСТ 23279-2012 (214-403-0103)	4С $^{10А400С-100}_{10А400С-100}$ 285х206	1	75,56	
	ГОСТ 7473-2010 (212-101-0609)	Бетон кл. С 12/15 (W6,F100) $м^3$	2,94		
	ГОСТ 7473-2010 (212-101-0702)	Бетон кл. С 16/20 (F100) $м^3$	0,25		
	ГОСТ 30693-2000 (235-201-0201)	Обмазка битумной мастикой за 2 раза $м^2$	9,39		
	СТ РК 1954-2010 (231-302-0103)	Керамогранит с антискользящим покрытием толщ.10мм $м^2$	9,25		
		Крыльцо Кр-3	1		
	ГОСТ 23279-2012 (214-403-0103)	4С $^{10А400С-100}_{10А400С-100}$ 285х235	1	86,19	
	ГОСТ 23279-2012 (214-403-0103)	4С $^{10А400С-100}_{10А400С-100}$ 305х95	1	37,29	
	ГОСТ 7473-2010 (212-101-0609)	Бетон кл. С 12/15 (W6,F100) $м^3$	4,69		
	ГОСТ 7473-2010 (212-101-0702)	Бетон кл. С 16/20 (F100) $м^3$	0,39		
	ГОСТ 30693-2000 (235-201-0201)	Обмазка битумной мастикой за 2 раза $м^2$	13,34		
	СТ РК 1954-2010 (231-302-0103)	Керамогранит с антискользящим покрытием толщ.10мм $м^2$	14,41		
		Крыльцо Кр-4	1		
	ГОСТ 23279-2012 (214-403-0103)	4С $^{10А400С-100}_{10А400С-100}$ 175х185	1	41,66	
	ГОСТ 23279-2012 (214-403-0103)	4С $^{10А500С-100}_{10А500С-100}$ 350х95	1	42,79	
	ГОСТ 7473-2010 (212-101-0609)	Бетон кл. С 12/15 (W6,F100) $м^3$	2,73		
	ГОСТ 7473-2010 (212-101-0702)	Бетон кл. С 16/20 (F100) $м^3$	0,26		
	ГОСТ 30693-2000 (235-201-0201)	Обмазка битумной мастикой за 2 раза $м^2$	9,87		
	СТ РК 1954-2010 (231-302-0103)	Керамогранит с антискользящим покрытием толщ.10мм $м^2$	10,42		

Крыльцо Кр-4
М 1:50

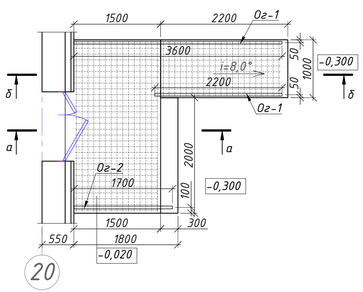

б-б

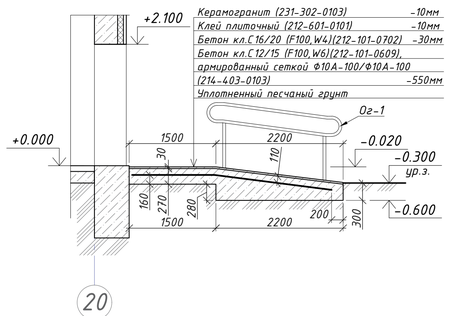

г-г

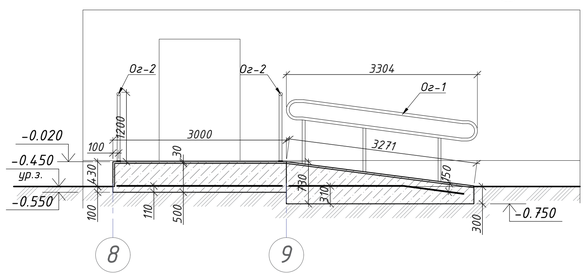

1. Данный лист см. совместно с листами 4, 5, 6.
2. Все бетонные и железобетонные конструкции выполнить из бетона на сульфатостойком портландцементе марки по водонепроницаемости W6, по морозостойкости F100.
3. Все бетонные конструкции, соприкасающиеся с грунтом, обмазать битумной мастикой по ГОСТ 30693-2000 (235-201-0201) за 2 раза.
4. Ограждения см. на листе 18.
5. При входах предусмотреть углубления в бетоне (размерами 500х710х20) для установки металлической решетки для вытирания ног. Общее количество решеток - 6 шт.

Изм.	Кол.уч.	Лист.	Nдок.	Подп.	Дата	2023-227-АР1			
						Реконструкция стадиона «Мунайшы», расположенного по адресу: Атырауская область, г. Атырау, ул. М. Ауэзова, 28А			
						Западная трибуна	Стадия	Лист	Листов
							РП	18	
ГИП		Ахметов			04.25	Крыльца Кр-1 - Кр-4. Спецификации на крыльца и площадки	ТОО "КазахЭнергоПром" Гос. лицензия №13019085 от 03.01.2018 г.		
Н.контр.		Ахметов			04.25				
Пров.									
Разраб.		Матвиенко			04.25				

Формат: А3х3

Взам. инв. N | Подпись и дата | Инв. N подл.

Ограждение Ог-1

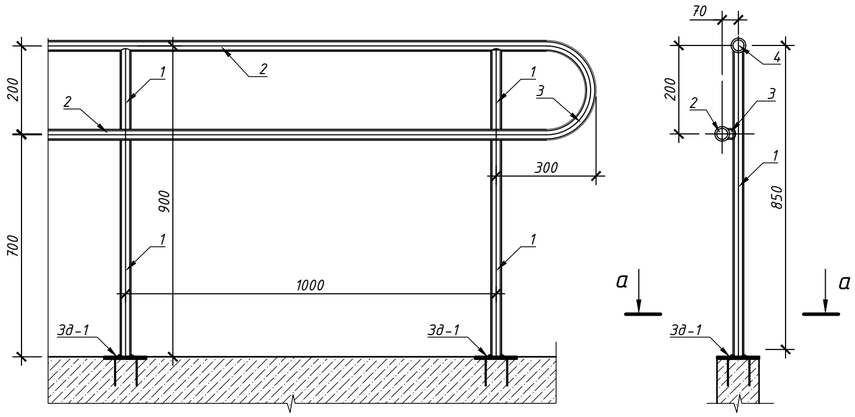

Ограждение Ог-3

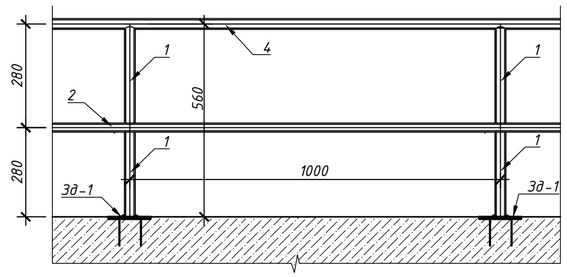

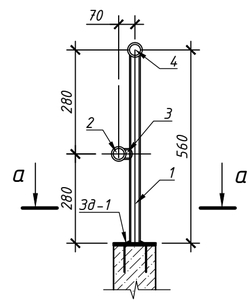

Ограждение Ог-2

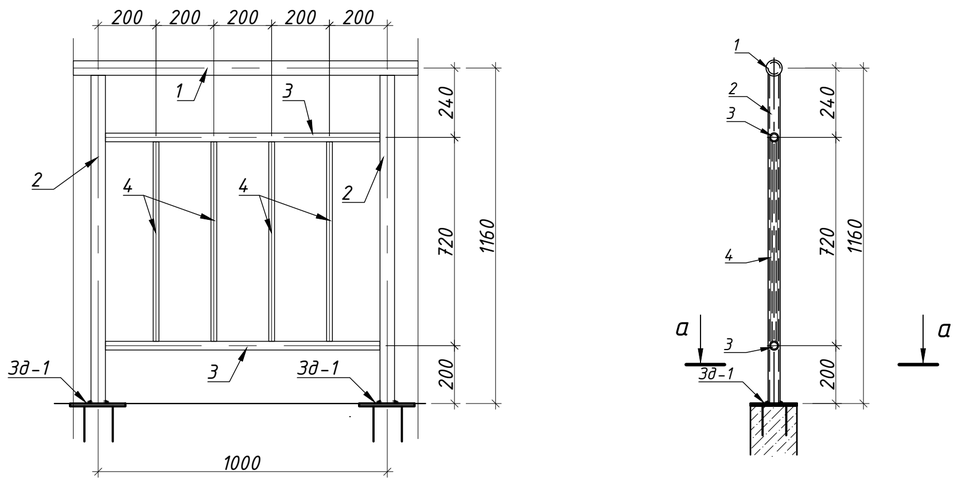

Ограждение Ог-4

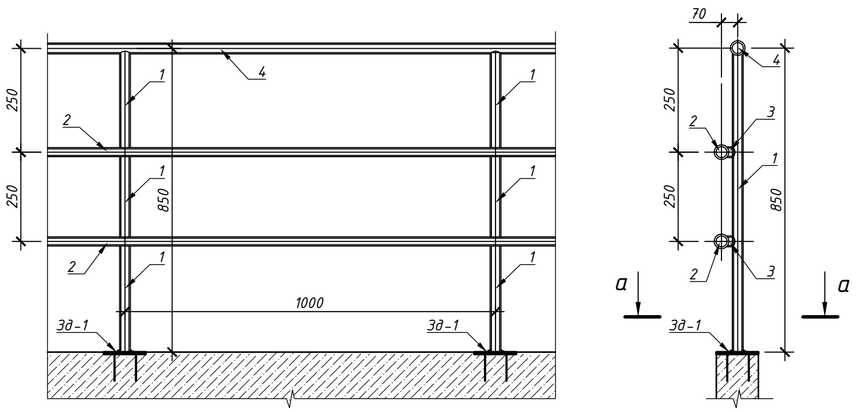

а-а

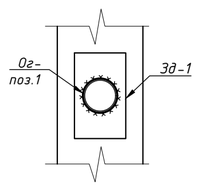

Спецификация на 1 пог.м ограждения

Поз.	Обозначение	Наименование	Кол.	Масса ед., кг	Приме-чание
		Ограждение Ог-1	12,5		
1	ГОСТ 10705-80 (241-102-0134)	Тр. Ф57х2,0 L=850мм	1	2,31	
2	ГОСТ 10705-80 (241-102-0125)	Тр. Ф42х2,0 пог.м	2,0	1,97	
3	ГОСТ 10705-80 (241-102-0125)	Тр. Ф42х2,0 L=70мм	4	0,14	
4	ГОСТ 10705-80 (241-102-0134)	Тр. Ф57х2,0 пог.м	1,0	2,71	
Зд-1	серия 1.400-15 выпуск 1	МН 101-1	2	2,31	
		Ограждение Ог-2	214,0		
1	ГОСТ 10705-80 (241-102-0134)	Тр. Ф57х2,0 пог.м	1,0	2,71	
2	ГОСТ 10705-80 (241-102-0134)	Тр. Ф57х2,0 L=1160мм	2	3,15	
3	ГОСТ 10705-80 (241-102-0125)	Тр. Ф42х2,0 пог.м	2,0	1,97	
4	ГОСТ 10705-80 (241-102-0111)	Тр. Ф32х1,5 L=720мм	4	0,81	
Зд-1	серия 1.400-15 выпуск 1	МН 101-1	2	0,60	
		Ограждение Ог-3	30,0		
1	ГОСТ 10705-80 (241-102-0134)	Тр. Ф57х2,0 L=560мм	1	1,52	
2	ГОСТ 10705-80 (241-102-0125)	Тр. Ф42х2,0 пог.м	1,0	1,97	
3	ГОСТ 10705-80 (241-102-0125)	Тр. Ф42х2,0 L=70мм	2	0,14	
4	ГОСТ 10705-80 (241-102-0134)	Тр. Ф57х2,0 пог.м	1,0	2,71	
Зд-1	серия 1.400-15 выпуск 1	МН 101-1	2	0,60	
		Ограждение Ог-4	107,5		
1	ГОСТ 10705-80 (241-102-0134)	Тр. Ф57х2,0 L=850мм	1	1,86	
2	ГОСТ 10705-80 (241-102-0125)	Тр. Ф42х2,0 пог.м	2,0	1,71	
3	ГОСТ 10705-80 (241-102-0125)	Тр. Ф42х2,0 L=70мм	4	0,12	
4	ГОСТ 10705-80 (241-102-0134)	Тр. Ф57х2,0 пог.м	1,0	1,86	
Зд-1	серия 1.400-15 выпуск 1	МН 101-1	2	0,60	

1. Данный лист см. совместно с листами 6, 17, 23.
2. Спецификация дана на общий объем ограждений по зданию.
3. Перед началом изготовления изделий выполнить контрольные замеры по месту!
4. Все ограждения зачистить и окрасить эмалью ПФ-115 (236-203-0109) по ГОСТ 6465-76 за 2 раза по грунтовке ГФ-021 (236-101-0107).
5. Все стыковочные швы должны быть тщательно отшлифованы и заполированы.

Изм.	Кол.уч.	Лист.	Nдок.	Подп.	Дата
ГИП		Ахметов			04.25
Н.контр.		Ахметов			04.25
Пров.					
Разраб.		Матвиенко			04.25

2023-227-АР1

Реконструкция стадиона «Мунайшы», расположенного по адресу: Атырауская область, г. Атырау, ул. М. Ауэзова, 28А

Западная трибуна

Стадия	Лист	Листов
РП	19	

Ограждения Ог-1, Ог-2, Ог-3, Ог-4

ТОО "КазахЭнергоПром"
Гос. лицензия №13019085 от 03.01.2018 г.

Формат: А2

Взам. инв. N | Подпись и дата | Инв. N подл.

Козырек К-1
М 1:25

Общий вид козырька

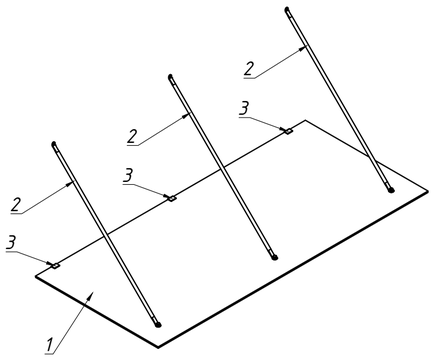

План

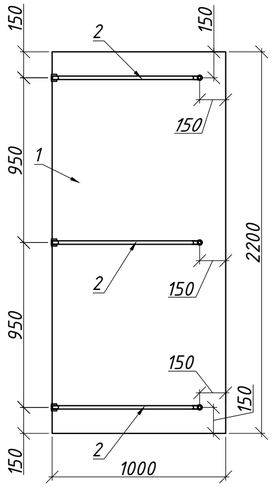

Вид сбоку

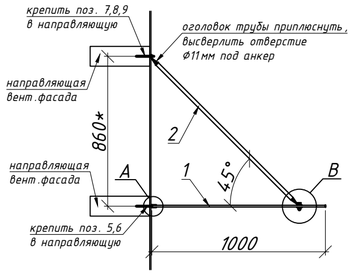

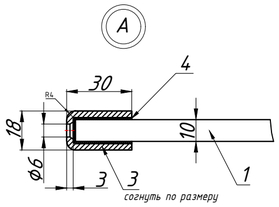

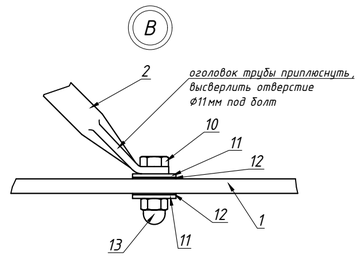

Козырек К-2
М 1:25

Общий вид козырька

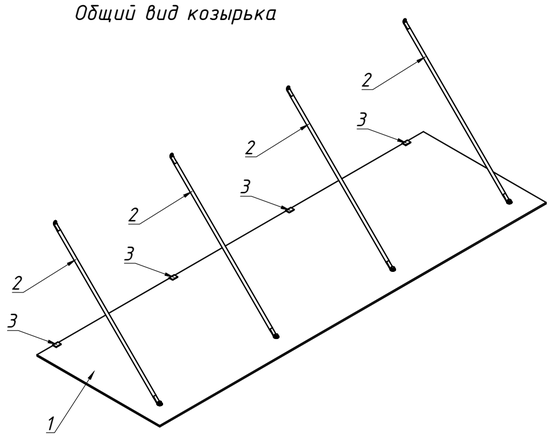

План

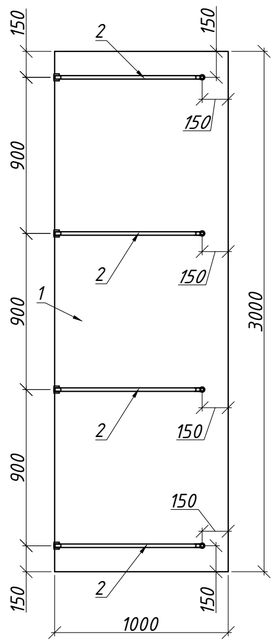

Вид сбоку

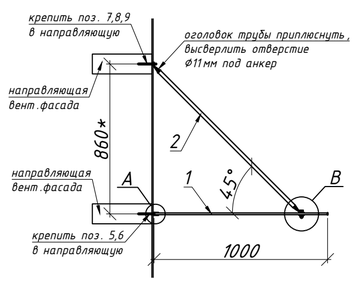

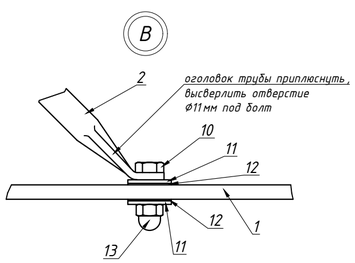

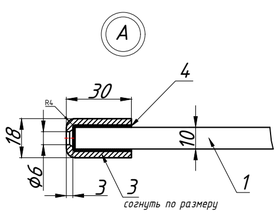

Спецификация на 1 козырек

Поз.	Обозначение	Наименование	Кол.	Масса ед., кг	Приме-чание
		Козырек К-1	1		
1	ГОСТ 30698-2014 (217-401-0205)	ЗМ1-2200-1000-10-СМ2	1		
2	ГОСТ 3262-75 (241-101-0102)	Тр. 15х2,5 L=1230мм	3		
3	ГОСТ 19903-2015 (214-101-0102-0003)	Б-ПН-3, разв. 72х40мм	3		
4	ГОСТ 7338-90 (217-701-0310)	Пл. 2Н-I-ТМКЩ-М-1, разв. 62х40мм	3		
5	ГОСТ 17475-80 (217-102-0102)	Винт М6х25	3		
6	ГОСТ 7798-70 (217-101-0101)	Резьбовая заклепка-гайка М6х22	3		
7	ГОСТ 7798-70 (217-101-0101)	Болт М10х30	3		
8	ГОСТ 7798-70 (217-101-0101)	Шайба Ф10	3		
9	ГОСТ 7798-70 (217-101-0101)	Резьбовая заклепка-гайка М6х22	3		
10	ГОСТ 7798-70 (217-101-0101)	Болт М10х30	3		
11	ГОСТ 7798-70 (217-101-0101)	Шайба Ф10	3		
12	ГОСТ 7338-90 (217-701-0310)	Пластина 2Н-I-ТМКЩ-М-1 Ф30хФ11	3		
13	ГОСТ 7798-70 (217-101-0101)	Гайка М10	3		
		Козырек К-2	5		
1	ГОСТ 30698-2014 (217-401-0205)	ЗМ1-3000-1000-10-СМ2	1		
2	ГОСТ 3262-75 (241-101-0102)	Тр. 15х2,5 L=1230мм	4		
3	ГОСТ 19903-2015 (214-101-0102-0003)	Б-ПН-3, разв. 72х40мм	4		
4	ГОСТ 7338-90 (217-701-0310)	Пл. 2Н-I-ТМКЩ-М-1, разв. 62х40мм	4		
5	ГОСТ 17475-80 (217-102-0102)	Винт М6х25	4		
6	ГОСТ 7798-70 (217-101-0101)	Резьбовая заклепка-гайка М6х22	4		
7	ГОСТ 7798-70 (217-101-0101)	Болт М10х30	4		
8	ГОСТ 7798-70 (217-101-0101)	Шайба Ф10	4		
9	ГОСТ 7798-70 (217-101-0101)	Резьбовая заклепка-гайка М6х22	4		
10	ГОСТ 7798-70 (217-101-0101)	Болт М10х30	4		
11	ГОСТ 7798-70 (217-101-0101)	Шайба Ф10	4		
12	ГОСТ 7338-90 (217-701-0310)	Пластина 2Н-I-ТМКЩ-М-1 Ф30хФ11	4		
13	ГОСТ 7798-70 (217-101-0101)	Гайка М10	4		

1. Данный лист см. с листами 4, 5, 7.
2. Разрезы см. на листах 9, 10.
3. Монтаж всех козырьков вести в строгом соответствии с инструкцией и технологией сборки и монтажа от завода-изготовителя!

Изм.	Кол.уч.	Лист.	Nдок.	Подп.	Дата
ГИП		Ахметов			04.25
Н.контр.		Ахметов			04.25
Пров.					
Разраб.		Матвиенко			04.25

2023-227-АР1

Реконструкция стадиона «Мунайшы», расположенного по адресу: Атырауская область, г. Атырау, ул. М. Ауэзова, 28А

Западная трибуна

Стадия	Лист	Листов
РП	20	

Козырьки К-1, К-2. Общий вид козырька

ТОО "КазахЭнергоПром"
Гос. лицензия №13019085
от 03.01.2018 г.

Взам. инв. N

Подпись и дата

Инв. N подл.

Формат: А2

Фрагмент плана 1 (в осях А-Б 1-2)
М 1:50

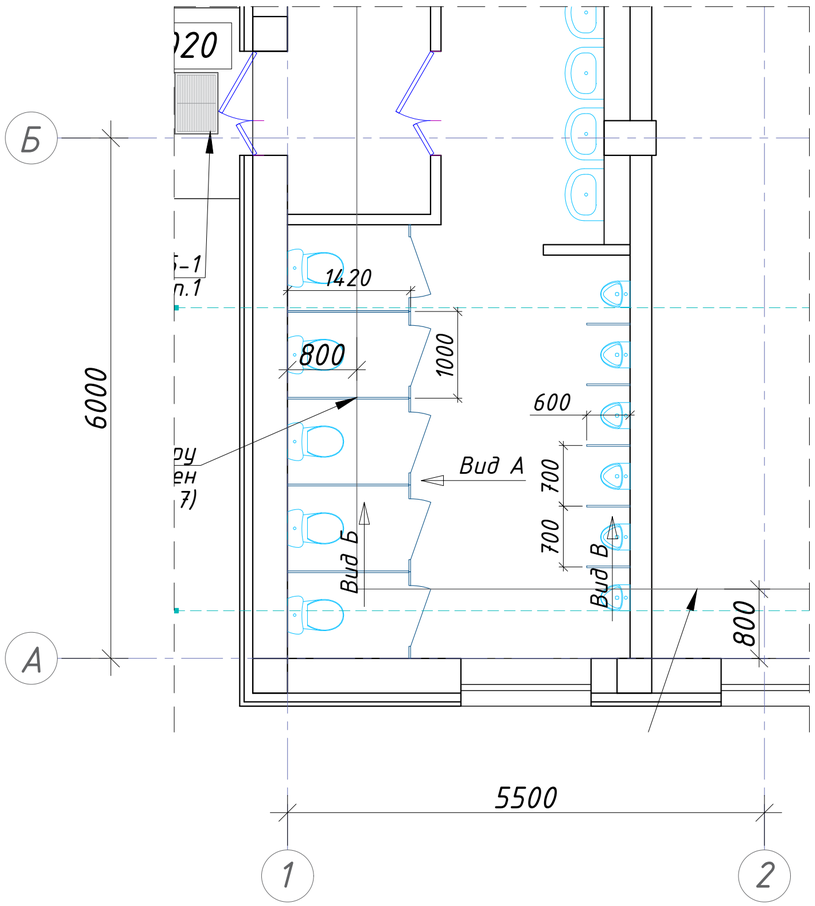

Фрагмент плана 2
М 1:50

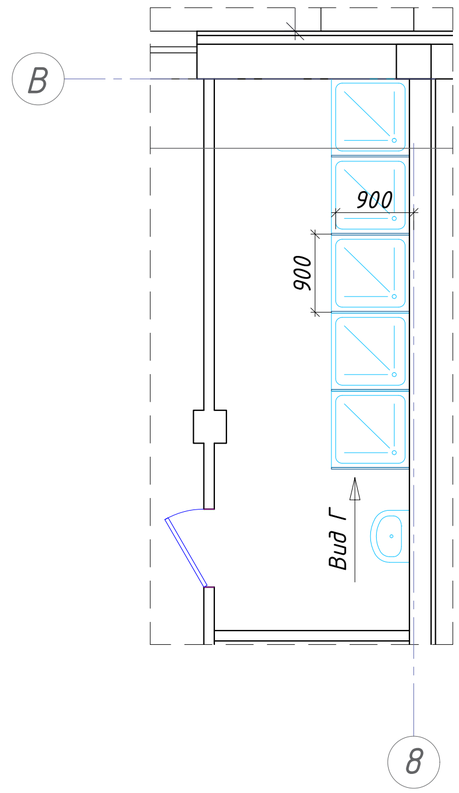

Спецификация на перегородки

Поз.	Обозначение	Наименование	Кол.	Масса ед., кг	Приме-чание
		Мужской с/у (помещ. 2, 4)			
		кабинки с/у			
1	ГОСТ 3262-75 (241-101-0207)	Тр. □40х3.5, h=200мм, шт.	34	0,77	
2	ГОСТ 8509-93 (214-201-0101-0010)	Уголок 32х3, l=70мм, шт.	64	0,10	МДФ+МДФ
3	ГОСТ 8509-93 (214-201-0101-0010)	Уголок 32х3, l=70мм, шт.	64	0,10	МДФ+стена
4	(232-105-0201)	HPL-панель, 700х2000(h)	9		
5	(232-105-0201)	HPL-панель, 300х2000(h)	7		
6	(232-105-0201)	HPL-панель, 140х2000(h)	4		
7	(232-105-0201)	HPL-панель, 1400х2000(h)	8		
8	(223-504-0302)	Петли дверные	18		
9	(223-504-0307)	Ручка задвижка с наружным открыванием	9		
		перегородки писсуаров			
1	ГОСТ 3262-75 (241-101-0207)	Тр. □40х3.5, h=200мм, шт.	32	0,77	
2	ГОСТ 8509-93 (214-201-0101-0010)	Уголок 32х3, l=70мм, шт.	128	0,10	МДФ+стена
3	(232-105-0201)	HPL-панель, 700х1500(h)	16		
		Женский с/у (помещ. 42)			
1	ГОСТ 3262-75 (241-101-0207)	Тр. □40х3.5, h=200мм, шт.	20	0,77	
2	ГОСТ 8509-93 (214-201-0101-0010)	Уголок 32х3, l=70мм, шт.	40	0,10	МДФ+МДФ
3	ГОСТ 8509-93 (214-201-0101-0010)	Уголок 32х3, l=70мм, шт.	40	0,10	МДФ+стена
4	(232-105-0201)	HPL-панель, 700х2000(h)	5		
5	(232-105-0201)	HPL-панель, 300х2000(h)	4		
6	(232-105-0201)	HPL-панель, 140х2000(h)	2		
7	(232-105-0201)	HPL-панель, 1400х2000(h)	5		
8	(223-504-0302)	Петли дверные	10		
9	(223-504-0307)	Ручка задвижка с наружным открыванием	5		
		Душевые (помещ. 11, 16, 25)			
1	ГОСТ 3262-75 (241-101-0207)	Тр. □40х3.5, h=200мм, шт.	18	0,77	
2	ГОСТ 8509-93 (214-201-0101-0010)	Уголок 32х3, l=70мм, шт.	72	0,10	МДФ+стена
3	(232-105-0201)	HPL-панель, 700х1500(h)	9		

Вид А

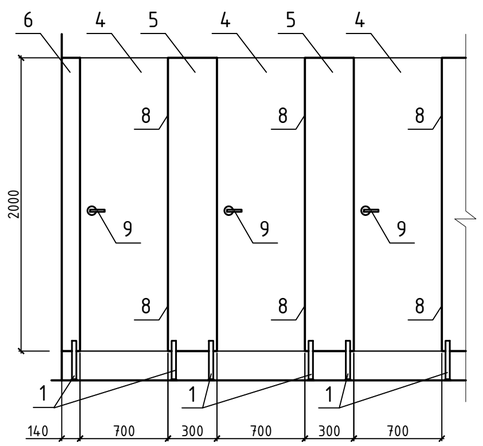

Вид Б

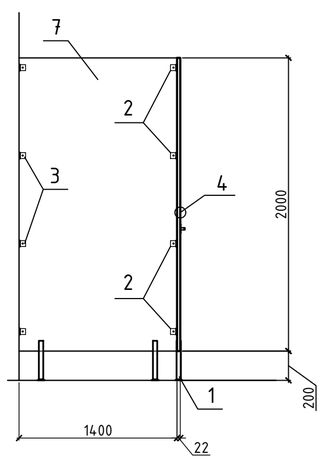

Вид В

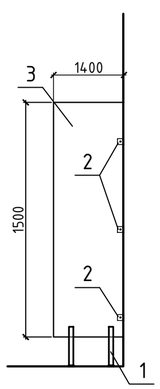

Вид Г

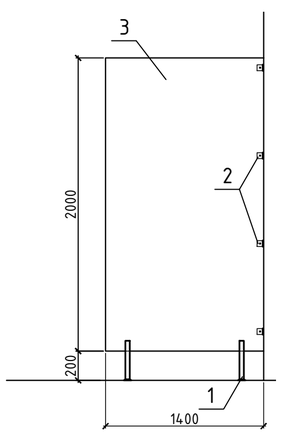

1. Данный лист см. с листом 6.
2. Монтаж всех перегородок вести в строгом соответствии с инструкцией и технологией сборки изготовителя!
3. Все сантехнические кабинки укомплектовать задвижкой с индикатором "свободно/занято" и настенными крючками (по 1 шт. в каждой кабинке).
4. Высота от отметки чистого пола до низа перегородки 200мм.
5. Оснащение санузлов для МГН выполнить в соответствии с СН РК 3.06-01-2011 "Доступность зданий и сооружений для маломобильных групп", а так же СП РК 3.06-101-2012 "Проектирование зданий и сооружений с учетом доступности для маломобильных групп населения. Общие положения". Показано на л.12.

Изм.	Кол.уч.	Лист.	Nдок.	Подп.	Дата	2023-227-АР1		
						Реконструкция стадиона «Мунайшы», расположенного по адресу: Атырауская область, г. Атырау, ул. М. Ауэзова, 28А		
ГИП		Ахметов			04.25	Западная трибуна	Стадия: РП	Лист: 21 / Листов:
Н.контр.		Ахметов			04.25	Принципиальные схемы монтажа перегородок из HPL-панелей. Фрагменты плана	ТОО "КазахЭнергоПром" Гос. лицензия №13019085 от 03.01.2018 г.	
Пров.								
Разраб.		Матвиенко			04.25			

Взам. инв. N | Подпись и дата | Инв. N подл.

Формат: А2

Схема утепления по фасаду 1-16

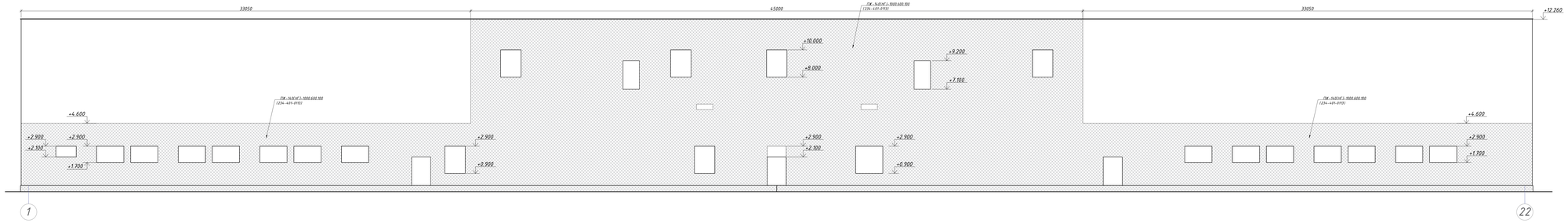

Схема утепления по фасаду А-В

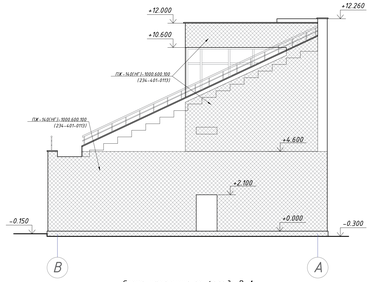

Схема утепления по фасаду 16-1

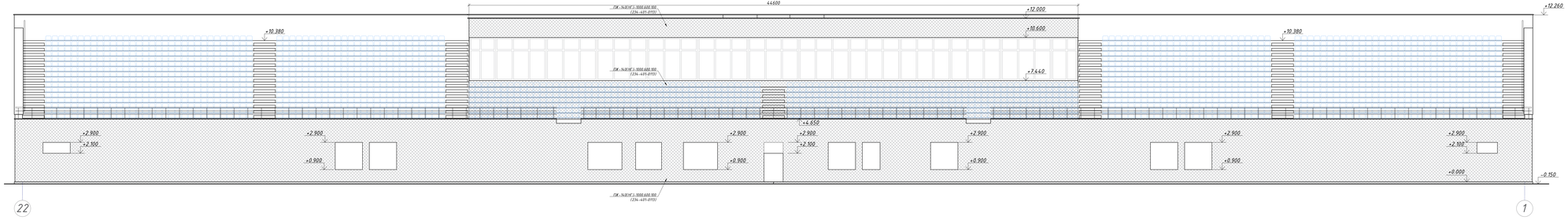

Схема утепления по фасаду В-А

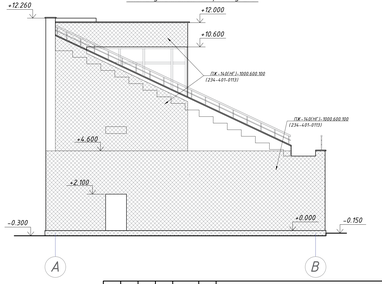

1. Данный лист см. с листами 4, 5, 6.
2. В проекте применен утеплитель для стен ПК-1б(НГ)-1000.600.100 ГОСТ 9572-2012 (234-401-0113).
   Общая площадь - 1393,2 м².

						2023-227-АР1			
Изм.	Кол.уч.	Лист	N док.	Подп.	Дата	Реконструкция стадиона «Мунайшы», расположенного по адресу: Атырауская область, г. Атырау, ул. М. Аузизова, 28А			
						Западная трибуна	Стадия	Лист	Листов
							РП	22	
ГИП		Ахметов			04.25	Схемы утепления по фасадам 1-16, 16-1, А-В, В-А	ТОО "КазахЭнергоПром" Гос. лицензия МГ13019085 от 03.01.2013 г.		
Н.контр.		Ахметов			04.25				
Пров.									
Разраб.		Молдашева			04.25				

Формат А3х3

Инв. N подл. | Подпись и дата | Взам. инв. N

Лестница Л-1
М 1:75

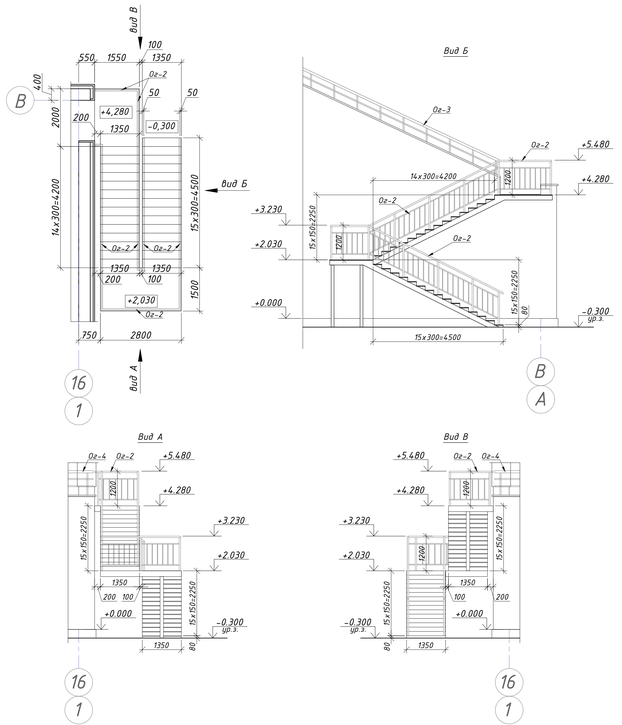

Лестница Л-3
М 1:75

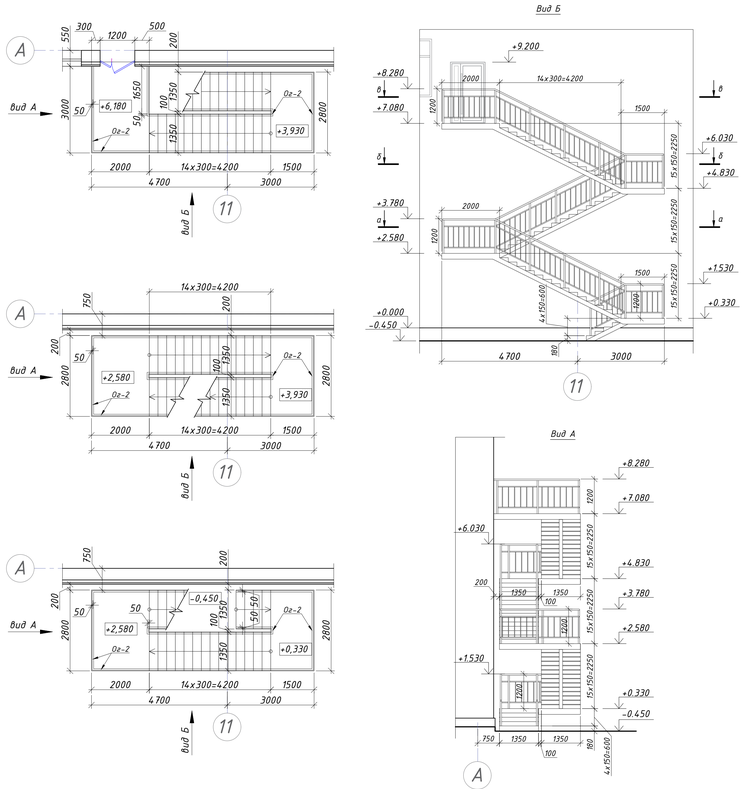

Лестница Л-2
М 1:75

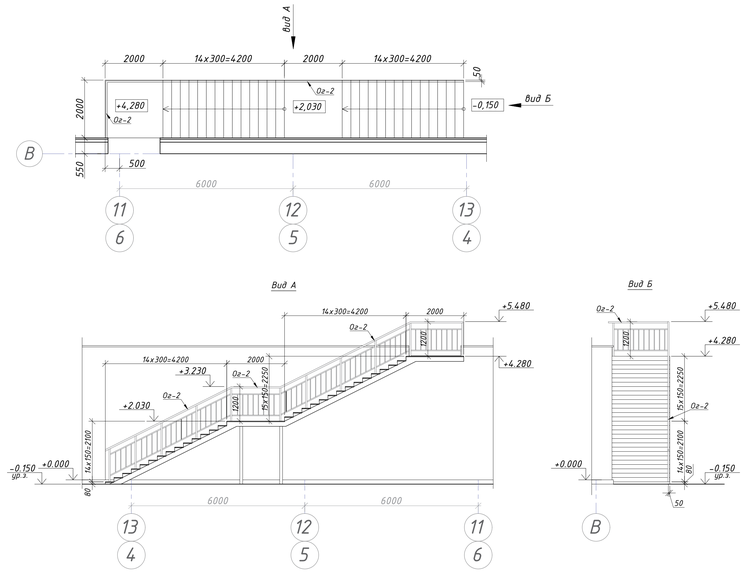

1. Данный лист см. совместно с разделом КМ.
2. Ограждения см. на листе 19.

						2023-227-АР1		
Изм.	Кол.уч.	Лист	N док.	Подп.	Дата	Реконструкция стадиона «Мунайшы», расположенного по адресу: Атырауская область, г. Атырау, ул. М. Ауэзова, 28А		
						Западная трибуна	Стадия	Лист	Листов
							РП	23	
ГИП		Ахметов			04.25	Лестницы Л-1, Л-2, Л-3	ТОО "КазахЭнергоПром" Гос. лицензия №13019085 от 03.01.2018 г.	
Н.контр.		Ахметов			04.25			
Пров.								
Разраб.		Матвиенко			04.25			

Формат: А3х4

Взам. инв. N

Подпись и дата

Инв. N подл.