Жауапкершілігі шектеулі
серіктестігі
«КазахЭнергоПром»

Қазақстан Республикасы, 140000
Павлодар қ., Бакинская к., 3 ү.
Тел.факс: +7 (7182) 33-90-15

Товарищество с ограниченной
ответственностью
«КазахЭнергоПром»

Республика Казахстан, 140000
г. Павлодар, ул. Бакинская, д. 3
Тел.факс: +7 (7182) 33-90-15

РАБОЧИЙ ПРОЕКТ

Реконструкция стадиона "Мунайшы", расположенного по адресу: Атырауская область, г. Атырау, ул. М. Ауэзова, 28А

Том 3

Альбом 2

Павлодар 2024

Жауапкершілігі шектеулі
серіктестігі
«КазахЭнергоПром»

Қазақстан Республикасы, 140000
Павлодар қ., Бакинская к., 3 ү.
Тел.факс: +7 (7182) 33-90-15

Товарищество с ограниченной
ответственностью
«КазахЭнергоПром»

Республика Казахстан, 140000
г. Павлодар, ул. Бакинская, д. 3
Тел.факс: +7 (7182) 33-90-15

РАБОЧИЙ ПРОЕКТ

Реконструкция стадиона "Мунайшы", расположенного по адресу: Атырауская область, г. Атырау, ул. М. Ауэзова, 28А

Том 3

Альбом 2

Архитектурные решения. 2023-227-АР2

Заказчик: ГУ "Управление строительства, архитектуры и градостроительства Атырауской области"

Директор ТОО "КазахЭнергоПром" Рамазанов А.Ж. _____
ГИП ТОО "КазахЭнергоПром" Ахметов А.Т. _____

Павлодар 2024

Ведомость рабочих чертежей основного комплекта

Лист	Наименование	Примечание
1	Общие данные	
2	Паспорт отделки фасадов (начало)	
3	Паспорт отделки фасадов (окончание)	
4	Фасады в осях 1-20, 20-1. Схемы устройства подсистемы для кассет ALA2 и NQZ3	
5	Фасады в осях А-В, В-А	
6	План на отм. +0.000	
7	План на отм. +4.300	
8	План на отм. +4.300 (подтрибунное пространство)	
9	Разрезы 1-1, 2-2	
10	Отделочный план на отм. +0.000	
11	План размещения сидений на трибуне	
12	Ведомость элементов заполнения проемов. Схемы дверей, ворот и окон	
13	Ведомость отделки помещений. Экспликация полов	
14	Крыльца Кр-1 - Кр-4. Спецификации на крыльца и площадки	
15	Ограждения Ог-1, Ог-2, Ог-3, Ог-4	
16	Козырьки К-1, К-2. Общий вид козырька	
17	Принципиальные схемы монтажа перегородок из HPL-панелей. Фрагменты плана	
18	Схемы утепления по фасадам 1-16, 16-1, А-В, В-А	
19	Лестницы Л-1, Л-2, Л-3	

Ведомость спецификаций

Лист	Наименование	Примечание
7	Спецификация на воронку парапетную	
11	Спецификация на крепление сидений	
14	Спецификация на площадки. Спецификация на крыльца	
15	Спецификация на 1 пог.м ограждения	
16	Спецификация на 1 козырек	
17	Спецификация на перегородки	

Ведомость ссылочных и прилагаемых документов

Обозначение	Наименование	Примечание
	Ссылочные документы	
АГСК-3	Перечень строительных конструкций, изделий и строительных материалов	
Серия 4.904-62	Двери и люки	
Серия 1.100.2-5	Металлические изделия	

Технические решения, принятые в рабочих чертежах соответствуют требованиям экологических, санитарно-гигиенических, противопожарных и других норм действующих на территории Республики Казахстан и обеспечивают безопасную для жизни и здоровья людей эксплуатацию объекта при соблюдении мероприятий. предусмотренных чертежами

Главный инженер проекта Ахметов

Общие указания

Проект 2023-227-АР2 "Реконструкция стадиона «Мунайшы», расположенного по адресу: Атырауская область, г. Атырау, ул. М. Ауэзова, 28А" выполнен на основании:
- задания на проектирование утвержденным заказчиком;
- отчета по инженерно-гедезическим изысканиям выполненных ТОО "TheLabSurvey" от 03.04.2024г.
- отчета по инженерно-геологическим изысканиям выполненных ТОО "TheLabSurvey" от 03.04.2024г.

Архитектурные решения Рабочего проекта выполнены в соответствии с требованиями действующих нормативных документов.

Класс конструктивной пожарной опасности здания - К0
Степень огнестойкости здания - II
Класс функциональной пожарной опасности здания - Ф2.1
Категория здания по взрывопожарной и пожарной опасности - В4
Уровень ответственности - I (повышенный) технологически сложный

Природно-климатические условия

- Климатический подрайон IV Г по СП РК 2.04-01-2017
- Нормативное ветровое давление - 0,77 кПа
- Нормативное снеговое давление - 0,80 кПа
- Расчетная температура наиболее холодной пятидневки СП РК 2.04-01-2017 - минус 24,9°С.

Архитектурно-планировочные решения

Проектом предусмотрено строительство здания восточной трибуны на территории существующего стадиона.

Проектируемое здание представляет собой одноэтажное прямоугольное в плане строение с размерами в осях 110,0 х 15,0 м и высотой этажа 4,0 м в чистоте. За условную отм. 0.000 принят уровень чистого пола первого этажа при входе, что соответствует отм. -23.35.

На покрытии здания расположены основные трибуны с расстановкой кресел по секторам: 2 сектора по 512 мест, 2 сектора по 576 мест и 2 сектора по 560 мест. Общее количество зрительских мест - 3296 шт. Дополнительно предусмотрены площадки для размещения зрителей с ограниченными возможностями.

В здании расположены: буфет готовой продукции на 257 человек с раздаточной с комплексом вспомогательных помещений и помещений для персонала; тренажерный зал с раздевалками для спортсменов и тренеров, душевыми и санузлами; помещения администрации спорткомплекса; кабинет врача; необходимые технические помещения. Для посетителей буфета предусмотрен вестибюль с рукомойниками и санузлами. В торцах здания предусмотрены мужской и женский санузлы для зрителей, а так же санузлы для зрителей с ограниченными возможностями.

Для подъема непосредственно на трибуны предусмотрены четыре наружные лестницы.

Для внутренней отделки применены: улучшенная штукатурка с покраской водоэмульсионной краской с добавлением колера, керамическая плитка, наливные полы, напольный керамогранит. В качестве отделки потолков приняты кубообразные реечные потолки, потолки по системе грильято, кассетные потолки со скрытой системой крепления и подшивной потолок из ГКЛ.

Для наружной отделки фасадов применены металлические фасадные панели по системе вентилируемый фасад. Главный (наружный) и внутренний фасады облицованы объемными фасадными кассетами ТРАПЕЦИЯ в желто-зеленом цвете (RAL 6018) и перфорированными фасадными кассетами TRIANGLE белого цвета (RAL 9003). Боковые фасады облицованы объемными фасадными кассетами ТРАПЕЦИЯ в желто- зеленом цвете (RAL 6018).

Для придания главному и внутреннему фасадам объема и рельефности предусмотрена скрытая LED-подсветка по всей длине.

Конструктивные решения

Фундаменты - ленточные монолитные железобетонные
Колонны - монолитные железобетонные
Перекрытия - монолитные железобетонные
Наружные стены - кирпичная кладка
Внутренние стены и перегородки - кирпичная кладка
Основные несущие конструктивные элементы приняты из монолитного железобетона класса С20/25

Антикоррозийная защита

Все металлические детали должны быть защищены от коррозии. Закладные детали и сварные соединения защищаются антикоррозийным покрытием в соответствии с СН РК 2.01-01-2013 и СП РК 2.01-101-2013 "Защита строительных конструкций от коррозии".

Стальные части, входящие в состав сварных соединений (соединительные накладки, анкерные стержни) должны иметь защитное антикоррозийное покрытие: эмаль ПФ-115 наносится по грунтовке ГФ-021 ГОСТ 25129-82*. Лакокрасочные покрытия наносятся 2-мя слоями, общая толщина покрытия - 55мкм.

Нарушенное в процессе электросварочных работ лакокрасочное покрытие должно быть восстановлено покраской за 2 раза. Перед выполнением работ по восстановлению антикоррозийного покрытия поврежденная поверхность должна быть зачищена щетками и произведено обеспыливание.

Ведомость основных комплектов рабочих чертежей

Обозначение	Наименование	Примечание
02/24-ГП	Генеральный план	
02/24-АР	Архитектурные решения	
02/24-АС	Архитектурно-строительные решения	
02/24-КЖ	Конструкции железобетонные	
02/24-ОВ	Отопление и вентиляция	
02/24-ТХ	Технология производства	
02/24-ЭС	Наружнее электроснабжение	
02/24-ЭОМ	Электрооборудование	

Технико-экономические показатели

№ п/п	Наименование	Ед.изм.	Кол-во	Приме-чание
1	Площадь застройки	$м^2$	1914,71	
2	Общая площадь	$м^2$	2974,3	
	в т.ч. полезная	$м^2$	1573,4	
3	Строительный объем	$м^3$	14467,3	
4	Этажность здания	эт.	1	

Противопожарные мероприятия

Проект разработан в соответствии с Техническим регламентом «Общие требования к пожарной безопасности» №405 от 17.08.2021. Строительные конструкции, принятые для строительства здания обеспечивают II степень огнестойкости.

Габариты и количество дверных проемов обеспечивают эвакуацию людей.

В здании запроектировано 8 эвакуационных выходов непосредственно наружу: шесть ориентированы на эвакуацию за пределы стадиона и еще два выходят в сторону поля. Ширина эвакуационных дверей расчитана с учетом эвакуирующихся зрителей.

Эвакуация непосредственно с трибун осуществляется по средствам 4 отрытых лестничных маршей: двух со стороны поля и двух по торцам.

Двери на путях эвакуации открываются по направлению выхода, что обеспечивает безопасную эвакуацию.

Эвакуация людей предусмотрена непосредственно наружу.

Доступ для маломобильных групп населения

Оснащение зданий трибун и стадиона в целом выполнено с учетом требований СН РК 3.06-01-2011 "Доступность зданий и сооружений для маломобильных групп" и в соответствии с СП РК 3.06-101-2012 "Проектирование зданий и сооружений с учетом доступности для маломобильных групп населения. Общие положения".

Для удобства зрителей с ограниченными возможностями предусмотрены площадки для размещения мест для МГН с сопровождающими лицами.

В здании размещены два санузла оборудованных для МГН с входом непосредственно с улицы.

Все площади и крыльца на путях оборудованы пандусами.

Согласовано: Раздел СС Легкий; Раздел ОВ Иванов; Раздел АС Щукин; Раздел ТХ Гордеева; Раздел ВК Киселева; Раздел ЭЛ Шахаев; Раздел ГП Абдорахманова

Взам. инв. N | Подпись и дата | Инв. N подл.

Изм.	Кол.уч.	Лист.	Nдок.	Подп.	Дата	2023-227-АР1			
						Реконструкция стадиона «Мунайшы», расположенного по адресу: Атырауская область, г. Атырау, ул. М. Ауэзова, 28А			
ГИП		Ахметов			04.25	Западная трибуна	Стадия: РП	Лист: 1	Листов:
Н.контр.		Ахметов			04.25				
Пров.						Общие указания	ТОО "КазахЭнергоПром" Гос. лицензия №13019085 от 03.01.2018 г.		
Разраб.		Матвиенко			04.25				

Формат: А2

Фасад в осях 1-20

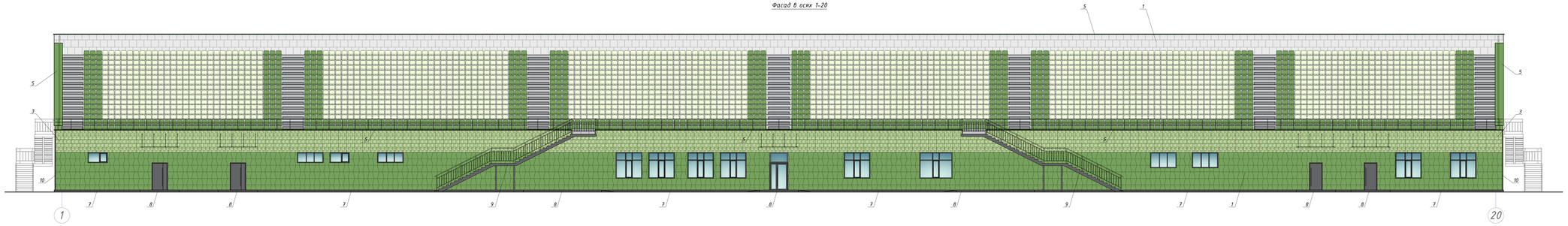

Фасад в осях 20-1

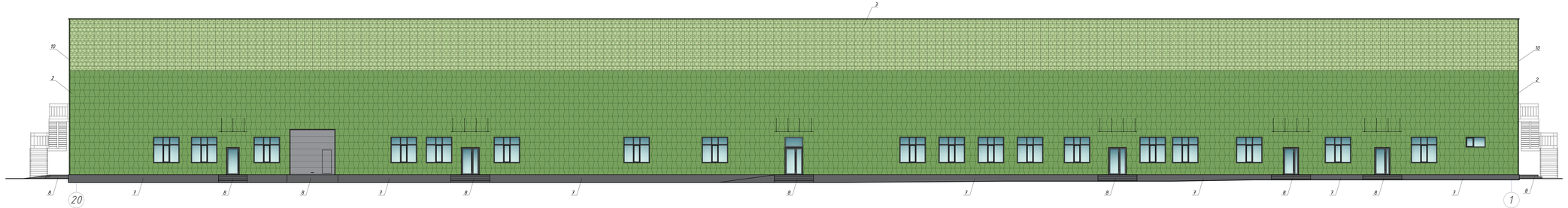

Ведомость наружной отделки

№	Цветовой эталон	Марка	Констр. элемент	Материал	Площадь, м2
1		-	Стены	Плоские фасадные кассеты ALKZ (толщина 0,7мм), цвет RAL 9003(«сигнальный белый) (ГОСТ 30б-2006)	280,0
2		-		Объемные фасадные кассеты (ГРАНЕЦ), размеры 300x300 мм, толщ.0,7мм, цвет RAL 7016 (матово-серый) (ГОСТ 30б-2006)	1378,0
3		-		Перфорированные фасадные кассеты (ПРАМЕТ), размеры 300x300мм, толщ.0,7мм, цвет RAL 9003(«сигнальный белый) (ГОСТ 30б-2006)	650,0
4		-		Фальш-ригели декоративные (ваза), полимерное покрытие, цвет RAL 6018 («зеленый лист перфорации) (ГОСТ 30б-2006)	650,0
5		-	Нахлобучный элемент	Парапетный отлив - полимерное покрытие, цвет RAL 6018 (матово-зеленый) (СП4-04-2008)	270,5 п.м
6		-	Оконные и дверные обрамления	Откосы - полимерное покрытие, толщ.0,7мм цвет RAL 6018 (СП4-04-2008)	392,5 п.м
7		-	Цоколь	Плоские фасадные кассеты ALKZ (толщина 0,7мм), цвет RAL 7024(темно-серый) (ГОСТ 30б-2006)	85,0
8		-	Крыльцо	Декоративный с полусгибом лист «гладкий», цвет RAL 7024 (темно-серый) (ГОСТ 30б-2006)	см. л.14
9		-	Лестницы	Ограждение лестниц (ПК-19), цвет RAL 7024 (темно-серый) (ГОСТ 30б-2006)	см. л.20
10		-	Угловой элемент	Оцинкованный с полимерным покрытием, толщ.0,7мм, цвет RAL 6018 (матово-зеленый) (СП4-04-2008)	35,9 п.м

1. Данный лист см. совместно с л. 4,5.
2. Площади посчитаны без учета запаса на рез.
3. Для отделки фасада применены фасадные кассеты по системе вентилируемый фасад.
4. За перфорированным (поз.3) панелями предусмотрена отделка листами из оцинкованной стали, толщ. 0,5 мм, окрашенными полимерной краской, цвет RAL 6018 (поз.4) для защиты теплоизоляционного материала.

						2023-227-АР2			
Изм.	Кол.уч.	Лист	N док.	Подп.	Дата	Реконструкция стадиона «Рубгайский», расположенного по адресу: Атырауская область, г. Атырау, ул. М. Аузизова, 28А			
						Восточная трибуна	Стадия	Лист	Листов
							РП	2	
ГИП			Ахмедов		04.25	Паспорт отделки фасадов (начало)	ТОО "КазахЭнергоПром" Гос. лицензия №13017908б от 03.01.2013г. г.		
Н.контр.			Ахмедов		04.25				
Пров.									
Разраб.			Молдашева		04.25				

Формат А3х3

Инв. № подл. | Подпись и дата | Взам. инв. №

Фасад в осях А-В

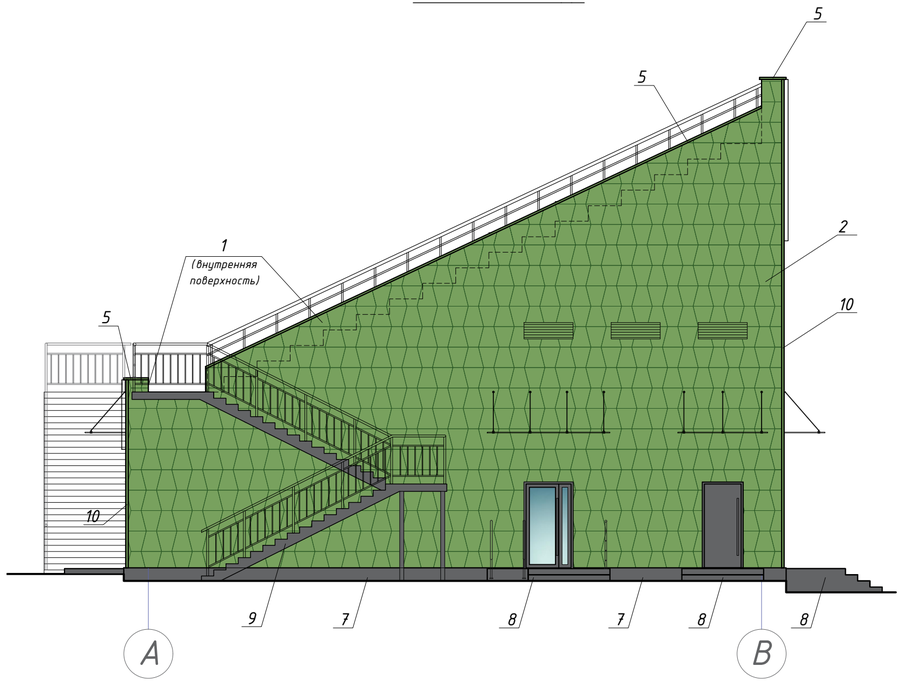

Фасад в осях В-А

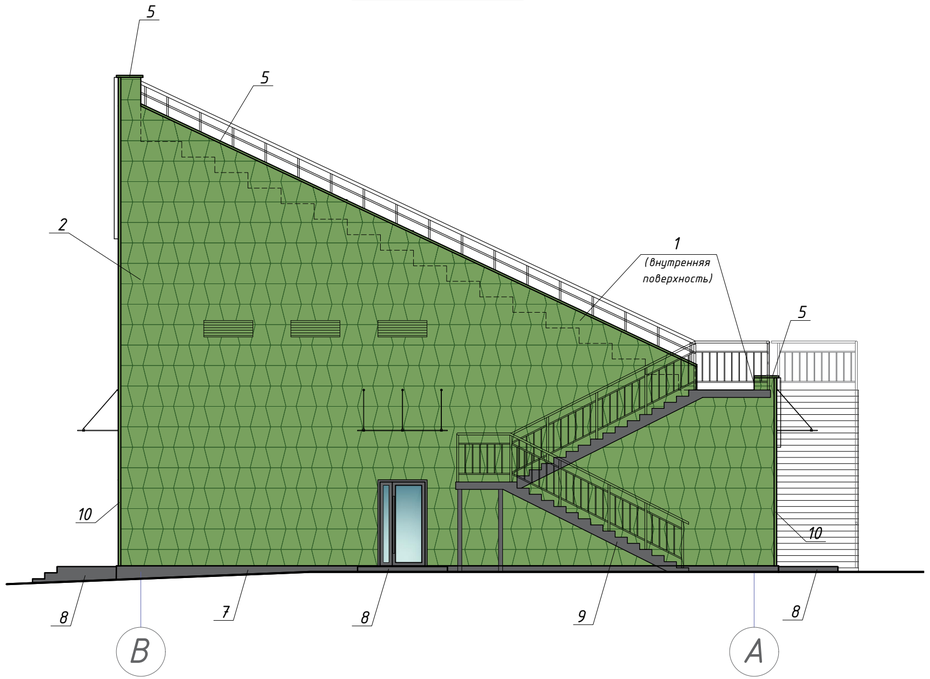

1. Ведомость наружной отделки см. на л. 2
2. Все объемы учтены в ведомости наружной отделки.

						2023-227-АР2		
						Реконструкция стадиона «Мунайшы», расположенного по адресу: Атырауская область, г. Атырау, ул. М. Ауэзова, 28А		
Изм.	Кол.уч.	Лист.	N док.	Подп.	Дата			
						Восточная трибуна	Стадия	Лист	Листов
							РП	3	
ГИП		Ахметов			04.25				
Н.контр.		Ахметов			04.25	Паспорт отделки фасадов (окончание)	ТОО "КазахЭнергоПром" Гос. лицензия №13019085 от 03.01.2018 г.		
Пров.									
Разраб.		Матвиенко			04.25				

Формат: А4х3

Взам. инв. N | Подпись и дата | Инв. N подл.

Фасад в осях 1-20

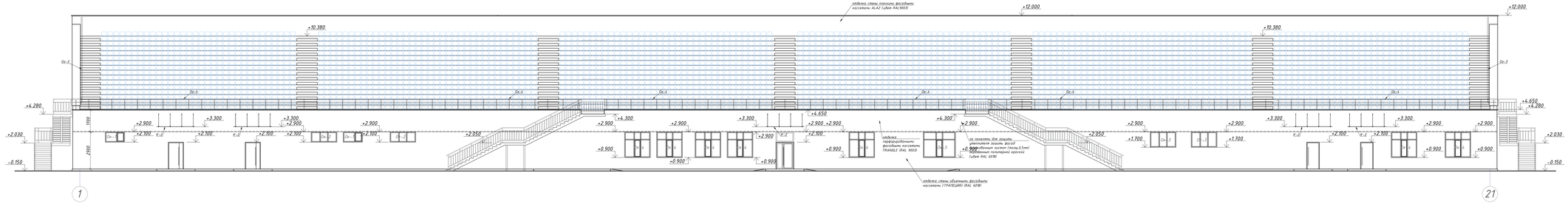

Фасад в осях 20-1

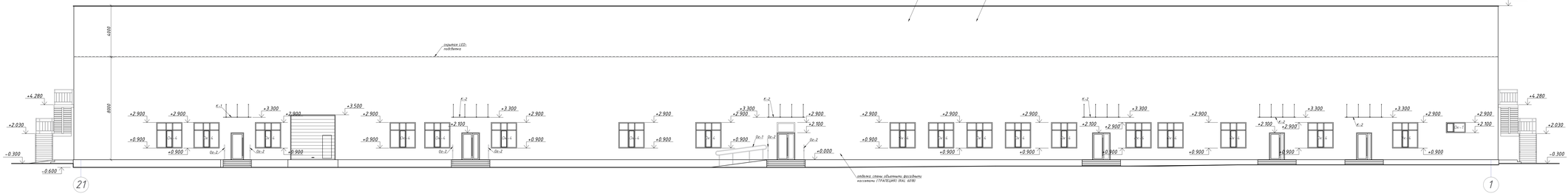

Сечение по перфорированным панелям

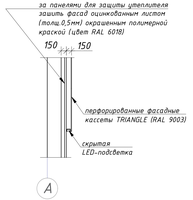

Схема устройства подсистемы для кассет ALA 2

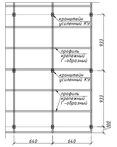

1. Данный лист см. с листами 5,6,19.
2. Все оконные и дверные проемы по фасадам закрыть обрамлением с применением Г-образного профиля с наружной полкой 50мм. Цвет обрамления принять согласно общей цветовой гамме соответствующего фасада (поз.6). Общая длина оконных и дверных обрамлений - 392,5 п.м.
3. По периметру здания установить нижребонный элемент из оцинкованной стали (толщ. 0,45мм), окрашенный полимерной краской В заводских условиях (поз.5) В цвет RAL 6018 (жвелто-зеленый). Общая длина нижребонного элемента - 270,5 п.м.
4. Под фасадные кассеты выполнить подсистему из оцинкованной стали (231-102-0401). Общая площадь облицовки см. на л. 2.

						2023-227-АР2			
Изм.	Кол.уч.	Лист	N.док.	Подп.	Дата	Реконструкция стадиона «Мунчаюшь», расположенного по адресу: Атырауская область, г. Атырау, ул. М. Аузизова, 28А			
						Восточная трибуна	Стадия	Лист	Листов
							РП	4	
ГИП			Алиев		04.25	Фасады В осях 1-20, 20-1 Схемы устройства подсистемы для кассет ALA 2 и NGZ 3	ТОО "КазахЭнергоПром" Гос. лицензия №13019085 от 03.01.2013 г.		
Н.контр.			Алиев		04.25				
Пров.									
Разраб.			Молдашев		04.25				

Формат А3х3

Согласовано
Взам. инв. №
Подпись и дата
Инв. № подл.
Подпись и дата
Инвент.
Взам.
Подпись и дата
Разраб. по
Разраб. по
Разраб. по
Разраб. по
Разраб. по

Фасад в осях А-В

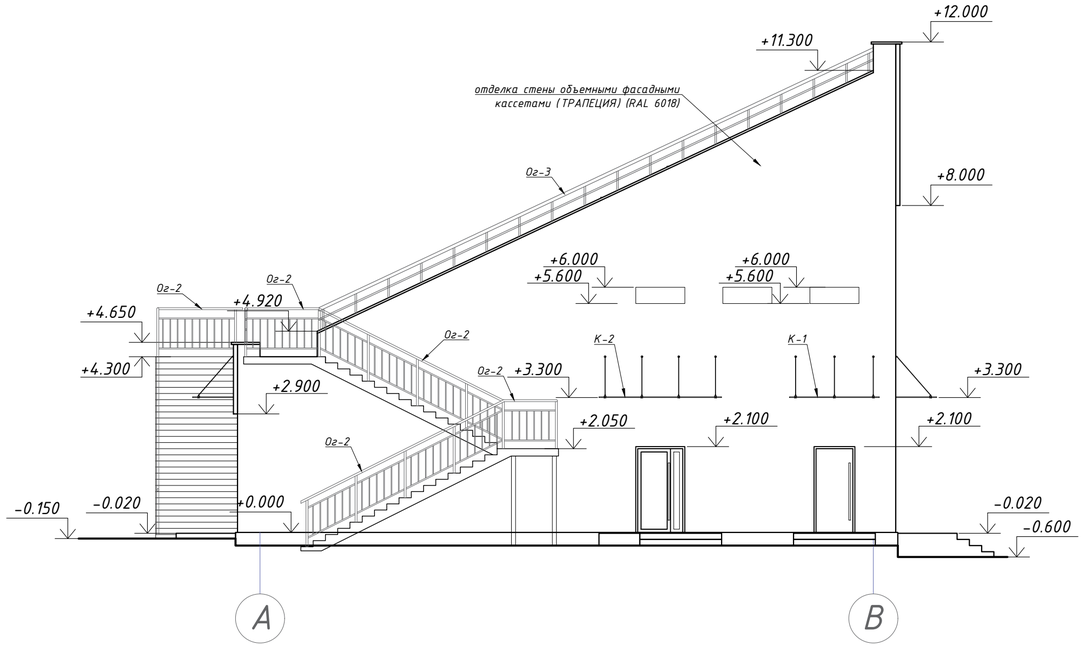

Фасад в осях В-А

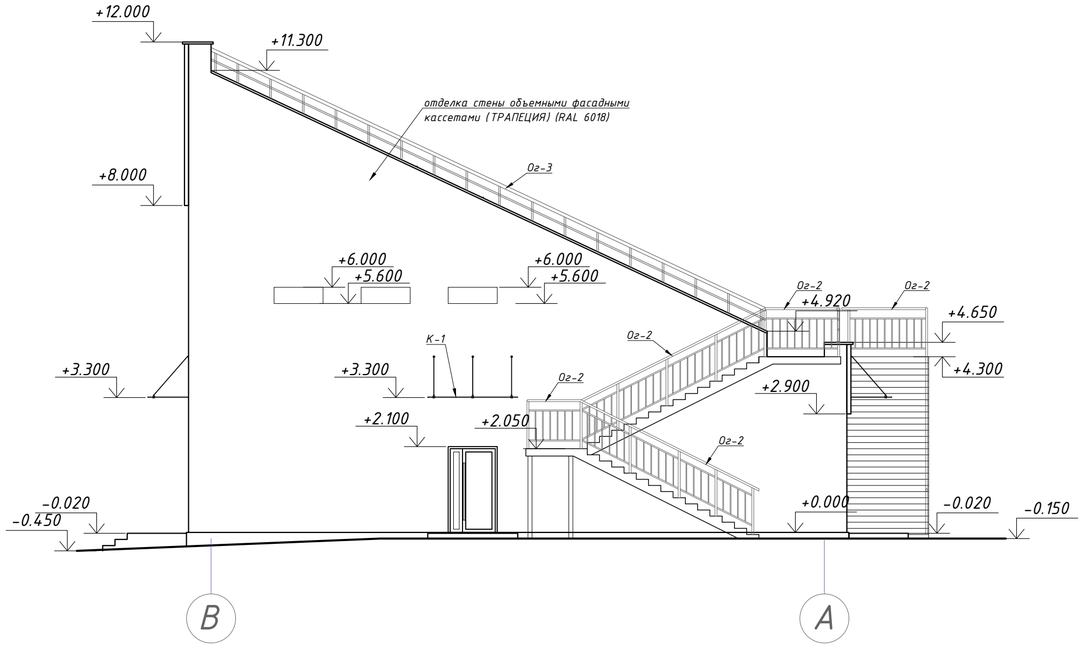

Узел крепления кассет к стене

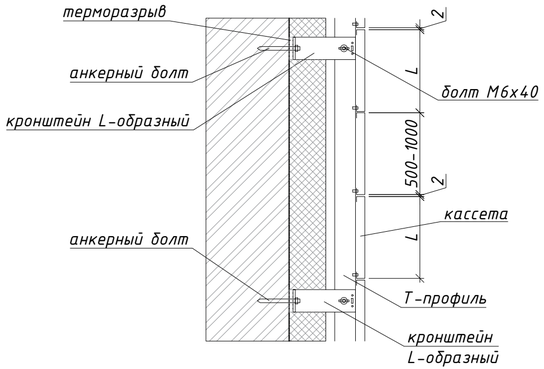

1. Данный лист см. с листами 2, 3, 4, 5, 6.
2. Монтаж вести в строгом соответствии с технологией фирмы-изготовителя фасадных кассет.
3. Узлы стыков двух видов кассет, а так же примыкания к оконным и дверным изделиям запросить и выполнить по указаниям и в комплектации завода-изготовителя фасадных кассет.

						2023-227-АР2		
Изм.	Кол.уч.	Лист.	N док.	Подп.	Дата	Реконструкция стадиона «Мунайшы», расположенного по адресу: Атырауская область, г. Атырау, ул. М. Ауэзова, 28А		
						Восточная трибуна	Стадия	Лист	Листов
ГИП		Ахметов			04.25		РП	5	
Н.контр.		Ахметов			04.25	Фасады в осях А-В, В-А	ТОО "КазахЭнергоПром" Гос. лицензия №13019085 от 03.01.2018 г.		
Пров.									
Разраб.		Матвиенко			04.25				

Формат: А4х3

Согласовано

Раздел ВК	Киселева	Раздел ОВ	Иванов
Раздел ЭЛ	Шахаев	Раздел АС	Щукин
Раздел ГП	Абдорахманова	Раздел ТХ	Гордеева
Раздел СС	Легкий		

Взам. инв. N

Подпись и дата

Инв. N подл.

План на отм. +0,000

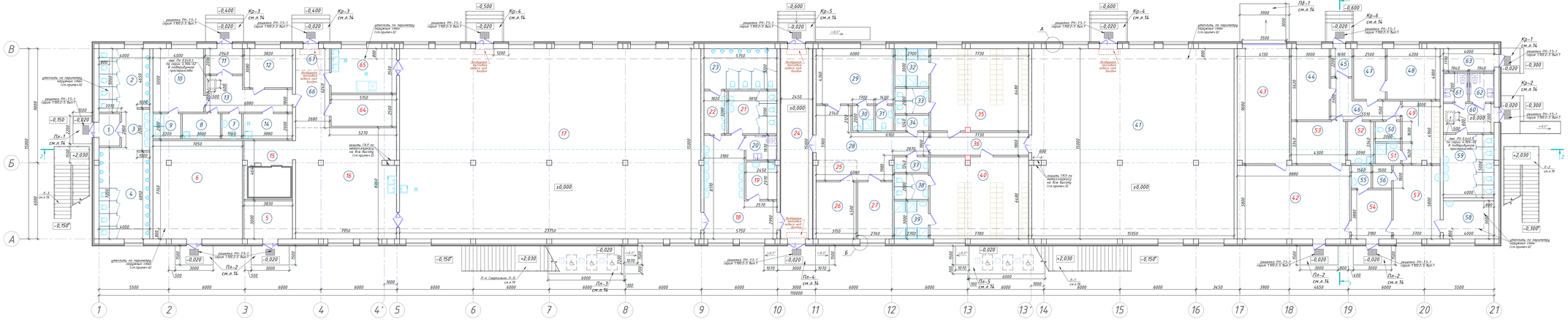

Блок-схема расположения трибун

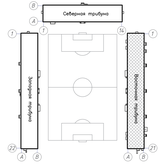

Экспликация помещений

Номер помещения	Наименование	Площадь, м²	Категория
1	2	3	4
1	Тамбур	4,2	Д
2	Санузел мужской	19,4	Д
3	Умывальная	6,3	Д
4	Санузел мужской	28,1	Д
5	Электрощитовая	11,4	В4
6	Техническое помещение	54,5	Д
7	Санузел	3,1	Д
8	Помещение уборочного инвентаря	6,0	Д
9	Душевая	4,4	Д
10	Комната персонала буфета	20,0	Д
11	Тамбур	5,8	Д
12	Кабинет администратора буфета	11,7	Д
13	Коридор	15,5	Д
14	Кладовая тары	7,7	Д
15	Подсобные помещения буфета	17,7	В3
16	Подсобное помещение буфета	69,0	Д
17	Буфет готовой продукции на 257 человек с разделочной	355,7	Д
18	Вестибюль с раковинами	33,6	Д
19	Помещение уборочного инвентаря	7,2	Д
20	Санузел для посетителей с ограниченными возможностями	4,8	Д
21	Женский санузел	12,9	Д
22	Умывальная (мужской санузел)	6,1	Д
23	Мужской санузел	18,4	Д
24	Центральный проход на стадион	37,5	Д
25	Стойка администратора	5,0	Д
26	Вентиляционная камера	14,1	В4
27	Тепловой узел	12,4	В4
28	Вестибюль	28,6	Д
29	Гардеробная	26,7	Д
30	Душевая (гардеробная)	3,4	Д
31	Санузел (гардеробная)	2,8	Д
32	Душевая (мужская раздевалка)	8,1	Д
33	Санузел (мужская раздевалка)	5,4	Д
34	Санузел	3,3	Д
35	Мужская раздевалка	49,9	Д
36	Коридор	13,9	Д
37	Санузел	3,3	Д
38	Санузел (женская раздевалка)	5,4	Д
39	Душевая (женская раздевалка)	8,1	Д
40	Женская раздевалка	50,1	Д
41	Тренажерный зал	238,5	Д
42	Насосная	51,5	В4
43	Техническое помещение	37,3	Д
44	Кабинет инженера	16,8	Д
45	Тамбур	3,7	Д
46	Коридор	11,3	Д
47	Приемная	10,0	Д
48	Кабинет директора	16,8	Д
49	Комната персонала	14,7	Д
50	Санузел	3,2	Д
51	Душевая	3,2	Д
52	Помещение уборочного инвентаря	6,9	Д
53	Комната заведующего хозяйством	14,3	Д
54	Комната ожидания	12,3	Д
55	Санузел	2,8	Д
56	Подсобное помещение	2,7	Д
57	Кабинет врача	21,4	Д
58	Процедурный кабинет	12,0	Д
59	Женский санузел	20,0	Д
60	Тамбур	9,2	Д
61	Санузел для МГН	4,4	Д
62	Санузел для МГН	4,4	Д
63	Водомерный узел	7,1	В4
64	Кладовая продуктов	12,8	Д
65	Моечная посуды	18,0	Д
66	Коридор	12,1	Д
67	Зона загрузки	4,5	Д

1. Данный лист см. с листами 7, 8.
2. Разрезы см. на листе 9.
3. За условную отм. 0.000 принят уровень чистого пола первого этажа при входе, что соответствует отм. -23,35.
4. Крышу см. на л. 14.
5. Козырьки см. на л. 16.
6. Отмостку выполнить по периметру здания по углу 53 (серия 2.110-1 шириной 1000мм.
7. Бетон кл. С12/15 (W6,F150) (2112-101-0609), общий объем - 38,8 м³ бортовой камень БР 100.30.15 (2215-101-0103-0003). Общий объем - 233,0 п.м.
8. Лестницы Л-1, Л-2, Л-3 см. совместно с разделом КМ.

						2023-227-АР2
Изм.	Кол.уч.	Лист	N.док.	Подп.	Дата	Реконструкция стадиона «Мунайшы», расположенного по адресу: Атырауская область, г. Атырау, ул. М. Аузезова, 28А
						Восточная трибуна — Стадия: РП; Лист: 6; Листов:
ГИП		Ахмеров			04.25	ТОО "КазахЭнергоПром" Гос. лицензия №13019085 от 03.01.2018 г.
Н.контр.		Ахмеров			04.25	План на отм. +0.000
Пров.						
Разраб.		Манташиев			04.25	

Формат А3х5

Согласовано
Взам. инв. №
Подпись и дата
Инв. № подл.
Подпись и дата
Разраб. по разд.
Разраб. по разд.
Разраб. по разд.
Разраб. по разд.

План на отм. +4.300

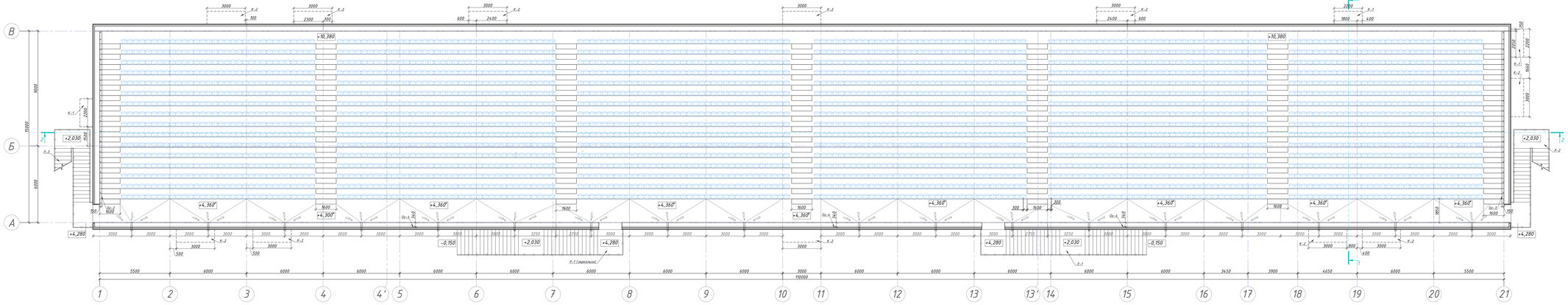

Блок-схема расположения трибун

Схема парапетной воронки

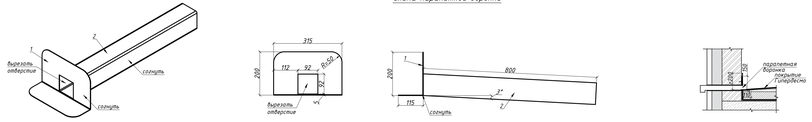

Спецификация на воронку парапетную

Поз.	Обозначение	Наименование	Кол.	Масса ед. кг	Приме-чание
		Воронка парапетная	18		
1	ГОСТ 19903-2015 (2Т4-101-0101-0019)	Лист 6-ПН-2 (разв. 315х315)	$м^2$	0,1	
2	ГОСТ 19903-2015 (2Т4-101-0101-0019)	Лист 6-ПН-2 (разв. 368х800)	$м^2$	0,29	

1. Данный лист см. с листами 6, 11.
2. Разрезы 1-1 и 2-2 см. на листе 9.
3. Козырьки см. на листе 16.
4. Все металлоконструкции окрасить эмалью ПФ-115 (236-203-0169) по ГОСТ 6465-76 за 2 раза по грунтовке ГФ-021 (236-101-0107).
5. Лестницы Л-1, Л-2, Л-3 см. совместно с разделом КМ.
6. Общее количество парапетных воронок - 18 шт.

							2023-227-АР2		
Изм.	Кол.уч.	Лист	N док.	Подп.	Дата	Реконструкция стадиона «Мунайшы», расположенного по адресу: Атырауская область, г. Атырау, ул. М. Аузизова, 28А			
						Восточная трибуна	Стадия	Лист	Листов
							РП	7	
ГИП			Ахметов		04.25	ТОО "КазахЭнергоПром" Гос. лицензия №13017908 от 03.01.2018 г.			
Н.контр.			Ахметов		04.25				
Проб.						План на отм. +4.300			
Разраб.			Мамбашиев		04.25				

Формат А3х3

Согласовано
Взам. инв. №
Подпись и дата
Инв. № подл.
Подпись и дата
Инв. № дубл.
Подпись и дата
Взам. инв. №
Подпись и дата
Инв. № подл.
Подпись и дата
Разраб. Ст. Инж. Мамбашиев
Разраб. Ст. Инж. Ахметов
Разраб. Гл. Инж. Ахметов
Разраб. Гл. Инженер Ахметов

План на отм. +4,300
(подтрибунное пространство)

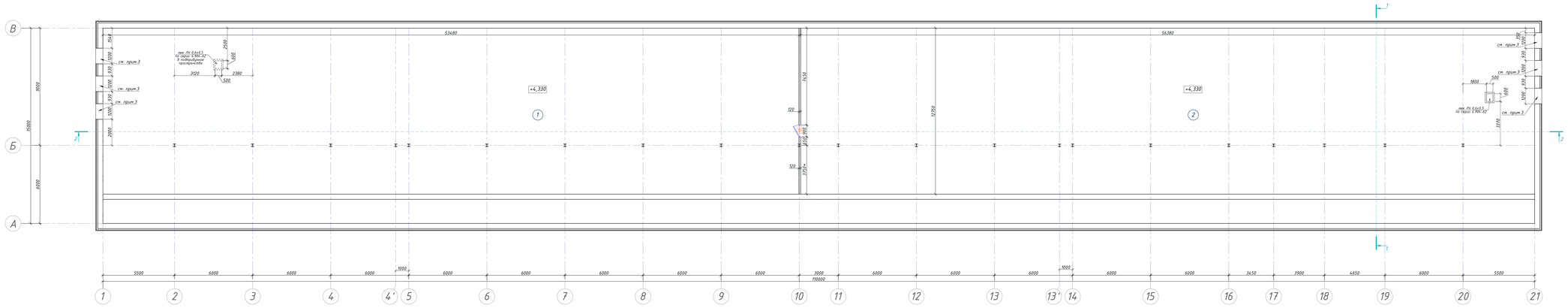

Экспликация помещений

Номер помещения	Наименование	Площадь, м²	Категория
1	Подтрибунное пространство	681,8	Д
2	Подтрибунное пространство	719,1	Д

Блок-схема расположения трибун

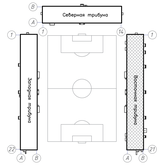

1. Данный лист см. с листами 6, 7.
2. Разрезы см. на листе 9.
3. Проёмы размером 1200х400 закрыть алюминиевыми вентиляционными решетками (2.246-304-0669). Общее количество – 6шт.
4. Для доступа в подтрибунное пространство предусмотреть люк ЛУ 0,6х0,5 по серии 4.904-62 в перекрытии. В количестве 2 шт.
5. По всей поверхности подтрибунного пространства выполнить защитную стяжку толщ. 50 мм из бетона кл.С16/20 (ГОСТ 26633-2012) (Общая площадь – 164,26 м²).
6. Дверь учтена в ведомости заполнения проемов на л.12.

Изм.	Кол.уч.	Лист	N док.	Подп.	Дата	2023-227-АР2			
						Реконструкция стадиона «Мунайшы», расположенного по адресу: Атырауская область, г. Атырау, ул. М. Аузова, 28А			
						Восточная трибуна	Стадия	Лист	Листов
							РП	8	
ГИП			Ахмедов		04.25				
Н.контр.			Ахмедов		04.25	ТОО "КазахЭнергоПром" Гос. лицензия МГ19019085 от 03.01.2019 г.			
Пров.									
Разраб.			Молдашевич		04.25				

Формат А3х3

Согласовано
Взам. инв. №
Подпись и дата
Инв. № подл.
Подпись и дата
Инв. № дубл.
Взам. инв. №
Подпись и дата
Инв. № подл.
Разраб. Ш. Молдашевич
Разраб. А. Ахмедов
Разраб. Е. Ахмедов
Разраб. Т.С. Ибрашева
Разраб. Г.Р. Шмонина
Разраб. Р.Р. Ибрашев
Разраб. Р.Ш. Ибрашев
Разраб. Р.Ш. Ибрашев
Разраб. Р.Ш. Ибрашев
Разраб. Р.Ш. Ибрашев

Разрез 1-1
М 1:100

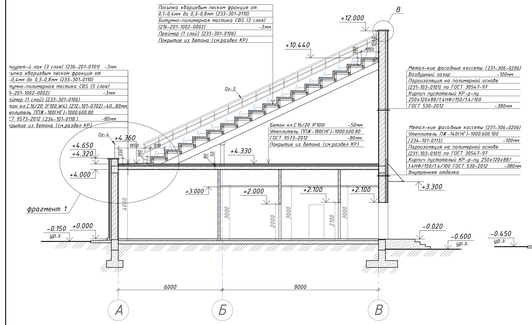

Разрез 2-2
М 1:100

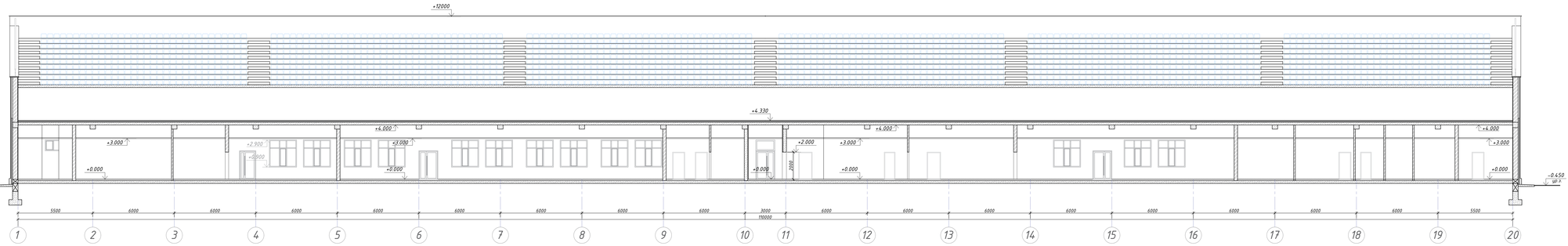

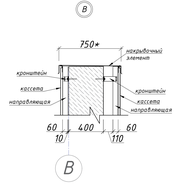

Фрагмент 1
М 1:50

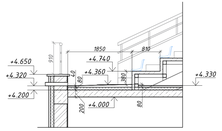

1. Данный лист см. с листами 4, 5, 6, 7.
2. Для утепления покрытия в проемах первого прохода трибуны применен утеплитель ПТК-180(ГИ)-1000.600.80 ГОСТ 9573-2012 (2.34.-101-0118). Общая площадь – 1975,0 m^2

						2023-227-АР2			
Изм.	Кол.уч.	Лист	N.док.	Подп.	Дата	Реконструкция стадиона «Мунайшы», расположенного по адресу: Атырауская область, г. Атырау, ул. М. Аузизова, 28А			
						Восточная трибуна	Стадия	Лист	Листов
							РП	9	
ГИП		Ахметов			04.25	Разрезы 1-1; 2-2	ТОО "КазахЭнергоПром" Гос. лицензия №13017908 от 03.01.2018 г.		
Н.контр.		Ахметов			04.25				
Пров.									
Разраб.		Мотбаинов			04.25				

Формат А3х5

Инв. N подл. | Подпись и дата | Взам. инв. N

Отделочный план на отм. +0.000

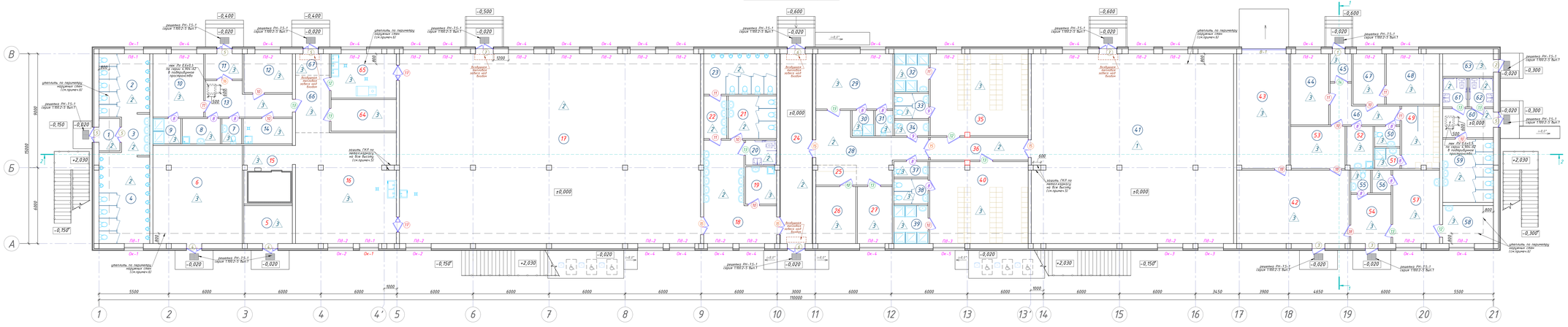

Ведомость поручней для МГН (на 1 с/у)

Поз.	Наименование	Кол.	Примечание
1	Поручень откидной для санузла из трубы Ф45 по ГОСТ 10704-91, L=700мм, h=200мм (274-401-0202-0003)	1	
2	Поручень прислонный угловой из трубы Ф45 по ГОСТ 10704-91, 1000x900мм (274-401-0202-0003)	1	
3	Поручень прислонный из трубы Ф45 по ГОСТ 10704-91, L=900мм (274-401-0202-0003)	1	
4	Поручень опорный угловой из трубы Ф45 по ГОСТ 10704-91, 450x700мм (274-401-0202-0003)	1	
5	Поручень прислонный вертикальный из трубы Ф45 по ГОСТ 10704-91, L=600мм (274-401-0202-0003)	1	
6	Кнопка вызова (561-801-2930-0020)	1	

Расположение поручней в санузле для МГН

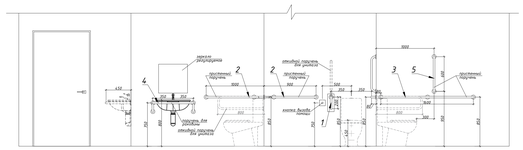

Экспликация помещений

Номер помещения	Наименование	Площадь, м²	Кол. помещений
1	2	3	4
1	Тамбур	4,2	Д
2	Санузел мужской	19,4	Д
3	Умывальная	6,3	Д
4	Санузел мужской	28,1	Д
5	Электрощитовая	11,4	Д4
6	Техническое помещение	54,5	Д
7	Санузел	3,1	Д
8	Помещение уборочного инвентаря	6,0	Д
9	Душевая	4,4	Д
10	Комната персонала буфета	20,0	Д
11	Тамбур	5,8	Д
12	Кабинет администратора буфета	11,7	Д
13	Коридор	15,5	Д
14	Кладовая пары	7,7	Д
15	Подсобные помещения буфета	17,7	Д3
16	Подсобное помещение буфета	69,0	Д
17	Буфет готовой продукции на 257 человек с раздаточной	355,7	Д
18	Вестибюль с раковинами	33,6	Д
19	Помещение уборочного инвентаря	7,2	Д
20	Санузел для посетителей с ограниченными возможностями	4,8	Д
21	Женский санузел	12,9	Д
22	Умывальная (мужской санузел)	6,1	Д
23	Мужской санузел	18,4	Д
24	Центральный проход на стадион	37,5	Д
25	Стойка администратора	5,0	Д
26	Вентиляционная камера	14,1	Д4
27	Тепловой узел	12,4	Д4
28	Вестибюль	28,6	Д
29	Гардеробная	26,7	Д
30	Душевая (гардеробная)	3,4	Д
31	Санузел (гардеробная)	2,8	Д
32	Душевая (мужская раздевалка)	8,1	Д
33	Санузел (мужская раздевалка)	5,4	Д
34	Санузел	3,3	Д
35	Мужская раздевалка	49,9	Д
36	Коридор	13,9	Д
37	Санузел	3,3	Д
38	Санузел (женская раздевалка)	5,4	Д
39	Душевая (женская раздевалка)	8,1	Д
40	Женская раздевалка	50,1	Д
41	Тренажерный зал	238,5	Д
42	Насосная	51,5	Д4
43	Техническое помещение	37,3	Д
44	Кабинет инженера	16,8	Д
45	Тамбур	3,7	Д
46	Коридор	11,3	Д
47	Приемная	10,0	Д
48	Кабинет директора	16,8	Д
49	Комната персонала	14,7	Д
50	Санузел	3,2	Д
51	Душевая	3,2	Д
52	Помещение уборочного инвентаря	6,9	Д
53	Комната заведующего хозяйством	14,3	Д
54	Комната ожидания	12,3	Д
55	Санузел	2,8	Д
56	Подсобное помещение	2,7	Д
57	Кабинет брача	21,4	Д
58	Прорезедный кабинет	12,0	Д
59	Женский санузел	20,0	Д
60	Тамбур	9,2	Д
61	Санузел для МГН	4,4	Д
62	Санузел для МГН	4,4	Д
63	Водомерный узел	7,1	Д4
64	Кладовая продукта	12,8	Д
65	Мясная посуды	18,0	Д
66	Коридор	12,1	Д
67	Зона загрузки	4,5	Д

1. Монтаж оконных блоков и устройство узлов примыкания элементов отделки стеновых проемов к оконным блокам выполнить согласно ГОСТ 30971-2012 "Швы монтажные узлов примыкания оконных блоков к стеновым проемам".
2. Помещения 24 утеплить по периметру (ПК-50(ПГ)-1000.600.50 ГОСТ 9573-2012 (234-101-0106) с последующим оштукатуриванием по сетке 2-10-1 НУ (274-402-0102) ГОСТ 3826-82 цементно-песчаным раствором М150 (212-401-0106). Общая площадь утепления – 112,8 м².
3. Основание кабинет санузлов для МГН выполнить согласно СП ПК 306.1-101-2012.
4. Пространство между колонной и стеной зашить ГКЛО СТ РК ЕН 520-2012 толщ.12,5мм (232-101-0302) по металлическому каркасу с двух сторон на всю высоту с последующей отделкой, аналогичной отделке стен в помещении. Общая площадь – 7,7 м².
5. Стояки ВК обшить коробом из ГКЛО СТ РК ЕН 520-2012 толщ.12,5мм (232-101-0302) по металлическому каркасу на всю высоту с последующей отделкой, аналогичной отделке стен в помещении. Общая площадь – 32,0 м².
6. По периметру наружных стен в конструкции пола по грунту уложить теплоизоляционные плиты из экструдированного пенополистирола плотностью 50 кг/м³, шириной 800мм, толщиной 50мм по ГОСТ 32310-2012 (234-102-0206). Общая площадь – 200,0 м².

Изм.	Кол.уч.	Лист	N док.	Подп.	Дата	2023-227-АР2			
						Реконструкция стадиона «Мунайшы», расположенного по адресу: Атырауская область, г. Атырау, ул. М. Аузизова, 28А			
						Восточная трибуна	Стадион	Лист	Листов
							РП	10	
Гип		Ахметов			04.25	ТОО "КазахЭнергоПром" Гос. лицензия МГ30119085 от 03.01.2018 г.			
Н.контр.		Ахметов			04.25				
Пров.						Отделочный план на отм. +0.000			
Разраб.		Мотбаевич			04.25				

Формат А3х3

План размещения сидений на трибуне

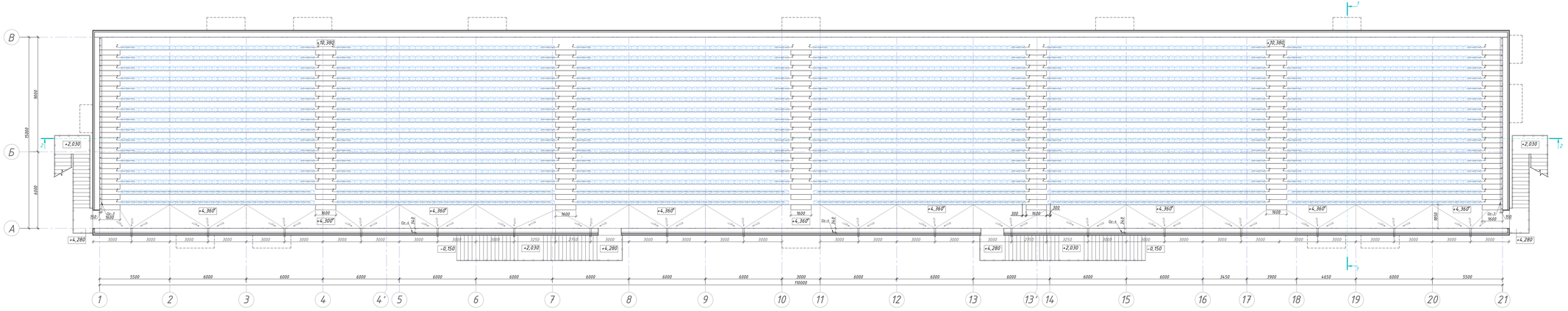

Спецификация на крепления сидений

Поз.	Обозначение	Наименование	Кол-во	Масса ед., кг	Примечание
		Крепления			
1	ГОСТ 8645-68 (2Н4-205-0201-003Х)	Труба Материал стали Ст3пс5 ГОСТ 380-2005	164,7	1,95	
2	ГОСТ 283-75 (217-108-0102)	Дюбель-гвоздь 12х80	6192		
3	ГОСТ 1147-80 (217-106-0106)	Саморез 4,2х19	11168		

Схема крепления кресел
М 1:25

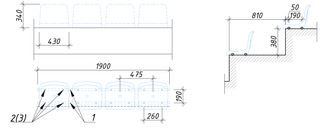

1. Кресло см. раздел ТХ.
2. Все металлоконструкции зачистить и окрасить эмалью ПФ-115 (236-203-0109) по ГОСТ 6465-76 за 2 раза по грунтовке ГФ-021 (236-101-0101).
3. Проектом предусмотрено покрытие трибун полиуретановым лаком с применением кварцевого песка. Эта система одновременно выполняет функции гидроизоляции и декоративного финишного покрытия. Общая площадь покрытия – 2395,0 м².
4. Покрытие трибун выполнить с заходом на стены на высоту не менее 200мм (вне монолитной гидроизоляции стыков).
6. Для герметизации внутренних углов применить герметик полиуретановый (235-202-0105). Общая длина швов – 2180,0 п.м.

Система покрытия поверхности трибун

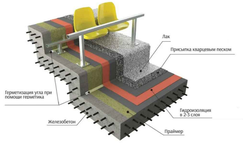

Узел крепления кресла к направляющей

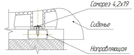

Узел крепления направляющей к основанию

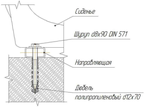

Общий вид кресла "Авангард"

						2023-227-АР.2			
Изм.	Кол.уч.	Лист	N док.	Подп.	Дата	Реконструкция стадиона «Мунгашин», расположенного по адресу: Атырауская область, г. Атырау, ул. М. Аузизова, 28А			
						Восточная трибуна	Стадия	Лист	Листов
							РП	11	
ГИП		Ахмедов			04.25	План размещения сидений на трибуне	ТОО "КазахЭнергоПром" Гос. лицензия МГ13019085 от 03.01.2013г. и.		
Н.контр.		Ахмедов			04.25				
Пров.									
Разраб.		Молдашева			04.25				

Формат А3х3

Инв. N подл. | Подпись и дата | Взам. инв. N

Ведомость элементов заполнения проемов

Поз.	Обозначение	Наименование	Количество по фасадам					Масса ед., кг	Примечание
			1-20	А-В	20-1	В-А	Всего		
	Двери наружные								
1	ГОСТ 23747-2015(223-205-0901)	ДАН О Оп Л Бпр Р 2100х900	-	-	1	-	1		$S_{вн.отк.}=2,0м^2$ $S_{нар.отк.}=0,8м^2$
2	ГОСТ 23747-2015(223-205-0901)	ДАН Г Оп Л Бпр Р 2100х900	-	1	-	-	1		$S_{вн.отк.}=2,0м^2$ $S_{нар.отк.}=0,8м^2$
3	ГОСТ 23747-2015(223-205-0901)	ДАН Г Оп Пр Бпр Р 2100х900	2	-	-	-	2		$S_{вн.отк.}=2,0м^2$ $S_{нар.отк.}=0,8м^2$
4	ГОСТ 23747-2015(223-205-0901)	ДАН Г Дв Бпр Р 2100х1100	2	-	-	-	2		$S_{вн.отк.}=2,2м^2$ $S_{нар.отк.}=1,0м^2$
5	ГОСТ 23747-2015(223-205-0901)	ДАН О Дв Бпр Р 2100х1100	-	1	2	2	5		$S_{вн.отк.}=2,2м^2$ $S_{нар.отк.}=1,0м^2$
6	ГОСТ 23747-2015(223-205-1011)	ДАН О Ф Дв Бпр Р 2900х1300	1	-	1	-	2		$S_{вн.отк.}=2,8м^2$ $S_{нар.отк.}=1,2м^2$
7	ГОСТ 23747-2015(223-205-1005)	ДАН О Дв Бпр Р 2100х1300	-	-	2	-	2		$S_{вн.отк.}=2,4м^2$ $S_{нар.отк.}=1,1м^2$
	Двери внутренние								
8	СТ РК 943-93 (223-201-0201)	Дверной блок, глухой, с навесами и ручками размеры 2000х700мм, открывание правое	-	-	-	-	12		Коробка ДК 90х40, Наличник Н 70х100
9	СТ РК 943-93 (223-201-0201)	Дверной блок, глухой, с навесами и ручками размеры 2000х700мм, открывание левое	-	-	-	-	2		Коробка ДК 90х40, Наличник Н 70х100
10	СТ РК 943-93 (223-201-0201)	Дверной блок, глухой, с навесами и ручками размеры 2000х800мм, открывание правое	-	-	-	-	8		Коробка ДК 90х40, Наличник Н 70х100
11	СТ РК 943-93 (223-201-0201)	Дверной блок, глухой, с навесами и ручками размеры 2000х800мм, открывание левое	-	-	-	-	7		Коробка ДК 90х40, Наличник Н 70х100
12	СТ РК 943-93 (223-201-0202)	Дверной блок, глухой, с навесами и ручками размеры 2000х900мм, открывание правое	-	-	-	-	4		Коробка ДК 90х40, Наличник Н 70х100
13	СТ РК 943-93 (223-201-0202)	Дверной блок, глухой, с навесами и ручками размеры 2000х900мм, открывание левое	-	-	-	-	9		Коробка ДК 90х40, Наличник Н 70х100
14	ГОСТ 23747-2015(223-205-0101)	ДАВ Км Оп Л Бпр Р 2000х900	-	-	-	-	1		$S_{откосов}=0,5м^2$
15	СТ РК 943-93 (223-201-0105)	Дверной блок, глухой, с навесами и ручками размеры 2000х1300мм, двупольное открывание	-	-	-	-	5		Коробка ДК 90х40. Доборная планка шир.200мм. Наличник Н 70х100
16	ГОСТ 23747-2015(223-205-0101)	ДАВ Км Дв Бпр Р 2000х1100	-	-	-	-	1		$S_{откосов}=0,52м^2$
17	СТ РК 943-93 (223-201-0105)	Дверной блок, глухой, с навесами и ручками размеры 2000х1100мм, двупольное открывание, механизм "маятник"	-	-	-	-	2		Коробка ДК 90х40. Доборная планка шир.200мм. Наличник Н 70х100
18	СТ РК 943-93 (223-201-0201)	Дверной блок, глухой, с навесами и ручками размеры 2000х800мм, открывание левое, система "антипаника"	-	-	-	-	3		Коробка ДК 90х40, Наличник Н 70х100
19	ГОСТ 23747-2015(223-205-0101)	ДАВ Г Оп Пр Бпр Р 2000х900	-	-	-	-	1		в подтрибунном пространстве
	Ворота наружные								
В-1	ГОСТ 31174-2017(223-401-0103)	ВМ RSD01BIW 3500х3500мм (подъемно-поворотные с секционным полотном, утепленные, с калиткой 1800х700мм)	-	-	1	-	1		$S_{вн.отк.}=4,2м^2$ $S_{нар.отк.}=1,6м^2$
	Окна								
Ок-1	ГОСТ 30674-99 (223-102-0207)	ОП В2 800-1500 (4М1-12Ар-4М1-12Ар-4М1)	2	-	1	-	3		$S_{вн.отк.}=1,0м^2$ $S_{нар.отк.}=0,6м^2$
Ок-2	ГОСТ 30674-99 (223-102-0207)	ОП В2 800-2000 (4М1-12Ар-4М1-12Ар-4М1)	2	-	-	-	2		$S_{вн.отк.}=1,1м^2$ $S_{нар.отк.}=0,7м^2$
Ок-3	ГОСТ 30674-99 (223-102-0207)	ОП В2 1200-2000 (4М1-12Ар-4М1-12Ар-4М1)	2	-	-	-	2		$S_{вн.отк.}=1,4м^2$ $S_{нар.отк.}=0,9м^2$
Ок-4	ГОСТ 30674-99 (223-102-0207)	ОП В2 2000-2000 (4М1-12Ар-4М1-12Ар-4М1)	7	-	18	-	25		$S_{вн.отк.}=1,8м^2$ $S_{нар.отк.}=1,2м^2$
Ок-5	ГОСТ 30674-99 (223-102-0207)	ОП В2 2000-2500 (4М1-12Ар-4М1-12Ар-4М1)	1	-	-	-	1		$S_{вн.отк.}=2,0м^2$ $S_{нар.отк.}=1,3м^2$
	Подоконные доски								
Пд-1	ГОСТ 30674-99 (223-501-0117)	ПП 400-1600	-	-	-	-	3		
Пд-2	ГОСТ 30674-99 (223-501-0117)	ПП 400-2100	-	-	-	-	29		
Пд-3	ГОСТ 30674-99 (223-501-0117)	ПП 400-2600	-	-	-	-	1		

Схемы внутренних дверей

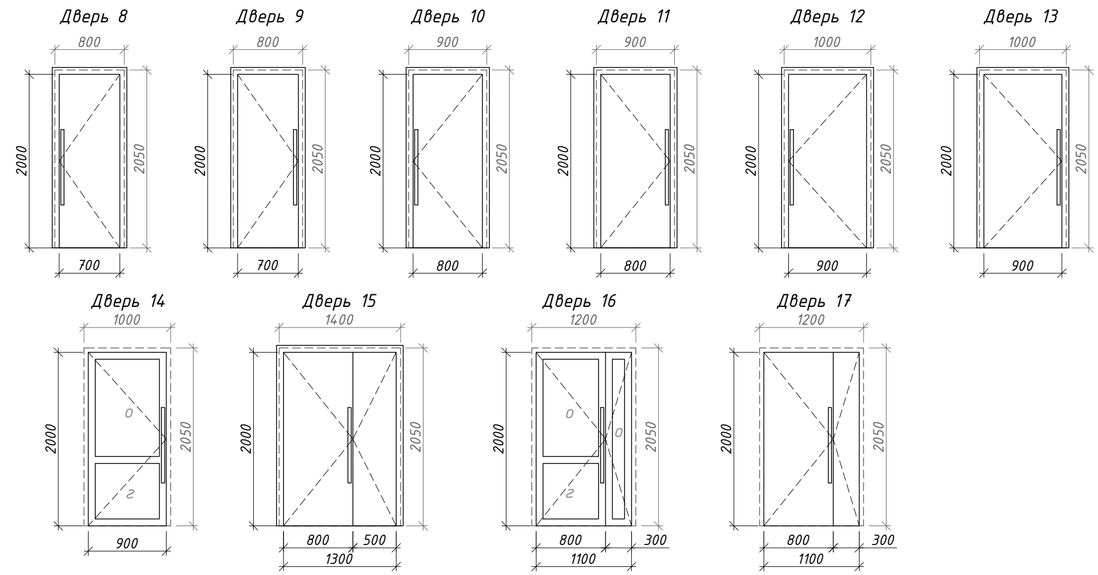

Схемы наружных дверей

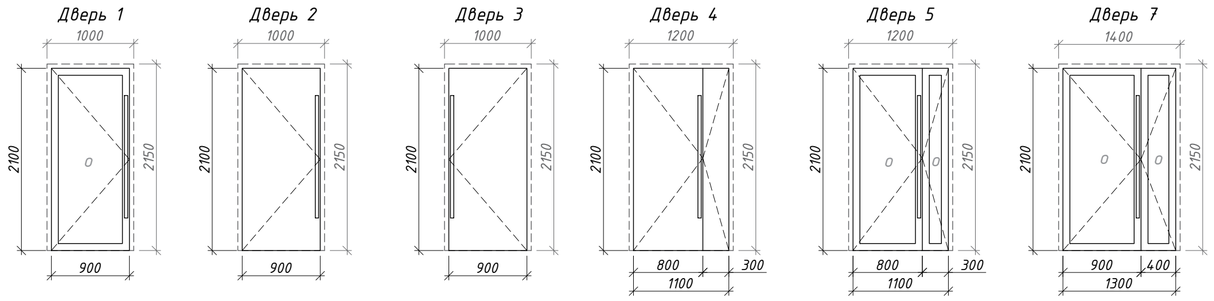

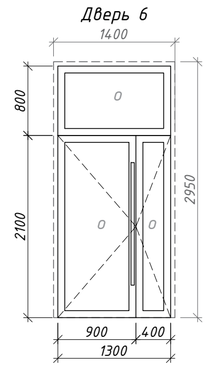

1. Данный лист см. совместно с листами 8, 9, 10, 11.
2. Все входные двери укомплектовать доводчиками (223-502-0102) и притворными планками (223-503-0203).
3. В ведомости указана площадь откосов на 1 единицу.
4. Перед изготовлением дверных и оконных блоков произвести контрольные замеры по месту!
5. Фрамуги оконных блоков выполнить со сложным механизмом открывания.
6. На открывающийся элемент оконного блока предусмотреть установку москитной сетки (223-503-0401). Общая S=22,0 $м^2$.
7. Установку оконных изделий из ПВХ-профилей, а так же количество, маркировку и расположение крепежных деталей принять согласно ГОСТ 30674-99 (Приложение Г).
8. В качестве отделки внутренних оконных откосов принять ПВХ-панель (223-501-0207) (толщ. 10мм, площадь см. ведомость).
9. В качестве отделки внутренних откосов наружных дверей принять оштукатуривание по сетке 2-10-1 НУ (214-402-0102) ГОСТ 3826-82 цементно-песчаным раствором М100 (212-401-0104) с последующей окраской фасадной водно-дисперсионной краской ВД-АК (236-202-0401) для наружных работ с добавлением коллера. за 2 раза.
10. В двух проемах (в помещ.27, 28) коробки укомплектовать доборной планкой (223-503-0203) шириной 200мм.
11. В помещениях 7,30,31,34,37,50,51,55,61,62 в дверных блоках изнутри предусмотреть установку защелки (223-502-0402).
12. Оконные и наружные дверные блоки снаружи выполнить в цвете RAL 7024(темно-серый), изнутри - RAL 9003 (белый).
13. Витражи с двух сторон выполнить в цвете RAL 9003 (белый).

Схема ворот В-1

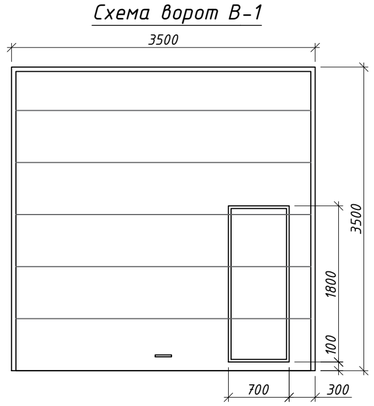

Схемы окон

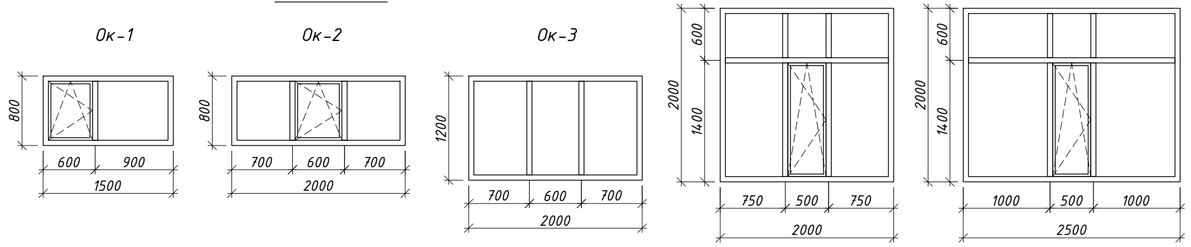

Изм.	Кол.уч.	Лист.	Nдок.	Подп.	Дата	2023-227-АР2		
						Реконструкция стадиона «Мунайшы», расположенного по адресу: Атырауская область, г. Атырау, ул. М. Ауэзова, 28А		
ГИП		Ахметов			04.25	Восточная трибуна	Стадия: РП	Лист: 12 / Листов:
Н.контр.		Ахметов			04.25	Ведомость элементов заполнения проемов. Схемы дверей, ворот и окон	ТОО "КазахЭнергоПром" Гос. лицензия №13019085 от 03.01.2018 г.	
Пров.								
Разраб.		Матвиенко			04.25			

Взам. инв. N | Подпись и дата | Инв. N подл.

Формат: А2

Ведомость отделки помещений

Наименование или номер помещения	Вид отделки элементов интерьеров						
	Стены или перегородки	Площадь, $м^2$	Низ стен или перегородок	Площадь, $м^2$	Потолок	Площадь, $м^2$	Примечание
1,2,3,4,7,8,9,14,15,16,19,20,21,22,23,30,31,32,33,34,37,38,39,50,51,52,55,58,59,61,62,64,65,66,67	керамическая плитка (232-201-0101) (толщ.6мм) на клею (232-502-0101) с заполнением швов затиркой (232-504-0101)	1315,5	–	–	кассетный потолок на скрытой подвесной системе (232-401-0202)	361,0	
5,6,26,27,42,43,63	штукатурка (212-402-0103), выравнивание сухими смесями (232-501-0301), покраска водоэмульсионной краской (236-202-0403) с добавлением колера за 2 раза	606,1	–	–	выравнивание сухими смесями (232-501-0301), покраска водоэмульсионной краской (236-202-0403) за 2 раза	188,2	
10,11,12,13,49,53,54,56,60	улучшенная штукатурка (212-402-0103), выравнивание сухими смесями (232-501-0301), покраска "помещейск" водоэмульсионной краской (236-202-0401) с добавлением колера за 2 раза	370,9	–	–	кассетный потолок на скрытой подвесной системе (232-401-0202)	106,2	
17	улучшенная штукатурка (212-402-0103), выравнивание сухими смесями (232-501-0301), покраска "помещейск" водоэмульсионной краской (236-202-0401) с добавлением колера за 2 раза	236,2	колонны - керамическая плитка (232-201-0101) (толщ.6мм) с заполнением швов затиркой	24,0	подвесной потолок по системе грильято (232-4010602) с ячейкой 100х100мм	355,3	$S_{заполнечного\ простр-ва}$ =431,7$м^2$
			фартук из керамической плитки (232-201-0101) (толщ.6мм) на клею (232-502-0101) с заполнением швов затиркой(232-504-0101)	1,2			
18	керамическая плитка (232-201-0101) (толщ.6мм) на клею (232-502-0101) с заполнением швов затиркой (232-504-0101)	77,5	–	–	подвесной потолок по системе грильято (232-4010602) с ячейкой 100х100мм	33,4	$S_{заполнечного\ простр-ва}$ =58,6$м^2$
24	HPL-панели (текстура дерева) с рустами (232-105-0201)	4,0	–	–	реечный потолок (сечением 40х100мм) с шагом 50-60мм на подвесах (232-401-0602)	36,0	$S_{заполнечного\ простр-ва}$ =68,5$м^2$
	улучшенная штукатурка (212-402-0103), выравнивание сухими смесями (232-501-0301), покраска "помещейск" водоэмульсионной краской (236-202-0401) с добавлением колера за 2 раза	60,2					
25,28,29,35,36,40,45,46	улучшенная штукатурка (212-402-0103), выравнивание сухими смесями (232-501-0301), покраска "помещейск" водоэмульсионной краской (236-202-0401) с добавлением колера за 2 раза	442,3	–	–	реечный потолок (сечением 40х100мм) с шагом 50-60мм на подвесах (232-401-0602)	188,5	$S_{заполнечного\ простр-ва}$ = 327,2$м^2$
41	улучшенная штукатурка (212-402-0103), выравнивание сухими смесями (232-501-0301), покраска "помещейск" водоэмульсионной краской (236-202-0401) с добавлением колера за 2 раза	193,6	–	–	подвесной потолок по системе грильято (232-4010602) с ячейкой 100х100мм	238,5	$S_{заполнечного\ простр-ва}$ =300,5$м^2$
44,47,48	улучшенная штукатурка (212-402-0103), выравнивание сухими смесями (232-501-0301), покраска "помещейск" водоэмульсионной краской (236-202-0401) с добавлением колера за 2 раза	131,2	–	–	подшивной ГКЛ (232-101-0102) по метал.направляющим, выравнивание сухими смесями (232-501-0301), покраска водоэмульсионной краской (236-202-0403) за 2 раза	43,6	
57	улучшенная штукатурка (212-402-0103), выравнивание сухими смесями (232-501-0301), покраска "помещейск" водоэмульсионной краской (236-202-0401) с добавлением колера за 2 раза	50,9	фартук из керамической плитки (232-201-0101) (толщ.6мм) на клею (232-502-0101) с заполнением швов затиркой(232-504-0101), р-ры 1,1х1,8м	2,0	кассетный потолок на скрытой подвесной системе (232-401-0202)	21,2	

Вариант отделки стен
(помещение 24)

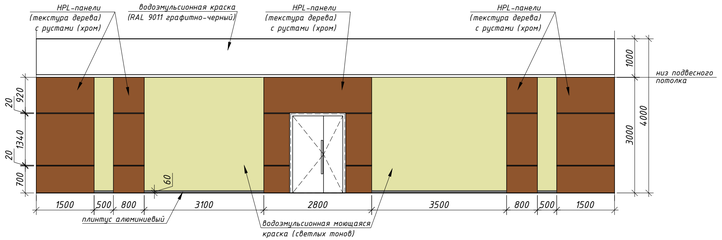

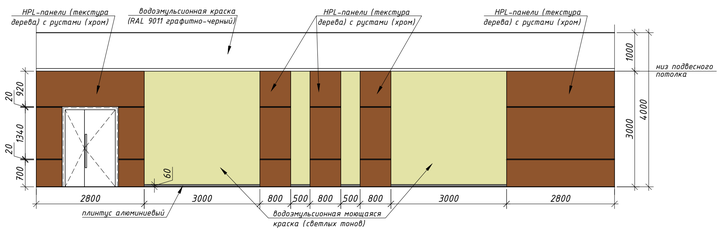

Реечный кубообразный потолок

Общий вид

Схема устройства

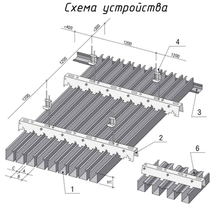

Потолок по системе грильято

Общий вид

Схема устройства

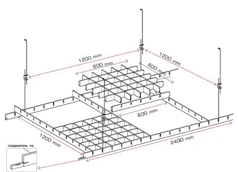

Кассетный потолок

Общий вид

Схема устройства

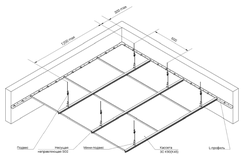

ЭКСПЛИКАЦИЯ ПОЛОВ

Наименование помещения	Тип пола	Схема пола или тип пола по серии	Данные элементов пола (наименование, толщина, основание и др.), мм	Кол-во
41	1		- Полиурет-й лак (3 слоя)(236-201-0701) - 3мм - Покрытие жидкое напольное двухкомпонентное полиуретановое (233-301-0123) - Полиуретановый порозаполнитель ПБ-2000 (233-301-0111) - 0,9мм - Грунтовочный слой (233-301-0105) - Стяжка из бетона кл.С16/20(F100,W4) (212-101-0702) - 40мм - Бетонное основание из бетона С12/16 W6 F50 (212-101-0604) армированного сеткой Ø8А400 с ячейкой 150х150 (214-403-0103) - 150мм - Подбетонка (бетон С12/16 W6 F50) (212-101-0604) - 80мм - Уплотненный грунт	238,5$м^2$
41		плинтус (233-204-0104)	алюминиевый (цвет-черный) h=60мм	65,0п.м
1,2,3,4,17,18,19,20,21,22,23,24,25,28,36,59,60,61,62	2		- Полиурет-й лак (3 слоя)(236-201-0701) - 3мм - Покрытие жидкое напольное двухкомпонентное полиуретановое (233-301-0123) - Грунтовочный слой (233-301-0105) - Цементно-песчаная нивелирующая стяжка (233-401-0101) - 10мм - Стяжка из бетона кл.С16/20(F100,W4) (212-101-0702) - 40мм - Бетонное основание из бетона С12/16 W6 F50 (212-101-0604) армированного сеткой Ø8А400 с ячейкой 150х150 (214-403-0103) - 150мм - Подбетонка (бетон С12/16 W6 F50) (212-101-0604) - 80мм - Уплотненный грунт	619,7$м^2$
17,24,25,28,36,60		плинтус (233-204-0104)	алюминиевый (цвет - черный) h=60мм	168,4п.м
5,6,7,8,9,10,11,12,13,14,15,16,26,27,29,30,31,32,33,34,35,37,38,39,40,42,43,44,45,46,47,48,49,50,51,52,53,54,55,56,57,58,63,64,65,66,67	3		- Керамогранит обрезной 600х600х10 (231-302-0103) - 10мм - Клей (212-601-0101) - 10мм - Стяжка из бетона кл.С16/20(F100,W4) (212-101-0702) - 40мм - Бетонное основание из бетона С12/16 W6 F50 (212-101-0604) армированного сеткой Ø8А400 с ячейкой 150х150 (214-403-0103) - 150мм - Подбетонка (бетон С12/16 W6 F50) (212-101-0604) - 80мм - Уплотненный грунт	715,2$м^2$
5,6,10,11,12,13,26,27,29,35,40,42,43,44,45,46,47,48,49,53,54,55,56,57,58		плинтус (231-302-0402)	керамогранит h=60мм	408,6п.м

1. Данный лист см. с листами 8, 10.
2. Все работы выполнять в строгом соответствии с технологией и указаниями фирм-изготовителей по каждому виду работ.
3. Высота отделки принята (на 100 мм выше низа подвесного потолка) 3,1 м.
4. В помещениях с реечными потолками и потолками по системе грильято стены и потолки в запотолочном пространстве оштукатурить (212-402-0103), выравнивать сухими смесями (232-501-0301), покрасить водоэмульсионной краской (236-202-0403) графитно-черного цвета (RAL 9011). Площадь указана в ведомости отделки в примечаниях.
5. Высота запотолочного пространства принята 0,9м.
6. В местах установки раковин в кабинетах выполнить устройство фартука из керамической плитки (232-201-0101) шириной 1,1 м высотой 1,8 м.
7. В подвесном потолке в местах размещения люков предусмотреть съемную секцию для доступа к люку в подтрибунное пространство.
8. Наливной полиуретановый пол выполнять в составе и по технологическим картам предусмотренным заводом-изготовителем.
9. На стыке покрытий предусмотреть алюминиевые стыковочные планки (порожки) (233-204-0201) черного цвета. Общая длина 15,0 м.

Изм.	Кол.уч.	Лист.	Nдок.	Подп.	Дата	2023-227-АР2		
						Реконструкция стадиона «Мунайшы», расположенного по адресу: Атырауская область, г. Атырау, ул. М. Ауэзова, 28А		
						Восточная трибуна	Стадия: РП	Лист: 13 / Листов:
ГИП		Ахметов			04.25			
Н.контр.		Ахметов			04.25	Ведомость отделки помещений. Экспликация полов	ТОО "КазахЭнергоПром" Гос. лицензия №13019085 от 03.01.2018 г.	
Пров.								
Разраб.		Матвиенко			04.25			

Взам. инв. N | Подпись и дата | Инв. N подл.

Формат: А3х3

Крыльцо Кр-1
М 1:50

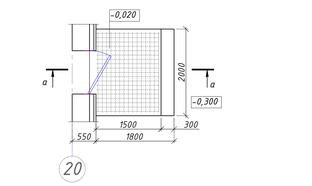

Крыльцо Кр-2
М 1:50

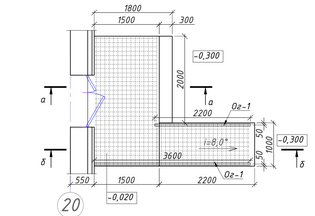

Крыльцо Кр-3
М 1:50

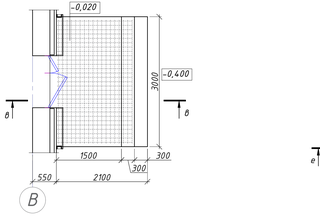

Крыльцо Кр-5
М 1:50

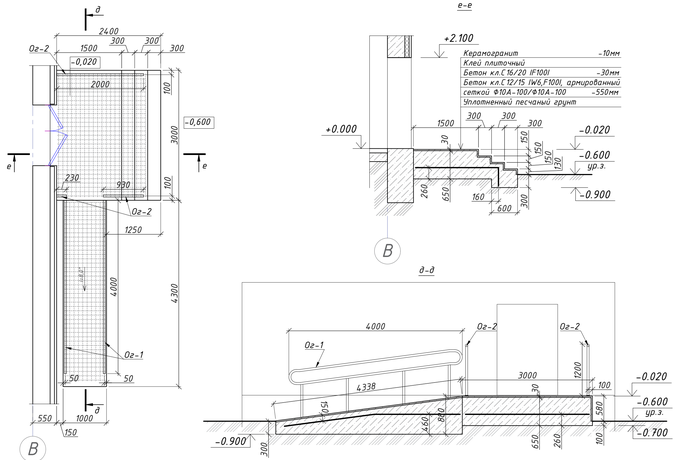

Спецификация на площадки

Поз.	Обозначение	Наименование	Кол-во	Масса ед., кг	Примечание
		Площадка Пл-1	1		
	ГОСТ 7473-2010 (212-101-0609)	Бетон кл. С12/15 (W6,F100) $м^3$	0,99		
	СТ РК 1954-2010 (231-302-0103)	Кераногранит с антискользящим покрытием толщ.10мм $м^2$	4,08		
		Площадка Пл-2	4		
	ГОСТ 7473-2010 (212-101-0609)	Бетон кл. С12/15 (W6,F100) $м^3$	1,35		
	СТ РК 1954-2010 (231-302-0103)	Кераногранит с антискользящим покрытием толщ.10мм $м^2$	5,4		
		Площадка Пл-3 (Пл-5 - зеркально)	2		
	ГОСТ 7473-2010 (212-101-0609)	Бетон кл. С12/15 (W6,F100) $м^3$	4,21		
	СТ РК 1954-2010 (231-302-0103)	Кераногранит с антискользящим покрытием толщ.10мм $м^2$	16,36		
		Площадка Пл-4	1		
	ГОСТ 7473-2010 (212-101-0609)	Бетон кл. С12/15 (W6,F100) $м^3$	1,83		
	СТ РК 1954-2010 (231-302-0103)	Кераногранит с антискользящим покрытием толщ.10мм $м^2$	8,32		
		Пандус ПД-1	1		
	ГОСТ 7473-2010 (212-101-0609)	Бетон кл. С12/15 (W6,F100) $м^3$	3,51		

Спецификация на крыльца

Поз.	Обозначение	Наименование	Кол-во	Масса ед., кг	Примечание
		Крыльцо Кр-1	1		
	ГОСТ 23279-2012 (214-403-0103)	Арм. 10А500С-100 10А500С-100 175х185 $м^2$	1	41,66	
	ГОСТ 7473-2010 (212-101-0609)	Бетон кл. С12/15 (F100, W6) $м^3$	1,32		
	ГОСТ 7473-2010 (212-101-0702)	Бетон кл. С16/20 (F100, W4) $м^3$	0,15		
	ГОСТ 30693-2000 (235-201-0201)	Обмазка битумной мастикой за 2 раза $м^2$	4,82		
	СТ РК 1954-2010 (231-302-0103)	Кераногранит с антискользящим покрытием толщ.10мм $м^2$	5,23		
		Крыльцо Кр-2	1		
	ГОСТ 23279-2012 (214-403-0103)	Арм. 10А500С-100 10А500С-100 175х185 $м^2$	1	41,66	
	ГОСТ 23279-2012 (214-403-0103)	Арм. 10А500С-100 10А500С-100 350х95 $м^2$	1	42,79	
	ГОСТ 7473-2010 (212-101-0609)	Бетон кл. С12/15 (F100, W6) $м^3$	2,73		
	ГОСТ 7473-2010 (212-101-0702)	Бетон кл. С16/20 (F100, W4) $м^3$	0,26		
	ГОСТ 30693-2000 (235-201-0201)	Обмазка битумной мастикой за 2 раза $м^2$	9,12		
	СТ РК 1954-2010 (231-302-0103)	Кераногранит с антискользящим покрытием толщ.10мм $м^2$	9,58		
		Крыльцо Кр-3	2		
	ГОСТ 23279-2012 (214-403-0103)	Арм. 10А500С-100 10А500С-100 285х206 $м^2$	1	75,56	
	ГОСТ 7473-2010 (212-101-0609)	Бетон кл. С12/15 (F100, W6) $м^3$	2,94		
	ГОСТ 7473-2010 (212-101-0702)	Бетон кл. С16/20 (F100, W4) $м^3$	0,25		
	ГОСТ 30693-2000 (235-201-0201)	Обмазка битумной мастикой за 2 раза $м^2$	8,92		
	СТ РК 1954-2010 (231-302-0103)	Кераногранит с антискользящим покрытием толщ.10мм $м^2$	9,21		
		Крыльцо Кр-4	2		
	ГОСТ 23279-2012 (214-403-0103)	Арм. 10А500С-100 10А500С-100 285х235 $м^2$	1	86,19	
	ГОСТ 7473-2010 (212-101-0609)	Бетон кл. С12/15 (F100, W6) $м^3$	3,91		
	ГОСТ 7473-2010 (212-101-0702)	Бетон кл. С16/20 (F100, W4) $м^3$	0,28		
	ГОСТ 30693-2000 (235-201-0201)	Обмазка битумной мастикой за 2 раза $м^2$	10,91		
	СТ РК 1954-2010 (231-302-0103)	Кераногранит с антискользящим покрытием толщ.10мм $м^2$	11,25		
		Крыльцо Кр-5	1		
	ГОСТ 23279-2012 (214-403-0103)	Арм. 10А500С-100 10А500С-100 285х235 $м^2$	1	86,19	
	ГОСТ 23279-2012 (214-403-0103)	Арм. 10А500С-100 10А500С-100 407х95 $м^2$	1	49,76	
	ГОСТ 7473-2010 (212-101-0609)	Бетон кл. С12/15 (F100, W6) $м^3$	7,01		
	ГОСТ 7473-2010 (212-101-0702)	Бетон кл. С16/20 (F100, W4) $м^3$	0,42		
	ГОСТ 30693-2000 (235-201-0201)	Обмазка битумной мастикой за 2 раза $м^2$	17,76		
	СТ РК 1954-2010 (231-302-0103)	Кераногранит с антискользящим покрытием толщ.10мм $м^2$	18,23		
		Крыльцо Кр-6	1		
	ГОСТ 23279-2012 (214-403-0103)	Арм. 10А500С-100 10А500С-100 205х235 $м^2$	1	62,02	
	ГОСТ 7473-2010 (212-101-0609)	Бетон кл. С12/15 (F100, W6) $м^3$	2,86		
	ГОСТ 7473-2010 (212-101-0702)	Бетон кл. С16/20 (F100, W4) $м^3$	1,21		
	ГОСТ 30693-2000 (235-201-0201)	Обмазка битумной мастикой за 2 раза $м^2$	8,93		
	СТ РК 1954-2010 (231-302-0103)	Кераногранит с антискользящим покрытием толщ.10мм $м^2$	9,05		

Крыльцо Кр-4
М 1:50

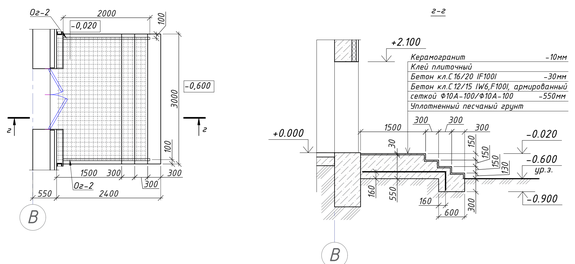

Крыльцо Кр-6
М 1:50

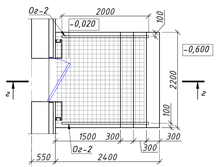

Решетка для вытирания ног

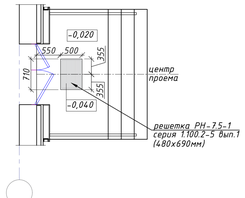

Спецификация на решетки

Поз.	Обозначение	Наименование	Кол-во	Масса ед., кг	Примечание
		Решетка металлическая			
	Серия 1.100.2-5 вып.1	РН-7.5-1	14	15,17	

1. Данный лист см. совместно с листами 2, 10.
2. Все бетонные и железобетонные конструкции выполнить из бетона на сульфатостойком портландцементе марки по водонепроницаемости W6, по морозостойкости F100.
3. Все бетонные конструкции, соприкасающиеся с грунтом, обмазать битумной мастикой по ГОСТ 30693-2000 (235-201-0201) за 2 раза.
4. Ограждения см. на листе 15.
5. При вводах предусмотреть углубления в бетоне (размерами 500х710х20) для установки металлической решетки для вытирания ног. Общее количество решеток - 14 шт.

Изм.	Кол.уч.	Лист	N док.	Подп.	Дата	2023-227-АР2			
						Реконструкция стадиона «Мунайшы», расположенного по адресу: Атырауская область, г. Атырау, ул. М. Ауэзова, 28А			
						Восточная трибуна	Стадия	Лист	Листов
							РП	14	
ГИП		Ахметов			04.25	Крыльцо Кр-1 - Кр-6. Спецификации на крыльца и площадки	ТОО "КазахЭнергоПром" Гос. лицензия №13019085 от 03.01.2018 г.		
Н.контр.		Ахметов			04.25				
Пров.									
Разраб.		Матвиенко			04.25				

Формат: А3х4

Взам. инв. N | Подпись и дата | Инв. N подл.

Ограждение Ог-1

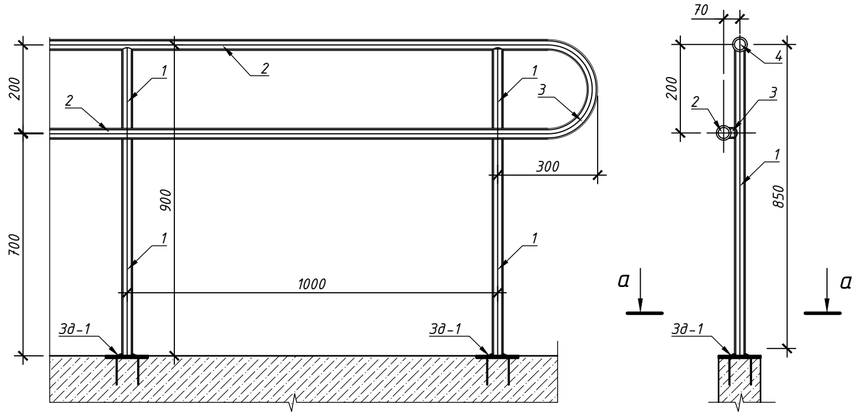

Ограждение Ог-3

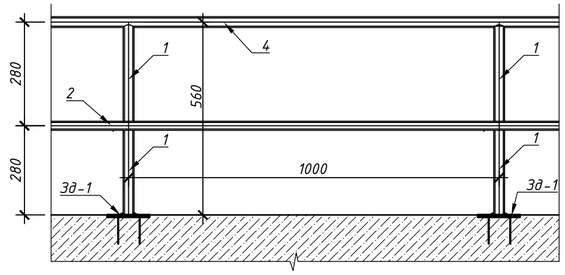

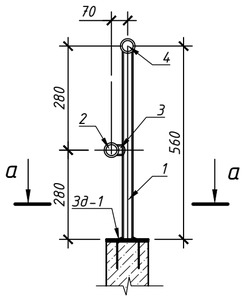

Ограждение Ог-2

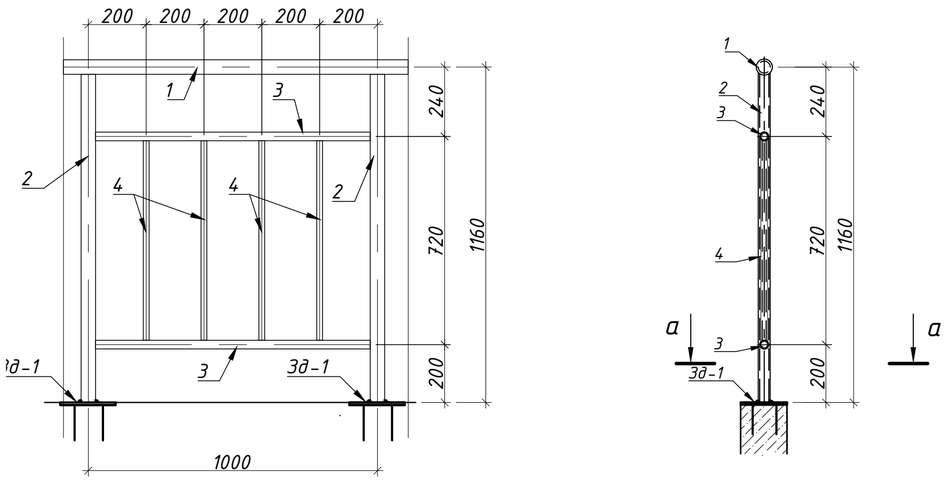

Ограждение Ог-4

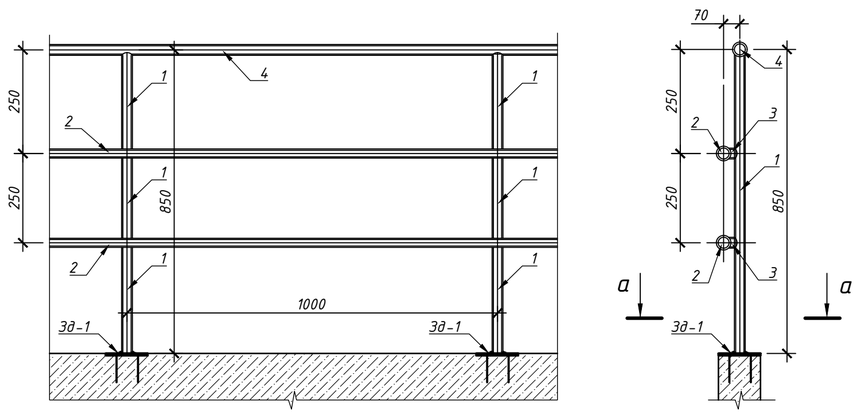

а-а

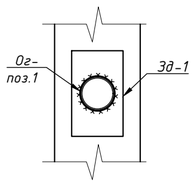

Спецификация на 1 пог.м ограждения

Поз.	Обозначение	Наименование	Кол.	Масса ед., кг	Приме-чание
		Ограждение Ог-1	17,2		
1	ГОСТ 10705-80 (241-102-0134)	Тр. Ф57х2,0 L=850мм	1	2,31	
2	ГОСТ 10705-80 (241-102-0125)	Тр. Ф42х2,0 пог.м	2,0	1,97	
3	ГОСТ 10705-80 (241-102-0125)	Тр. Ф42х2,0 L=70мм	4	0,14	
4	ГОСТ 10705-80 (241-102-0134)	Тр. Ф57х2,0 пог.м	1,0	2,71	
Зд-1	серия 1.400-15 выпуск 1	МН101-1	2	2,31	
		Ограждение Ог-2	98,7		
1	ГОСТ 10705-80 (241-102-0134)	Тр. Ф57х2,0 пог.м	1,0	2,71	
2	ГОСТ 10705-80 (241-102-0134)	Тр. Ф57х2,0 L=1160мм	2	3,15	
3	ГОСТ 10705-80 (241-102-0125)	Тр. Ф42х2,0 пог.м	2,0	1,97	
4	ГОСТ 10705-80 (241-102-0111)	Тр. Ф32х1,5 L=720мм	4	0,81	
Зд-1	серия 1.400-15 выпуск 1	МН101-1	2	0,60	
		Ограждение Ог-3	30,0		
1	ГОСТ 10705-80 (241-102-0134)	Тр. Ф57х2,0 L=560мм	1	1,52	
2	ГОСТ 10705-80 (241-102-0125)	Тр. Ф42х2,0 пог.м	1,0	1,97	
3	ГОСТ 10705-80 (241-102-0125)	Тр. Ф42х2,0 L=70мм	2	0,14	
4	ГОСТ 10705-80 (241-102-0134)	Тр. Ф57х2,0 пог.м	1,0	2,71	
Зд-1	серия 1.400-15 выпуск 1	МН101-1	2	0,60	
		Ограждение Ог-4	107,5		
1	ГОСТ 10705-80 (241-102-0134)	Тр. Ф57х2,0 L=850мм	1	1,86	
2	ГОСТ 10705-80 (241-102-0125)	Тр. Ф42х2,0 пог.м	2,0	1,71	
3	ГОСТ 10705-80 (241-102-0125)	Тр. Ф42х2,0 L=70мм	4	0,12	
4	ГОСТ 10705-80 (241-102-0134)	Тр. Ф57х2,0 пог.м	1,0	1,86	
Зд-1	серия 1.400-15 выпуск 1	МН101-1	2	0,60	

1. Данный лист см. совместно с листами 4,5,6,14,20.
2. Спецификация дана на общий объем ограждений по зданию.
3. Перед началом изготовления изделий выполнить контрольные замеры по месту!
4. Все ограждения зачистить и окрасить эмалью ПФ-115 (236-203-0109) по ГОСТ 6465-76 за 2 раза по грунтовке ГФ-021 (236-101-0107).
5. Все стыковочные швы должны быть тщательно отшлифованы и заполированы.

Изм.	Кол.уч.	Лист.	Nдок.	Подп.	Дата	2023-227-АР2		
						Реконструкция стадиона «Мунайшы», расположенного по адресу: Атырауская область, г. Атырау, ул. М. Ауэзова, 28А		
						Восточная трибуна	Стадия	Лист	Листов
							РП	15	
ГИП		Ахметов			04.25				
Н.контр.		Ахметов			04.25	Ограждения Ог-1, Ог-2, Ог-3, Ог-4	ТОО "КазахЭнергоПром" Гос. лицензия №13019085 от 03.01.2018 г.		
Пров.									
Разраб.		Матвиенко			04.25				

Взам. инв. N | Подпись и дата | Инв. N подл.

Формат: А2

Козырек К-1
М 1:25

Общий вид козырька

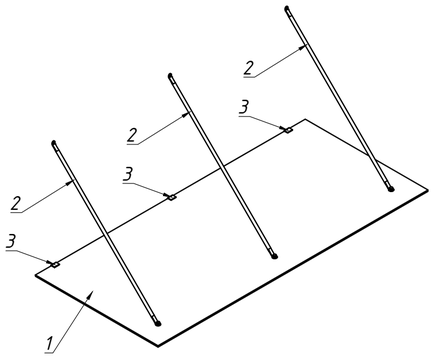

План

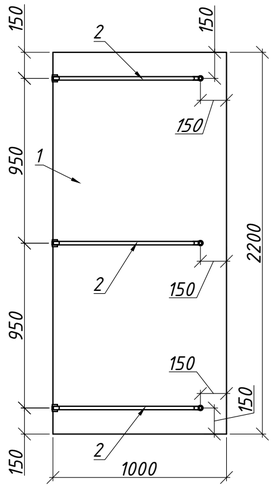

Вид сбоку

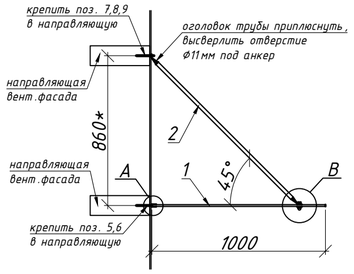

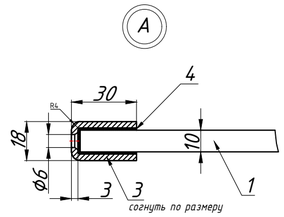

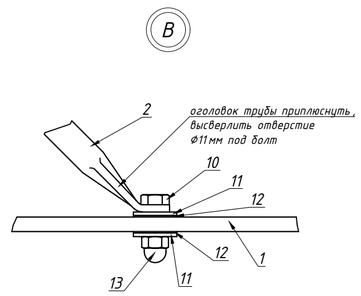

Козырек К-2
М 1:25

Общий вид козырька

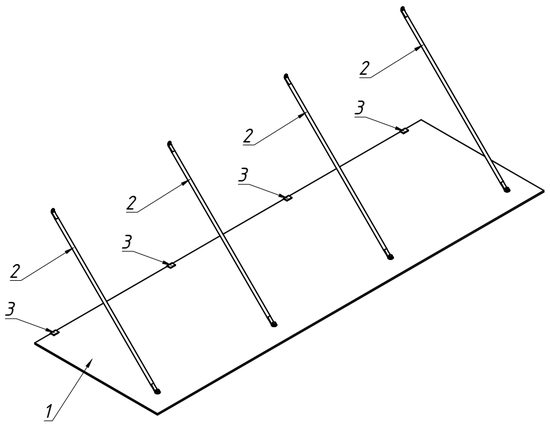

План

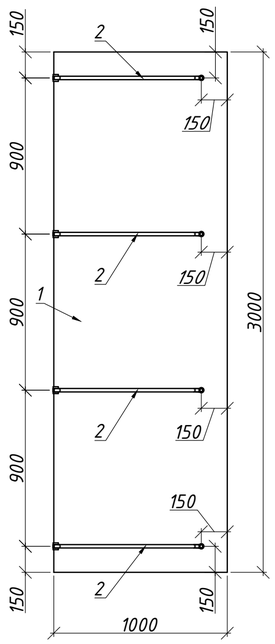

Вид сбоку

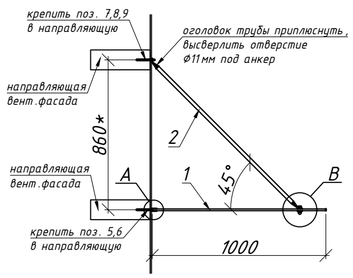

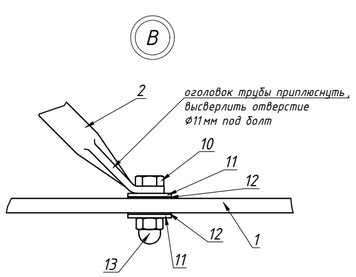

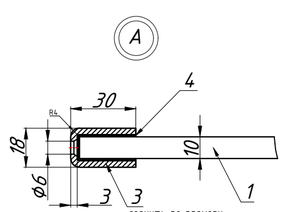

Спецификация на 1 козырек

Поз.	Обозначение	Наименование	Кол.	Масса ед., кг	Приме-чание
		Козырек К-1	1		
1	ГОСТ 30698-2014 (217-401-0205)	ЗМ1-2200-1000-10-СМ2	1		
2	ГОСТ 3262-75 (241-101-0102)	Тр. 15х2,5 L=1230мм	3		
3	ГОСТ 19903-2015 (214-101-0102-0003)	Б-ПН-3, разв. 72х40мм	3		
4	ГОСТ 7338-90 (217-701-0310)	Пл. 2Н-I-ТМКЩ-М-1, разв. 62х40мм	3		
5	ГОСТ 17475-80 (217-102-0102)	Винт М6х25	3		
6	ГОСТ 7798-70 (217-101-0101)	Резьбовая заклепка-гайка М6х22	3		
7	ГОСТ 7798-70 (217-101-0101)	Болт М10х30	3		
8	ГОСТ 7798-70 (217-101-0101)	Шайба Ф10	3		
9	ГОСТ 7798-70 (217-101-0101)	Резьбовая заклепка-гайка М6х22	3		
10	ГОСТ 7798-70 (217-101-0101)	Болт М10х30	3		
11	ГОСТ 7798-70 (217-101-0101)	Шайба Ф10	3		
12	ГОСТ 7338-90 (217-701-0310)	Пластина 2Н-I-ТМКЩ-М-1 Ф30хФ11	3		
13	ГОСТ 7798-70 (217-101-0101)	Гайка М10	3		
		Козырек К-2	5		
1	ГОСТ 30698-2014 (217-401-0205)	ЗМ1-3000-1000-10-СМ2	1		
2	ГОСТ 3262-75 (241-101-0102)	Тр. 15х2,5 L=1230мм	4		
3	ГОСТ 19903-2015 (214-101-0102-0003)	Б-ПН-3, разв. 72х40мм	4		
4	ГОСТ 7338-90 (217-701-0310)	Пл. 2Н-I-ТМКЩ-М-1, разв. 62х40мм	4		
5	ГОСТ 17475-80 (217-102-0102)	Винт М6х25	4		
6	ГОСТ 7798-70 (217-101-0101)	Резьбовая заклепка-гайка М6х22	4		
7	ГОСТ 7798-70 (217-101-0101)	Болт М10х30	4		
8	ГОСТ 7798-70 (217-101-0101)	Шайба Ф10	4		
9	ГОСТ 7798-70 (217-101-0101)	Резьбовая заклепка-гайка М6х22	4		
10	ГОСТ 7798-70 (217-101-0101)	Болт М10х30	4		
11	ГОСТ 7798-70 (217-101-0101)	Шайба Ф10	4		
12	ГОСТ 7338-90 (217-701-0310)	Пластина 2Н-I-ТМКЩ-М-1 Ф30хФ11	4		
13	ГОСТ 7798-70 (217-101-0101)	Гайка М10	4		

1. Данный лист см. с листом 7.
2. Разрезы см. на листе 9.
3. Монтаж всех козырьков вести в строгом соответствии с инструкцией и технологией сборки и монтажа от завода-изготовителя!

Изм.	Кол.уч.	Лист.	Nдок.	Подп.	Дата
ГИП		Ахметов			04.25
Н.контр.		Ахметов			04.25
Пров.					
Разраб.		Матвиенко			04.25

2023-227-АР2

Реконструкция стадиона «Мунайшы», расположенного по адресу: Атырауская область, г. Атырау, ул. М. Ауэзова, 28А

Восточная трибуна

Стадия	Лист	Листов
РП	16	

Козырьки К-1, К-2. Общий вид козырька

ТОО "КазахЭнергоПром"
Гос. лицензия №13019085 от 03.01.2018 г.

Формат: А2

Взам. инв. N | Подпись и дата | Инв. N подл.

Фрагмент плана 1 (в осях А-Б 1-2)
М 1:50

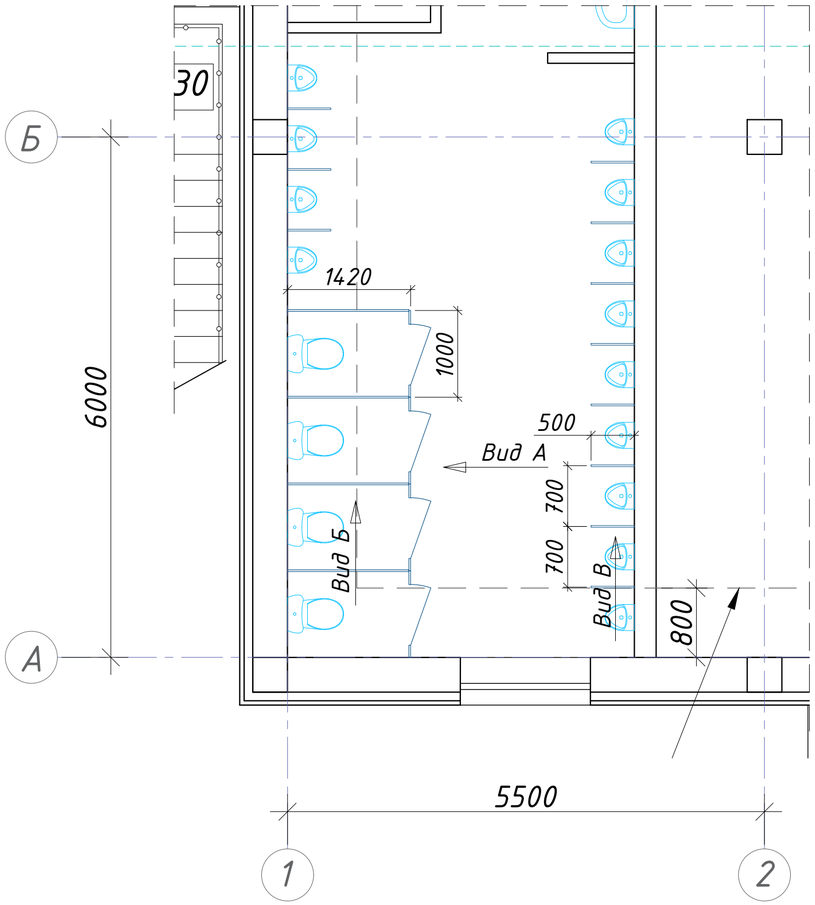

Фрагмент плана 2
М 1:50

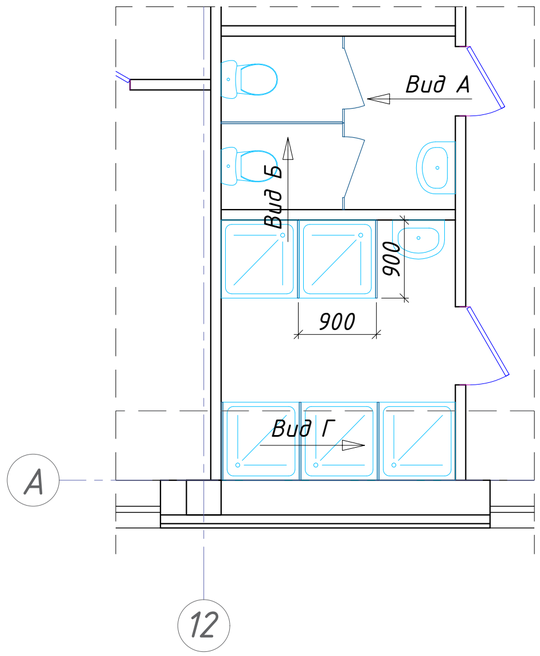

Спецификация на перегородки

Поз.	Обозначение	Наименование	Кол.	Масса ед., кг	Приме-чание
		Мужской с/у (помещ. 2, 4, 23, 33)			
		кабинки с/у			
1	ГОСТ 3262-75 (241-101-0207)	Тр. □40х3.5, h=200мм, шт.	56	0,77	
2	ГОСТ 8509-93 (214-201-0101-0010)	Уголок 32х3, l=70мм, шт.	104	0,10	МДФ+МДФ
3	ГОСТ 8509-93 (214-201-0101-0010)	Уголок 32х3, l=70мм, шт.	104	0,10	МДФ+стена
4	(232-105-0201)	HPL-панель, 700х2000(h)	15		
5	(232-105-0201)	HPL-панель, 300х2000(h)	11		
6	(232-105-0201)	HPL-панель, 140х2000(h)	8		
7	(232-105-0201)	HPL-панель, 1400х2000(h)	13		
8	(223-504-0302)	Петли дверные	30		
9	(223-504-0307)	Ручка задвижка с наружным открыванием	15		
		перегородки писсуаров			
1	ГОСТ 3262-75 (241-101-0207)	Тр. □40х3.5, h=200мм, шт.	44	0,77	
2	ГОСТ 8509-93 (214-201-0101-0010)	Уголок 32х3, l=70мм, шт.	176	0,10	МДФ+стена
3	(232-105-0201)	HPL-панель, 700х1500(h)	22		
		Женский с/у (помещ. 21, 38, 59)			
1	ГОСТ 3262-75 (241-101-0207)	Тр. □40х3.5, h=200мм, шт.	35	0,77	
2	ГОСТ 8509-93 (214-201-0101-0010)	Уголок 32х3, l=70мм, шт.	56	0,10	МДФ+МДФ
3	ГОСТ 8509-93 (214-201-0101-0010)	Уголок 32х3, l=70мм, шт.	56	0,10	МДФ+стена
4	(232-105-0201)	HPL-панель, 700х2000(h)	10		
5	(232-105-0201)	HPL-панель, 300х2000(h)	7		
6	(232-105-0201)	HPL-панель, 140х2000(h)	5		
7	(232-105-0201)	HPL-панель, 1400х2000(h)	7		
7.1	(232-105-0201)	HPL-панель, 530х2000(h)	1		
8	(223-504-0302)	Петли дверные	20		
9	(223-504-0307)	Ручка задвижка с наружным открыванием	10		
		Душевые (помещ. 9, 30, 32, 39, 51)			
1	ГОСТ 3262-75 (241-101-0207)	Тр. □40х3.5, h=200мм, шт.	22	0,77	
2	ГОСТ 8509-93 (214-201-0101-0010)	Уголок 32х3, l=70мм, шт.	88	0,10	МДФ+стена
3	(232-105-0201)	HPL-панель, 700х1500(h)	11		

Вид А

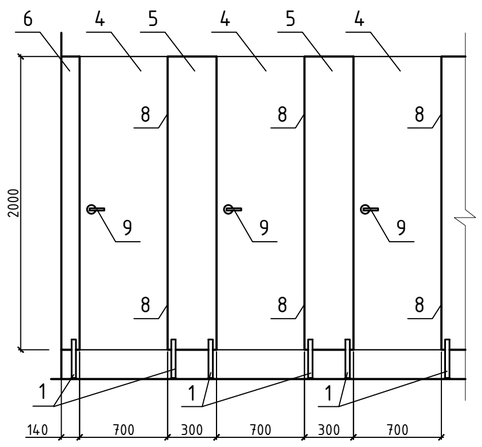

Вид Б

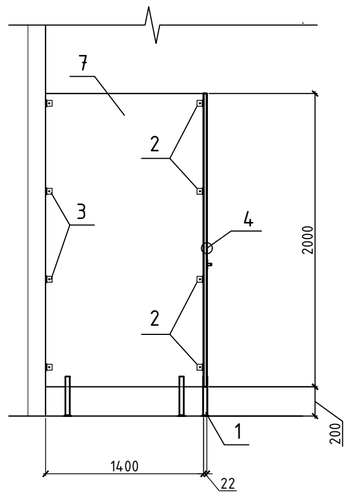

Вид В

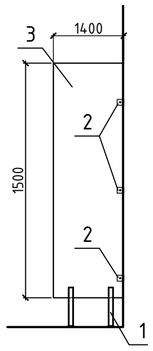

Вид Г

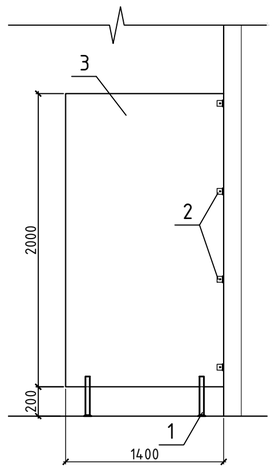

1. Данный лист см. с листом 6.
2. Монтаж всех перегородок вести в строгом соответствии с инструкцией и технологией сборки изготовителя!
3. Все сантехнические кабинки укомплектовать задвижкой с индикатором "свободно/занято" и настенными крючками (по 1 шт. в каждой кабинке).
4. Высота от отметки чистого пола до низа перегородки 200мм.
5. Оснащение санузлов для МГН выполнить в соответствии с СН РК 3.06-01-2011 "Доступность зданий и сооружений для маломобильных групп", а так же СП РК 3.06-101-2012 "Проектирование зданий и сооружений с учетом доступности для маломобильных групп населения. Общие положения". Показано на л.12.

Изм.	Кол.уч.	Лист.	Nдок.	Подп.	Дата	2023-227-АР2		
						Реконструкция стадиона «Мунайшы», расположенного по адресу: Атырауская область, г. Атырау, ул. М. Ауэзова, 28А		
						Восточная трибуна	Стадия	Лист	Листов
							РП	17	
ГИП		Ахметов			04.25				
Н.контр.		Ахметов			04.25	Принципиальные схемы монтажа перегородок из HPL-панелей. Фрагменты плана	ТОО "КазахЭнергоПром" Гос. лицензия №13019085 от 03.01.2018 г.	
Пров.								
Разраб.		Матвиенко			04.25			

Взам. инв. N | Подпись и дата | Инв. N подл.

Формат: А2

Схема утепления по фасаду 1-20

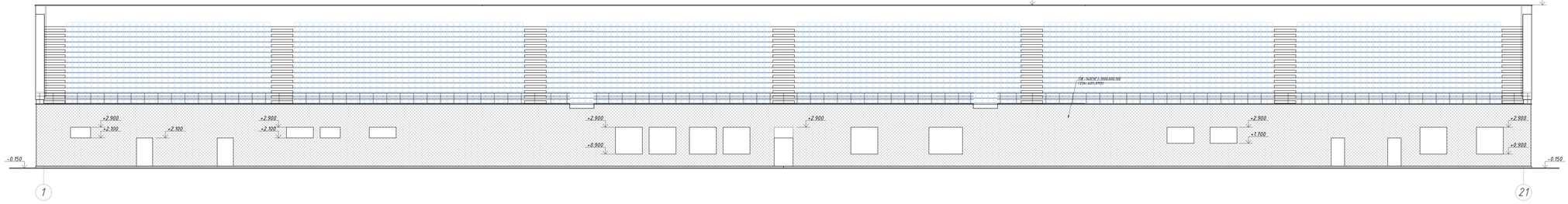

Схема утепления по фасаду А-В

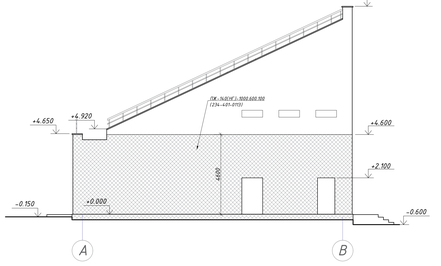

Схема утепления по фасаду 20-1

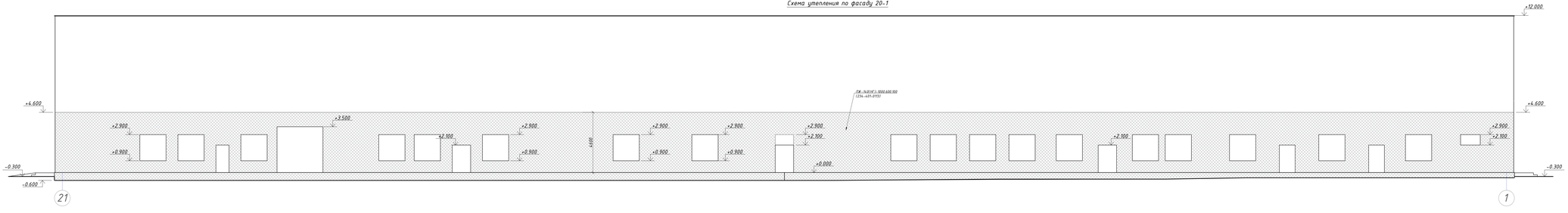

Схема утепления по фасаду В-А

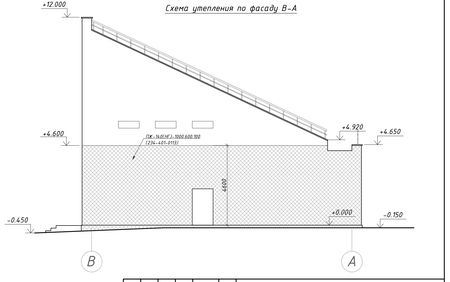

1. Данный лист см. с листом 6.
2. В проекте применен утеплитель для стен ПК-140(НГ)-1000.600.100 ГОСТ 9572-2012 (234-401-0113).
   Общая площадь - 1113,0 м²

						2023-227-АР2			
Изм.	Кол.уч.	Лист	N док.	Подп.	Дата	Реконструкция стадиона «Мунайшы», расположенного по адресу: Атырауская область, г. Атырау, ул. М. Аузезова, 28А			
						Восточная трибуна	Стадия	Лист	Листов
							РП	18	
ГИП		Ахмедов			04.25	Схемы утепления по фасадам 1-20, 20-1, А-В, В-А	ТОО "КазахЭнергоПром" Гос. лицензия МГ13019085 от 03.01.2018 г.		
Н.контр.		Ахмедов			04.25				
Пров.									
Разраб.		Молдашева			04.25				

Формат А3х3

Инв. N подл. | Подпись и дата | Взам. инв. N

Лестница Л-2
М 1:75

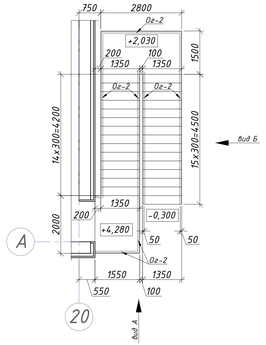

Лестница Л-1 (Л-4 - зеркально)
М 1:75

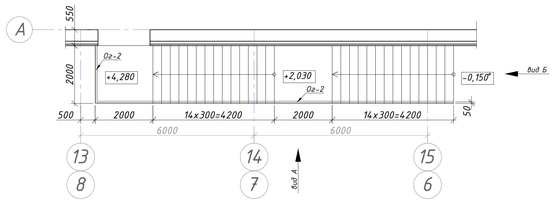

Лестница Л-3
М 1:75

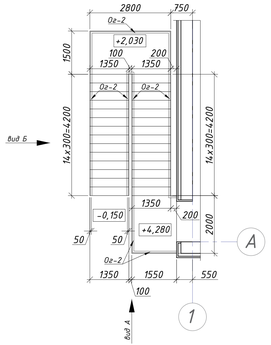

Вид А

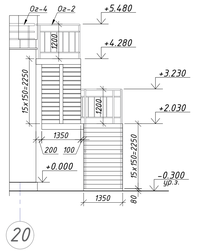

Вид Б

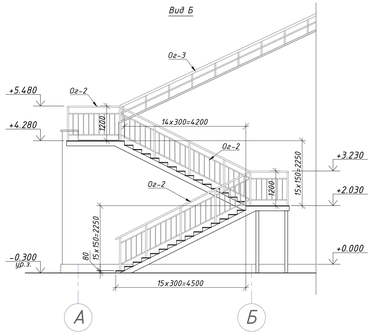

Вид А

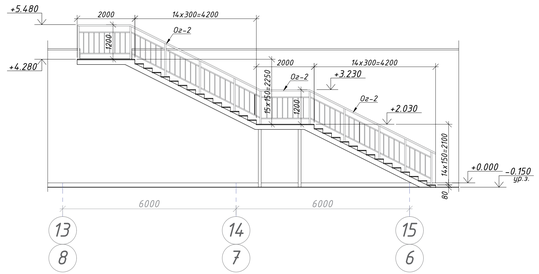

Вид Б

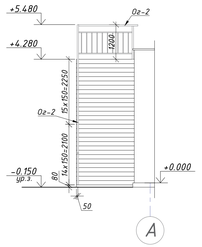

Вид Б

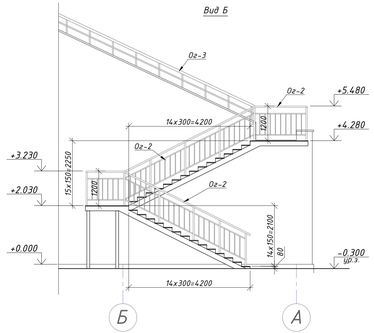

Вид А

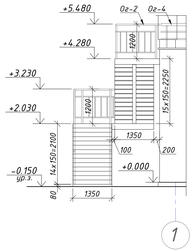

1. Данный лист см. совместно с разделом КМ.
2. Ограждения см. на листе 15

						2023-227-АР2			
Изм.	Кол.уч.	Лист	N док.	Подп.	Дата	Реконструкция стадиона «Мунайшы», расположенного по адресу: Атырауская область, г. Атырау, ул. М. Ауэзова, 28А			
						Восточная трибуна	Стадия	Лист	Листов
							РП	19	
ГИП		Ахметов			04.25	Лестницы Л-1, Л-2, Л-3, Л-4	ТОО "КазахЭнергоПром" Гос. лицензия №13019085 от 03.01.2018 г.		
Н.контр.		Ахметов			04.25				
Пров.									
Разраб.		Матвиенко			04.25				

Формат: А3х4

Взам. инв. N | Подпись и дата | Инв. N подл.