Жауапкершілігі шектеулі
серіктестігі
«КазахЭнергоПром»

Қазақстан Республикасы, 140000
Павлодар қ., Бакинская к., 3 үй.
Тел.факс: +7 (7182) 33-90-15

Товарищество с ограниченной
ответственностью
«КазахЭнергоПром»

Республика Казахстан, 140000
г. Павлодар, ул. Бакинская, д. 3
Тел.факс: +7 (7182) 33-90-15

РАБОЧИЙ ПРОЕКТ

Реконструкция стадиона "Мунайшы", расположенного по адресу: Атырауская область, г. Атырау, ул. М. Ауэзова, 28А

Том 3

Альбом 3

Архитектурные решения. 2023-227-АР3

Павлодар 2024

Жауапкершілігі шектеулі
серіктестігі
«КазахЭнергоПром»

Қазақстан Республикасы, 140000
Павлодар қ., Бакинская к., 3 ү.
Тел.факс: +7 (7182) 33-90-15

Товарищество с ограниченной
ответственностью
«КазахЭнергоПром»

Республика Казахстан, 140000
г. Павлодар, ул. Бакинская, д. 3
Тел.факс: +7 (7182) 33-90-15

РАБОЧИЙ ПРОЕКТ

Реконструкция стадиона "Мунайшы", расположенного по адресу: Атырауская область, г. Атырау, ул. М. Ауэзова, 28А

Том 3

Альбом 3

Архитектурные решения. 2023-227-АР3

Заказчик: ГУ "Управление строительства, архитектуры и градостроительства Атырауской области"

Директор ТОО "КазахЭнергоПром" Рамазанов А.Ж. _____
ГИП ТОО "КазахЭнергоПром" Ахметов А.Т. _____

Павлодар 2024

Ведомость рабочих чертежей основного комплекта

Лист	Наименование	Примечание
1	Общие данные	
2	Паспорт отделки фасадов	
3	Фасады в осях 1-14, 14-1. Схемы устройства подсистемы для кассет	
4	Фасады в осях А-В, В-А	
5	План на отм. +0.000	
6	План на отм. +4.300	
7	План на отм. +4.300 (подтрибунное пространство)	
8	Разрезы 1-1, 2-2	
9	Отделочный план на отм. +0.000	
10	План размещения сидений на трибуне	
11	Ведомость элементов заполнения проемов. Схемы дверей, окон и витражей	
12	Ведомость отделки помещений. Экспликация полов	
13	Устройство комнаты сухого жара	
14	Крыльцо Кр-1. Спецификации на крыльца и площадки	
15	Ограждения Ог-1, Ог-2, Ог-3, Ог-4	
16	Козырьки К-1, К-2, К-3. Общий вид козырька	
17	Принципиальные схемы монтажа перегородок из HPL-панелей. Фрагменты плана	
18	Схемы утепления по фасадам 1-14, 14-1, А-В, В-А	
19	Лестницы Л-1, Л-2	

Ведомость спецификаций

Лист	Наименование	Примечание
6	Спецификация на воронку парапетную	
10	Спецификация на крепление сидений	
14	Спецификация на площадки. Спецификация на крыльца	
15	Спецификация на 1 пог.м ограждения	
16	Спецификация на 1 козврек	
17	Спецификация на перегородки	

Ведомость ссылочных и прилагаемых документов

Обозначение	Наименование	Примечание
	Ссылочные документы	
АГСК-3	Перечень строительных конструкций, изделий и строительных материалов	
Серия 4.904-62	Двери и люки	
Серия 1.100.2-5	Металлические изделия	

Технические решения, принятые в рабочих чертежах соответствуют требованиям экологических, санитарно-гигиенических, противопожарных и других норм действующих на территории Республики Казахстан и обеспечивают безопасную для жизни и здоровья людей эксплуатацию объекта при соблюдении мероприятий. предусмотренных чертежами

Главный инженер проекта Ахметов

Согласовано

Разд. ОВ	Иванов	
Разд. АС	Щукин	
Разд. ТХ	Гордеева	
Разд. ВК	Киселева	
Разд. ЭЛ	Шахаев	
Разд. ГП	Абдрахманова	

Взам. инв. N

Подпись и дата

Инв. N подл.

Раздел СС | Лежий

Общие указания

Проект 2023-227-АРЗ "Реконструкция стадиона «Мунайшы», расположенного по адресу: Атырауская область, г. Атырау, ул. М. Ауэзова, 28А" выполнен на основании:

- задания на проектирование утвержденным заказчиком;
- отчета по инженерно-гедезическим изысканиям выполненных ТОО "TheLabSurvey" от 03.04.2024г.
- отчета по инженерно-геологическим изысканиям выполненных ТОО "TheLabSurvey" от 03.04.2024г.

Архитектурные решения Рабочего проекта выполнены в соответствии с требованиями действующих нормативных документов.

Класс конструктивной пожарной опасности здания - К0
Степень огнестойкости здания - II
Класс функциональной пожарной опасности здания - Ф2.1
Категория здания по взрывопожарной и пожарной опасности - В4
Уровень ответственности - I (повышенный) технологически сложный

Природно-климатические условия

- Климатический подрайон IV Г по СП РК 2.04-01-2017
- Нормативное ветровое давление - 0,77 кПа
- Нормативное снеговое давление - 0,80 кПа
- Расчетная температура наиболее холодной пятидневки СП РК 2.04-01-2017 - минус 24,9°С.

Архитектурно-планировочные решения

Проектом предусмотрено строительство здания северной трибуны на территории существующего стадиона.

Проектируемое здание представляет собой одноэтажное прямоугольное в плане строение с размерами в осях 75,0 х 15,0 м и высотой этажа 4,0 м в чистоте. За условную отм. 0.000 принят уровень чистого пола первого этажа при входе, что соответствует отм. -23.35.

На покрытии здания расположены основные трибуны с расстановкой кресел по секторам: 2 сектора по 576 мест, 2 сектора по 544 места. Общее количество зрительских мест - 2240 шт.

В здании расположены раздевалки для спортсменов, тренеров команд и судей матча с душевыми и санузлами; комната для делегатов и инспекторов матча с душевыми и санузлами; конференц-зал. Так же предусмотрен комплекс помещений для прохождения допинг-контроля. Для спортсменов в здании запроектированы комната неотложной помощи, массажный кабинет и комплекс помещений с камерой сухого жара.
В торцах здания предусмотрены мужской и женский санузлы для зрителей.

Для подъема непосредственно на трибуны предусмотрены четыре наружные лестницы.

Для внутренней отделки применены: улучшенная штукатурка с покраской водоэмульсионной краской с добавлением колера, керамическая плитка, наливные полы, напольный керамогранит. В качестве отделки потолков приняты кубообразные реечные потолки, потолки по системе грильято, кассетные потолки со скрытой системой крепления и подшивной потолок из ГКЛ.

Для наружной отделки фасадов применены металлические фасадные панели по системе вентилируемого фасада. Главный (наружный) и внутренний фасады облицованы объемными фасадными кассетами ТРАПЕЦИЯ в желто-зеленом цвете (RAL 6018) и перфорированными фасадными кассетами TRIANGLE белого цвета (RAL 9003). Боковые фасады облицованы объемными фасадными кассетами ТРАПЕЦИЯ в желто- зеленом цвете (RAL 6018).

Для придания главному и внутреннему фасадам объема и рельефности предусмотрена скрытая LED-подсветка по всей длине.

Конструктивные решения

Фундаменты - ленточные монолитные железобетонные
Колонны - монолитные железобетонные
Перекрытия - монолитные железобетонные
Наружные стены - кирпичная кладка
Внутренние стены и перегородки - кирпичная кладка

Основные несущие конструктивные элементы приняты из монолитного железобетона класса С20/25

Антикоррозийная защита

Все металлические детали должны быть защищены от коррозии. Закладные детали и сварные соединения защищаются антикоррозийным покрытием в соответствии с СН РК 2.01-01-2013 и СП РК 2.01-101-2013 "Защита строительных конструкций от коррозии".

Стальные части, входящие в состав сварных соединений (соединительные накладки, анкерные стержни) должны иметь защитное антикоррозийное покрытие: эмаль ПФ-115 наносится по грунтовке ГФ-021 ГОСТ 25129-82*. Лакокрасочные покрытия наносятся 2-мя

Ведомость основных комплектов рабочих чертежей

Обозначение	Наименование	Примечание
02/24-ГП	Генеральный план	
02/24-АР	Архитектурные решения	
02/24-АС	Архитектурно-строительные решения	
02/24-КЖ	Конструкции железобетонные	
02/24-ОВ	Отопление и вентиляция	
02/24-ТХ	Технология производства	
02/24-ЭС	Наружнее электроснабжение	
02/24-ЭОМ	Электрооборудование	

Технико-экономические показатели

№ п/п	Наименование	Ед.изм.	Кол-во	Приме-чание
1	Площадь застройки	м²	1248,72	
2	Общая площадь	м²	1986,0	
	в т.ч. полезная	м²	1030,5	
3	Строительный объем	м³	9924,2	
4	Этажность здания	эт.	1	

Нарушенное в процессе электросварочных работ лакокрасочное покрытие должно быть восстановлено покраской за 2 раза. Перед выполнением работ по восстановлению антикоррозийного покрытия поврежденная поверхность должна быть зачищена щетками и произведено обеспыливание.

Противопожарные мероприятия

Проект разработан в соответствии с Техническим регламентом «Общие требования к пожарной безопасности» №405 от 17.08.2021. Строительные конструкции, принятые для строительства здания, обеспечивают II степень огнестойкости.

Габариты и количество дверных проемов обеспечивают эвакуацию людей.

В здании запроектировано 4 эвакуационных выхода непосредственно наружу: один ориентирован на эвакуацию за пределы стадиона, один с торца здания и еще два выходят в сторону поля. Ширина эвакуационных дверей расчитана с учетом эвакуирующихся зрителей.

Эвакуация непосредственно с трибун осуществляется по средствам 4 отрытых лестничных маршей: двух со стороны поля и двух по торцам.

Двери на путях эвакуации открываются по направлению выхода, что обеспечивает безопасную эвакуацию.

Эвакуация людей предусмотрена непосредственно наружу.

Доступ для маломобильных групп населения

Оснащение зданий трибун и стадиона в целом выполнено с учетом требований СН РК 3.06-01-2011 "Доступность зданий и сооружений для маломобильных групп" и в соответствии с СП РК 3.06-101-2012 "Проектирование зданий и сооружений с учетом доступности для маломобильных групп населения. Общие положения".

Для удобства зрителей с ограниченными возможностями предусмотрены площадки для размещения мест для МГН с сопровождающими лицами.

В здании размещены два санузла оборудованных для МГН с входом непосредственно с улицы.

Все площади и крыльца на путях оборудованы пандусами.

Изм.	Кол.уч.	Лист.	Nдок.	Подп.	Дата	2023-227-АР1			
						Реконструкция стадиона «Мунайшы», расположенного по адресу: Атырауская область, г. Атырау, ул. М. Ауэзова, 28А			
ГИП		Ахметов			04.25	Северная трибуна	Стадия	Лист	Листов
Н.контр.		Ахметов			04.25		РП	1	
Пров.						Общие указания	ТОО "КазахЭнергоПром" Гос. лицензия №13019085 от 03.01.2018 г.		
Разраб.		Матвиенко			04.25				

Формат: А2

Фасад в осях 1-14

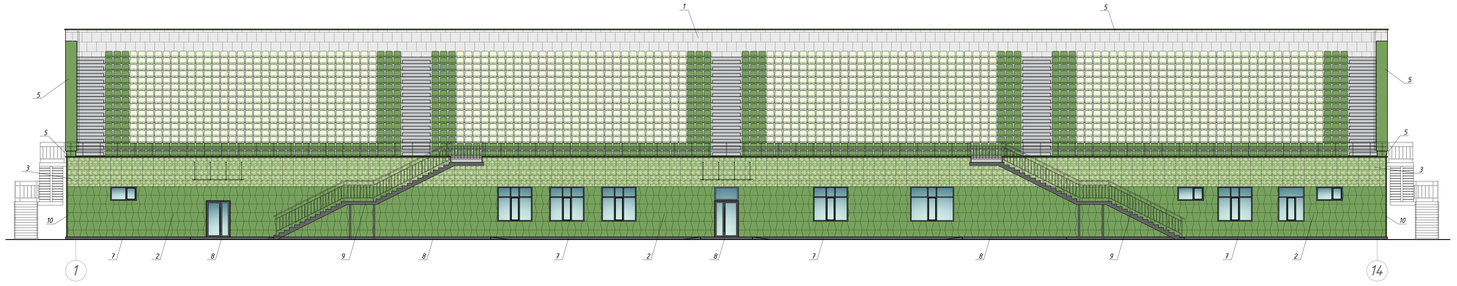

Фасад в осях В-А

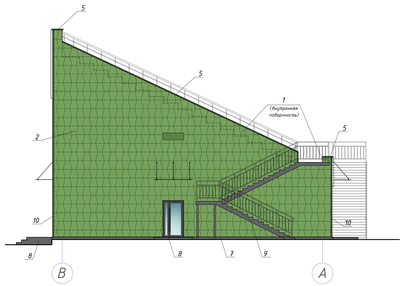

Фасад в осях А-В

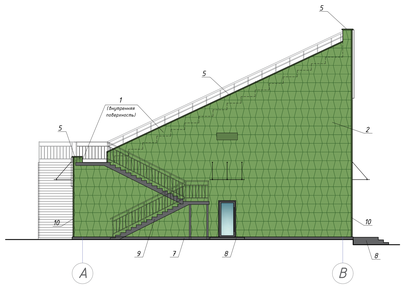

Фасад в осях 14-1

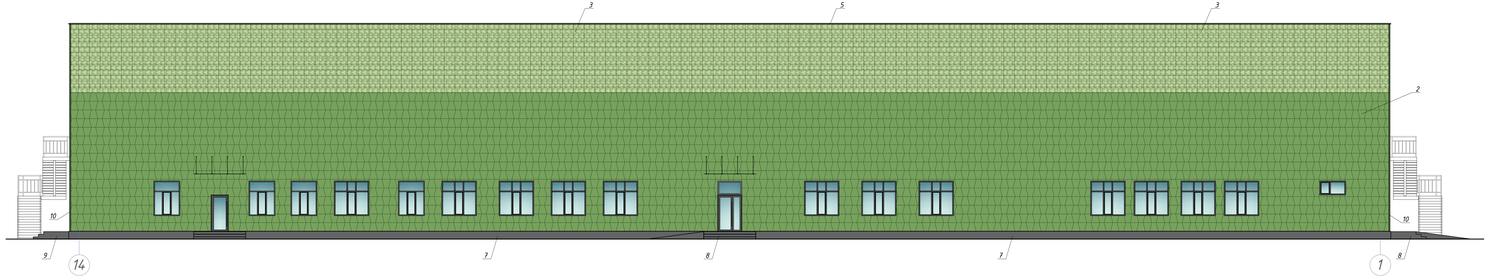

Ведомость наружной отделки

№	Цветовой эталон	Марка	Конструк. элемент	Материал	Площадь, м2
1		-	Стены	Плоские фасадные кассеты КЛ-42 размеры 1250х1250мм, толщ 0,7мм, цвет RAL 9003(белый) Velvet (СТО 006-2006)	220,0
2		-		ПРОФИЛЬНЫЕ ФАСАДНЫЕ КАССЕТЫ размеры 1250х1250мм, толщ 0,7мм, цвет RAL 6018 (салатно-зеленый) (СТО 006-2006)	1066,0
3		-		Перфорированные фасадные кассеты КЛ-42 размеры 1250х1250мм, толщ 0,7мм, цвет RAL 9003(белый) Velvet (СТО 006-2006)	450,0
4		-		Откосы из оцинкованной стали, толщиной 0,5мм, окрашенные полимерной краской, цвет RAL 6018 (салатно-зеленый) (ОЦ 168-2006)	450,0
5		-	Декоративный элемент	Оцинкованная сталь с полимерным покрытием толщ 0,7мм, цвет RAL 6018 (ОЦ4-156-0308)	196,5 п.м
6		-	Оконные и дверные обрамления	Оцинкованная сталь с полимерным покрытием толщ 0,7мм, цвет RAL 6018 (ОЦ4-156-0308)	270,5 п.м
7		-	Цоколь	Плоские фасадные кассеты КЛ-42, размеры 1250х1250мм, толщ 0,7мм, цвет RAL 7024(темно-серый) (СТО 006-2006)	51,0
8		-	Крыльцо	Перфорированный настил ПВН(ПВН)толщиной 600х600х10 (цвет темно-серый)	см. л.24
9		-	Лестницы	Ограждение лестниц и крылец металлическое (ПВ-11) толщиной 1,5мм, (цвет темно-серый) (ОЦ 168-2006)	см. л.23
10		-	Угловой элемент	Оцинкованный отлив с полимерным покрытием толщ 0,7мм, цвет RAL 6018 (салатно-зеленый) (ОЦ4-156-0308)	35,5 п.м

1. Данный лист см. совместно с л. 3,4.
2. Площадь посчитана без учета запаса на рез.
3. Для отделки фасада применены фасадные кассеты по системе вентилируемый фасад.
4. За перфорированным (поз.3) панелями предусмотрено отделка листами из оцинкованной стали, толщ. 0,5 мм, окрашенными полимерной краской, цвет RAL 6018 (поз.4) для защиты теплоизоляционного материала.

						2023-227-АРЗ	
Изм.	Кол.уч	Лист	N док.	Подп.	Дата	Реконструкция стадиона «Мунайшы», расположенного по адресу: Атырауская область, г. Атырау, ул. М. Ауэзова, 28А	
						Стадия	Лист	Листов
						Северная трибуна	РП	2	
ГИП	Ахметов				04.25			
Н.контр.	Ахметов				04.25			
Проб.						Паспорт отделки фасадов	ТОО "КазакЭнергоПром" Гос. лицензия №13019085 от 03.01.2018 г.	
Разраб.	Молдашев				04.25			

Формат А3х3

Инв.№ подл. | Подпись и дата | Взам. инв.№

Фасад в осях 1-14

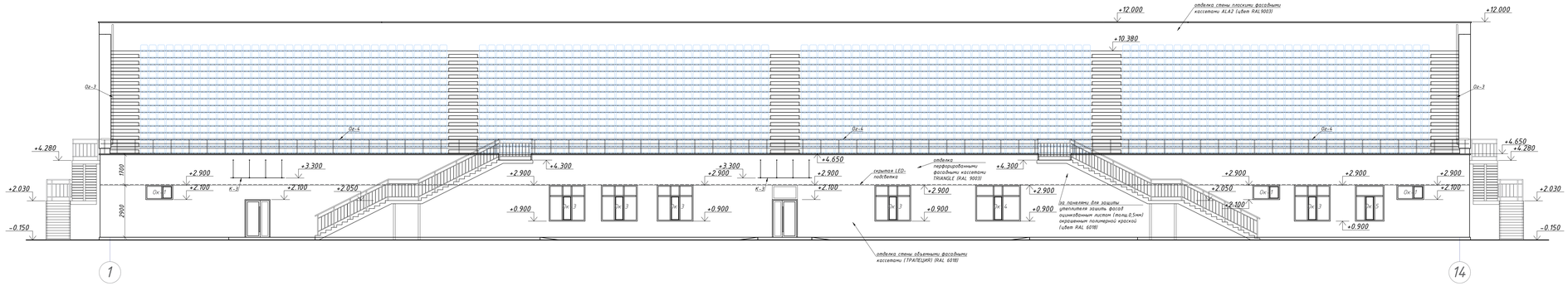

Фасад в осях 14-1

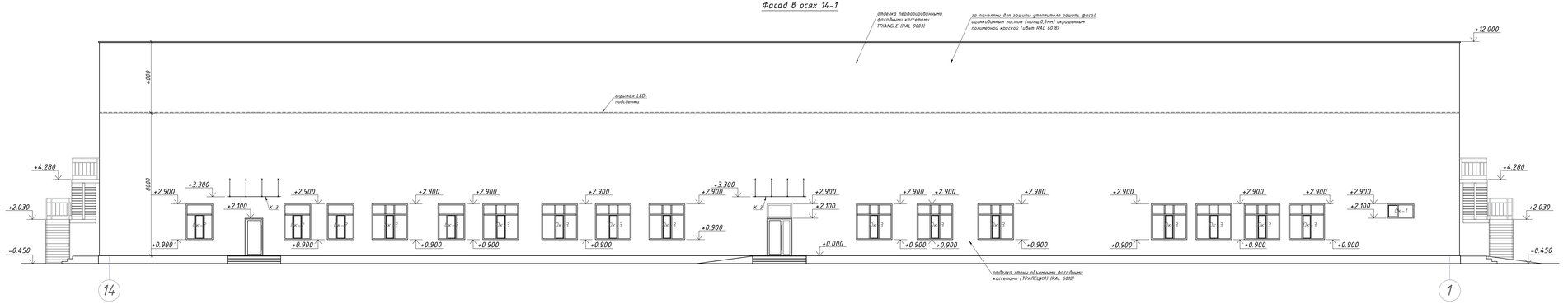

Сечение по перфорированным панелям

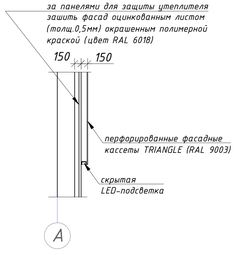

Схема устройства подсистемы для кассет ALA 2

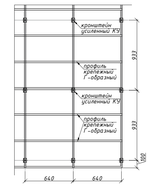

1. Данный лист см. с листами 5,6,23.
2. Все оконные и дверные проемы по фасадам закрыть обрамлением с применением F-образного профиля с наружной полкой 50мм. Цвет обрамления принять согласно общей цветовой гамме соответствующего фасада (поз.6). Общая длина оконных и дверных обрамлений – 270,5 п.м.
3. По периметру здания установить накрывочный элемент из оцинкованной стали (толщ. 0,7мм), окрашенный полимерной краской в заводских условиях (поз.5). В цвет RAL 6018 (желто-зеленый). Общая длина накрывочного элемента – 196,5 п.м.
4. Под фасадные кассеты выполнить подсистему из оцинкованной стали (231-102-0401). Общая площадь облицовки см. на л. 2.

						2023-227-АРЗ	
						Реконструкция стадиона «Мунайшы», расположенного по адресу: Атырауская область, г. Атырау, ул. М. Ауэзова, 28А	
Изм.	Кол.уч.	Лист	N док.	Подп.	Дата		
						Северная трибуна	Стадия: РП; Лист: 3; Листов:
ГИП		Ахметов			04.25		
Н.контр.		Ахметов			04.25	Фасады в осях 1-14, 14-1. Схемы устройства подсистемы для кассет ALA 2 и NOZ 3	ТОО "КазахЭнергоПром" Гос. лицензия №13019085 от 03.012018 г.
Пров.							
Разраб.		Матвиенко			04.25		

Формат: А3х4

Согласовано
Разраб. ВК | Исаков
Разраб. ЭМ | Исаков
Разраб. ТС | Ахметов
Разраб. ОВ | Исаков
Разраб. АС | Исаков
Разраб. ТХ | Гарбачев
Разраб. СС | Ахметов
Разраб. ГП | Ахметов
Взам. инв. N
Подпись и дата
Инв. N подл.

Фасад в осях А-В

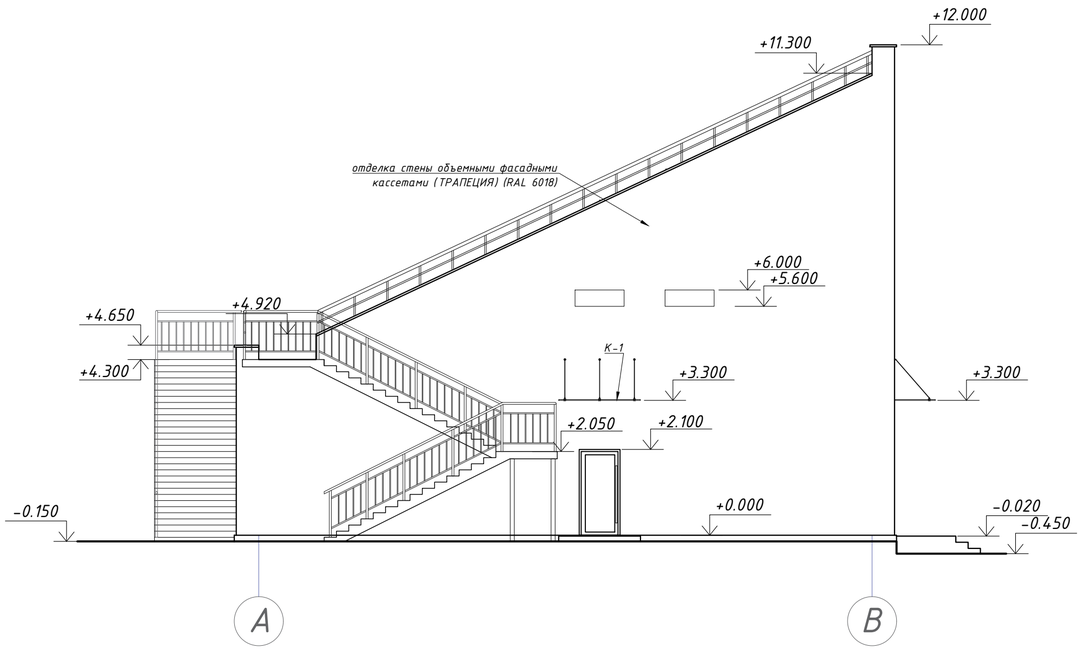

Фасад в осях В-А

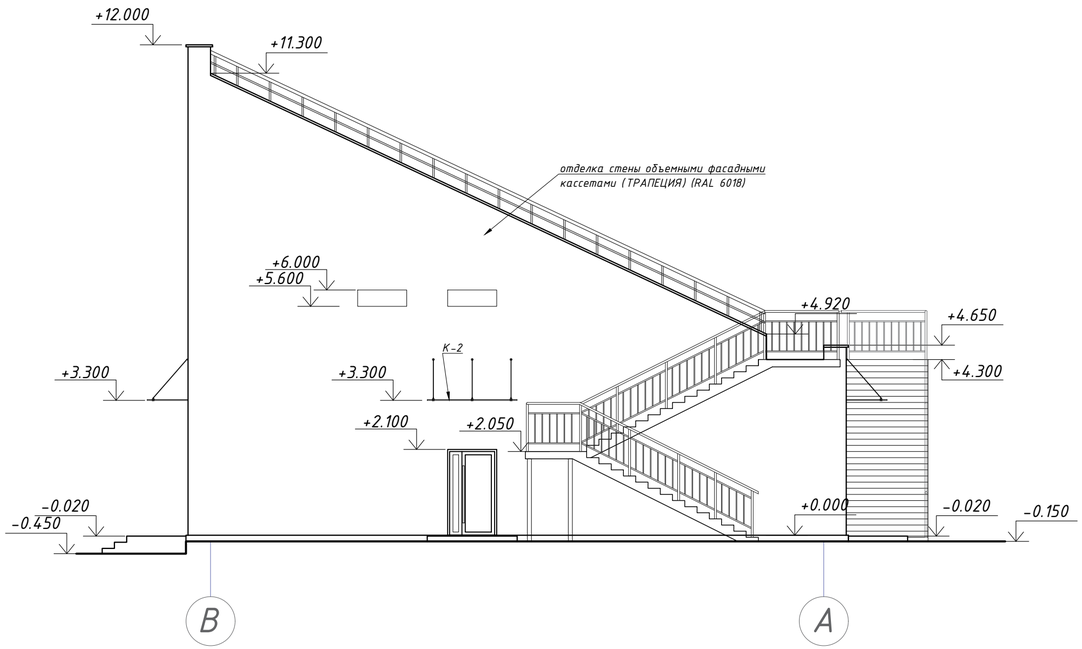

Узел крепления кассет к стене

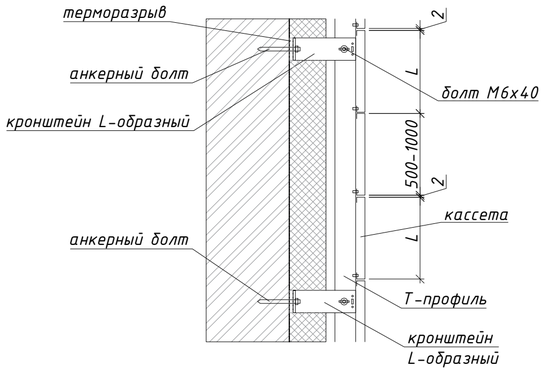

1. Данный лист см. с листами 2, 3, 4, 5.
2. Монтаж вести в строгом соответствии с технологией фирмы-изготовителя фасадных кассет.
3. Узлы стыков двух видов кассет, а так же примыкания к оконным и дверным изделиям запросить и выполнить по указаниям и в комплектации завода-изготовителя фасадных кассет.

Изм.	Кол.уч.	Лист.	Nдок.	Подп.	Дата
ГИП		Ахметов			04.25
Н.контр.		Ахметов			04.25
Пров.					
Разраб.		Матвиенко			04.25

2023-227-АР3

Реконструкция стадиона «Мунайшы», расположенного по адресу: Атырауская область, г. Атырау, ул. М. Ауэзова, 28А

Северная трибуна

Стадия	Лист	Листов
РП	4	

Фасады в осях А-В, В-А

ТОО "КазахЭнергоПром"
Гос. лицензия №13019085
от 03.01.2018 г.

Формат: А4х3

Согласовано

Раздел ВК	Киселева	
Раздел ЭЛ	Шахаев	
Раздел ГП	Авдорохманова	
Раздел ОВ	Иванов	
Раздел АС	Щукин	
Раздел ТХ	Гордеева	
Раздел СС	Легкий	

Взам. инв. N

Подпись и дата

Инв. N подл.

План на отм. +0.000

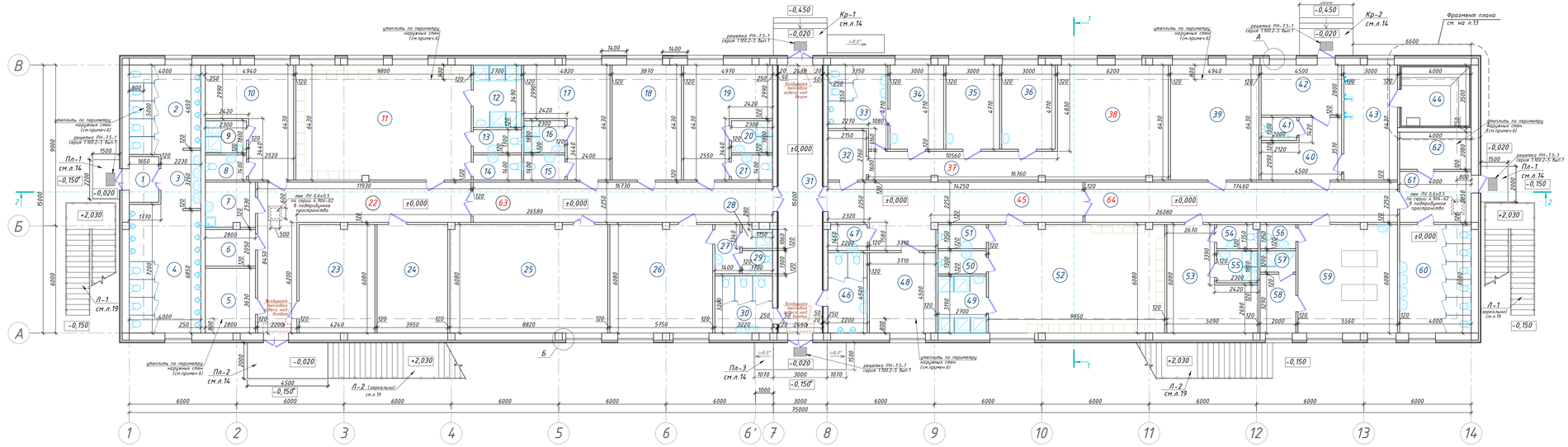

Блок-схема расположения трибун

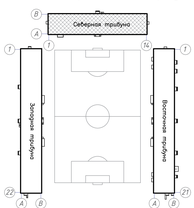

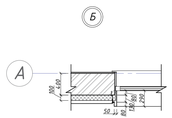

Экспликация помещений

Номер помещения	Наименование	Площадь м²	Категория помещения
1	2	3	4
1	Тамбур	4,2	Д
2	Санузел мужской	19,4	Д
3	Умывальная	7,1	Д
4	Санузел мужской	28,1	Д
5	Тепловой узел	10,1	В4
6	Подсобное помещение	5,6	Д
7	Помещение уборочного инвентаря	7,0	Д
8	Санузел (тренерская)	3,2	Д
9	Душевая (тренерская)	4,1	Д
10	Раздевалка для тренеров	23,4	Д
11	Раздевалка для игроков	62,9	Д
12	Душевая (раздевалка игроков)	9,4	Д
13	Санузел (раздевалка игроков)	3,5	Д
14	Санузел (раздевалка игроков)	3,7	Д
15	Санузел (раздевалка судей)	3,2	Д
16	Душевая (раздевалка судей)	4,1	Д
17	Раздевалка для судей	22,6	Д
18	Комната совещаний	24,8	Д
19	Раздевалка для судей	23,6	Д
20	Душевая (раздевалка судей)	4,1	Д
21	Санузел (раздевалка судей)	3,2	Д
22	Коридор	40,4	Д
23	Комната VAR	25,6	Д
24	Вентиляционная камера	23,9	В4
25	Конференц-зал	24,0	Д
26	Комната для делегатов и инспекторов матчей	34,8	Д
27	Умывальная	3,8	Д
28	Душевая	1,9	Д
29	Санузел	2,2	Д
30	Женский санузел	10,3	Д
31	Центральный проход на стадион	36,8	Д
32	Охрана (пропускная допинг-центра)	5,9	Д
33	Санузел (допинг-центр)	13,1	Д
34	Кабинет врача допинг-центра	14,1	Д
35	Кабинет для сдачи допинга	14,1	Д
36	Кабинет для сдачи допинга	14,1	Д
37	Коридор (допинг-центр)	16,6	Д
38	Комната ожидания (допинг-центр)	39,7	Д
39	Вентиляционная камера	31,7	В4
40	Комната для переодеваний	12,7	Д
41	Санузел	2,6	Д
42	Комната отдыха	12,6	Д
43	Моечная	19,2	Д
44	Комната сухого жара	14,0	В4
45	Коридор	37,8	Д
46	Мужской санузел	9,9	Д
47	Санузел	3,1	Д
48	Комната оказания первой медицинской помощи	16,6	Д
49	Душевая (раздевалка игроков)	8,6	Д
50	Санузел (раздевалка игроков)	3,5	Д
51	Санузел (раздевалка игроков)	3,6	Д
52	Раздевалка для игроков	59,6	Д
53	Раздевалка для тренеров	22,7	Д
54	Санузел (тренерская)	3,0	Д
55	Душевая (тренерская)	4,1	Д
56	Санузел (массажный кабинет)	2,7	Д
57	Душевая (массажный кабинет)	2,4	Д
58	Комната для переодеваний (массажный кабинет)	6,5	Д
59	Массажный кабинет на 2 стола	33,6	Д
60	Женский санузел	24,3	Д
61	Тамбур	11,4	Д
62	Электрощитовая	8,3	В4
63	Коридор	37,6	Д
64	Коридор	39,2	Д

1. Данный лист см. с листами 3, 4, 9.
2. Разрезы см. на л. 8.
3. За условную отм. 0.000 принят уровень чистого пола первого этажа при входе, что соответствует отм. -23.35.
4. Крыльца см. на л. 14.
5. Козырьки см. на л. 15.
6. Отмостку выполнить по периметру здания по узлу 53 Серия 2.110-1 шириной 1000мм. Бетон кл. С12/15 (W6;F100) (212-101-0609), общий объем - 28,3 м³. Бортовой камень БР 100.30.15 (255-101-0103-0003). Общий объем - 174,0 п.м.
7. Лестницы Л-1, Л-2 см. совместно с разделом КМ.

Изм.	Кол.уч.	Лист	№док.	Подп.	Дата	2023-227-АР3		
						Реконструкция стадиона «Мунайшы», расположенного по адресу: Атырауская область, г. Атырау, ул. М. Ауэзова, 28А		
						Северная трибуна	Стадия: РП	Лист: 5	Листов:
ГИП		Ахметов			04.25				
Н.контр.		Ахметов			04.25	План на отм. +0.000	ТОО "КазахЭнергоПром" Гос. лицензия №13019085 от 03.01.2013 г.	
Пров.								
Разраб.		Матвиенко			04.25			

Формат А3х4

Разработал: Казакабаев
Разраб. ВК: Кисляева
Разраб. ЭМ: Шилов
Разраб. ГП: Ахметов

Разраб. ОВ: Шешнев
Разраб. ТХ: Гарбарев

Разраб. СС: Панчук
Разраб. ЭО: Шилов
Разраб. АР: Ахметов

Инв. N подл. | Подпись и дата | Взам. инв. N

План на отм. +4.300

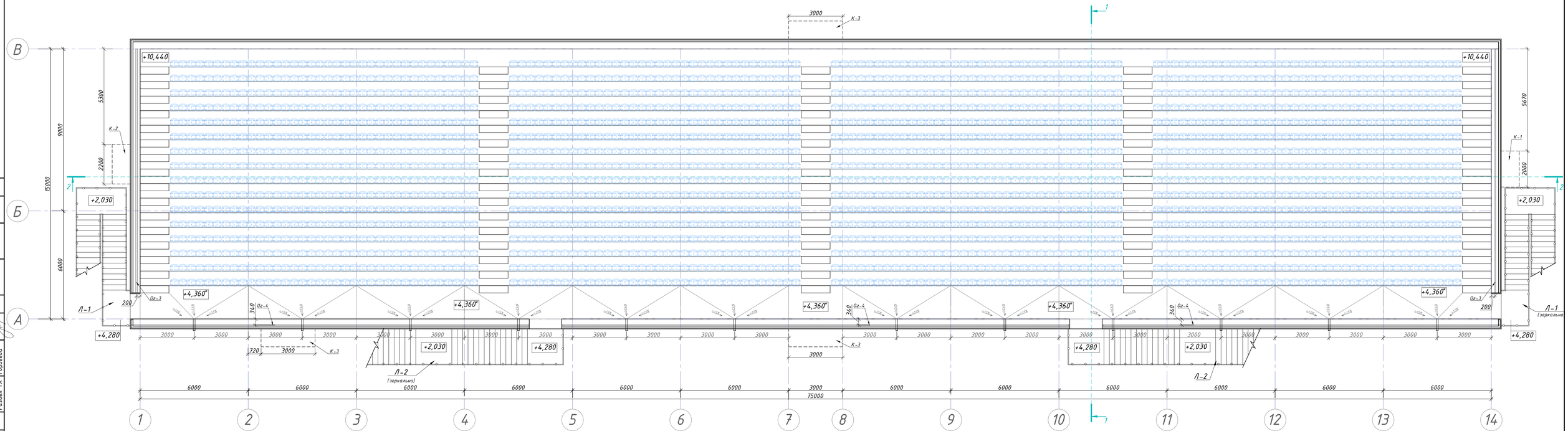

Блок-схема расположения трибун

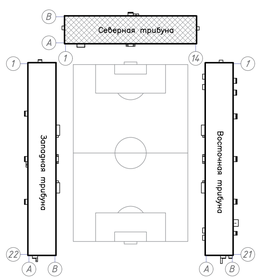

Схема парапетной воронки

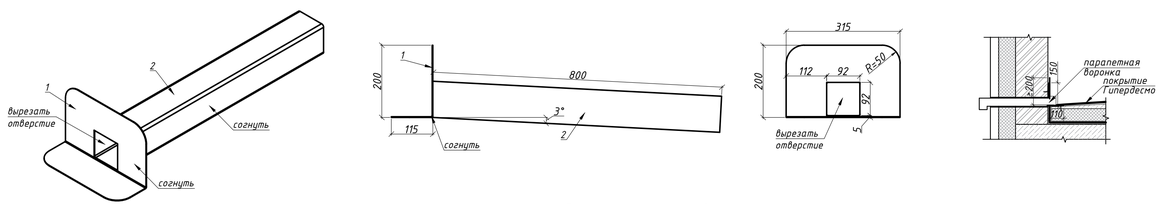

Спецификация на воронку парапетную

Поз.	Обозначение	Наименование	Кол.	Масса ед., кг	Приме-чание
		Воронка парапетная	12		
1	ГОСТ 19903-2015 (214-101-0101-0019)	Лист Б-ПН-2 (разв. 315х315) $м^2$	0,1		
2	ГОСТ 19903-2015 (214-101-0101-0019)	Лист Б-ПН-2 (разв. 368х800) $м^2$	0,29		

1. Данный лист см. с листом 10.
2. Разрезы 1-1 и 2-2 см. на листе 8.
3. Козырьки см. на листе 16.
4. Все металлоконструкции окрасить эмалью ПФ-115 (236-203-0109) по ГОСТ 6465-76 за 2 раза по грунтовке ГФ-021 (236-101-0107).
5. Лестницы Л-1, Л-2 см. совместно с разделом КМ.
6. Общее количество парапетных вороной - 12 шт.

Изм.	Кол.уч.	Лист.	N док.	Подп.	Дата
ГИП		Ахметов			04.25
Н.контр.		Ахметов			04.25
Проб.					
Разраб.		Матвиенко			04.25

2023-227-АРЗ

Реконструкция стадиона «Мунайшы», расположенного по адресу: Атырауская область, г. Атырау, ул. М. Ауэзова, 28А

Стадия	Лист	Листов
РП	6	

Северная трибуна

План на отм. +4.300

ТОО "КазахЭнергоПром"
Гос. лицензия №13019085 от 03.01.2018 г.

Формат: А3х3

Согласовано: Разд. ВК Киселева; Разд. ЭЛ Шохаев; Разд. ГП Абдрахманова

Разд. ОВ Иванов; Разд. КР Аймагаев; Разд. ТХ Горбачева; Разд. СС Лежий

Инв. N подл. | Подпись и дата | Взам. инв. N

План на отм. +4.300
(подтрибунное пространство)

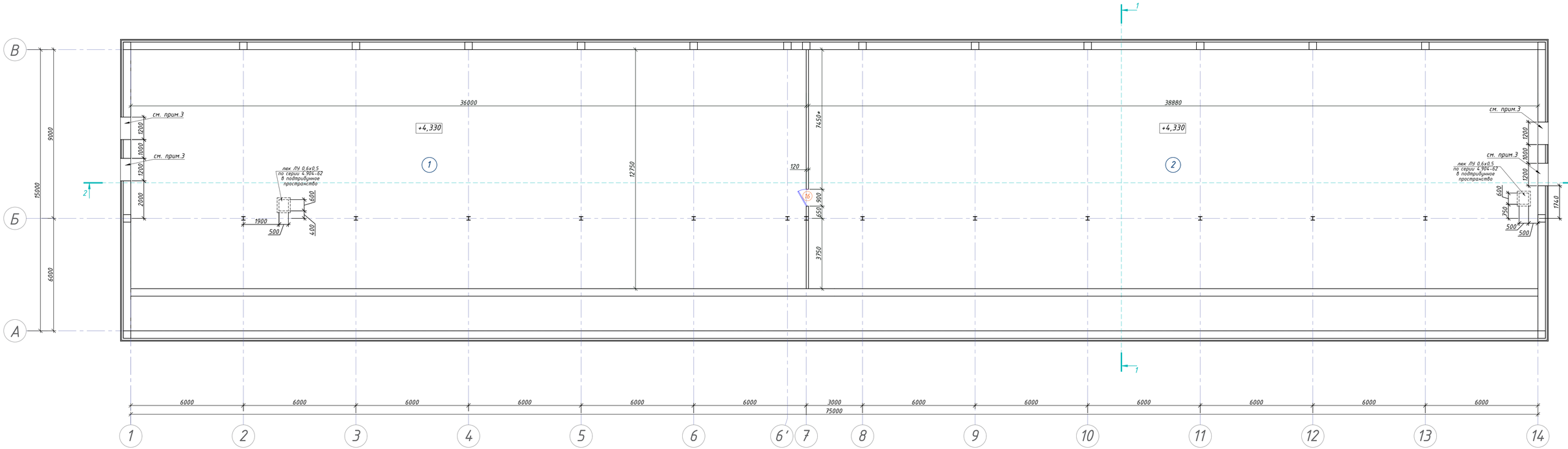

Блок-схема расположения трибун

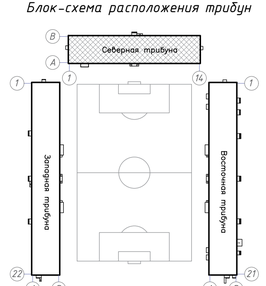

1. Данный лист см. с листом 11.
2. Разрезы см. на листе 8.
3. Продухи размерами 1200х400 закрыть алюминиевыми вентиляционными решетками (246-304-0669). Общее количество - 4шт.
4. Для доступа в подтрибунное пространство предусмотреть люки ЛУ 0,6х0,5 по серии 4.904-62 в перекрытии в количестве 2 шт.
5. По всей поверхности подтрибунного пространства выполнить защитную стяжку из бетона кл.С16/20 (F100,W4) (212-101-0702). Общая площадь - 955,5 м²

Экспликация помещений

Номер помещения	Наименование	Площадь, м²	Кат. помещения
1	Подтрибунное пространство	459,8	Д
2	Подтрибунное пространство	495,7	Д

Изм.	Кол.уч.	Лист.	Nдок.	Подп.	Дата
ГИП		Ахметов			04.25
Н.контр.		Ахметов			04.25
Пров.					
Разраб.		Матвиенко			04.25

2023-227-АР3

Реконструкция стадиона «Мунайшы», расположенного по адресу: Атырауская область, г. Атырау, ул. М. Ауэзова, 28А

Стадия	Лист	Листов
РП	7	

Северная трибуна

План на отм. +4.300 (подтрибунное пространство)

ТОО "КазахЭнергоПром" Гос. лицензия №13019085 от 03.01.2018 г.

Формат: А3х3

Согласовано

Раздел ВК	Киселева	
Раздел ЭЛ	Шахаев	
Раздел ГП	Абдорахманова	
Раздел ОВ	Иванов	
Раздел АС	Щукин	
Раздел ТХ	Гордеева	
Раздел СС	Лежкий	

Взам. инв. N

Подпись и дата

Инв. N подл.

Разрез 1–1
М 1:100

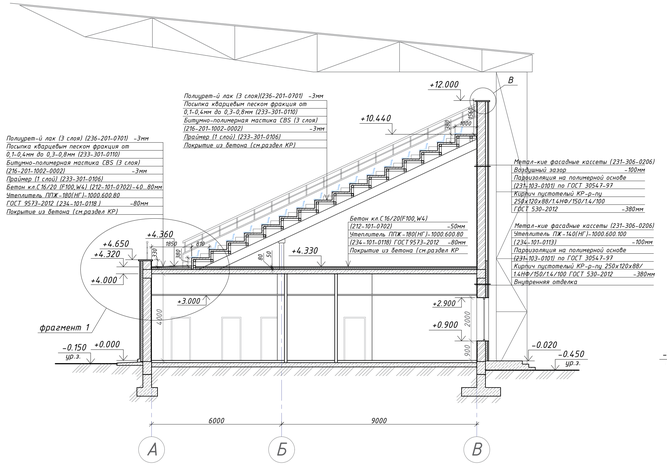

Разрез 2–2
М 1:100

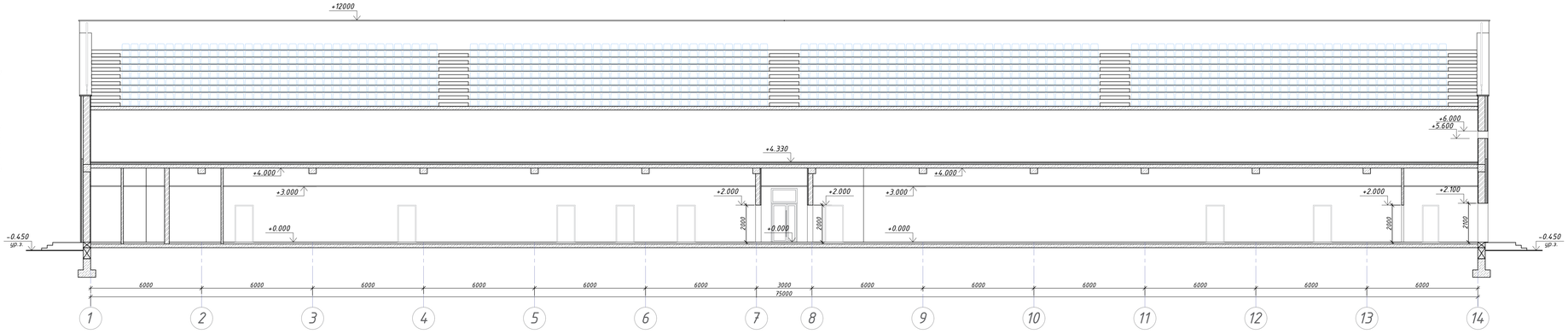

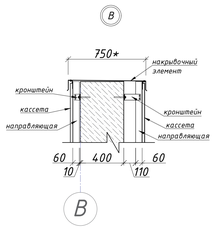

Фрагмент 1
М 1:50

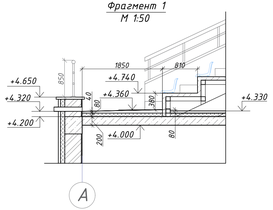

1. Данный лист см. с листами 5, 6, 7.
2. Для утепления покрытия в пределах первого прохода трибуны применен утеплитель ПТЖ-180(НГ)-1000.600.80 ГОСТ 9572-2012 (234-101-0118). Общая площадь - 1095,0 м².

						2023-227-АРЗ	
						Реконструкция стадиона «Мунайшы», расположенного по адресу: Атырауская область, г. Атырау, ул. М. Ауэзова, 28А	
Изм.	Кол.уч.	Лист	N док.	Подп.	Дата		
						Северная трибуна	Стадия: РП; Лист: 8; Листов:
ГИП		Ахметов			04.25		
Н.контр.		Ахметов			04.25	Разрезы 1-1, 2-2	ТОО "КазахЭнергоПром" Гос. лицензия №13019085 от 03.01.2018 г.
Проб.							
Разраб.		Матвиенко			04.25		Формат: А3х4

Инв. N подл. | Подпись и дата | Взам. инв. N

Отделочный план на отм. +0.000

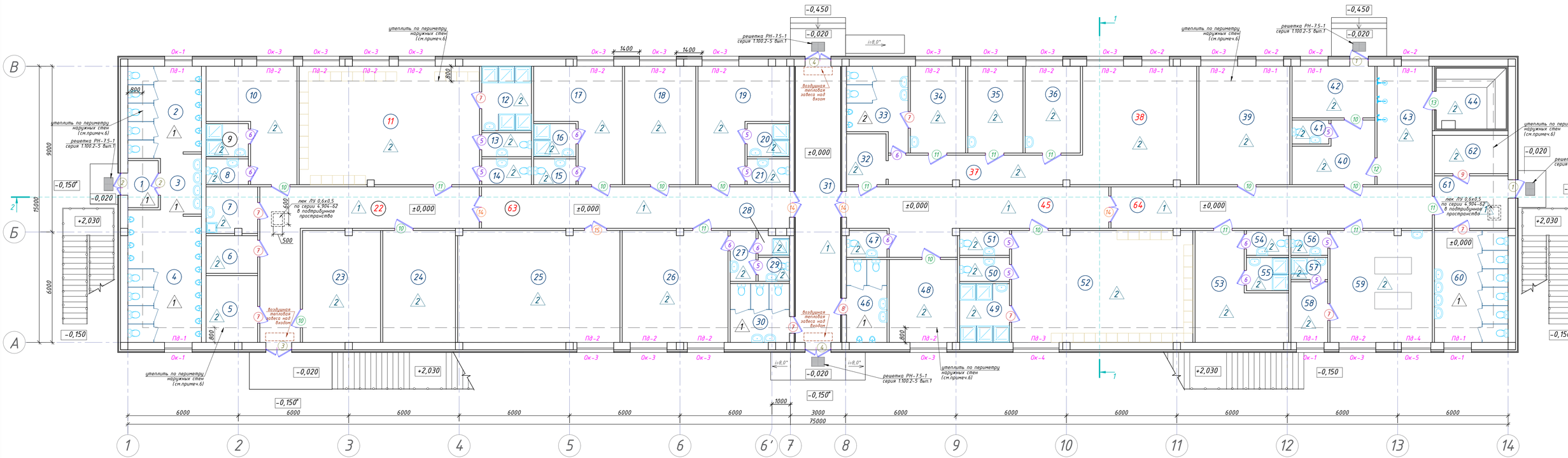

1. Монтаж оконных блоков и устройство узлов примыкания элементов отделки стеновых проемов к оконным блокам вести согласно ГОСТ 30971-2002 "Швы монтажные узлов примыканий оконных блоков к стеновым проемам".
2. Помещение 31 утеплить по периметру ПМ-50(НГ)-1000.600.50 ГОСТ 9573-2012 (234-101-0106) с последующим оштукатуриванием по сетке 2-10-1 НЗ (214-402-0102) ГОСТ 3826-82 цементно-песчаным раствором М150 (212-401-0106) . Общая площадь утепления - 128,0 м².
3. Оснащение кабинок санузлов для МГН выполнить согласно СП РК 3.06-101-2012.
4. Пространство между колонной и стеной зашить ГКЛО СТ РК EN 520-2012 толщ.12,5мм (232-101-0302) по металлическому каркасу с двух сторон на всю высоту с последующей отделкой, аналогичной отделке стен в помещении. Общая площадь - 7,7 м².
5. Стояки ВК обшить коробом из ГКЛО СТ РК EN 520-2012 толщ.12,5мм (232-101-0302) по металлическому каркасу на всю высоту с последующей отделкой, аналогичной отделке стен в помещении. Общая площадь - 21,0 м².
6. По периметру наружных стен в конструкции пола по грунту уложить теплоизоляционные плиты из экструзионного пенополистирола плотностью 50 кг/м³, шириной 800мм, толщиной 100мм по ГОСТ 32310-2012 (234-102-0206). Общая площадь - 145,0 м².

Изм.	Кол.уч.	Лист.	N док.	Подп.	Дата
ГИП		Ахметов			04.25
Н.контр.		Ахметов			04.25
Пров.					
Разраб.		Матвиенко			04.25

2023-227-АРЗ

Реконструкция стадиона «Мунайшы», расположенного по адресу: Атырауская область, г. Атырау, ул. М. Ауэзова, 28А

Стадия	Лист	Листов
РП	9	

Северная трибуна

Отделочный план на отм. +0.000

ТОО "КазахЭнергоПром" Гос. лицензия №13019085 от 03.01.2018 г.

Формат: А3х3

Взам. инв. N

Подпись и дата

Инв. N подл.

План размещения сидений на трибуне

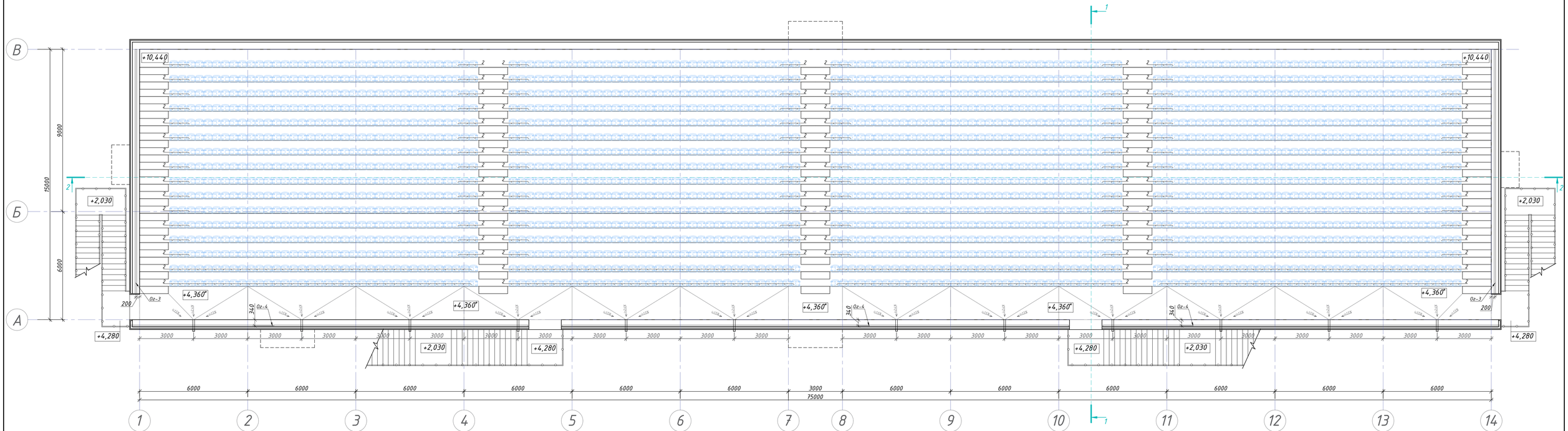

Узел крепления кресла к направляющей

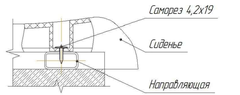

Схема крепления кресел

М 1:25

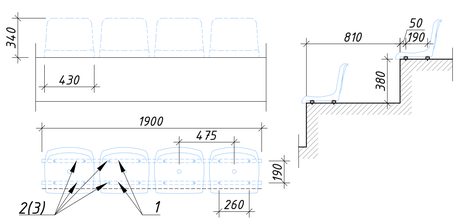

Узел крепления направляющей к основанию

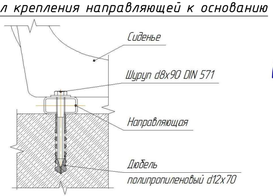

Общий вид кресла "Авангард"

Система покрытия поверхности трибун Гипердесмо

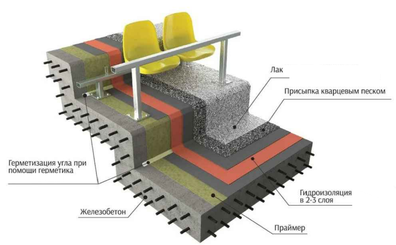

1. Кресла см. раздел ТХ.
2. Все металлоконструкции зачистить и окрасить эмалью ПФ-115 (236-203-0109) по ГОСТ 6465-76 за 2 раза по грунтовке ГФ-021 (236-101-0107).
3. Проектом предусмотрено покрытие трибун полиуретановым лаком с применением кварцевого песка. Эта система одновременно выполняет функции гидроизоляции и декоративного финишного покрытия. Общая площадь покрытия - 1950,0 м^2.
4. Покрытие трибун выполнить с заходом на стены на высоту не менее 200мм для монолитной гидроизоляции стыков.
6. Для герметизации внутренних углов применить герметик полиуретановый (235-202-0105). Общая длина швов - 1350,0 п.м.

Спецификация на крепление сидений

Поз.	Обозначение	Наименование	Кол-во	Масса ед., кг	Приме-чание
		Крепление			
1	ГОСТ 8645-68 (214-205-0201-0034)	Труба 30х20х3х1900 ГОСТ8645-68 В10 ГОСТ10692-86	1120	1,95	
2	ГОСТ 283-75 (217-108-0102)	Дюбель-гвоздь 12х80	4480		
3	ГОСТ 1147-80 (217-106-0106)	Саморез 4,2х19	8960		

Изм.	Кол.уч.	Лист.	N док.	Подп.	Дата
ГИП		Ахметов			04.25
Н.контр.		Ахметов			04.25
Пров.					
Разраб.		Матвиенко			04.25

2023-227-АРЗ

Реконструкция стадиона «Мунайшы», расположенного по адресу: Атырауская область, г. Атырау, ул. М. Ауэзова, 28А

Стадия	Лист	Листов
РП	10	

Северная трибуна

План размещения сидений на трибуне

ТОО "КазахЭнергоПром"
Гос. лицензия №13019085 от 03.01.2018 г.

Формат: А3х3

Взам. инв. N

Подпись и дата

Инв. N подл.

Ведомость элементов заполнения проемов

Поз.	Обозначение	Наименование	Количество по фасадам					Масса ед., кг	Примечание
			1-14	А-В	14-1	В-А	Всего		
	Двери наружные								
1	ГОСТ 23747-2015(223-205-0901)	ДАН О Оп Л Бпр Р 2100х900	-	1	1	-	2		$S_{вн.отк.}$=2,0м², $S_{нар.отк.}$=0,8м²
2	ГОСТ 23747-2015(223-205-0901)	ДАН О Дв Бпр Р 2100х1100	-	-	-	2	2		$S_{вн.отк.}$=2,2м², $S_{нар.отк.}$=1,0м²
3	ГОСТ 23747-2015(223-205-1011)	ДАН О Дв Бпр Р 2100х1300	1	-	-	-	1		$S_{вн.отк.}$=2,2м², $S_{нар.отк.}$=1,0м²
4	ГОСТ 23747-2015(223-205-1005)	ДАН О Ф Дв Бпр Р 2900х1300	1	-	1	-	2		$S_{вн.отк.}$=2,8м², $S_{нар.отк.}$=1,2м²
	Двери внутренние								
5	СТ РК 943-93 (223-201-0201)	Дверной блок, глухой, с навесами и ручками размеры 2000х700мм, открывание правое	-	-	-	-	10		Коробка ДК 90х40, Наличник Н 70х100
6	СТ РК 943-93 (223-201-0201)	Дверной блок, глухой, с навесами и ручками размеры 2000х700мм, открывание левое	-	-	-	-	10		Коробка ДК 90х40, Наличник Н 70х100
7	СТ РК 943-93 (223-201-0201)	Дверной блок, глухой, с навесами и ручками размеры 2000х800мм, открывание правое	-	-	-	-	9		Коробка ДК 90х40, Наличник Н 70х100
8	СТ РК 943-93 (223-201-0201)	Дверной блок, глухой, с навесами и ручками размеры 2000х800мм, открывание левое	-	-	-	-	1		Коробка ДК 90х40, Наличник Н 70х100
9	ГОСТ 31173-2003 (223-205-0901)	ДСВ ЛН М2 2000-800	-	-	-	-	1		
10	СТ РК 943-93 (223-201-0202)	Дверной блок, глухой, с навесами и ручками размеры 2000х900мм, открывание левое	-	-	-	-	11		Коробка ДК 90х40, Наличник Н 70х100
11	СТ РК 943-93 (223-201-0202)	Дверной блок, глухой, с навесами и ручками размеры 2000х900мм, открывание правое	-	-	-	-	9		Коробка ДК 90х40, Наличник Н 70х100
12	ГОСТ 23747-2015(223-205-0901)	ДАВ Г Оп Л Бпр Р 2000х900	-	-	-	-	1		$S_{откосов}$=0,5м²
13	СТ РК 943-93 (223-201-0901)	Дверной блок, глухой, с навесами и деревянной ручкой, размеры 2000х900мм, открывание левое	-	-	-	-	1		
14	СТ РК 943-93 (223-201-0105)	Дверной блок, глухой, с навесами и ручками размеры 2000х1300мм, двупольное открывание	-	-	-	-	4		Коробка ДК 90х40. Доборная планка шир.200мм. Наличник Н 70х100
15	СТ РК 943-93 (223-201-0105)	Дверной блок, глухой, с навесами и ручками размеры 2000х1100мм, двупольное открывание	-	-	-	-	1		Коробка ДК 90х40, Наличник Н 70х100
16	ГОСТ 23747-2015(223-205-0901)	ДАВ Г Оп Пр Бпр Р 2000х900	-	-	-	-	1		в подтрибунном пространстве
	Окна								
Ок-1	ГОСТ 30674-99 (223-102-0207)	ОП В2 800-1500 (4М1-12Ar-4М1-12Ar-4М1)	3	-	1	-	4		$S_{вн.отк.}$=1,0м², $S_{нар.отк.}$=0,6м²
Ок-2	ГОСТ 30674-99 (223-102-0207)	ОП В2 2000-1500 (4М1-12Ar-4М1-12Ar-4М1)	-	-	4	-	4		$S_{вн.отк.}$=1,1м², $S_{нар.отк.}$=0,7м²
Ок-3	ГОСТ 30674-99 (223-102-0207)	ОП В2 2000-2000 (4М1-12Ar-4М1-12Ar-4М1)	5	-	12	-	17		$S_{вн.отк.}$=1,8м², $S_{нар.отк.}$=1,2м²
Ок-4	ГОСТ 30674-99 (223-102-0207)	ОП В2 2000-2500 (4М1-12Ar-4М1-12Ar-4М1)	1	-	-	-	1		$S_{вн.отк.}$=2,0м², $S_{нар.отк.}$=1,3м²
Ок-5	ГОСТ 30674-99 (223-102-0207)	ОП В2 2000-1600 (4М1-12Ar-4М1-12Ar-4М1)	1	-	-	-	1		$S_{вн.отк.}$=1,1м², $S_{нар.отк.}$=0,7м²
	Подоконные доски								
Пд-1	ГОСТ 30674-99 (223-501-0117)	ПП 400-1600	-	-	-	-	7		
Пд-2	ГОСТ 30674-99 (223-501-0117)	ПП 400-2100	-	-	-	-	19		
Пд-3	ГОСТ 30674-99 (223-501-0117)	ПП 400-2600	-	-	-	-	1		
Пд-4	ГОСТ 30674-99 (223-501-0117)	ПП 400-1700	-	-	-	-	1		

1. Данный лист см. совместно с листами 5, 7, 8.
2. Все входные двери укомплектовать доводчиками (223-502-0102) и притворными планками (223-503-0203).
3. В ведомости указана площадь откосов на 1 единицу.
4. Перед изготовлением дверных и оконных блоков произвести контрольные замеры по месту!
5. Фрамуги оконных блоков выполнить со сложным механизмом открывания.
6. На открывающийся элемент оконного блока предусмотреть установку москитной сетки (223-503-0401). Общая S=22,0 м².
7. Установку оконных изделий из ПВХ-профилей, а так же количество, маркировку и расположение крепежных деталей принять согласно ГОСТ 30674-99 (Приложение Г).
8. В качестве отделки внутренних оконных откосов принять ПВХ-панель (223-501-0207) (толщ. 10мм, площадь см. ведомость).
9. В качестве отделки внутренних откосов наружных дверей принять оштукатуривание по сетке 2-10-1 НУ (214-402-0102) ГОСТ 3826-82 цементно-песчаным раствором М100 (212-401-0104) с последующей окраской фасадной водно-дисперсионной краской ВД-АК (236-202-0401) для наружных работ с добавлением коллера. за 2 раза.
10. В двух проемах (в помещ. 30, 46) коробки укомплектовать доборной планкой (223-503-0203) шириной 200мм.
11. В помещениях 8,9,13,14,15,16,20,21,28,29,41,47,50,51,54,55,56,57 в дверных блоках изнутри предусмотреть установку защелки (223-502-0402).
12. Оконные и наружные дверные блоки снаружи выполнить в цвете RAL 7024(темно-серый), изнутри - RAL 9003 (белый).

Схемы наружных дверей

Дверь 1

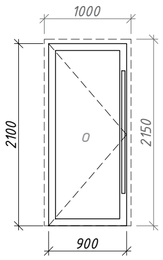

Дверь 2

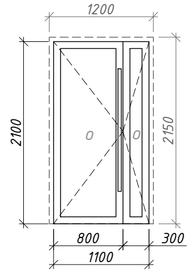

Дверь 3

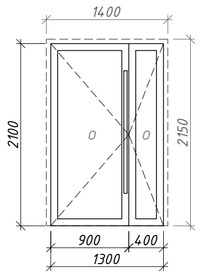

Дверь 4

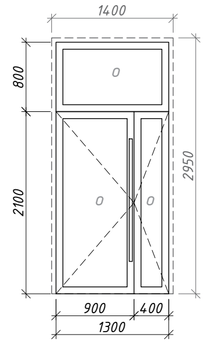

Схемы внутренних дверей

Дверь 5

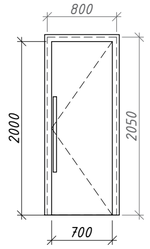

Дверь 6

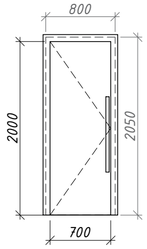

Дверь 7

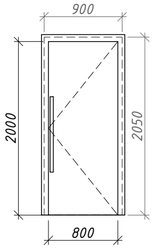

Дверь 8

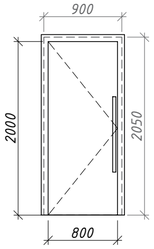

Дверь 9

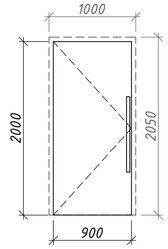

Дверь 10

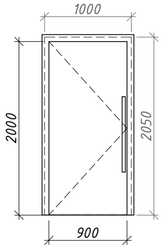

Дверь 11

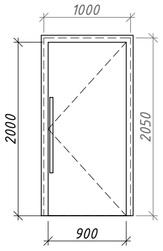

Дверь 12

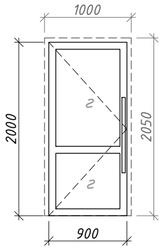

Дверь 13

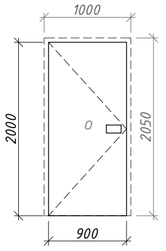

Дверь 14

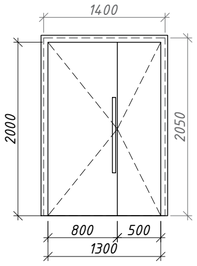

Схемы окон

Ок-1

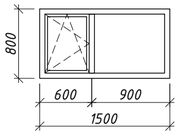

Ок-2

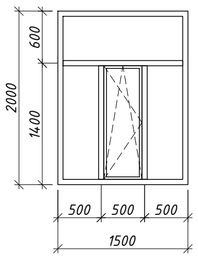

Ок-3

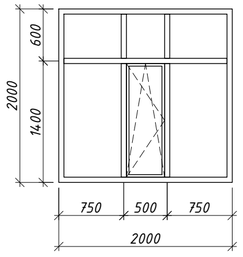

Ок-4

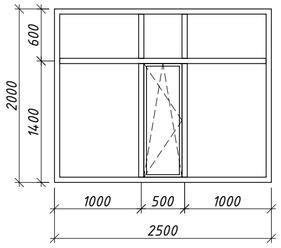

Ок-5

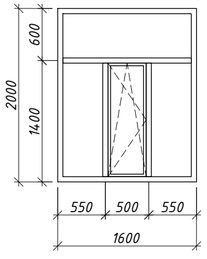

							2023-227-АРЗ
							Реконструкция стадиона «Мунайшы», расположенного по адресу: Атырауская область, г. Атырау, ул. М. Ауэзова, 28А
Изм.	Кол.уч.	Лист.	Nдок.	Подп.	Дата		
ГИП		Ахметов			04.25	Северная трибуна	Стадия: РП; Лист: 11; Листов:
Н.контр.		Ахметов			04.25		
Пров.						Ведомость элементов заполнения проемов. Схемы дверей и окон	ТОО "КазахЭнергоПром" Гос. лицензия №13019085 от 03.01.2018 г.
Разраб.		Матвиенко			04.25		

Взам. инв. N | Подпись и дата | Инв. N подл.

Формат: А2

Ведомость отделки помещений

Наименование или номер помещения	Вид отделки элементов интерьеров						
	Стены или перегородки	Площадь, м²	Низ стен или перегородок	Площадь, м²	Потолок	Площадь, м²	Примечание
1,2,3,4, 7,8,9, 12,13,14, 15,16,20,21, 27,28,29,30,41,43,46,47,49, 50,51,54,55,56,57,60	керамическая плитка (232-201-0101) (толщ.6мм) на клею (232-502-0101) с заполнением швов затиркой (232-504-0101)	894,2	–	–	кассетный потолок на скрытой подвесной системе (232-401-0202)	209,5	
5,6,24,39,62	штукатурка (212-402-0103), выравнивание сухими смесями (232-501-0301), покраска водоэмульсионной краской (236-202-0403) с добавлением колера за 2 раза	296,4	–	–	выравнивание сухими смесями (232-501-0301), покраска водоэмульсионной краской (236-202-0403) за 2 раза	79,6	
10,11,17,18,19,23,25,26,32,37,38, 52,53,61	улучшенная штукатурка (212-402-0103), выравнивание сухими смесями (232-501-0301), покраска "моющейся" водоэмульсионной краской (236-202-0401) с добавлением колера за 2 раза	995,3	–	–	реечный потолок (сечением 40х100мм) с шагом 50-60мм на подвесах (232-401-0602)	397,6	$S_{запотолочного\ простр\text{-}ва}$ =716,3м²
22,31,45	HPL-панели (текстура дерева) с рустами (232-105-0201)	105,0	–	–	реечный потолок (сечением 40х100мм) с шагом 50-60мм на подвесах (232-401-0602)	192,4	$S_{запотолочного\ простр\text{-}ва}$ =352,8м²
	улучшенная штукатурка (212-402-0103), выравнивание сухими смесями (232-501-0301), покраска "моющейся" водоэмульсионной краской (236-202-0401) с добавлением колера за 2 раза	468,0					
33	керамическая плитка (232-201-0101) (толщ.6мм) на клею (232-502-0101) с заполнением швов затиркой (232-504-0101)	47,1	–	–	реечный потолок (сечением 40х100мм) с шагом 50-60мм на подвесах (232-401-0602)	13,1	$S_{запотолочного\ простр\text{-}ва}$ =27,6м²
34,35,36,59	улучшенная штукатурка (212-402-0103), выравнивание сухими смесями (232-501-0301), покраска "моющейся" водоэмульсионной краской (236-202-0401) с добавлением колера за 2 раза	204,5	фартук из керамической плитки (232-201-0101) (толщ.6мм) на клею (232-502-0101) с заполнением швов затиркой(232-504-0101)	8,0	реечный потолок (сечением 40х100мм) с шагом 50-60мм на подвесах (232-401-0602)	75,9	$S_{запотолочного\ простр\text{-}ва}$ =139,0м²
40,42,48,58	улучшенная штукатурка (212-402-0103), выравнивание сухими смесями (232-501-0301), покраска "моющейся" водоэмульсионной краской (236-202-0401) с добавлением колера за 2 раза	156,2	–	–	кассетный потолок на скрытой подвесной системе (232-401-0202)	48,4	
44	штукатурка (212-402-0103), пароизоляция (231-103-0101), утеплитель ПМ-50(НГ)-1000.600.50 ГОСТ 9573-2012 (234-101-0106), евровагонка (толщ.13мм) (232-601-0101)	см. л.13	–	–	пароизоляция (231-103-0101), утеплитель ПМ-50(НГ)-1000.600.50 ГОСТ 9573-2012 (234-101-0106), евровагонка (толщ.13мм) (232-601-0101)	см. л.13	

ЭКСПЛИКАЦИЯ ПОЛОВ

Наименование помещения	Тип пола	Схема пола или тип пола по серии	Данные элементов пола (наименование, толщина, основание и др.), мм	Кол-во
1,2,3,4,22,30, 31,45,46,60,61, 63,64	1	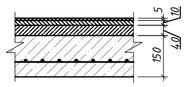	– Полиурет-ый лак (3 слоя)(236-201-0701) – 3мм – Покрытие жидкое напольное двухкмпонентное полиуретоновое (233-301-0123) – Грунтовочный слой (233-301-0105) – Цементно-песчаная нивелирующая стяжка (233-401-0101) –10мм – Стяжка из бетона кл.С16/20(F100,W4) (212-101-0702) – 40мм – Бетонное основание из бетона С12/16 W6 F50 (212-101-0604) армированного сеткой D8A400 с ячейкой 150х150 (214-403-0103) –150мм – Подбетонка (бетон С12/16 W6 F50) (212-101-0604) –80мм – Уплотненный грунт	306,5м²
22,31,45,61,63,64		плинтус (233-204-0104)	алюминиевый (цвет – черный) h=60мм	172,1п.м
5,6,7,8,9,10,11,12, 13,14,15,16,17,18, 19,20,21,23,24,25, 26,27,28,29,32, 33,34,35,36,37, 38,39,40,41,42, 43,44,47,48,49, 50,51,52,53,54, 55,56,57,58,59, 62	2	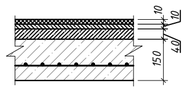	– Керамогранит обрезной 600х600х10 (231-302-0103) –10мм – Клей (212-601-0101) –10мм – Стяжка из бетона кл.С16/20(F100,W4) (212-101-0702) – 40мм – Бетонное основание из бетона С12/16 W6 F50 (212-101-0604) армированного сеткой D8A400 с ячейкой 150х150 (214-403-0103) –150мм – Подбетонка (бетон С12/16 W6 F50) (212-101-0604) –80мм – Уплотненный грунт	726,4м²
5,6,10,11,17,18,19, 23,24,25,26,32,34,35, 36,37,38,39,40,42,44, 48,52,53,58,59,62		плинтус (231-302-0402)	керамогранит h=60мм	528,8п.м

1. Данный лист см. с листами 5, 8.
2. Все работы выполнять в строгом соответствии с технологией и указаниями фирм-изготовителей по каждому виду работ.
3. Высота отделки принята (на 100 мм выше низа подвесного потолка) 3,1 м.
4. В помещениях с реечными потолками и потолками по системе грильято стены и потолки в запотолочном пространстве оштукатурить (212-402-0103), выровнять сухими смесями (232-501-0301), покрасить водоэмульсионной краской (236-202-0403) графитно-черного цвета (RAL 9011). Площадь указана в ведомости отделки в примечаниях.
5. Высота запотолочного пространства принята 0,9м.
6. В местах установки раковин в кабинетах выполнить устройство фартука из керамической плитки (232-201-0101) шириной 1,1 м высотой 1,8 м.
7. В подвесном потолке в местах размещения люков предусмотреть съемную секцию для доступа к люку в подтрибунное пространство.
8. Наливной полиуретановый пол выполнять в составе и по технологическим картам предусмотренным заводом-изготовителем.
9. На стыке покрытий предусмотреть алюминиевые стыковочные планки (порожки) (233-204-0201) черного цвета. Общая длина 29,0 м.

Вариант отделки стен

(помещение 31)

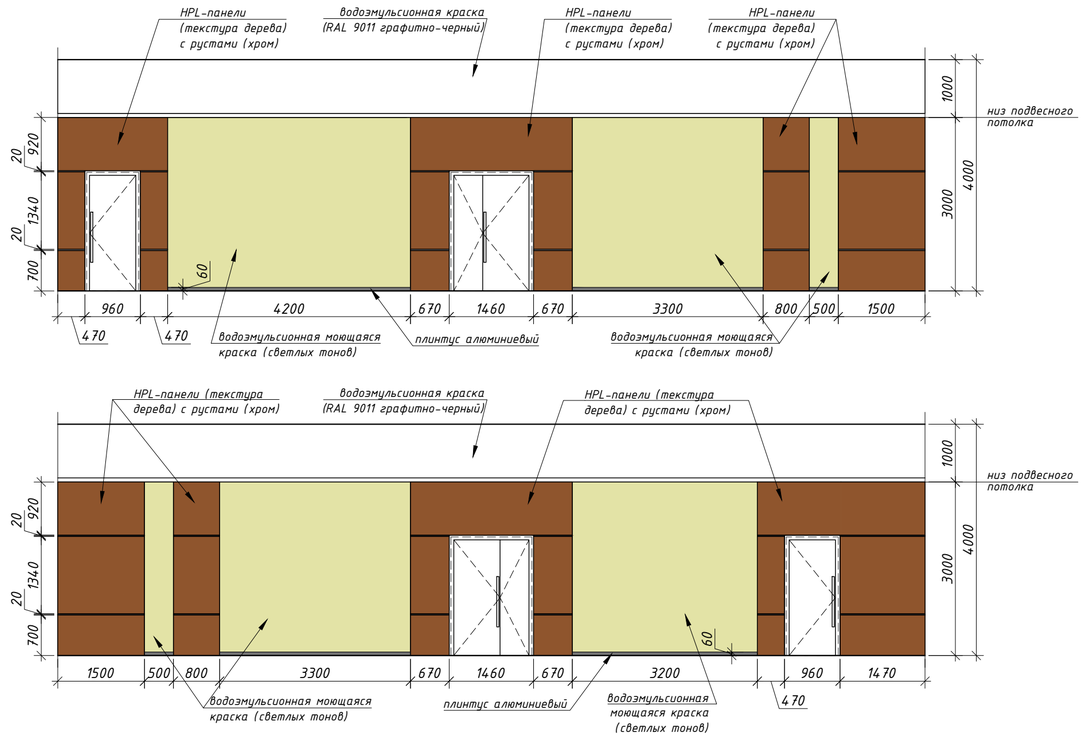

Реечный кубообразный потолок

Общий вид

Схема устройства

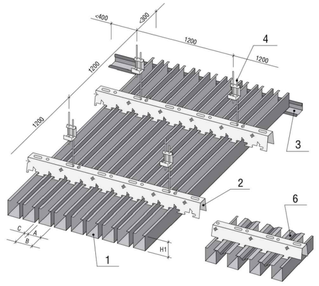

Кассетный потолок

Общий вид

Схема устройства

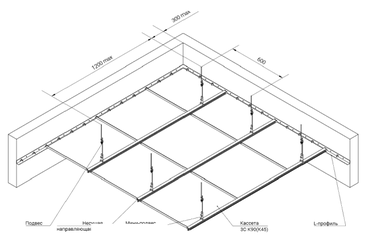

						2023-227-АРЗ	
						Реконструкция стадиона «Мунайшы», расположенного по адресу: Атырауская область, г. Атырау, ул. М. Ауэзова, 28А	
Изм.	Кол.уч.	Лист.	Nдок.	Подп.	Дата		
						Северная трибуна	Стадия: РП; Лист: 12; Листов:
ГИП		Ахметов			04.25		
Н.контр.		Ахметов			04.25	Ведомость отделки помещений. Экспликация полов	ТОО "КазахЭнергоПром" Гос. лицензия №13019085 от 03.01.2018 г.
Пров.							
Разраб.		Матвиенко			04.25		

Взам. инв. N | Подпись и дата | Инв. N подл.

Формат: А2

Фрагмент плана

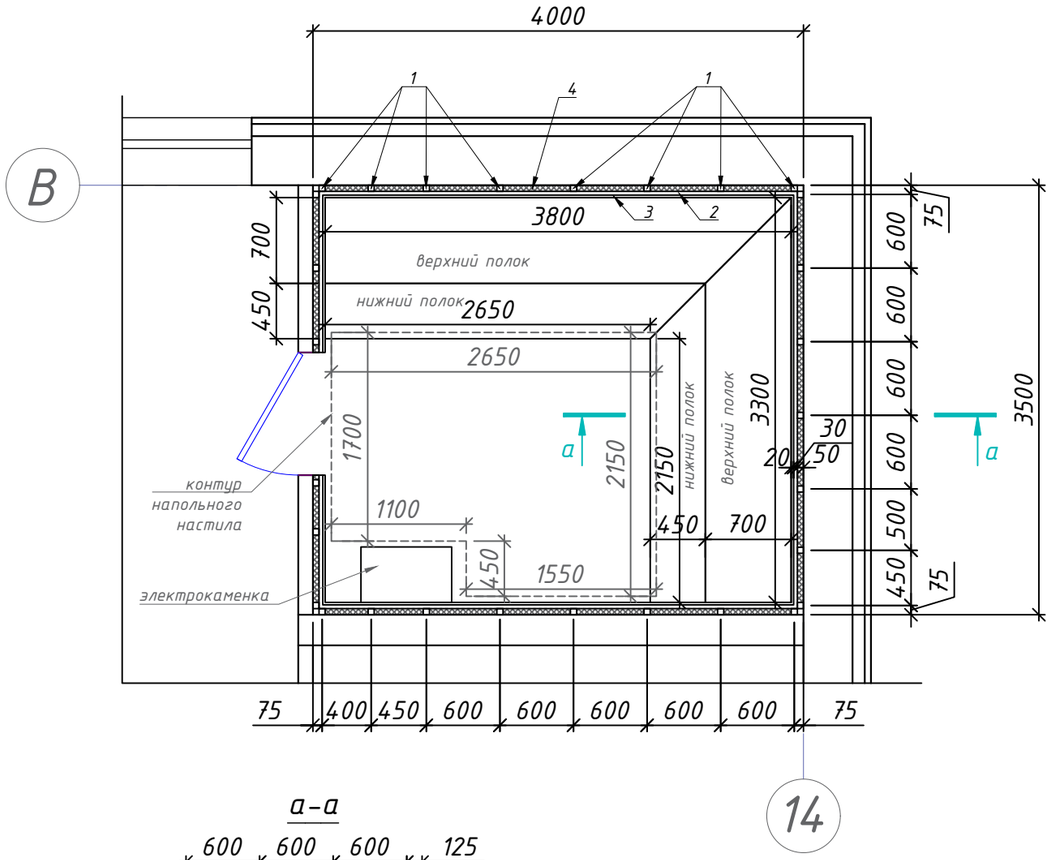

a–a

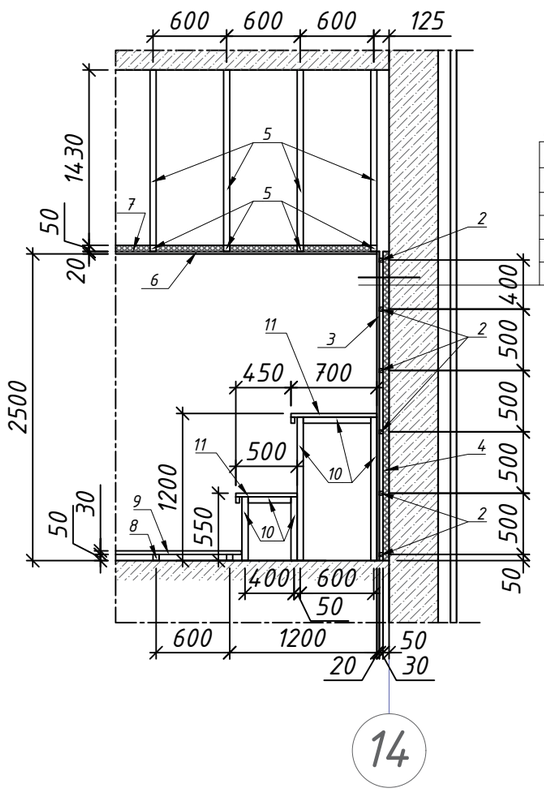

Евровагонка (232-601-0101) (доска 13мм, канадский кедр)	-13
Обрешетка (215-202-0702) (брус 30х30)	-30
Пароизоляция фольгированная (235-102-0303)	
Брус 50х50 с заполнением утеплителем ППЖ толщ.50мм (215-202-0702)	-50
Конструкция стены	-400

Схема устройства настила

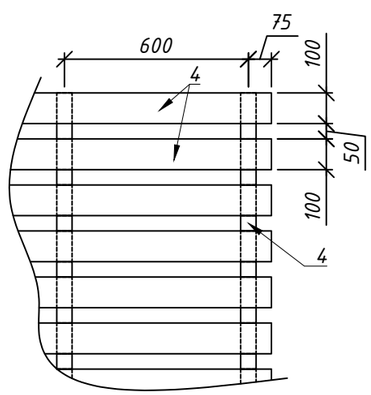

Спецификация

Поз.	Обозначение	Наименование		Кол-во	Масса ед., кг	Приме-чание
		Обшивка стен				
1	ГОСТ 8486-86 (215-202-0702)	брус-2-сосна-50х50	п.м	72,5		
2	ГОСТ 8486-86 (215-202-0702)	брус-2-сосна-30х30	п.м	87,6		
3	(232-601-0101)	евровагонка, канадский кедр	м²	38,5		
4	ГОСТ 9573-2012 (234-101-0008)	ПП-60 (НГ) - 1000.600.50	м²	34,7		
	(235-102-0303)	Пароизоляция фольгированная	м²	34,7		
		Обшивка потолка				
5	ГОСТ 8486-86 (215-202-0702)	брус-2-сосна-50х50	п.м	65,2		
6	(232-601-0101)	евровагонка, канадский кедр	м²	14,0		
7	ГОСТ 9573-2012 (234-101-0008)	ПП-60 (НГ) - 1000.600.50	м²	13,3		
	(235-102-0303)	Пароизоляция фольгированная	м²	13,3		
		Настил на пол				
8	ГОСТ 8486-86 (215-202-0702)	брус-2-сосна-50х50	п.м	9,0		
9	ГОСТ 8486-86 (215-202-0701)	доска-1-сосна-32	п.м	36,0		
		Полок				
10	ГОСТ 8486-86 (215-202-0702)	брус-2-сосна-50х50	п.м	21,5		
11	ГОСТ 8486-86 (215-202-0701)	доска-1-сосна-32	п.м	73,7		

1. Данный лист см. совместно с листом 5.
2. Антисептирование древесных материалов производить в соответствии с ГОСТ 10950-2013.
3. Электрокаменку см. раздел ОВ.
4. В спецификации приведены основные материалы для облицовки помещения.
5. Материал посчитан без учета запаса на рез и брак.
6. Запотолочное пространство обработать грунтовкой ГФ-021 (236-101-0107). Общая площадь - 36,5 м².

Изм.	Кол.уч.	Лист.	Nдок.	Подп.	Дата	2023-227-АРЗ		
						Реконструкция стадиона «Мунайшы», расположенного по адресу: Атырауская область, г. Атырау, ул. М. Ауэзова, 28А		
						Северная трибуна	Стадия: РП	Лист: 13 / Листов:
ГИП		Ахметов			04.25			
Н.контр.		Ахметов			04.25	Устройство комнаты сухого жара	ТОО "КазахЭнергоПром" Гос. лицензия №13019085 от 03.01.2018 г.	
Пров.								
Разраб.		Матвиенко			04.25			

Формат: А3

Взам. инв. N | Подпись и дата | Инв. N подл.

Крыльцо Кр-1
М 1:50

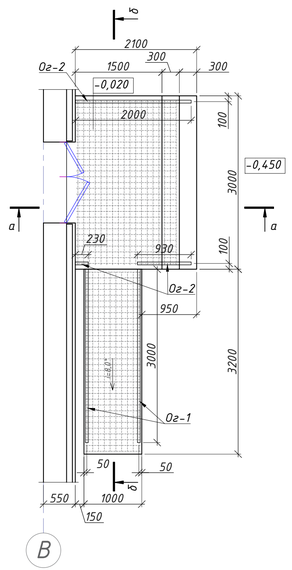

а-а

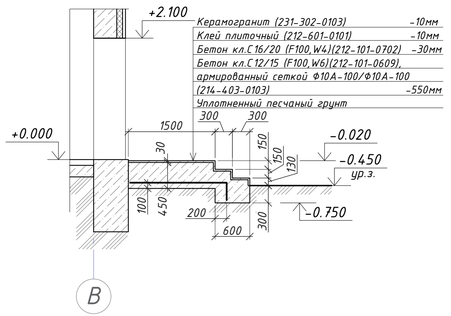

б-б

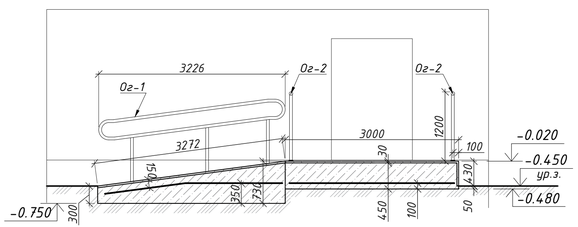

Спецификация на крыльца

Поз.	Обозначение	Наименование	Кол-во	Масса ед., кг	Примечание
		Крыльцо Кр-1	1		
	ГОСТ 23279-2012 (214-403-0103)	4С 10А500С-100 / 10А500С-100 285х205	1	75,19	
	ГОСТ 23279-2012 (214-403-0103)	4С 10А500С-100 / 10А500С-100 305х95	1	37,29	
	ГОСТ 7473-2010 (212-101-0609)	Бетон кл. С12/15 (F100,W6) м³	4,71		
	ГОСТ 7473-2010 (212-101-0702)	Бетон кл. С16/20 (F100,W4) м³	0,26		
	ГОСТ 30693-2000 (235-201-0201)	Обмазка битумной мастикой за 2 раза м²	12,78		
	СТ РК 1954-2010 (231-302-0103)	Керамогранит с антискользящим покрытием толщ.10мм м²	13,02		
		Крыльцо Кр-2	1		
	ГОСТ 23279-2012 (214-403-0103)	4С 10А400С-100 / 10А400С-100 285х206	1	75,56	
	ГОСТ 7473-2010 (212-101-0609)	Бетон кл. С12/15 (W6,F100) м³	2,94		
	ГОСТ 7473-2010 (212-101-0702)	Бетон кл. С16/20 (F100) м³	0,25		
	ГОСТ 30693-2000 (235-201-0201)	Обмазка битумной мастикой за 2 раза м²	9,39		
	СТ РК 1954-2010 (231-302-0103)	Керамогранит с антискользящим покрытием толщ.10мм м²	9,25		

Спецификация на площадки

Поз.	Обозначение	Наименование	Кол-во	Масса ед., кг	Примечание
		Площадка Пл-1	2		
	ГОСТ 7473-2010 (212-101-0609)	Бетон кл. С12/15 (W6,F100) м³	0,99		
	СТ РК 1954-2010 (231-302-0103)	Керамогранит с антискользящим покрытием толщ.10мм м²	4,28		
		Площадка Пл-2	4		
	ГОСТ 7473-2010 (212-101-0609)	Бетон кл. С12/15 (W6,F100) м³	2,7		
	СТ РК 1954-2010 (231-302-0103)	Керамогранит с антискользящим покрытием толщ.10мм м²	10,3		
		Площадка Пл-3	1		
	ГОСТ 7473-2010 (212-101-0609)	Бетон кл. С12/15 (W6,F100) м³	1,83		
	СТ РК 1954-2010 (231-302-0103)	Керамогранит с антискользящим покрытием толщ.10мм м²	8,32		

Спецификация на решетки

Поз.	Обозначение	Наименование	Кол-во	Масса ед., кг	Примечание
		Решетка металлическая			
	Серия 1.100.2-5 вып.1	РН-7.5-1	6	15,17	

Крыльцо Кр-2
М 1:50

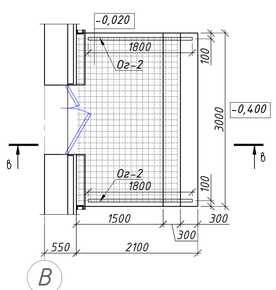

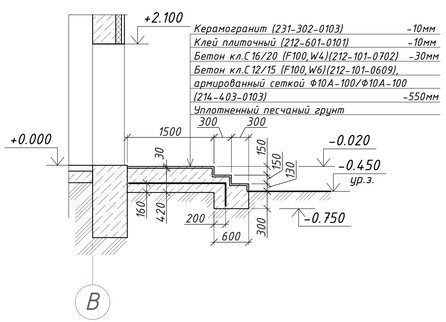

Решетка
для вытирания ног

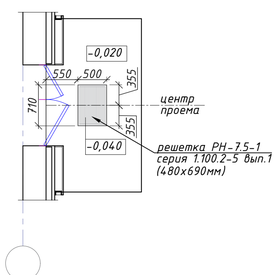

1. Данный лист см. совместно с листами 3, 4, 5.
2. Все бетонные и железобетонные конструкции выполнить из бетона на сульфатостойком портландцементе марки по водонепроницаемости W6, по морозостойкости F100.
3. Все бетонные конструкции, соприкасающиеся с грунтом, обмазать битумной мастикой по ГОСТ 30693-2000 (235-201-0201) за 2 раза.
4. Ограждения см. на листе 15.
5. При входах предусмотреть углубления в бетоне (размерами 500х710х20) для установки металлической решетки для вытирания ног. Общее количество решеток - 6 шт.

Изм.	Колуч.	Лист.	N док.	Подп.	Дата	2023-227-АРЗ		
						Реконструкция стадиона «Мунайшы», расположенного по адресу: Атырауская область, г. Атырау, ул. М. Ауэзова, 28А		
						Северная трибуна	Стадия: РП	Лист: 14	Листов:
ГИП		Ахметов			04.25			
Н.контр.		Ахметов			04.25	Крыльца Кр-1, Кр-2. Спецификации на крыльца и площадки	ТОО "КазахЭнергоПром" Гос. лицензия №13019085 от 03.01.2018 г.	
Пров.								
Разраб.		Матвиенко			04.25			

Взам. инв. N | Подпись и дата | Инв. N подл.

Формат: А3х3

Ограждение Ог-1

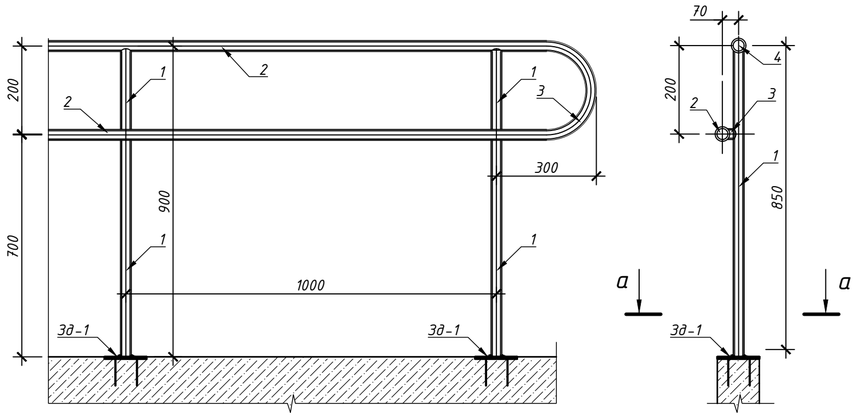

Ограждение Ог-3

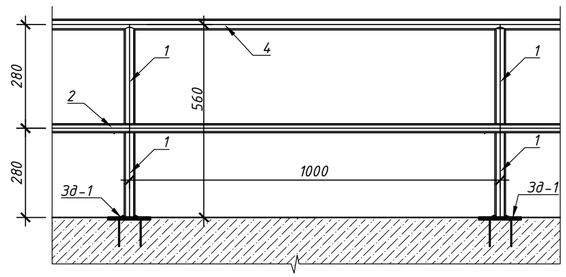

Ограждение Ог-2

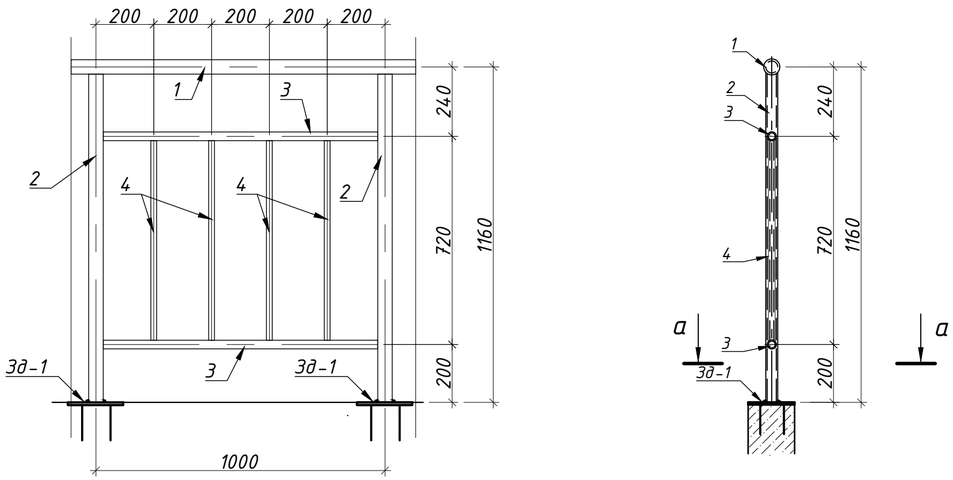

Ограждение Ог-4

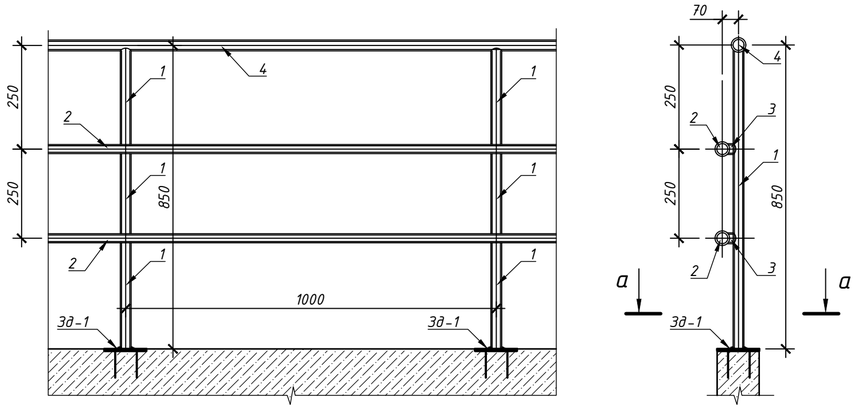

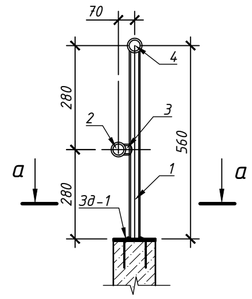

Спецификация на 1 пог.м ограждения

Поз.	Обозначение	Наименование	Кол.	Масса ед., кг	Приме-чание
		Ограждение Ог-1	6,2		
1	ГОСТ 10705-80 (241-102-0134)	Тр. Ф57х2,0 L=850мм	1	2,31	
2	ГОСТ 10705-80 (241-102-0125)	Тр. Ф42х2,0 пог.м	2,0	1,97	
3	ГОСТ 10705-80 (241-102-0125)	Тр. Ф42х2,0 L=70мм	4	0,14	
4	ГОСТ 10705-80 (241-102-0134)	Тр. Ф57х2,0 пог.м	1,0	2,71	
Зд-1	серия 1.400-15 выпуск 1	МН 101-1	2	2,31	
		Ограждение Ог-2	85,4		
1	ГОСТ 10705-80 (241-102-0134)	Тр. Ф57х2,0 пог.м	1,0	2,71	
2	ГОСТ 10705-80 (241-102-0134)	Тр. Ф57х2,0 L=1160мм	2	3,15	
3	ГОСТ 10705-80 (241-102-0125)	Тр. Ф42х2,0 пог.м	2,0	1,97	
4	ГОСТ 10705-80 (241-102-0111)	Тр. Ф32х1,5 L=720мм	4	0,81	
Зд-1	серия 1.400-15 выпуск 1	МН 101-1	2	0,60	
		Ограждение Ог-3	30,0		
1	ГОСТ 10705-80 (241-102-0134)	Тр. Ф57х2,0 L=560мм	1	1,52	
2	ГОСТ 10705-80 (241-102-0125)	Тр. Ф42х2,0 пог.м	1,0	1,97	
3	ГОСТ 10705-80 (241-102-0125)	Тр. Ф42х2,0 L=70мм	2	0,14	
4	ГОСТ 10705-80 (241-102-0134)	Тр. Ф57х2,0 пог.м	1,0	2,71	
Зд-1	серия 1.400-15 выпуск 1	МН 101-1	2	0,60	
		Ограждение Ог-4	72,4		
1	ГОСТ 10705-80 (241-102-0134)	Тр. Ф57х2,0 L=850мм	1	1,86	
2	ГОСТ 10705-80 (241-102-0125)	Тр. Ф42х2,0 пог.м	2,0	1,71	
3	ГОСТ 10705-80 (241-102-0125)	Тр. Ф42х2,0 L=70мм	4	0,12	
4	ГОСТ 10705-80 (241-102-0134)	Тр. Ф57х2,0 пог.м	1,0	1,86	
Зд-1	серия 1.400-15 выпуск 1	МН 101-1	2	0,60	

а-а

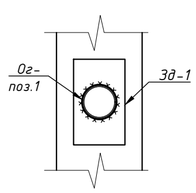

1. Данный лист см. совместно с листами 5, 6, 14, 20.
2. Спецификация дана на общий объем ограждений по зданию.
3. Перед началом изготовления изделий выполнить контрольные замеры по месту!
4. Все ограждения зачистить и окрасить эмалью ПФ-115 (236-203-0109) по ГОСТ 6465-76 за 2 раза по грунтовке ГФ-021 (236-101-0107).
5. Все стыковочные швы должны быть тщательно отшлифованы и заполированы.

Изм.	Кол.уч.	Лист.	Nдок.	Подп.	Дата	2023-227-АРЗ		
						Реконструкция стадиона «Мунайшы», расположенного по адресу: Атырауская область, г. Атырау, ул. М. Ауэзова, 28А		
						Северная трибуна	Стадия: РП	Лист: 15	Листов:
ГИП		Ахметов			04.25				
Н.контр.		Ахметов			04.25				
Пров.						Ограждения Ог-1, Ог-2, Ог-3, Ог-4	ТОО "КазахЭнергоПром" Гос. лицензия №13019085 от 03.01.2018 г.		
Разраб.		Матвиенко			04.25				

Взам. инв. N | Подпись и дата | Инв. N подл.

Формат: А2

Козырек К-1
М 1:25

Общий вид козырька

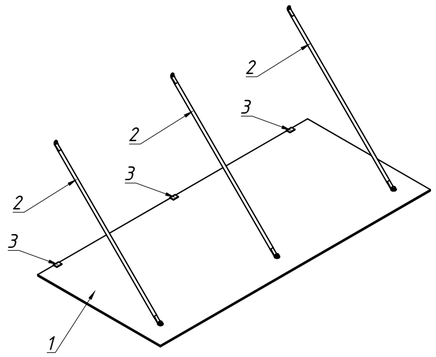

План

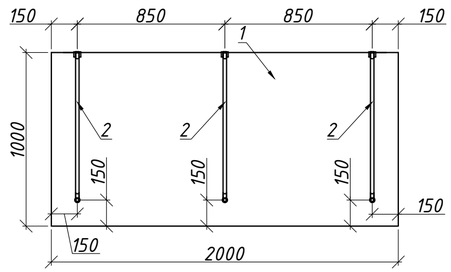

Вид сбоку

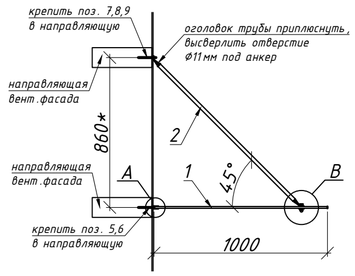

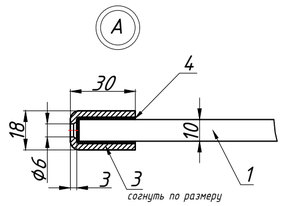

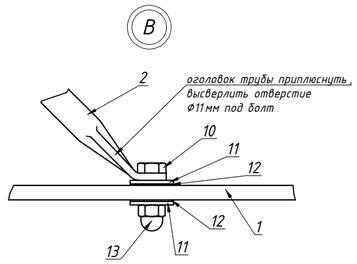

Козырек К-2
М 1:25

Общий вид козырька

План

Вид сбоку

Козырек К-3
М 1:25

Общий вид козырька

План

Вид сбоку

1. Данный лист см. с листом 6
2. Разрезы 1-1 и 2-2 см. на листе 8
3. Монтаж всех козырьков вести в строгом соответствии с инструкцией и технологией сборки и монтажа от завода-изготовителя!

Спецификация на 1 козырек

Поз.	Обозначение	Наименование	Кол.	Масса ед., кг	Приме-чание
		Козырек К-1	1		
1	ГОСТ 30698-2014 (217-401-0205)	ЭМ1-2000-1000-10-СМ2	1		
2	ГОСТ 3262-75 (241-101-0102)	Тр. 15х2,5 L=1230мм	3		
3	ГОСТ 19903-2015 (214-101-0102-0003)	Б-ПН-3, разв. 72х40мм	3		
4	ГОСТ 7338-90 (217-701-0310)	Пл. 2Н-I-ТМКЩ-М-1, разв. 62х40мм	3		
5	ГОСТ 17475-80 (217-102-0102)	Винт М6х25	3		
6	ГОСТ 7798-70 (217-101-0101)	Резьбовая заклепка-гайка М6х22	3		
7	ГОСТ 7798-70 (217-101-0101)	Болт М10х30	3		
8	ГОСТ 7798-70 (217-101-0101)	Шайба Ф10	3		
9	ГОСТ 7798-70 (217-101-0101)	Резьбовая заклепка-гайка М6х22	3		
10	ГОСТ 7798-70 (217-101-0101)	Болт М10х30	3		
11	ГОСТ 7798-70 (217-101-0101)	Шайба Ф10	3		
12	ГОСТ 7338-90 (217-701-0310)	Пластина 2Н-I-ТМКЩ-М-1 Ф30хФ11	3		
13	ГОСТ 7798-70 (217-101-0101)	Гайка М10	3		
		Козырек К-2	1		
1	ГОСТ 30698-2014 (217-401-0205)	ЭМ1-2200-1000-10-СМ2	1		
2	ГОСТ 3262-75 (241-101-0102)	Тр. 15х2,5 L=1230мм	4		
3	ГОСТ 19903-2015 (214-101-0102-0003)	Б-ПН-3, разв. 72х40мм	4		
4	ГОСТ 7338-90 (217-701-0310)	Пл. 2Н-I-ТМКЩ-М-1, разв. 62х40мм	4		
5	ГОСТ 17475-80 (217-102-0102)	Винт М6х25	4		
6	ГОСТ 7798-70 (217-101-0101)	Резьбовая заклепка-гайка М6х22	4		
7	ГОСТ 7798-70 (217-101-0101)	Болт М10х30	4		
8	ГОСТ 7798-70 (217-101-0101)	Шайба Ф10	4		
9	ГОСТ 7798-70 (217-101-0101)	Резьбовая заклепка-гайка М6х22	4		
10	ГОСТ 7798-70 (217-101-0101)	Болт М10х30	4		
11	ГОСТ 7798-70 (217-101-0101)	Шайба Ф10	4		
12	ГОСТ 7338-90 (217-701-0310)	Пластина 2Н-I-ТМКЩ-М-1 Ф30хФ11	4		
13	ГОСТ 7798-70 (217-101-0101)	Гайка М10	4		
		Козырек К-3	3		
1	ГОСТ 30698-2014 (217-401-0205)	ЭМ1-3000-1000-10-СМ2	1		
2	ГОСТ 3262-75 (241-101-0102)	Тр. 15х2,5 L=1230мм	4		
3	ГОСТ 19903-2015 (214-101-0102-0003)	Б-ПН-3, разв. 72х40мм	4		
4	ГОСТ 7338-90 (217-701-0310)	Пл. 2Н-I-ТМКЩ-М-1, разв. 62х40мм	4		
5	ГОСТ 17475-80 (217-102-0102)	Винт М6х25	4		
6	ГОСТ 7798-70 (217-101-0101)	Резьбовая заклепка-гайка М6х22	4		
7	ГОСТ 7798-70 (217-101-0101)	Болт М10х30	4		
8	ГОСТ 7798-70 (217-101-0101)	Шайба Ф10	4		
9	ГОСТ 7798-70 (217-101-0101)	Резьбовая заклепка-гайка М6х22	4		
10	ГОСТ 7798-70 (217-101-0101)	Болт М10х30	4		
11	ГОСТ 7798-70 (217-101-0101)	Шайба Ф10	4		
12	ГОСТ 7338-90 (217-701-0310)	Пластина 2Н-I-ТМКЩ-М-1 Ф30хФ11	4		
13	ГОСТ 7798-70 (217-101-0101)	Гайка М10	4		

Взам. инв. N | Подпись и дата | Инв. N подл.

Изм.	Кол.уч.	Лист.	Nдок.	Подп.	Дата
ГИП		Ахметов			04.25
Н.контр.		Ахметов			04.25
Пров.					
Разраб.		Матвиенко			04.25

2023-227-АРЗ

Реконструкция стадиона «Мунайшы», расположенного по адресу: Атырауская область, г. Атырау, ул. М. Ауэзова, 28А

Северная трибуна

Стадия	Лист	Листов
РП	16	

Козырьки К-1, К-2, К-3. Общий вид козырька

ТОО "КазахЭнергоПром"
Гос. лицензия №13019085 от 03.01.2018 г.

Формат: А2

Фрагмент плана 1 (в осях А-Б 1-2)
М 1:50

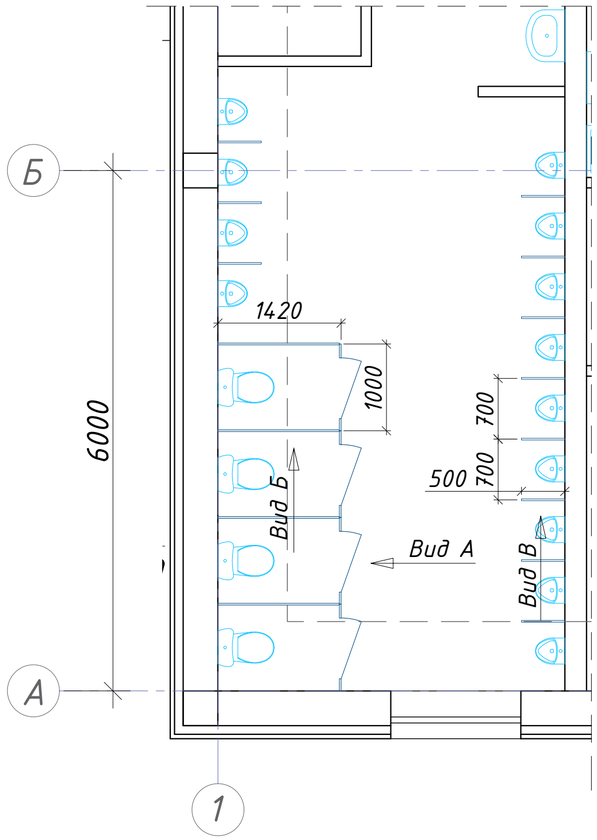

Фрагмент плана 2
М 1:50

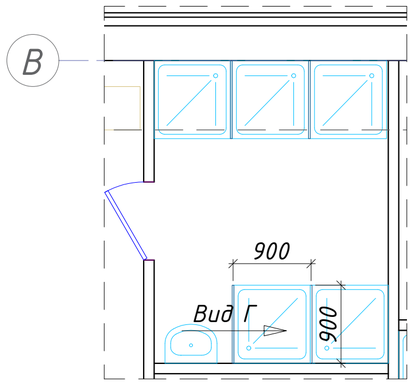

Спецификация на перегородки

Поз.	Обозначение	Наименование	Кол.	Масса ед., кг	Приме-чание
		Мужской с/у (помещ. 2, 4, 46)			
		кабинки с/у			
1	ГОСТ 3262-75 (241-101-0207)	Тр. □40х3.5, h=200мм, шт.	38	0,77	
2	ГОСТ 8509-93 (214-201-0101-0010)	Уголок 32х3, l=70мм, шт.	72	0,10	МДФ+МДФ
3	ГОСТ 8509-93 (214-201-0101-0010)	Уголок 32х3, l=70мм, шт.	72	0,10	МДФ+стена
4	(232-105-0201)	HPL-панель, 700х2000(h)	11		
5	(232-105-0201)	HPL-панель, 300х2000(h)	8		
6	(232-105-0201)	HPL-панель, 140х2000(h)	6		
7	(232-105-0201)	HPL-панель, 1400х2000(h)	9		
8	(223-504-0302)	Петли дверные	22		
9	(223-504-0307)	Ручка задвижка с наружным открыванием	11		
		перегородки писсуаров			
1	ГОСТ 3262-75 (241-101-0207)	Тр. □40х3.5, h=200мм, шт.	34	0,77	
2	ГОСТ 8509-93 (214-201-0101-0010)	Уголок 32х3, l=70мм, шт.	104	0,10	МДФ+стена
3	(232-105-0201)	HPL-панель, 700х1500(h)	17		
		Женский с/у (помещ. 30, 60)			
1	ГОСТ 3262-75 (241-101-0207)	Тр. □40х3.5, h=200мм, шт.	33	0,77	
2	ГОСТ 8509-93 (214-201-0101-0010)	Уголок 32х3, l=70мм, шт.	56	0,10	МДФ+МДФ
3	ГОСТ 8509-93 (214-201-0101-0010)	Уголок 32х3, l=70мм, шт.	56	0,10	МДФ+стена
4	(232-105-0201)	HPL-панель, 700х2000(h)	9		
5	(232-105-0201)	HPL-панель, 300х2000(h)	6		
6	(232-105-0201)	HPL-панель, 140х2000(h)	1		
7	(232-105-0201)	HPL-панель, 1400х2000(h)	7		
7.1	(232-105-0201)	HPL-панель, 250х2000(h)	3		
8	(223-504-0302)	Петли дверные	18		
9	(223-504-0307)	Ручка задвижка с наружным открыванием	9		
		Душевые (помещ. 9,12,16,20,28,49,55)			
1	ГОСТ 3262-75 (241-101-0207)	Тр. □40х3.5, h=200мм, шт.	28	0,77	
2	ГОСТ 8509-93 (214-201-0101-0010)	Уголок 32х3, l=70мм, шт.	112	0,10	МДФ+стена
3	(232-105-0201)	HPL-панель, 700х1500(h)	14		

Вид А

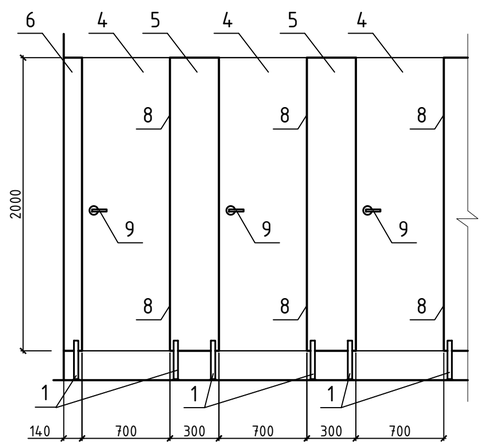

Вид Б

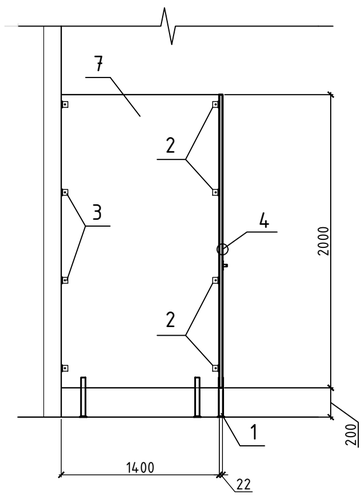

Вид В

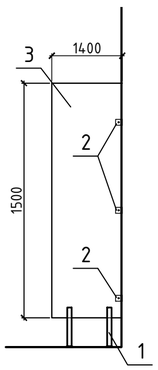

Вид Г

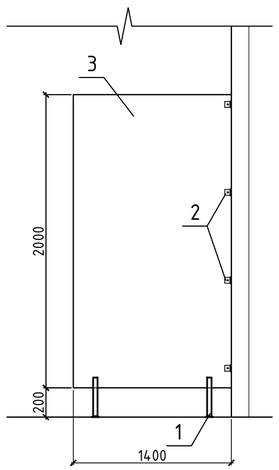

1. Данный лист см. с листом 5.
2. Монтаж всех перегородок вести в строгом соответствии с инструкцией и технологией сборки изготовителя!
3. Все сантехнические кабинки укомплектовать задвижкой с индикатором "свободно/занято" и настенными крючками (по 1 шт. в каждой кабинке).
4. Высота от отметки чистого пола до низа перегородки 200мм.
5. Оснащение санузлов для МГН выполнить в соответствии с СН РК 3.06-01-2011 "Доступность зданий и сооружений для маломобильных групп", а так же СП РК 3.06-101-2012 "Проектирование зданий и сооружений с учетом доступности для маломобильных групп населения. Общие положения". Показано на л.9.

Изм.	Кол.уч.	Лист.	N док.	Подп.	Дата	2023-227-АРЗ		
						Реконструкция стадиона «Мунайшы», расположенного по адресу: Атырауская область, г. Атырау, ул. М. Ауэзова, 28А		
						Северная трибуна	Стадия: РП	Лист: 17	Листов:
ГИП		Ахметов			04.25				
Н.контр.		Ахметов			04.25	Принципиальные схемы монтажа перегородок из HPL-панелей. Фрагменты плана	ТОО "КазахЭнергоПром" Гос. лицензия №13019085 от 03.01.2018 г.		
Пров.									
Разраб.		Матвиенко			04.25				

Взам. инв. N | Подпись и дата | Инв. N подл.

Формат: А2

Схема утепления по фасаду 1–14

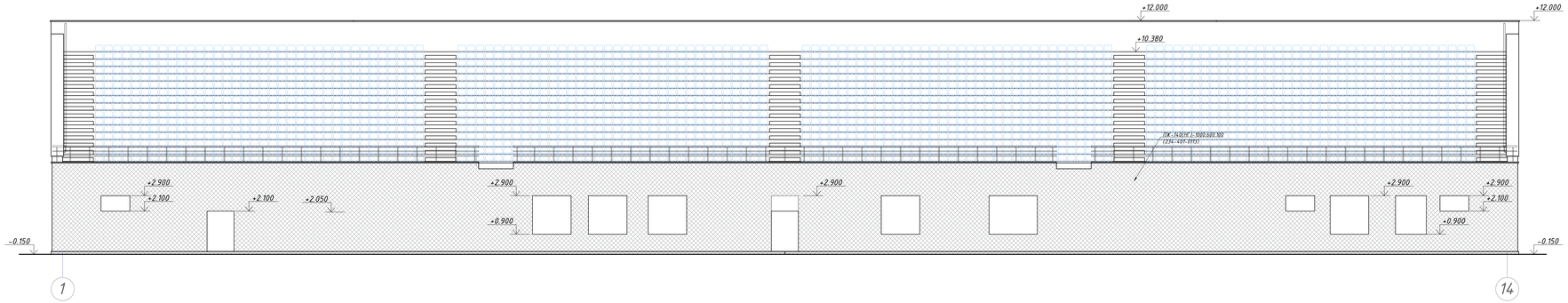

Схема утепления по фасаду А–В

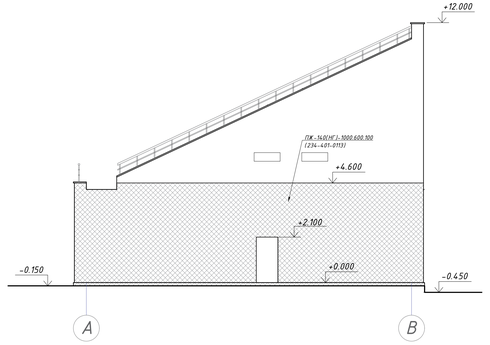

Схема утепления по фасаду 14–1

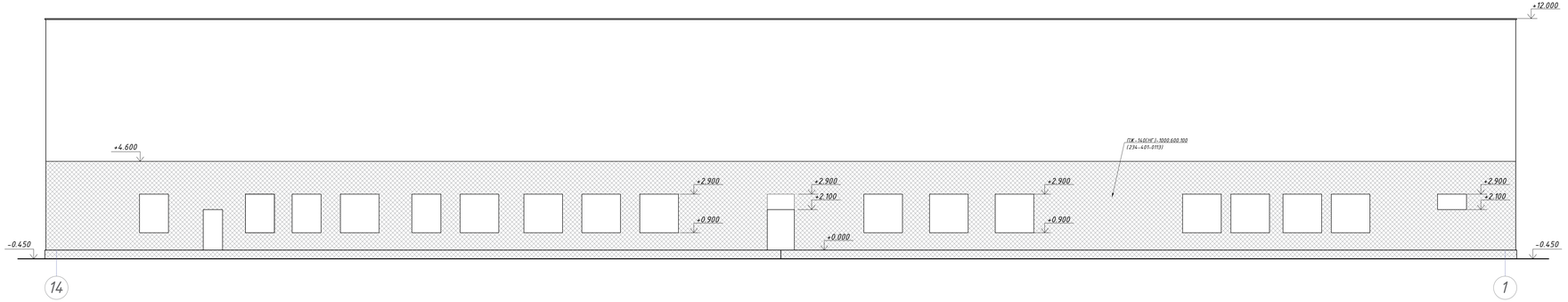

Схема утепления по фасаду В–А

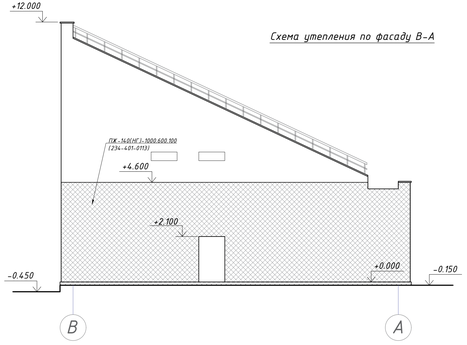

1. Данный лист см. с листами 6, 7, 8.
2. В проекте применен утеплитель для стен ПК-140(НГ)-1000.600.100 ГОСТ 9572-2012 (234-401-0113).
   Общая площадь – 793,0 м².

Изм.	Кол.уч.	Лист	N док.	Подп.	Дата
ГИП		Ахметов			04.25
Н.контр.		Ахметов			04.25
Пров.					
Разраб.		Матвиенко			04.25

2023-227-АРЗ

Реконструкция стадиона «Мунайшы», расположенного по адресу: Атырауская область, г. Атырау, ул. М. Ауэзова, 28А

Северная трибуна

Схемы утепления по фасадам 1–14, 14–1, А–В, В–А

Стадия	Лист	Листов
РП	18	

ТОО "КазахЭнергоПром"
Гос. лицензия №13019085 от 03.012018 г.

Формат: А3х4

Инв. N подл. | Подпись и дата | Взам. инв. N

Лестница Л-1
М 1:75

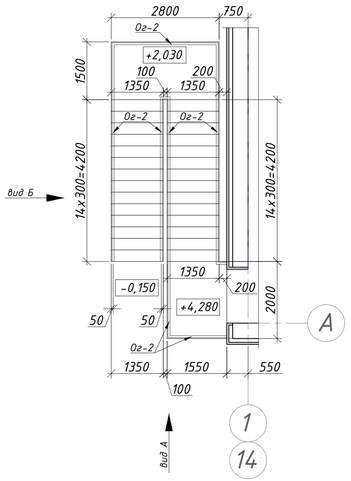

Вид Б

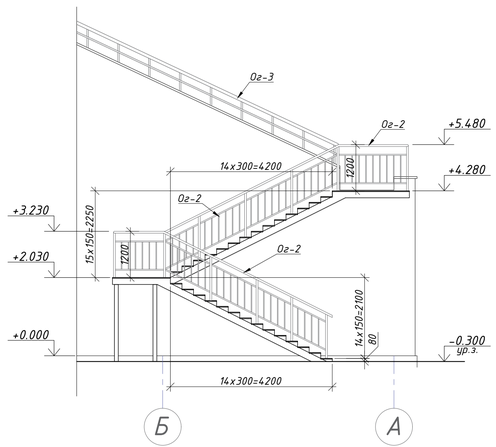

Вид А

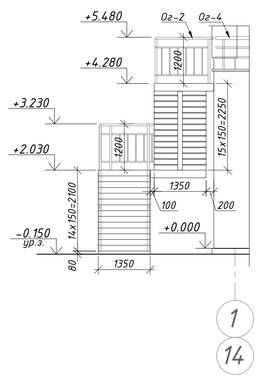

Лестница Л-2
М 1:75

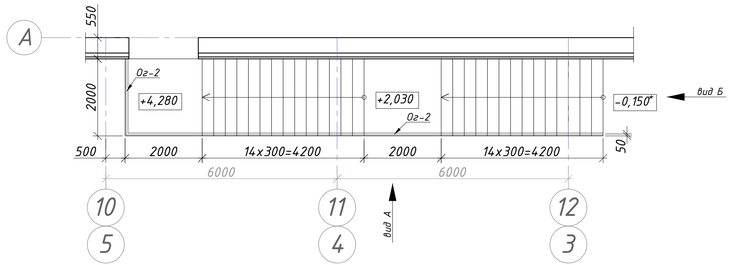

Вид А

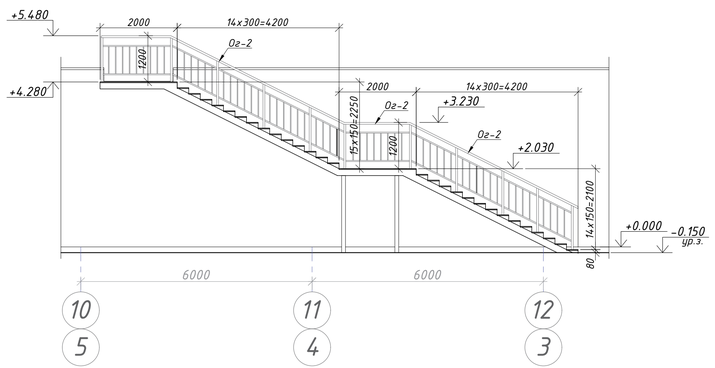

Вид Б

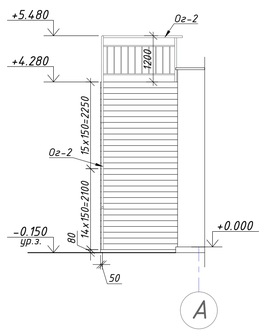

1. Данный лист см. совместно с разделом КМ.
2. Ограждения см. на листе 15

						2023-227-АРЗ	
						Реконструкция стадиона «Мұнайшы», расположенного по адресу: Атырауская область, г. Атырау, ул. М. Ауэзова, 28А	
Изм.	Колуч.	Лист.	N док.	Подп.	Дата		
						Северная трибуна	Стадия: РП; Лист: 19; Листов:
ГИП		Ахметов			04.25		
Н.контр.		Ахметов			04.25		
Пров.						Лестницы Л-1, Л-2	ТОО "КазахЭнергоПром" Гос. лицензия №13019085 от 03.01.2018 г.
Разраб.		Матвиенко			04.25		

Формат: А3х3

Взам. инв. N | Подпись и дата | Инв. N подл.