Жауапкершілігі шектеулі
серіктестігі
«КазахЭнергоПром»

Қазақстан Республикасы, 140000
Павлодар қ., Бакинская к., 3 ү.
Тел.факс: +7 (7182) 33-90-15

Товарищество с ограниченной
ответственностью
«КазахЭнергоПром»

Республика Казахстан, 140000
г. Павлодар, ул. Бакинская, д. 3
Тел.факс: +7 (7182) 33-90-15

РАБОЧИЙ ПРОЕКТ

Реконструкция стадиона "Мунайшы", расположенного по адресу: Атырауская область, г. Атырау, ул. М. Ауэзова, 28А

Том 3

Альбом 4

Архитектурно-строительные решения. 2023-227-АС1

Павлодар 2024

Жауапкершілігі шектеулі
серіктестігі
«КазахЭнергоПром»

Қазақстан Республикасы, 140000
Павлодар қ., Бакинская к., 3 ү.
Тел.факс: +7 (7182) 33-90-15

Товарищество с ограниченной
ответственностью
«КазахЭнергоПром»

Республика Казахстан, 140000
г. Павлодар, ул. Бакинская, д. 3
Тел.факс: +7 (7182) 33-90-15

РАБОЧИЙ ПРОЕКТ

Реконструкция стадиона "Мунайшы", расположенного по адресу: Атырауская область, г. Атырау, ул. М. Ауэзова, 28А

Том 3

Альбом 4

Архитектурно-строительные решения. 2023-227-АС1

Заказчик: ГУ "Управление строительства, архитектуры и градостроительства Атырауской области"

Директор ТОО "КазахЭнергоПром" Рамазанов А.Ж. _____
ГИП ТОО "КазахЭнергоПром" Ахметов А.Т. _____

Павлодар 2024

Ведомость рабочих чертежей основного комплекта

Лист	Наименование	Примечание
1	Общие данные.	
2	Инженерно-геологические условия участка строительства	
3	Кладочный план на отм. 0.000	
4	Схема расположения перемычек и отверстий на отм. 0.000	
5	Кладочный план на отм. +4.330	
6	Кладочный план на отм. +4.300; +7.100	
7	Кладочный план на отм. +4.300; +7.100	
8	Разрезы 1-1, 2-2, 3-3, 4-4. Виды А, Б	
9	Схема расположения фундаментов. Сечения 1-1, 2-2	
10	Сечения 3-3...9-9	
11	Фундаменты Фм1, Фм2	

Ведомость основных комплектов рабочих чертежей

Обозначение	Наименование	Примечание
2023-227-АР1	Западная трибуна	
2023-227-АС1	Западная трибуна. Конструктивные решения	
2023-227-КЖ1	Западная трибуна. Конструкции железобетонные	
2023-227-КМ1	Западная трибуна. Конструкции металлические	
2023-227-АР2	Восточная трибуна	
2023-227-АС2	Восточная трибуна. Конструктивные решения	
2023-227-КЖ2	Восточная трибуна. Конструкции железобетонные	
2023-227-КМ2	Восточная трибуна. Конструкции металлические	
2023-227-АР3	Северная трибуна	
2023-227-АС3	Северная трибуна. Конструктивные решения	
2023-227-КЖ3	Северная трибуна. Конструкции железобетонные	
2023-227-КМ3	Северная трибуна. Конструкции металлические	

Ведомость ссылочных и прилагаемых документов

Обозначение	Наименование	Примечание
	Ссылочные документы	
	Прилагаемые документы	
2023-227-АС1.И-С1,С2	Элемент С1, С2	
2023-227-АС1.И-Ст1	Опорный столик Ст1	
2023-227-АС1.И-М1,М2	Сетки М1, М2	

14. Перечень видов работ, для которых необходимо составить акты освидетельствования скрытых работ:
- подготовка основания;
- опалубка монолитных железобетонных конструкций;
- армирование монолитных железобетонных конструкций;
- бетонирование монолитных железобетонных конструкций;
- гидроизоляция;
- обратная засыпка с послойным уплотнением;
- армирование кирпичной кладки.

15. Необетонируемые поверхности закладных деталей и стальных изделий очистить от окалины, ржавчины и тяжелых загрязнений, степень очистки "3" по ГОСТ 9.402-2004 "Покрытия лакокрасочные. Подготовка металлических поверхностей к окрашиванию"; покрыть 2-мя слоями эмали ПФ-115 (236-203-0109) по ГОСТ 6465-76* по грунту ГФ-021 (236-101-0107) по ГОСТ 25129-82 (один слой).

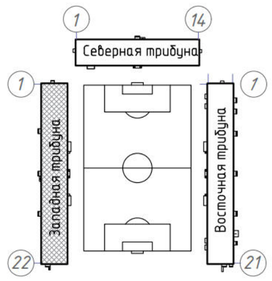

Общие указания:

1. Настоящий комплект разработан на основании задания на проектирование.
2. Уровень ответственности здания -I (повышенный).
3. При проектировании приняты следующие исходные климатические данные:
- климатический район строительства согласно СП РК 2.04-01-2017 "Строительная климатология" - IVГ;
- расчетная зимняя температура наиболее холодной пятидневки (обеспеченностью 0,92) согласно СП РК 2.04-01-2017 «Строительная климатология» -24,9°С;
- снеговая нагрузка на грунт согласно НП к СП РК EN1991-1-3:2003/2011 «Общие воздействия. Снеговые нагрузки» - 0.8кПа (I район);
- базовая скорость ветра согласно НП к СП РК EN1991-1-4:2005/2011 «Общие воздействия. Ветровые воздействия» - 35м/с (IV район);
- сейсмическая активность согласно СП РК EN 2.03-30-2017 «Строительство в сейсмических зонах» - менее 6 баллов по шкале MSK-64 - несейсмический район.
4. За относительную отметку 0.000 принята отметка чистого пола соответствующая абсолютной отметке - минус 23,35 м. в Балтийской системе высот.
5. Арматурная сталь принята по ГОСТ 34028-2016 "Прокат арматурный для железобетонных конструкций. Технические условия" для класса А240 -из стали марки Ст3сп, для класса А400 -из стали марки 25Г2С.
6. Обратную засыпку пазух выполнить непучинистым местным грунтом без строительного мусора слоями до 200мм с послойным уплотнением до kcom=0,95.
7. Производство работ вести в соответствии с чертежами ППР и требованиями СН РК 5.03-07-2013 (СП РК 5.03-107-2013) "Несущие и ограждающие конструкции", СН РК 1.03-05-2011 (СП РК 1.03-106-2012) "Охрана труда и техники безопасности в строительстве".
8. Опалубку предусмотреть самонесущей, воспринимающей нагрузку от сырого бетона и монтажную нагрузку. Закладные изделия в элементах фундамента для крепления опалубки, в случае необходимости, разрабатываются в проекте производства работ.
9. Снятие опалубки производить при достижении бетоном 50% проектной прочности.
10. Для бетонирования применять плотный бетон с объемным весом не менее 2400 кг/м3. Бетон не должен иметь расслоений, пустот и трещин. Не допускается применение добавок, содержащих хлор. При соответствующем техническом обосновании допускаются добавки, не вызывающие коррозию арматуры.
11. Для всех подземных конструкций применить бетон на сульфатостойком цементе W8, F150.
12. Все опалубочные работы производить в соответствии с требованиями ГОСТ 23478-79 «Опалубка для возведения монолитных бетонных и железобетонных конструкций. Классификация и общие технические требования». Качество бетонной поверхности монолитных конструкций после распалубки должно соответствовать требованию ГОСТ 23478-79 для категории бетонной поверхности А3 (ГОСТ 13015-2003). Класс шероховатости поверхности, подготовленной под отделку, 3-III по СНиП 3.04.03-85.
13. Строительные работы в зимнее время производить с соблюдением требований СН РК 5.03-07-2013 (СП РК 5.03-107-2013) "Несущие и ограждающие конструкции", СН РК 5.01-101-2013 (СП РК 5.01-01-2013)"Земляные сооружения, основания и фундаменты". При производстве работ в зимнее время, также должны выполняться требования ППР, содержащие указания на:
- технологию приготовления и транспортировки бетонной смеси, обеспечивающей получение заданной температуры этой смеси;
- способы и температурный режим выдерживания бетона;
- утепление опалубки и открытых поверхностей конструкций;
- прочность бетона к моменту распалубки;
- сроки и порядок распалубки и загружения конструкций.

Прочность бетона монолитных конструкций к моменту замерзания должна составлять не менее 50% проектной. Бетон, замороженный при указанной прочности, после оттаивания выдерживать в условиях, обеспечивающих получение проектной прочности до загружения конструкций нормативной нагрузкой.
Для обеспечения твердения в зимних условиях бетоны приготовлять с противоморозными добавками.
Химические добавки не должны вызывать коррозию материалов и удовлетворять требованиям ГОСТ 24211-2008 "Добавки для бетонов и строительных растворов. Общие технические требования" и ГОСТ 30459-2008 "Добавки для бетонов и строительных растворов. Методы определения эффективности".
Грунты основания защищать от увлажнения поверхностными водами и от промерзания в период строительства.

ВНИМАНИЕ!

Производство работ без проекта производства работ ЗАПРЕЩАЕТСЯ!

Рабочий проект разработан в соответствии с действующими нормами, правилами, инструкциями и государственными стандартами, включая требования взрывопожаробезопасности, и обеспечивает безопасную эксплуатацию зданий и сооружений при соблюдении предусмотренных проектом мероприятий.

Главный инженер проекта _____ Ахметов 2025г.

Согласовано		
Раздел СС	Легкий	
Раздел ТХ	Гордеева	
Раздел ОВ	Иванов	
Раздел АР	Матвиенко	
Раздел ВК	Киселева	
Раздел ЭЛ	Шахаев	
Раздел ГП	Абдорахманова	

Взам. инв.№ | Подп. и дата | Инв. №подл.

Изм.	Кол.уч.	Лист	№ док.	Подп.	Дата
ГИП		Ахметов			01.25
Провер.		Щукин			01.25
Разраб.		Кондратович			01.25
Н. контр.		Ахметов			01.25

2023-227-АС1

Реконструкция стадиона «Мунайшы», расположенного по адресу: Атырауская область, г. Атырау, ул. М. Ауэзова, 28А

Западная трибуна. Конструктивные решения

Стадия	Лист	Листов
РП	1	8

Общие данные

ТОО "КазахЭнергоПром"
Гос. лицензия №13019085 от 03.01.2018 г.

Копировал

А2

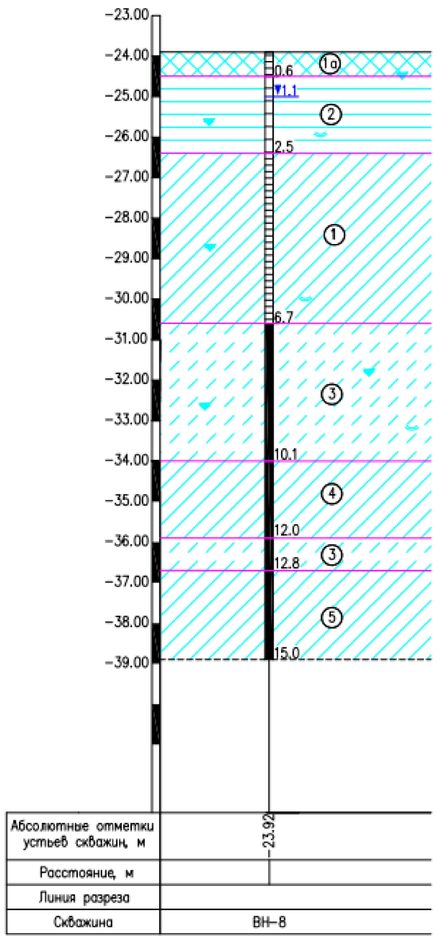

Агресивность грунтовых вод

Цемент	Содержание SO_4^{--}, мг/л	Степень агрессивного воздействия грунтовых вод на бетон марки по водопроницаемости W4
Портландцемент по ГОСТ 10178	9536.7	Сильноагрессивная
Шлакопортландцемент		Сильноагрессивная
Сульфатостойкие цементы		Среднеагрессивная

Содержание Cl^-, мг/л	Степень агрессивного воздействия грунтовых вод на арматуру железобетонных конструкций при	
	постоянном погружении	периодическом смачивании
31500.0	Слабоагрессивная	Сильноагрессивная

Показатель агрессивности	мг/л	Для марки бетона	Степень агрессивного воздействия жидкой неорганической среды на бетон
Суммарное содержание хлоридов, сульфатов и других солей	66300.0	W4	Сильноагрессивная
		W6	Сильноагрессивная
		W8	Среднеагрессивная

Основные физико-механические характеристики грунтов		Инженерно-геологические элементы			
		ИГЭ-1а	ИГЭ-1	ИГЭ-2	ИГЭ-3
Естественная влажность, W (%)		15,9	26,4	35,1	24,0
Плотность грунта, р (г/см3)		-	1,93	1,83	1,97
Плотность сухого грунта, рd (г/см3)		-	1,53	1,35	1,59
Коэффициент пористости, е (д.е)		-	0,788	1,037	0,696
Число пластичности, Ip (%)		6,6	13,5	19,3	6,3
Показатель текучести, IL (д.е)		<0	0,23	0,20	1,0
Модуль деформации, Е (МПа)		-	14,5/16,0	11,0/12,0	13,0
Удельное сцепление, С (кПа)		-	23,5/25,6	32,0/36,0	12,5
Угол внутреннего трения, φ (градус)		-	22/23	13/14	22
Степень засоленности грунтов		слабая	слабая	слабая	средняя
Группа грунтов по разработке	одноков. экскаватор.	36б/1	35в/2	86/2	36б/1
	вручную	36б/1	35в/2	86/2	36б/1

1. Инженерно-геологические изыскания выполнены ТОО "TheLabSurvey" в 2023г. На участке строительства выделено три инженерно геологических элемента: ИГЭ-1а - насыпной грунт; ИГЭ-1 - суглинок тяжелый песчанистый коричневого, темно-коричневого цвета, полутвердой консистенции, с обилием целых и битых раковин Cardium edule, известковый, непросадочный, ненабухающий. Грунт слабой степени засоления. Мощность слоя - 1,1-4,2м.; ИГЭ-2 - Глина легкая пылеватая коричневого, темно-коричневого, сероватокоричневого цвета, полутвердой консистенции, с обилием целых и битых раковин Cardium edule, известковая, непросадочная, ненабухающая. Грунт слабой степени засоления. Мощность слоя - 1,1-3,4м.; ИГЭ-3 - Текучепластичные и текучие грунты коричневого, сероватокоричневого, серого цветов. Отложения от пылеватых до песчанистых преимущественно песчанистые. Супесь песчанистая, суглинок преимущественно легкий. Отложения имеют текучепластичную, текучую консистенцию и высокий предел мягкопластичной консистенции, что послужило основанием для выделениях в самостоятельный ИГЭ. Грунты среднезасоленный, мощность слоя - 3,3-5,0м.
2. Грунты обладают средней коррозийной активностью к стали, высокой - к свинцовой и алюминиевой оболочкам кабеля; к бетону нормальной проницаемости на портландцементе - неагрисивные.
3. Уровень грунтовых вод - 1,0-1,3м (по состоянию на ноябрь 2023 года)
4. Инженерно-геологический разрез приведен на данном листе

Изм.	Кол.уч.	Лист	№ док.	Подп.	Дата
Провер.		Щукин			01.25
Разраб.		Кондратович			01.25
Н. контр.		Ахметов			01.25

2023-227-АС1

Реконструкция стадиона «Мунайшы», расположенного по адресу: Атырауская область, г. Атырау, ул. М. Аузова, 28А

Западная трибуна. Конструктивные решения

Стадия	Лист	Листов
РП	2	

Инженерно-геологические условия участка строительства

ТОО "КазахЭнергоПром" Гос. лицензия №13019085 от 03.01.2018 г.

Взам. инв. №

Подп. и дата

Инв. № подл.

Копировал

А3

Кладочный план на отм. 0.000, -0.730

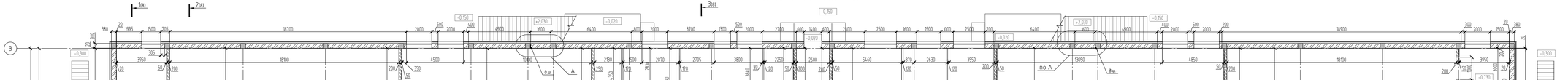

Условные обозначения:

- кирпичная стена, толщиной 380 мм
- кирпичный пилястр, сечением 380х380 мм***
- кирпичная перегородка, толщиной 250 мм
- кирпичная перегородка, толщиной 120 мм
- ж.б. колонна, сечением 400х400 мм см. черт. "КЖ"
- ж.б. колонна, сечением 600х400 мм см. черт. "КЖ"
- лифтовая шахта см. черт. "КЖ"

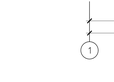

Спецификация элементов кладочного плана

Поз.	Обозначение	Наименование	Кол.	Масса ед., кг	Примечание
М1	2023-227-АС2И-М1.М2	Стена М1, п.п. (адм. перегородок)	3200	0.37	
М2	2023-227-АС2И-М1.М2	Стена М2, п.п. (адм. нар. стен)	7478	1.03	
С1	2023-227-АС2И-С1.С2	Элемент С1 (крепление нар. стен)	2060	2.3	
С2	2023-227-АС2И-С1.С2	Элемент С2 (крепление перегородок)	760	0.51	
		Детали устройства фиксированной перегородки			
	ГОСТ 34028-2016 (214-210-0201-0002)	Ф8 А400, п.м.	1380	0.395	
	ГОСТ 34028-2016 (214-210-0201-0002)	Ф8 А400, L=850	863	0.34	
	ГОСТ 34028-2016 (214-210-0201-0002)	Ф8 А400, L=350	863	0.14	
	(212-101-2015)	Бетон кл. С12/15 W8 F150, $м^3$		36.2	
		Деформационный шов			
	ГОСТ 9573-2012 (234-101-0104)	Минвата ПМ-40, $м^3$		0.3	
	ГОСТ 19177-81 (234-701-0108)	Шкур ПРП-40.К-400.300, п.п.		67.5	

1. Кладку стен и перегородок вести из пустотелого кирпича КР-р-пу 250х120х88/14НФ/150/14/100 ГОСТ 530-2012 (213-101-0103-0002) на растворе М50.
2. Кладку наружных стен толщиной 380 мм армировать сетками М2:
   - в цоколе первого этажа – через 4 ряда кладки;
   - в цоколе подтрибунного помещения – через 2 ряда кладки;
   - в цоколе выше трибун и пандусов – через 2 ряда кладки;
3. Наружную кладку крепить к колоннам и верхним балкам/плитам через С-образные элементы С1. Крепить элементы С1 к ж/б конструкциям из 2-х дюбелями анкера М12.
4. Общий расход анкеров на крепление наружных стен М12х110 (213-101-0302) по ГОСТ 28778-2023 – 4720 шт. Для установки анкеров необходимо пробурить скважины Ф15 мм и глубиной 100 мм. Общее количество скважин – 4720 шт.
5. Шаг крепежных С1:
   - в цоколе первого этажа – 800 мм;
   - в цоколе подтрибунного помещения – 400 мм;
   - в цоколе выше трибун и пандусов по ряду "А" – 600 мм.
6. Кладку внутренних перегородок толщиной 250мм армировать не требуется.
7. Кладку перегородок со свободной длиной более 3-х метров и толщиной 120 мм армировать сеткой М1 через 3 ряда кладки. Длинную кладку крепить к несущим стенам и верхним балкам/плитам через С-образные элементы С2. Крепить С2 на 5-и расторных анкерах М12.
8. Общий расход анкеров на крепление перегородок М12х110 (213-101-0302) по ГОСТ 28778-2023 – 760 шт. Для установки анкеров необходимо пробурить скважины Ф15 мм и глубиной 100 мм. Общее количество скважин – 760 шт.
9. Шаг крепежных С2 - 600 мм в горизонтальном и вертикальном направлениях.
10. Кладку перегородок вести параллельно с горизонтальной воздуховодов по чертежам ОВ.
11. *** - Пилястры крепить к потолку, при помощи элементов С1.

Деталь установки фундамента перегородок

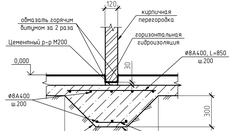

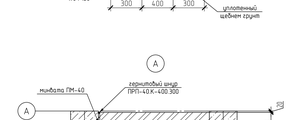

Объем кладки:

1. Кладка наружных стен, толщиной 380 мм (Кирпич КР-р-пу М150 на р-ре М50) - 660 м3
2. Кладка внутренних стен, толщиной 250 мм (Кирпич КР-р-пу М150 на р-ре М50) - 143.3 м3.
3. Кладка перегородок, толщиной 120 мм (Кирпич КР-р-пу М150 на р-ре М50) - 66106 м2.

						2023-227-АС1
Изм.	Кол.уч.	Лист	№ док.	Подп.	Дата	Реконструкция стадиона «Мунайшы», расположенного по адресу: Атырауская область, г. Атырау, ул. М. Аушарова, 28А
						Западная трибуна. Конструктивные решения
Провер.	Шукин					Кладочный план на отм. 0.000
Разраб.	Кенбаев					
Н.контр.	Алимжан					

Стадия	Лист	Листов
РП	3	

ТОО "Казахэнергострой" Гос. лицензия МЧС№19085 от 03.01.2018 г.

Копировал

А3х5

Инв. № подл. | Подп. и дата | Взам. инв. №

Схема расположения перемычек и отверстий на отм. 0.000, -0.730

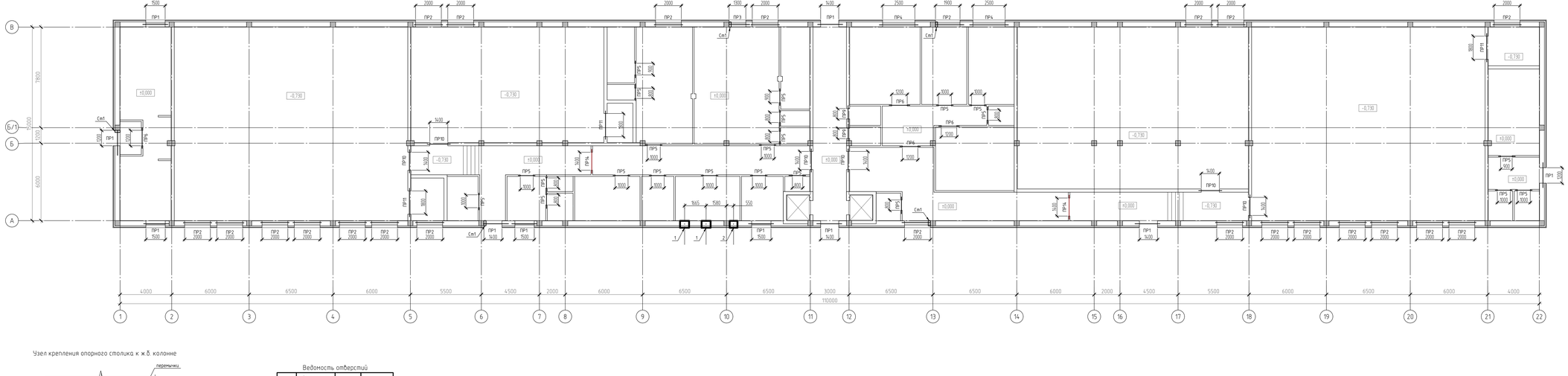

Узел крепления опорного столика к ж.б. колонне

Ведомость отверстий

№ отв.	Размеры, мм		Кол-во	Отм. низа отв.
	В	Н		
1	800	600	2	+3.200
2	700	500	1	+3.300

1. Опорный столик Сп1 крепить к колоннам на 3-х анкерах HILTI HIS-U 5.8 M16x190 (217-103-0601). Общее количество анкеров на все Сп1 – 30 шт.
2. Анкеры HILTI HAS-U 5.8 M16x190 (217-103-0601) устанавливать в просверленные скважины с предварительным заполнением скважин (2/3 высоты) клеевой анкерной смесью HILTI HIT HY 200-A. Всего скважин Ø20мм, глубиной 150 мм – 30 шт. Расход клеевой смеси – 1,1 л.
3. Ведомость перемычек, и спецификации см. на л. 7.
4. В местах перемычек над отверстиями шириной больше 200мм для вентиляционных коробов в перегородках уложить по 2 прутка ⌀36А400 (2%-2ВЛ-0202-0002). Длина прутков на 300мм больше ширины отверстия (округление по 150мм). Расход арматуры ⌀36 А400 для усиления перемычек – 60 п.п. (94.7 кг).
5. Отметки отверстий см. аксонометрии по чертж. ОВ.

						2023-227-АС1	
Изм.	Кол.уч.	Лист	№док.	Подп.	Дата	Реконструкция стадиона «Мунайшы», расположенного по адресу: Атырауская область, г. Атырау, ул. М. Аузова, 28А	
							Стадия / Лист / Листов
						Западная трибуна. Конструктивные решения	РП / 4 /
Провер.	Шукин				01.25	Схема расположения перемычек и отверстий на отм. 0.000	ТОО "Казахэнергострой" Гос. лицензия №13019085 от 03.01.2018 г.
Разраб.	Кенбаев				01.25		
Н. контр.	Ахметов				01.25		
						Копировал	А3х5

Инв. № подл. | Подп. и дата | Взам. инв. №

Кладочный план на отм. +4.300

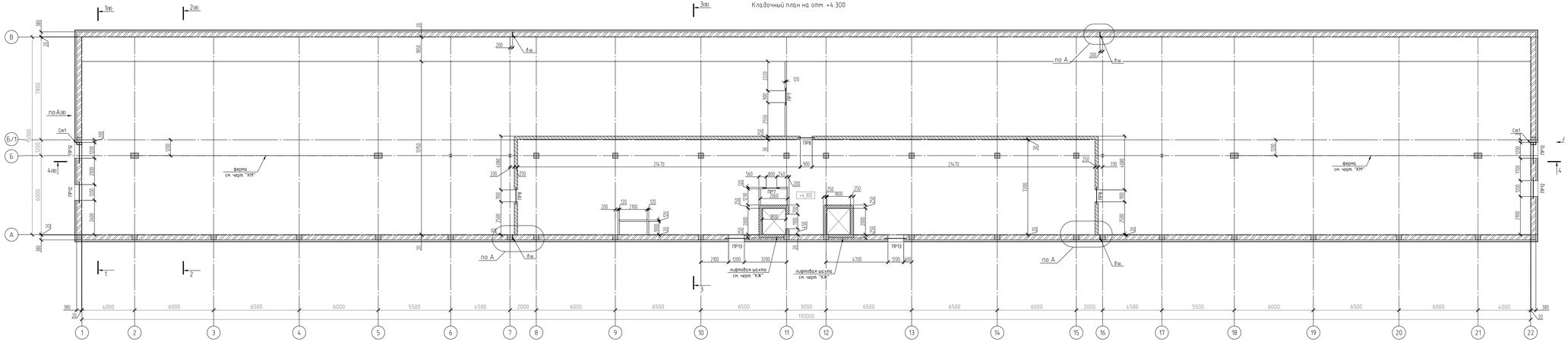

1. Ведомость перемычек и спецификация см. на л. 7.

						2023-227-АС1	
Изм.	Кол.уч.	Лист	№ док.	Подп.	Дата	Реконструкция стадиона «Мунайшы», расположенного по адресу: Атырауская область, г. Атырау, ул. М. Аузова, 28А	
						Западная трибуна. Конструктивные решения	Стадия: РП; Лист: 3; Листов:
Провер.		Шукин			01.25	Кладочный план на отм. +4.330	ТОО "Казахэнергострим" Гос. лицензия №13019085 от 03.01.2019 г.
Разраб.		Кенбаев			01.25		
Н. контр.		Алиев			01.25		
						Копировал	А3х5

Инв. № подл. | Подп. и дата | Взам. инв. №

Кладочный план на отм. +4.300; +7.100

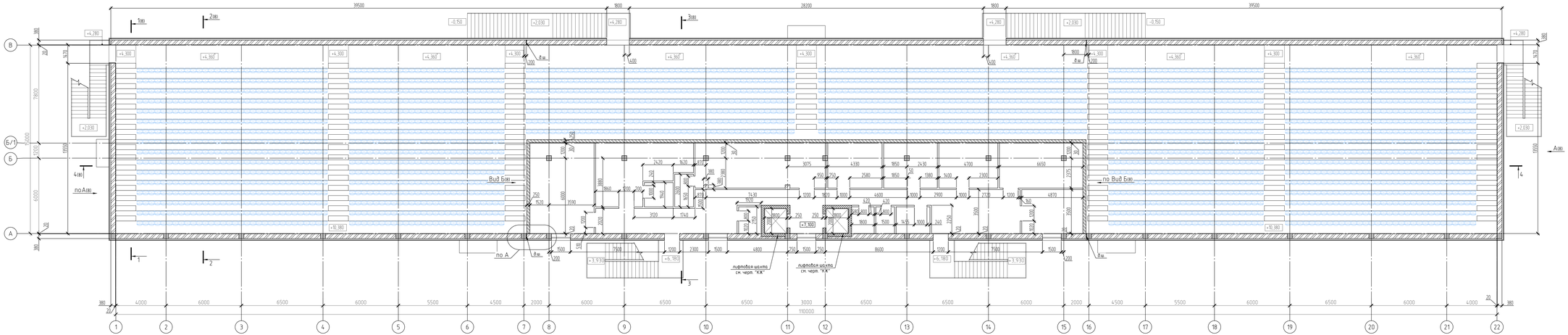

							2023-227-АС1
Изм.	Кол.уч.	Лист	М.док.	Подп.	Дата		Реконструкция стадиона «Мунайшы», расположенного по адресу: Атырауская область, г. Атырау, ул. М. Аузикова, 28А
							Западная трибуна. Конструктивные решения
							Стадия: РП; Лист: 4; Листов:
Провер.	Шукин					01.25	ТОО "Казахэнергострой" Гос. лицензия №13019085 от 03.01.2019 г.
Разраб.	Кенбаев					01.25	Кладочный план на отм. +4.300; +7.100
Н. контр.	Алиев					01.25	
							Копировал: А3х5

Инв. № подл. | Подп. и дата | Взам. инв. №

Схема расположения перемычек и отверстий на отм. +7.100

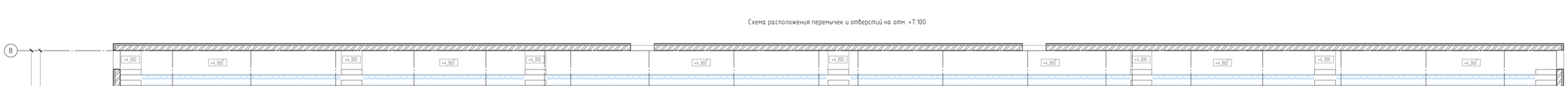

Спецификация элементов перемычек

Поз.	Обозначение	Наименование	Кол.	Масса, кг	Приме-чание
1	Серия 1.038.1-1.в.ч	ВГБ.19-3 (222-102-0103-0011)	42	52	
2	Серия 1.038.1-1.в.ч	ВГБ.22-3 (222-102-0103-0013)	77	125	
3	Серия 1.038.1-1.в.ч	ВГБ.11-2 (222-102-0102-0009)	12	45	
4	Серия 1.038.1-1.в.ч	ВГБ.16-37 (222-102-0108-0018)	25	88	
5	Серия 1.038.1-1.в.ч	ВГБ.10-4 (222-102-0104-0020)	6	170	
6	Серия 1.038.1-1.в.ч	ВГБ.19-37 (222-102-0108-0016)	36	74	
7	Серия 1.038.1-1.в.ч	ВГБ.13-1 (222-102-0101-0013)	8	35	
8	Серия 1.038.1-1.в.ч	ВГБ.18-8 (222-102-0105-0019)	12	103	
Сп1	2023-227-АС1.М-Сп1	Столик опорный Сп1	10	9.39	

Ведомость перемычек

Марка	Схема сечения
ПР1 14 шт.	+10.000 +2.900 +2.100 1
ПР2 23 шт.	+2.900 2
ПР3 1 шт.	+2.900 4
ПР4 2 шт.	+2.900 5
ПР5 31 шт.	+2.000 +5.100 6
ПР6 10 шт.	+2.000 +5.100 4
ПР7 2 шт.	+6.330 7
ПР8 3шт.	+6.330 7
ПР9 2 шт.	+2.000 6

Ведомость перемычек

Марка	Схема сечения
ПР10 6 шт.	+2.000 +1.420 8
ПР11 3 шт.	+1.420 2
ПР12 4 шт.	+6.000 4
ПР13 4 шт.	+3.200 +6.000 3
ПР14 2шт.	+2.100 2

1. Перемычки укладывать по слою цементно-песчаного раствора М200 толщиной 10мм.

Изм.	Кол.уч.	Лист	№ док.	Подп.	Дата	2023-227-АС1	
						Реконструкция стадиона «Мунайшы», расположенного по адресу: Атырауская область, г. Атырау, ул. М. Аузикова, 28А	
						Западная трибуна. Конструктивные решения	Стадия: РП; Лист: -; Листов: -
Провер.		Шукин			01.25	Кладочный план на отм. +4.300; +7.100	ТОО "Казахэнергострим" Гос. лицензия №13019085 от 03.01.2019 г.
Разраб.		Конфеталов			01.25		
Н. контр.		Ахметов			01.25		

Копировал: Формат: А3х5

Инв. № подл. | Подп. и дата | Взам. инв. №

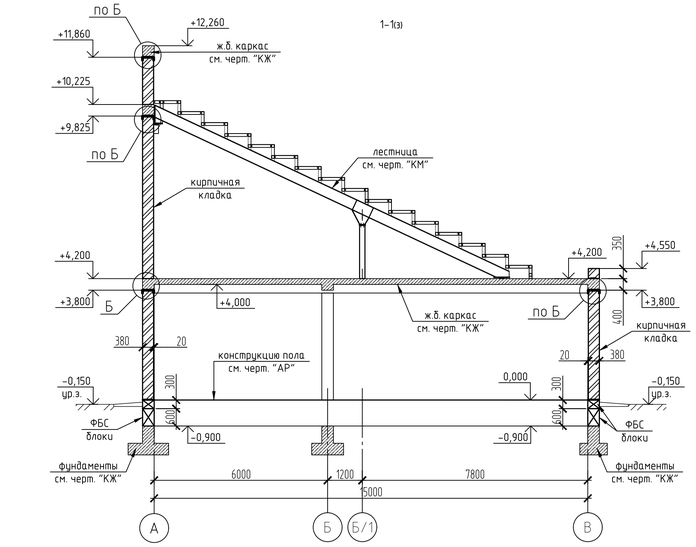

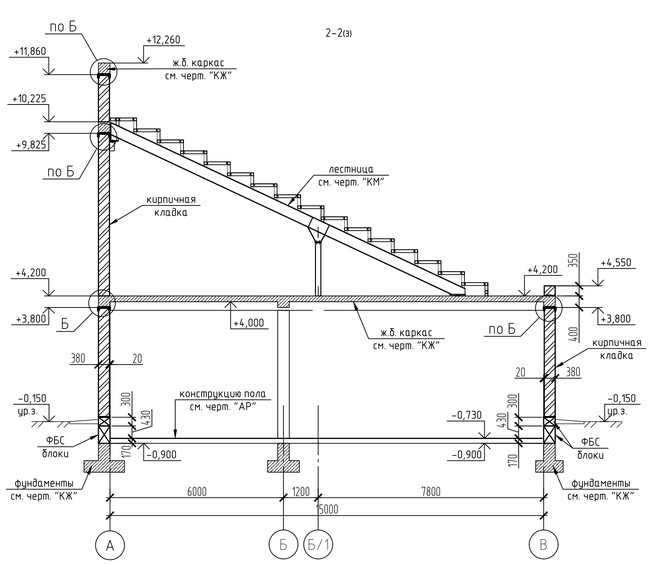

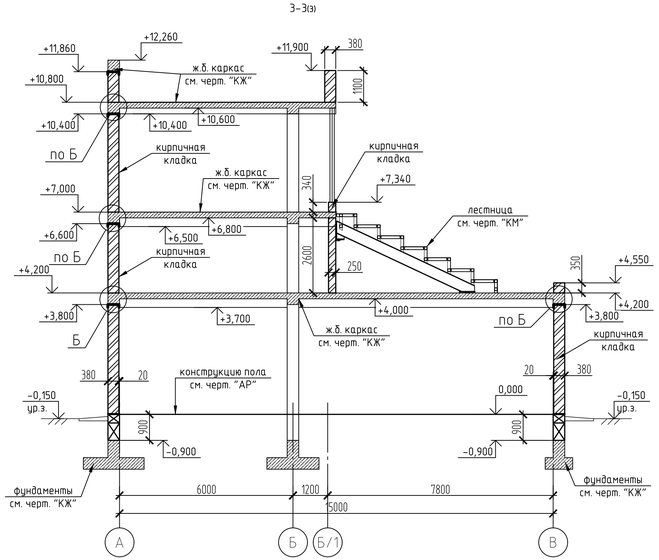

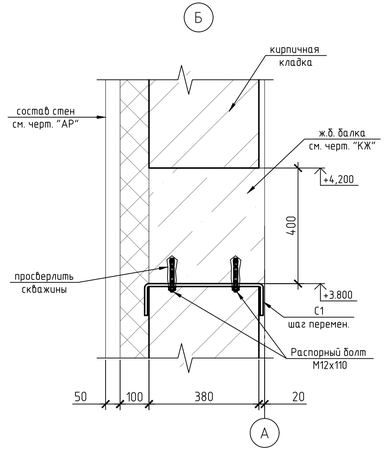

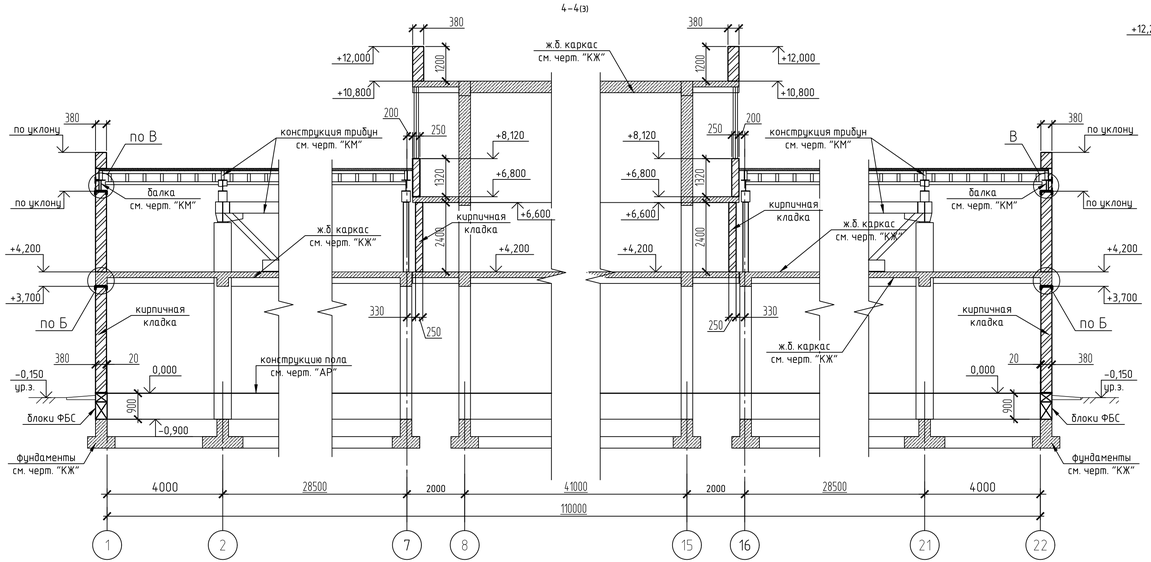

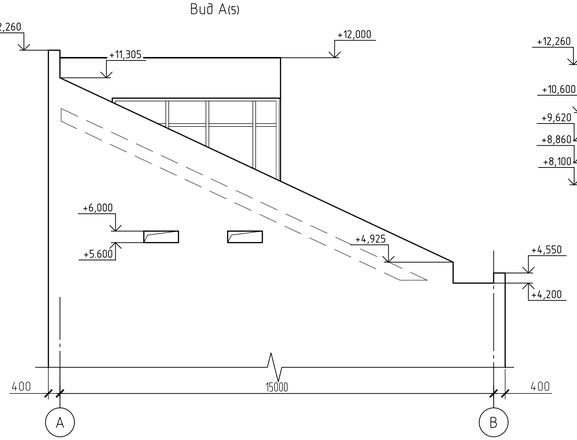

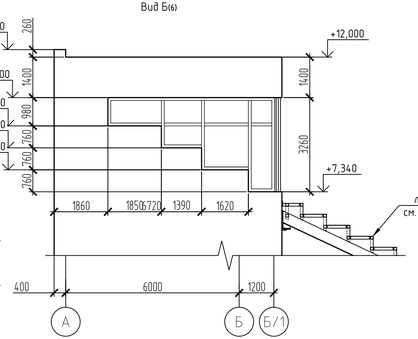

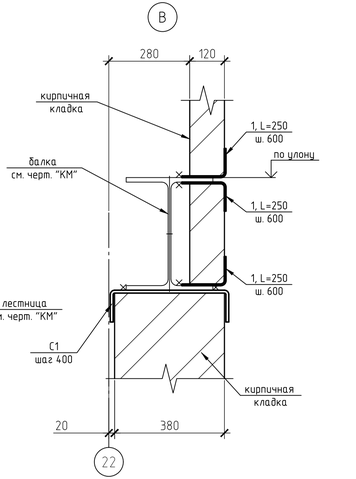

Спецификация элементов

Поз.	Обозначение	Наименование	Кол.	Масса ед., кг	Приме-чание
		Конструкции металлические			
1	ГОСТ 19772-93 (2Г4-101-0201-0004)	L 152х100х5.5, L=250 (С245)	126	2.6	

Изм.	Кол.уч.	Лист	№ док.	Подп.	Дата	2023-227-АС1		
						Реконструкция стадиона «Мунайшы», расположенного по адресу: Атырауская область, г. Атырау, ул. М. Аузова, 28А		
						Западная трибуна. Конструктивные решения	Стадия	Лист	Листов
							РП	8	
Провер.		Щукин			01.25	Разрезы 1-1, 2-2, 3-3, 4-4. Виды А, Б	ТОО "КазахЭнергоПром" Гос. лицензия №13019085 от 03.01.2018 г.	
Разраб.		Конфратович			01.25			
Н. контр.		Ахметов			01.25			

Взам. инв. №

Подп. и дата

Инв. № подл.

Копировал

А3х3

Схема расположения фундаментов
(блоки ФБС показаны по нижнему ряду)

Условные обозначения:

- ж.б. колонна, сечением 400х400 мм см. черт. "КЖ"
- ж.б. колонна, сечением 600х400 мм см. черт. "КЖ"
- ж.б. фундаменты см. черт. "КЖ"

Спецификация элементов сборных фундаментов из ФБС блоков

Поз.	Обозначение	Наименование	Кол.	Масса ед., кг	Примечание
		Бетонные конструкции			
1	ГОСТ 13579-2018 (2.21-102-0101-0034)	ФБС 24.4.6.	130	1300	F150, W8
2	ГОСТ 13579-2018 (2.21-102-0101-0034)	ФБС 12.4.6.	53	640	F150, W8
3	ГОСТ 13579-2018 (2.21-102-0101-0094)	ФБС 9.4.6.	19	470	F150, W8
4	ГОСТ 13579-2018 (2.21-102-0101-0023)	ФБС 12.4.3	219	310	F150, W8
		Материалы			
	21С-101-1895	Бетон кл. СВ10 F150 W8, $м^3$	14.1		МУ
	ГОСТ 32310-2012	Экструзионный пенополистирол ρ=25кг/$м^3$ (2.24-102-0202)	0.25		
	ГОСТ 8736-2014 (2.11-401-0101)	Песок ср. крупности, $м^3$	5.4		

Спецификация элементов к схеме расположения фундаментов

Поз.	Обозначение	Наименование	Кол.	Масса ед., кг	Примечание
		Монолитные конструкции			
Фн1	см. л.11	Фундамент Фн1	40		
Фн2	см. л.11	Фундамент Фн2	4		
		Сборные бетонные конструкции			
	ГОСТ 13579-2018 (2.21-102-0101-0036)	ФБС 24.5.6	6	1630	

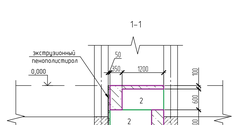

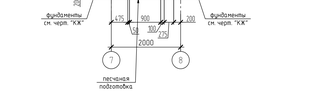

1. Фундаментные блоки устанавливать по слою цементно-песчаного раствора М100 толщиной 20 мм.
2. Гидроизоляцию на отм. 0.000 выполнить из двух слоев гидроизола на битумной мастике.

						2023-227-АС1
Изм.	Кол.уч.	Лист	№ док.	Подп.	Дата	Реконструкция стадиона «Мунайшы», расположенного по адресу: Атырауская область, г. Атырау, ул. М. Аузикова, 28А
						Западная трибуна. Конструктивные решения
Провер.	Шукан				01.25	Схема расположения фундаментов. Сечения 1-1, 2-2
Разраб.	Кенбаевич				01.25	
Н. контр.	Ахметов				01.25	
						Копировал

Стадия: Р | Лист: 1 | Листов: 1

ТОО "Казахэнергострим" Гос. лицензия МЭ№19085 от 03.01.2018 г.

А3х5

Инв. № подл. | Подп. и дата | Взам. инв. №

3–3(9)

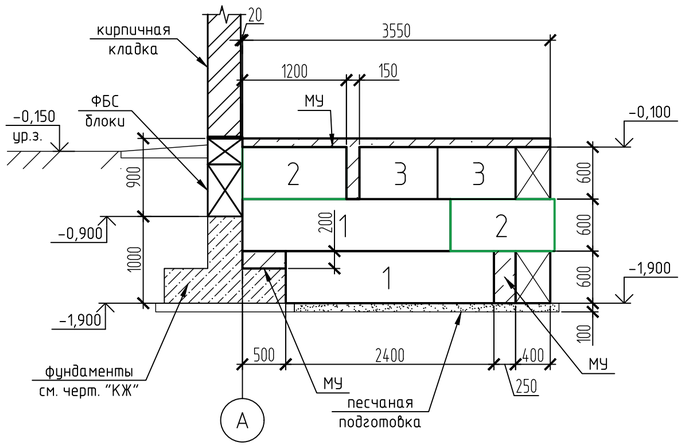

5–5(9)

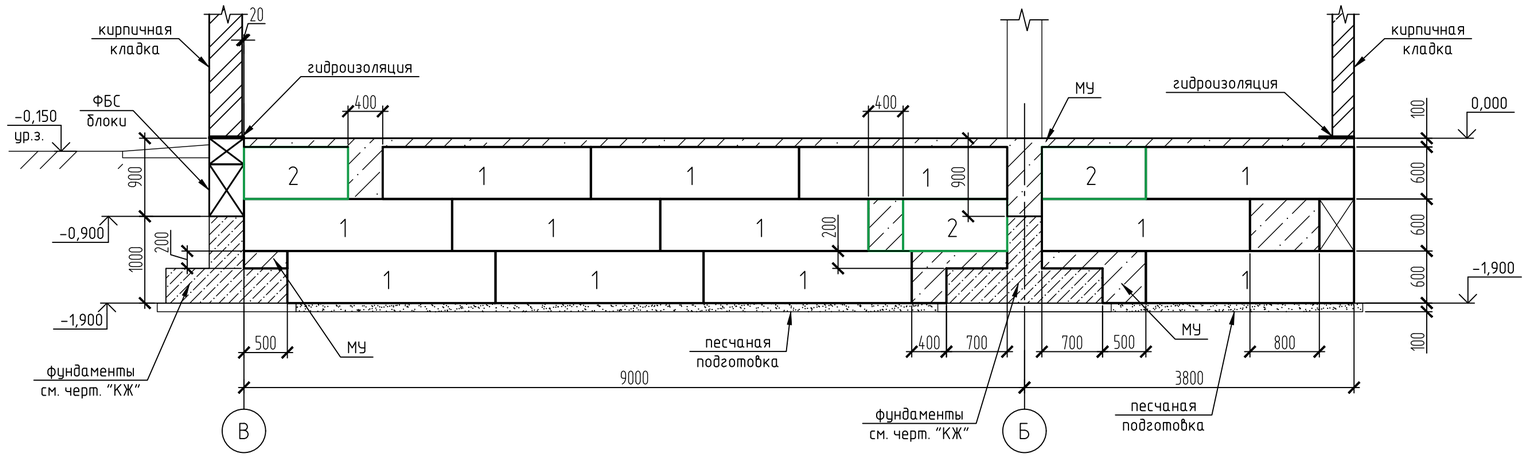

4–4(9)

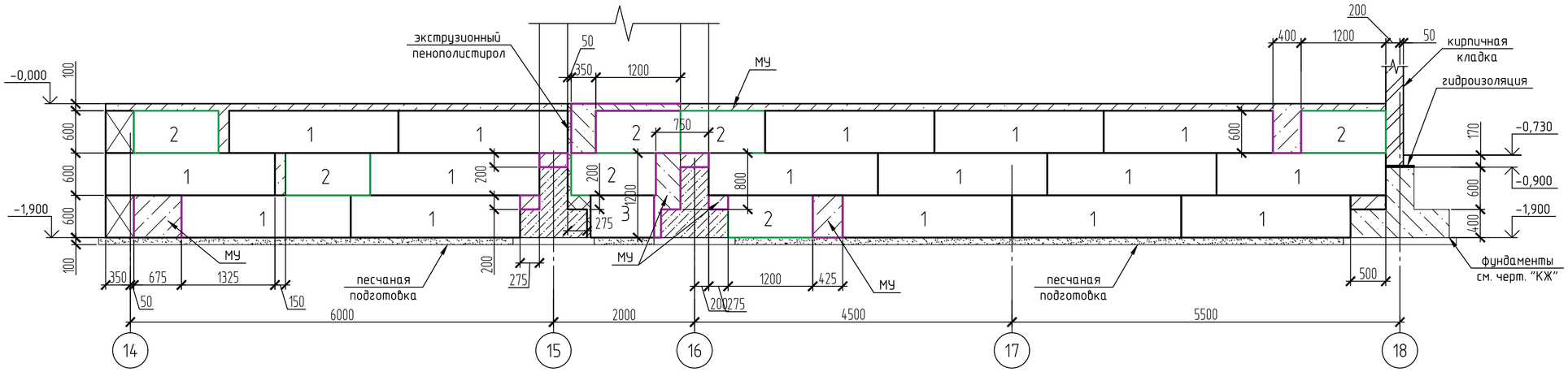

8–8(9)

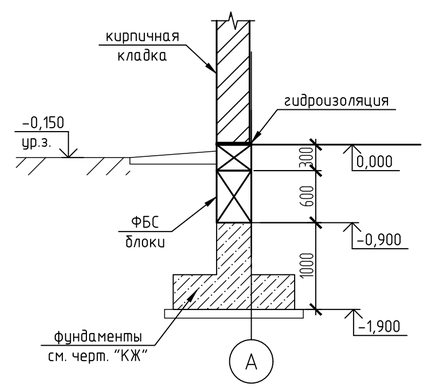

6–6(9)

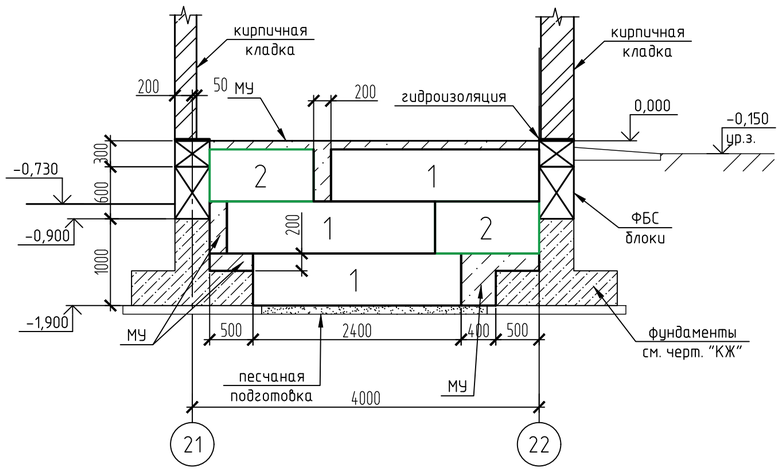

9–9(9)

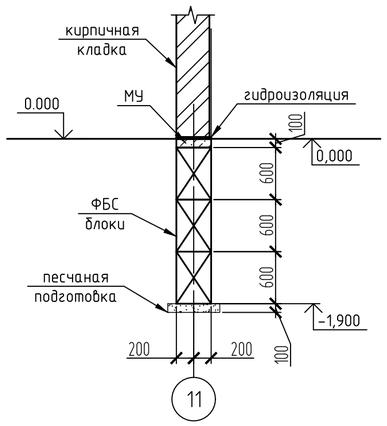

7–7(9)

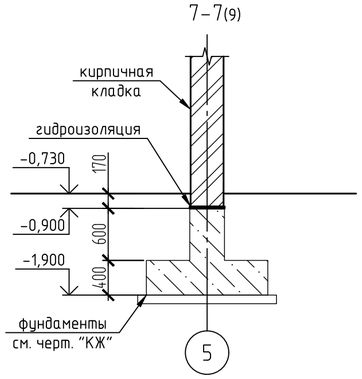

Изм.	Кол.уч.	Лист	№ док.	Подп.	Дата	2023-227-АС1
						Реконструкция стадиона «Мунайшы», расположенного по адресу: Атырауская область, г. Атырау, ул. М. Ауэзова, 28А
						Западная трибуна. Конструктивные решения — Стадия: РП; Лист: 10; Листов:
Провер.	Щукин				01.25	Сечения 3–3...9–9
Разраб.	Кондратович				01.25	ТОО "КазахЭнергоПром" Гос. лицензия №13019085 от 03.01.2018 г.
Н. контр.	Ахметов				01.25	

Взам. инв. № | Подп. и дата | Инв. № подл

Копировал

А2

Фм1

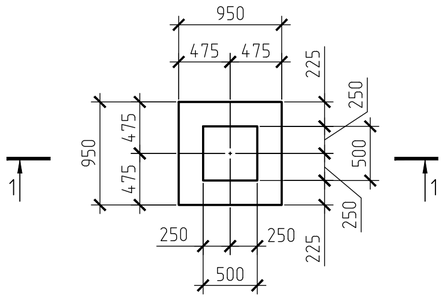

1-1

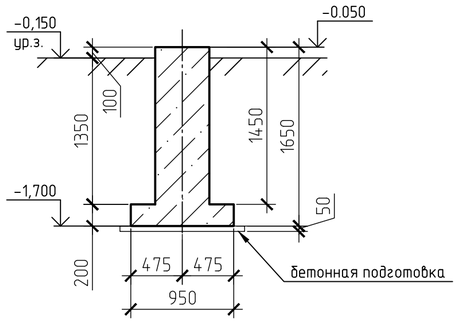

1-1 (армирование)

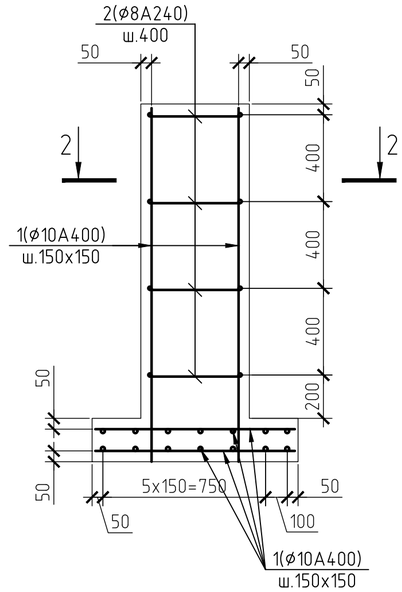

2-2 (армирование)

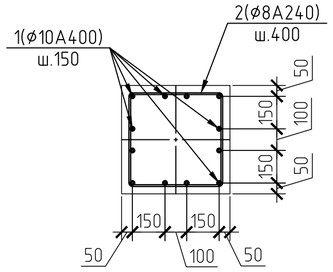

Фм2

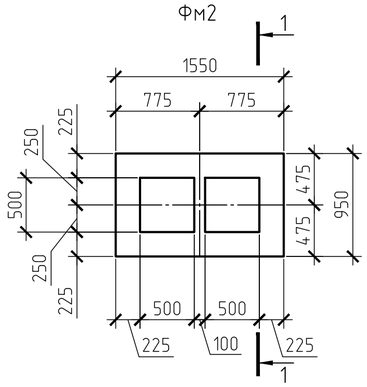

Спецификация элементов фундаментов

Поз.	Обозначение	Наименование	Кол.	Масса ед., кг	Приме-чание
		Фм1			
		Детали			
1	ГОСТ 34028-2016 (214-210-0201-0003)	ø10A400, м.п.	46.4	0.617	
2	ГОСТ 34028-2016 (214-210-0101-0002)	ø8A240, L=1840	4	0.73	
		Материалы			
	212-101-2015	Бетон кл. C12/15 F150 W8; м3	0.6		
	212-101-1804	Бетон кл. C8/10 F50 W6; м3	0.07		подготовка
		Фм2			
		Детали			
1	ГОСТ 34028-2016 (214-210-0201-0003)	ø10A400, м.п.	82.2	0.617	
2	ГОСТ 34028-2016 (214-210-0101-0002)	ø8A240, L=1840	8	0.73	
		Материалы			
	212-101-2015	Бетон кл. C12/15 F150 W8; м3	1.03		
	212-101-1804	Бетон кл. C8/10 F50 W6; м3	0.15		подготовка

1. Минимальный защитный слой для рабочей арматуры принимать не менее диаметра стержня и не менее 30мм.
2. Концы рабочих стержней арматуры должны отстоять от торца изделия на расстоянии не менее 20мм.
3. Соединение стержней в местах пересечений варить через узел в шахматном порядке, при этом должны быть сварены все пересечения стержней в двух крайних рядах по периметру сетки. Тип сварного соединения К3-РР по ГОСТ14098-2014.
4. Для фиксирования нижней сетки арматурных стержней в проектном положении установить фиксаторы пластмассовые или из цементно-песчаного раствора.

Ведомость деталей

Поз.	Эскиз
2	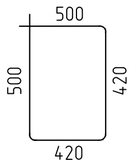

Ведомость расхода стали, кг

Марка элемента	Изделия арматурные						Всего
	Арматура класса						
	A400				A240		
	ГОСТ 34028-2016						
	ø10			Итого	ø8	Итого	
Фм1	28.63			28.63	2.92	2.92	31.55
Фм2	50.7			50.7	5.84	5.84	56.54

Изм.	Кол.уч.	Лист	№ док.	Подп.	Дата	2023-227-АС1		
						Реконструкция стадиона «Мунайшы», расположенного по адресу: Атырауская область, г. Атырау, ул. М. Ауэзова, 28А		
						Западная трибуна. Конструктивные решения	Стадия: РП	Лист: 11 / Листов:
Провер.		Щукин			01.25	Фундаменты Фм1 , Фм2	ТОО "КазахЭнергоПром" Гос. лицензия №13019085 от 03.01.2018 г.	
Разраб.		Кондратович			01.25			
Н. контр.		Ахметов			01.25			

Копировал

А2

Взам. инв. № | Подп. и дата | Инв. № подл

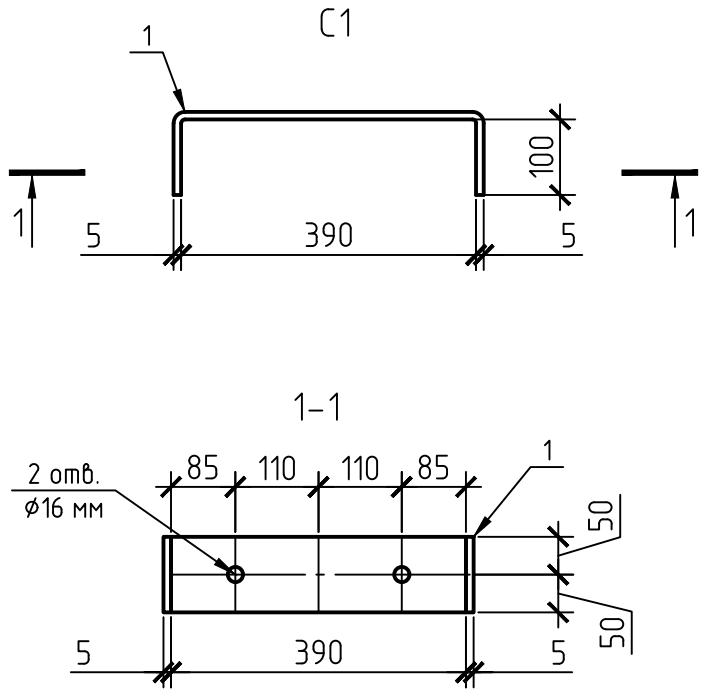

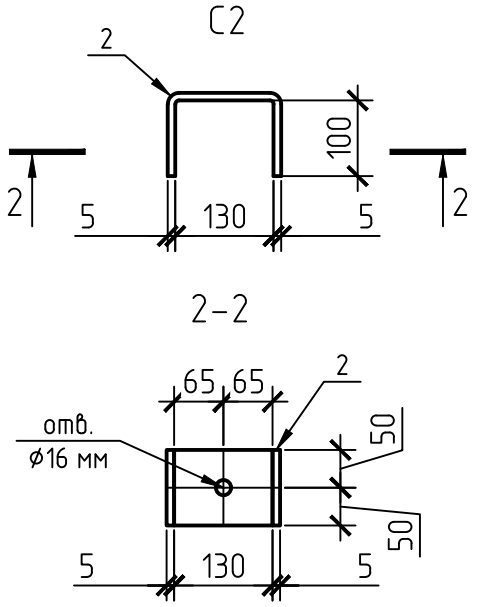

Спецификация на C1, C2

	Поз.	Наименование	Кол.	Масса ед., кг
		C1		
214-101-0201-0003	1	-5x100, L=590 C235 ГОСТ 19903-2015	1	2.3
		C2		
214-101-0201-0003	2	-5x100, L=130 C235 ГОСТ 19903-2015	1	0.51

Взам. инв. №

Подп. и дата

Инв. № подл.

Изм.	Кол.уч.	Лист	№ док.	Подп.	Дата
Проверил		Щукин			01.25
Разраб.		Кондратович			01.25
Н. контр.		Ахметов			01.25

2023-227-АС1.И-С1, С2

Изделия

Стадия	Масса	Масштаб
РП	см. табл.	
Лист	Листов 1	

Элемент C1, C2

ТОО "КазахЭнергоПром"
Гос. лицензия №13019085
от 03.01.2018 г.

Копировал

А4

Ст1

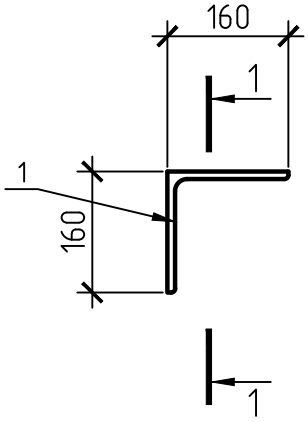

1–1

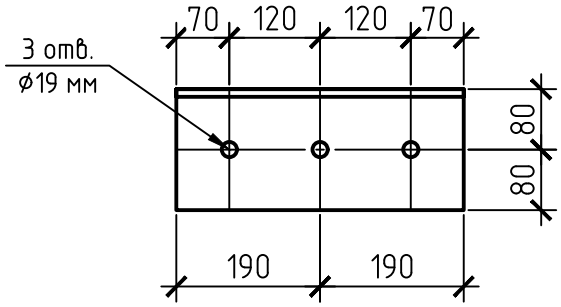

Спецификация на Ст1

Поз.	Наименование	Кол.	Масса ед., кг
1	L160x10, L=380 С245 ГОСТ 8509-93	1	9.39

214-201-0103-0005

Изм.	Кол.уч.	Лист	№ док.	Подп.	Дата
Проверил		Щукин			01.25
Разраб.		Кондратович			01.25
Н. контр.		Ахметов			01.25

2023-227-АС1.И-Ст1

Изделия	Стадия	Масса	Масштаб
	РП	см. табл.	
	Лист	Листов 1	

Опорный столик Ст1

ТОО "КазахЭнергоПром"
Гос. лицензия №13019085
от 03.01.2018 г.

Взам. инв. №

Подп. и дата

Инв. № подл.

Копировал

А4

M1

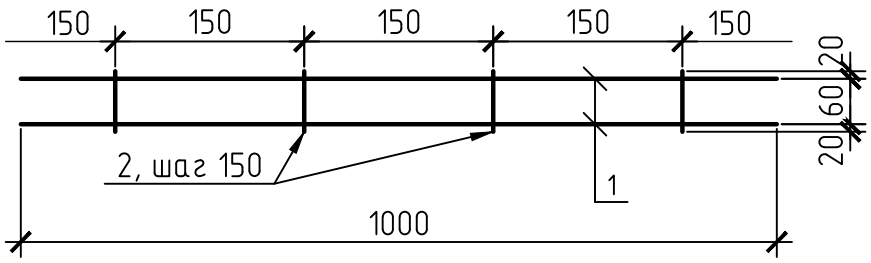

M2

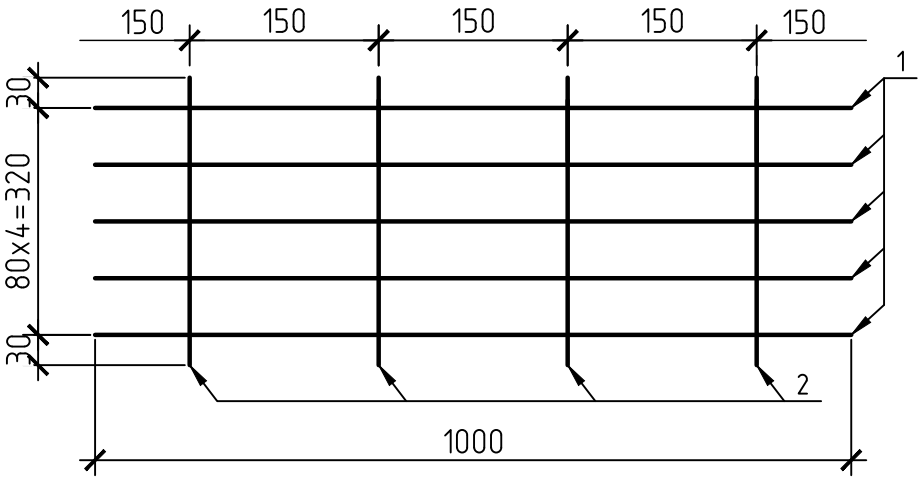

Спецификация элементов M1, M2

Поз.	Обозначение	Наименование	Кол.	Масса ед., кг	Приме-чание
		M1	1	0.37	
1	214-209-0715	⌀5 Вр-I ГОСТ 6727-80, L=1000	2	0,15	0.3
2	214-209-0714	⌀4 Вр-I ГОСТ 6727-80, L=80	7	0.01	0.07
		M2	1	1.03	
1	214-209-0715	⌀5 Вр-I ГОСТ 6727-80, L=1000	5	0,15	0.75
2	214-209-0714	⌀4 Вр-I ГОСТ 6727-80, L=380	7	0.04	0.28

Взам. инв. №

Подп. и дата

Инв. № подл.

Изм.	Кол.уч.	Лист	№ док.	Подп.	Дата
Проверил		Щукин			01.25
Разраб.		Кондратович			01.25
Н. контр.		Ахметов			01.25

2023-227-АС1.И-М1,М2

Изделия

Стадия	Масса	Масштаб
РП	см. табл.	
Лист	Листов 1	

Сетки M1, M2

ТОО "КазахЭнергоПром"
Гос. лицензия №13019085
от 03.01.2018 г.

Копировал

А4