Генпроектировщик ТОО "КазахЭнергоПром", лицензия №13019085 от 03.01.2018 г.

Субпроектировщик ТОО "Компания Алем", лицензия №24033510 от 21.11.2024 г.

РАБОЧИЙ ПРОЕКТ

Реконструкция стадиона "Мунайшы", расположенного по адресу: Атырауская область, г. Атырау, ул. М. Ауэзова, 28А

Том 3

Альбом 16

Водопровод канализация. 2023-227-ВК3

Павлодар 2024

Генпроектировщик ТОО "КазахЭнергоПром", лицензия №13019085 от 03.01.2018 г.

Субпроектировщик ТОО "Компания Алем", лицензия №24033510 от 21.11.2024 г.

РАБОЧИЙ ПРОЕКТ

Реконструкция стадиона "Мунайшы", расположенного по адресу: Атырауская область, г. Атырау, ул. М. Ауэзова, 28А

Том 3

Альбом 16

Водопровод канализация. 2023-227-ВКЗ

Заказчик: ГУ "Управление строительства, архитектуры и градостроительства Атырауской области"

Директор ТОО "КазахЭнергоПром" Рамазанов А.Ж. _____
ГИП ТОО "КазахЭнергоПром" Ахметов А.Т. _____

Директор ТОО "Компания Алем" Кабидуллин Н.Д. _____

Павлодар 2024

ВЕДОМОСТЬ ЧЕРТЕЖЕЙ ОСНОВНОГО КОМПЛЕКТА

Лист	Наименование	Примечание
1	Общие данные (начало)	
2	Общие данные (окончание)	
3	План на отм.0,000. Системы В1, В2, Т3, Т4, К1	
4	План на отм.0,000. Системы К1 ниже отм.0,000	
5	План на отм.4,300. Системы К1	
6	Схема системы В1	
7	Схема системы В2	
8	Схема систем Т3, Т4	
9	Схемы системы К1	
10	Установка в шкафу пожарного крана	
11	Установка полотенцесушителя	
12	Прочистка в приямке (лючке)	

ВЕДОМОСТЬ ССЫЛОЧНЫХ И ПРИЛАГАЕМЫХ ДОКУМЕНТОВ

Обозначение	Наименование	Примечание
	Ссылочные документы	
Серия 3.900-9	Опорные конструкции и средства крепления стальных трубопроводов санитарно-технических систем	
Серия 4.900-9	Узлы и детали трубопроводов из пластмассовых труб для систем водоснабжения и канализации	
Серия 4.900-10	Альбом оборудования, фасонных частей и арматуры для сетей и сооружений водопровода и канализации	
Серия 4.904-69	Детали крепления санитарно-технических приборов и трубопроводов	
	Прилагаемые документы	
2023-227-ВК3.СО	Спецификация оборудования, изделий и материалов	

ОСНОВНЫЕ ПОКАЗАТЕЛИ ТРЕХ ТРИБУН

Наименование системы	Потребный напор на вводе, м.	Расчетный расход				Установленная мощность эл. двигателей, кВт.	Примечание
		$м^3$/сут	$м^3$/ч	л/с	при пожаре л/с		
Водопровод В1	36,0 / 37,0	82,45	14,32	5,62	8,22		хоз.пит / пожар
в том числе							
холодной воды В1		46,00	8,76	3,55			
горячей воды Т3		36,44	5,82	2,57			
Канализация К1		82,45	14,32	7,22			

ОСНОВНЫЕ ПОКАЗАТЕЛИ СЕВЕРНОЙ ТРИБУНЫ

Наименование системы	Потребный напор на вводе, м.	Расчетный расход				Установленная мощность эл. двигателей, кВт.	Примечание
		$м^3$/сут	$м^3$/ч	л/с	при пожаре л/с		
Водопровод В1	36,0 / 37,0	15,72	2,45	1,40	4,00		хоз.пит / пожар
в том числе							
холодной воды В1		8,08	1,40	0,85			
горячей воды Т3		7,64	1,17	0,76			
Канализация К1		15,72	2,45	3,00			

Настоящий проект выполнен в соответствии с действующими нормами, правилами и стандартами Республики Казахстан, в том числе и по взрыво-пожаробезопасности.

Главный инженер проекта Ахметов

Изм.	Кол.	Лист	№док	Подп.	Дата
ГИП		Ахметов			07.24
Разраб.		Киселева			07.24

2023-227-ВК3

Реконструкция стадиона "Мунайшы", расположенного по адресу: Атырауская область, г. Атырау, ул. М. Ауэзова, 28А

Северная трибуна

Стадия	Лист	Листов
РП	1	12

Общие данные (начало)

ТОО "КазахЭнергоПром" лицензия №13019085 от 03.01.2018 г.
ТОО "Компания Алем", лицензия №24033510 от 21.11.2024 г.

Согласовано

Раздел СС	Легкий	
Раздел ОВ	Иванов	
Раздел КР	Щукин	
Раздел АР	Матвиенко	
Раздел ТХ	Гордеева	
Раздел ЭЛ	Шахаев	
Раздел ГП	Абдорхманова	

Взам. инв. №

Подп. и дата

Инв. № подл.

ОБЩИЕ ДАННЫЕ

Проект внутренних систем водоснабжения и канализации выполнен на основании задания на проектирование, техусловий №109-24 от 19.03.24, №143-20 от 21.05 24, выданных КГП "Атырау облысы Су Арнасы", архитектурно-строительных чертежей, технологического задания и в соответствии с СП РК 4.01-101-2012, СН РК 4.01-01-2011, СН РК 4.01-05-2002, СП РК 4.01-02-2013, СН РК 4.01-102-2013.

Здание оборудуется системами хозяйственно-питьевого водопровода, противопожарного водопровода, горячего водоснабжения и циркуляции, хозяйственно-бытовой канализации, производственной канализации.

На стадионе расположено три трибуны. Хоз.питьевое и противопожарное водоснабжение предусмотрено общими системами для всех трех зданий. Переходы между трибунами см. в разделе НВК.

Хоз-питьевое водоснабжение предусматривается от сетей водопровода микрорайона. Располагаемый напор в точке подключения 0,10 МПа. Ввод выполнен в восточную трибуну. Далее система хоз-питьевого водопровода переходит в северную трибуну и далее в западную. Для учета расхода воды на вводе в восточную трибуну установлен водомерный узел со счетчиком с возможностью дистанционной передачи данных. В связи с тем, что располагаемого напора на вводе недостаточно в восточной трибуне запроектирована насосная станция хоз.питьевого назначения

Магистральный трубопровод системы хозяйственно-питьевого водоснабжения монтировать из стальных водогазопроводных оцинкованных обыкновенных труб по ГОСТ 3262-75 с соединением на резьбе с обязательной торцовкой муфт, подводки холодного водоснабжения водоснабжения монтировать из полипропиленовых труб по ГОСТ 32415-2013.

Магистральные трубопроводы систем хозяйственно-питьевого водоснабжения изолируется гибкой трубчатой изоляцией. Толщина изоляции - 9 мм.

Система противопожарного водопровода запроектирована общей для трех трибун с вводом в западную трибуну. От западной трибуны противопожарный водопровод переходит в северную трибуну и далее в восточную. Дополнительно устанавливаются задвижки на каждом выходе и входе между зданиями. Наружная сети противопожарного водопровода запроектирована кольцевой и подключена к различным участкам городской кольцевой сети (разрабатывается отдельным проектом). На наружной сети, перед вводом будет предусмотрена возможность переключения между линиями на случай аварии. Так как располагаемого напора недостаточно в западной трибуне установлена насосная установка противопожарного назначения.

Расход воды внутреннего пожаротушения северной трибуны из пожарных кранов принимается согласно СП РК 4.01-101-2012 табл.2 и 3. Расход на пожаротушение для здания со строительным объемом 9924,4м3 составляет 2,6 л/с (1 струя по 2,6л/с). К установке приняты пожарные краны диам.50 с диаметром спрыска 16 и длиной рукава 20м.

Трубопровод системы противопожарного водоснабжения монтировать из стальных водогазопроводных оцинкованных обыкновенных труб по ГОСТ 3262-75 с соединением на резьбе с обязательной торцовкой муфт.

Горячее водоснабжение - централизованное от водонагревателя, расположенного в тепловом узле. Система горячего водоснабжения запроектирована с циркуляцией по магистралям. Прокладка магистральных трубопроводов - под потолком первого этажа. На закольцовке систем Т3, Т4 расположены полотенцесушители. В повышенных точках установлены автоматические воздухоотводчики. Запорная и регулирующая арматура входит в комплект водонагревателя (см. раздел ОВ). Система горячего водоснабжения отдельная для каждой трибуны. Температура горячей воды в местах водоразбора не ниже 50°С, не выше 75 °С.

Магистральный трубопровод системы горячего водоснабжения и циркуляции монтировать из стальных водогазопроводных оцинкованных обыкновенных труб по ГОСТ 3262-75 с соединением на резьбе с обязательной торцовкой муфт, подводки системы горячего водоснабжения монтировать из полипропиленовых труб по ГОСТ 32415-2013.

Магистральные трубопроводы систем горячего водоснабжения и циркуляции изолируется гибкой трубчатой изоляцией. Толщина изоляции - 9 мм.

Систему хозяйственно-бытовой канализации монтировать из труб и фасонных частей пластиковых канализационных по ГОСТ 22689-2014. Для ликвидации засоров на сети предусмотрена установка ревизий и прочисток.

Вытяжные части канализационных вентиляционных стояков должны быть выведены на кровлю здания выше обреза сборной вентиляционной шахты на 0,10 м.

В помещении теплового узла установлены трапы для отвода аварийных стоков и сброса с системы отопления. Сброс предусматривается в сеть хоз-бытовой канализации.

В местах пересечения стен подвала вводами водопровода и выпусками канализации необходимо выполнить герметизацию отверстий. Ввод водопровода в здание выполнить по серии 5.900-2 ТМ.92.00

Монтаж и приемку систем хозяйственно-питьевого водопровода, горячего водоснабжения и циркуляции, хозяйственно-бытовой канализации производить в соответствии с требованиями СН РК 4.01-02-2013, СП РК 4.01-102-2013 и СН РК 4.01-05-2002.

Выполнить промывку и дезинфекцию водопроводных сетей в соответствии с требованиями п.156, 157, 159, СП "Санитарно-эпидемиологических требований .." №209 от 16марта 2015. Промывка и дезинфекция производится специализированной организацией с контролем качества в производственной лаборатории водопользователя и составлением акта.

ПЕРЕЧЕНЬ

видов работ, для которых необходимо составление актов освидетельствования скрытых работ

1. Прокладка трубопроводов в штрабах, бороздах перекрытия, под полом подвала и других скрытых местах.
2. Устройство гидроизоляции трубопровода.
3. Укладка трубопроводов и заделка стыков.
4. Первичное и окончательное гидравлическое испытание водопроводных и канализационных линий.
5. Устройство противокоррозионной защиты трубопроводов.
6. Осмотр внутреннего водопровода и канализации.
7. Гидравлическое испытание систем холодного и горячего водопровода и канализации.
8. Гидравлическое испытание на инфильтрацию и эксфильтрацию канализационных самотечных линий.

						2023-227-ВК3		
						Реконструкция стадиона "Мунайшы", расположенного по адресу: Атырауская область, г. Атырау, ул. М. Ауэзова, 28А		
Изм.	Кол.	Лист	№док	Подп.	Дата			
ГИП		Ахметов			07.24	Северная трибуна	Стадия	Лист	Листов
							РП	2	
Разраб.		Киселева			07.24	Общие данные (окончание)	ТОО "КазахЭнергоПром" лицензия №13019085 от 03.01.2018 г. ТОО "Компания Алем", лицензия №24033510 от 21.11.2024 г.		

План на отм. +0.000

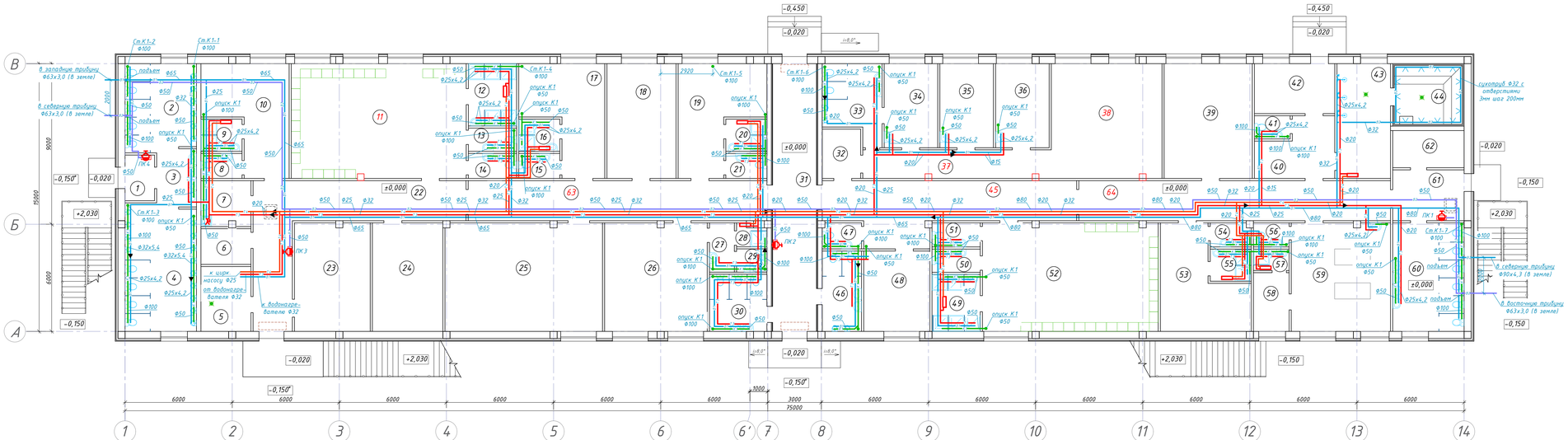

Экспликация помещений

Номер помещения	Наименование	Площадь, м²	Кат. помещения
1	2	3	4
1	Тамбур	4,2	
2	Санузел мужской	19,4	
3	Умывальная	7,1	
4	Санузел мужской	28,1	
5	Тепловой узел	10,1	
6	Подсобное помещение	5,6	
7	Помещение уборочного инвентаря	7,0	
8	Санузел (тренерская)	3,2	
9	Душевая (тренерская)	4,1	
10	Раздевалка для тренеров	23,4	
11	Раздевалка для игроков	62,9	
12	Душевая (раздевалка игроков)	9,4	
13	Санузел (раздевалка игроков)	3,5	
14	Санузел (раздевалка игроков)	3,7	
15	Санузел (раздевалка судей)	3,2	
16	Душевая (раздевалка судей)	4,1	
17	Раздевалка для судей	22,6	
18	Комната совещаний	24,8	
19	Раздевалка для судей	23,6	
20	Душевая (раздевалка судей)	4,1	
21	Санузел (раздевалка судей)	3,2	
22	Коридор	40,4	
23	Комната VAR	25,6	
24	Вентиляционная камера	23,9	
25	Конференц-зал	24,0	
26	Комната для делегатов и инспекторов матчей	34,8	
27	Умывальная	3,8	
28	Душевая	1,9	
29	Санузел	2,2	
30	Женский санузел	10,3	
31	Центральный проход на стадион	36,8	
32	Охрана (пропускная допинг-центра)	5,9	
33	Санузел (допинг-центр)	13,1	
34	Кабинет врача допинг-центра	14,1	
35	Кабинет для сдачи допинга	14,1	
36	Кабинет для сдачи допинга	14,1	
37	Коридор (допинг-центр)	16,6	
38	Комната ожидания (допинг-центр)	39,7	

1	2	3	4
39	Вентиляционная камера	31,7	
40	Комната для переодеваний	12,7	
41	Санузел	2,6	
42	Комната отдыха	12,6	
43	Моечная	19,2	
44	Комната сухого жара	14,0	
45	Коридор	37,8	
46	Мужской санузел	9,9	
47	Санузел	3,1	
48	Комната оказания первой медицинской помощи	16,6	
49	Душевая (раздевалка игроков)	8,6	
50	Санузел (раздевалка игроков)	3,5	
51	Санузел (раздевалка игроков)	3,6	
52	Раздевалка для игроков	59,6	
53	Раздевалка для тренеров	22,7	
54	Санузел (тренерская)	3,0	
55	Душевая (тренерская)	4,1	
56	Санузел (массажный кабинет)	2,7	
57	Душевая (массажный кабинет)	2,4	
58	Комната для переодеваний (массажный кабинет)	6,5	
59	Массажный кабинет на 2 стола	33,6	
60	Женский санузел	24,3	
61	Тамбур	11,4	
62	Электрощитовая	8,3	
63	Коридор	37,6	
64	Коридор	39,2	

Изм.	Кол.	Лист	№док	Подп.	Дата	2023-227-ВК3		
						Реконструкция стадиона "Мунайшы", расположенного по адресу: Атырауская область, г. Атырау, ул. М. Аузова, 28А		
ГИП			Ахметов		07.24	Северная трибуна	Стадия	Лист	Листов
							РП	3	
Разраб.			Киселева		07.24	План на отм.0,000. Системы В1, В2, Т3, Т4, К1	ТОО "КазахЭнергоПром" лицензия №13019085 от 03.01.2013 г. ТОО "Компания Алем", лицензия №МГ4633510 от 21.11.2024 г.	

План на отм. +0.000

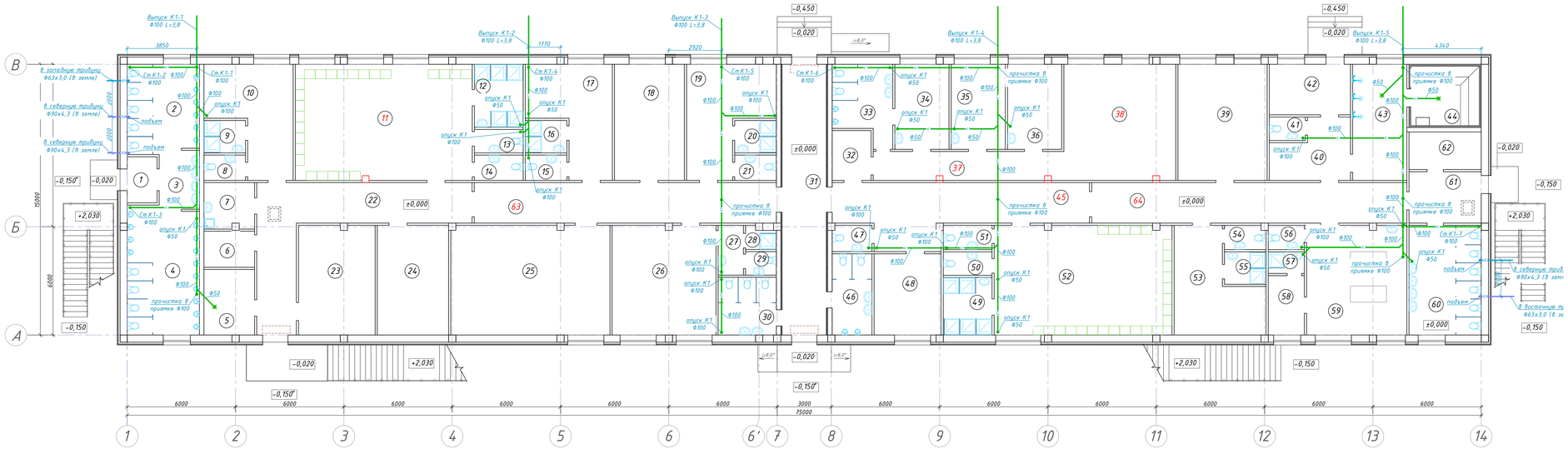

Экспликация помещений

Номер помещения	Наименование	Площадь, м²	Кат. помещения
1	2	3	4
1	Тамбур	4,2	
2	Санузел мужской	19,4	
3	Умывальная	7,1	
4	Санузел мужской	28,1	
5	Тепловой узел	10,1	
6	Подсобное помещение	5,6	
7	Помещение уборочного инвентаря	7,0	
8	Санузел (тренерская)	3,2	
9	Душевая (тренерская)	4,1	
10	Раздевалка для тренеров	23,4	
11	Раздевалка для игроков	62,9	
12	Душевая (раздевалка игроков)	9,4	
13	Санузел (раздевалка игроков)	3,5	
14	Санузел (раздевалка игроков)	3,7	
15	Санузел (раздевалка судей)	3,2	
16	Душевая (раздевалка судей)	4,1	
17	Раздевалка для судей	22,6	
18	Комната совещаний	24,8	
19	Раздевалка для судей	23,6	
20	Душевая (раздевалка судей)	4,1	
21	Санузел (раздевалка судей)	3,2	
22	Коридор	40,4	
23	Комната VAR	25,6	
24	Вентиляционная камера	23,9	
25	Конференц-зал	24,0	
26	Комната для делегатов и инспекторов матчей	34,8	
27	Умывальная	3,8	
28	Душевая	1,9	
29	Санузел	2,2	
30	Женский санузел	10,3	
31	Центральный проход на стадион	36,8	
32	Охрана (пропускная допинг-центра)	5,9	
33	Санузел (допинг-центр)	13,1	
34	Кабинет врача допинг-центра	14,1	
35	Кабинет для сдачи допинга	14,1	
36	Кабинет для сдачи допинга	14,1	
37	Коридор (допинг-центр)	16,6	
38	Комната ожидания (допинг-центр)	39,7	

1	2	3	4
39	Вентиляционная камера	31,7	
40	Комната для переодеваний	12,7	
41	Санузел	2,6	
42	Комната отдыха	12,6	
43	Моечная	19,2	
44	Комната сухого жара	14,0	
45	Коридор	37,8	
46	Мужской санузел	9,9	
47	Санузел	3,1	
48	Комната оказания первой медицинской помощи	16,6	
49	Душевая (раздевалка игроков)	8,6	
50	Санузел (раздевалка игроков)	3,5	
51	Санузел (раздевалка игроков)	3,6	
52	Раздевалка для игроков	59,6	
53	Раздевалка для тренеров	22,7	
54	Санузел (тренерская)	3,0	
55	Душевая (тренерская)	4,1	
56	Санузел (массажный кабинет)	2,7	
57	Душевая (массажный кабинет)	2,4	
58	Комната для переодеваний (массажный кабинет)	6,5	
59	Массажный кабинет на 2 стола	33,6	
60	Женский санузел	24,3	
61	Тамбур	11,4	
62	Электрощитовая	8,3	
63	Коридор	37,6	
64	Коридор	39,2	

Изм.	Кол.	Лист	№док	Подп.	Дата	2023-227-ВК3		
						Реконструкция стадиона "Мунайшы", расположенного по адресу: Атырауская область, г. Атырау, ул. М. Аузова, 28А		
ГИП			Ахметов		07.24	Северная трибуна	Стадия	Лист	Листов
							РП	4	
Разраб.			Киселева		07.24	План на отм.0,000. Системы К1 ниже отм.0,000.	ТОО "Казах Энергопром" лицензия №13019085 от 03.01.2013 г. ТОО "Компания Алем", лицензия №24633510 от 21.11.2024 г.	

План на отм. +4.300

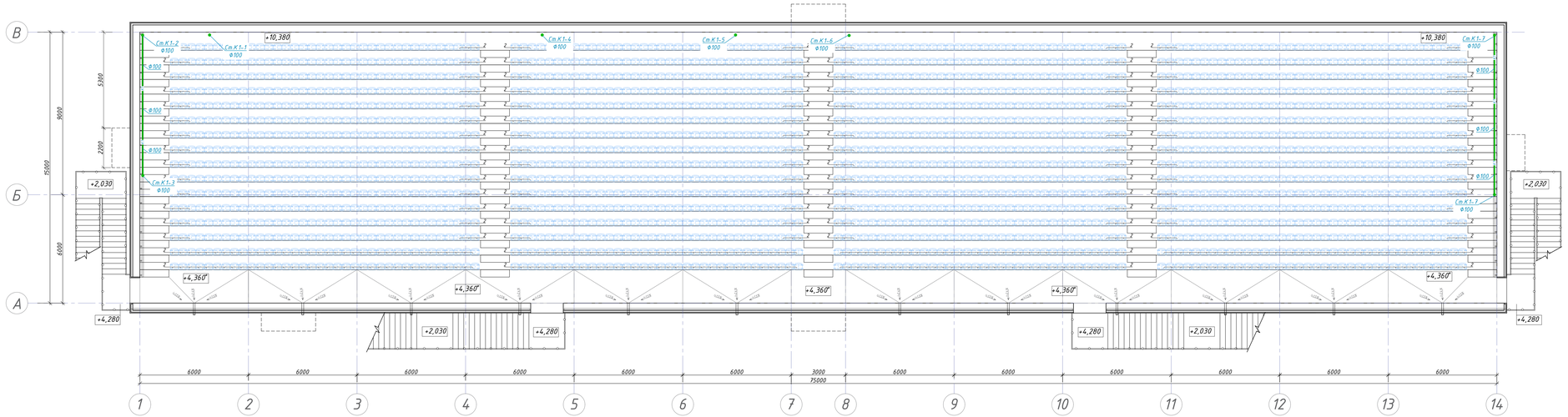

Изм.	Кол.	Лист	№Док.	Подп.	Дата	2023-227-ВК3
ГИП		Ахметов			07.24	Реконструкция стадиона "Мунайшы", расположенного по адресу: Атырауская область, г. Атырау, ул. М. Аузова, 28А
Разраб.		Киселева			07.24	Северная трибуна
						План на отм.4,300. Системы К1

Стадия	Лист	Листов
РП	5	

ТОО "КазахЭнергоПром" лицензия №15019085 от 03.01.2018 г.
ТОО "Компания Алан", лицензия №24033510 от 27.11.2024 г.

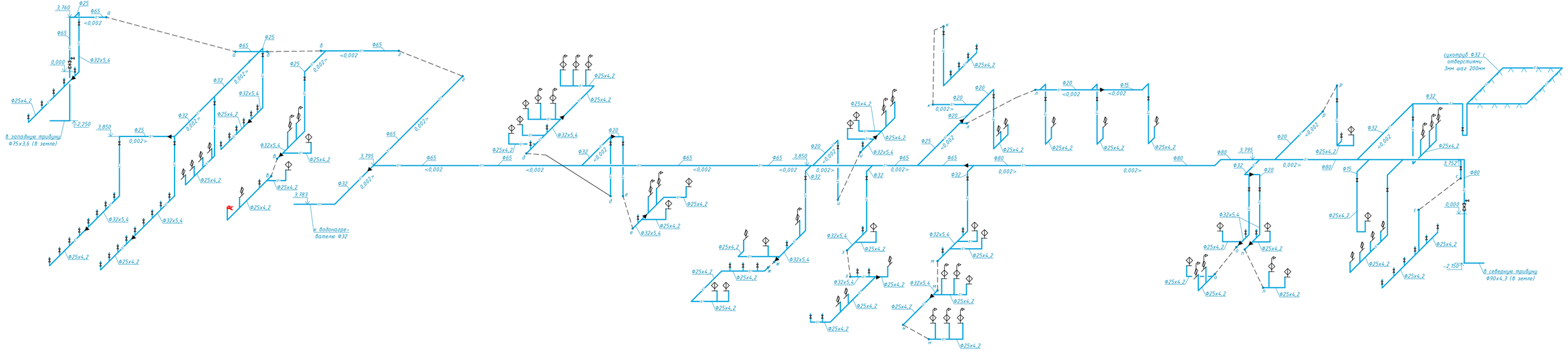

Изм.	Кол.	Лист	№док	Подп.	Дата	2023-227-ВК3
						Реконструкция стадиона "Мунайшы", расположенного по адресу: Атырауская область, г. Атырау, ул. М. Ауэзова, 28А
ГИП		Ахметов			07.24	Северная трибуна — Стадия: РП; Лист: 6; Листов:
Разраб.		Киселева			07.24	Схема системы В1 — ТОО "КазахЭнергоПром" лицензия МЗ3178085 от 03.01.2018 г. ТОО "Компания Алем", лицензия МР2403510 от 21.11.2024 г.

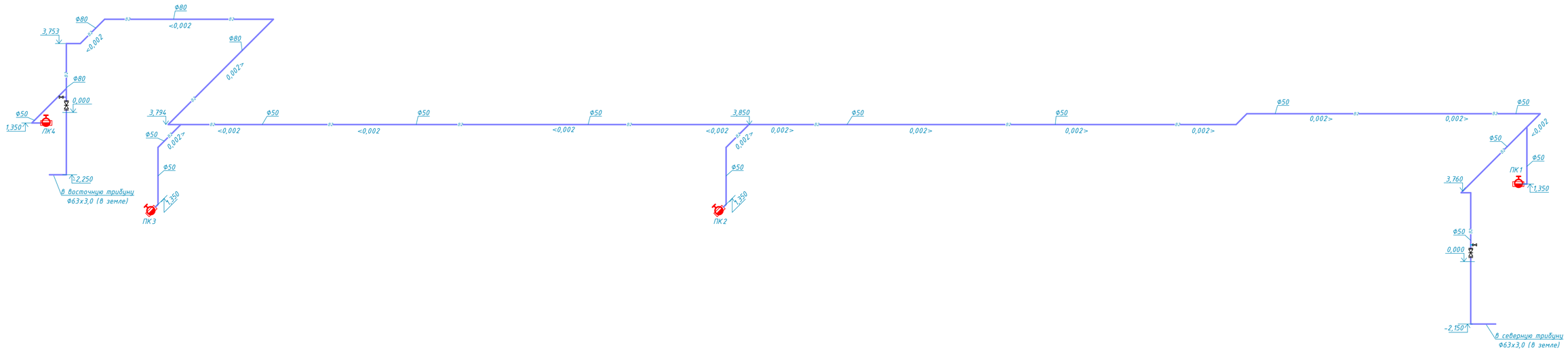

						2023-227-ВК3
						Реконструкция стадиона "Мунайшы", расположенного по адресу: Атырауская область, г. Атырау, ул. М. Ауэзова, 28А
Изм.	Кол.	Лист	№док	Подп.	Дата	
ГИП		Ахметов			07.24	Северная трибуна
						Схема системы В2
Разраб.		Киселева			07.24	

Стадия	Лист	Листов
РП	7	

ТОО "КазахЭнергоПром" лицензия №13019085 от 03.01.2018 г.
ТОО "Компания Алем", лицензия №24033510 от 21.11.2024 г.

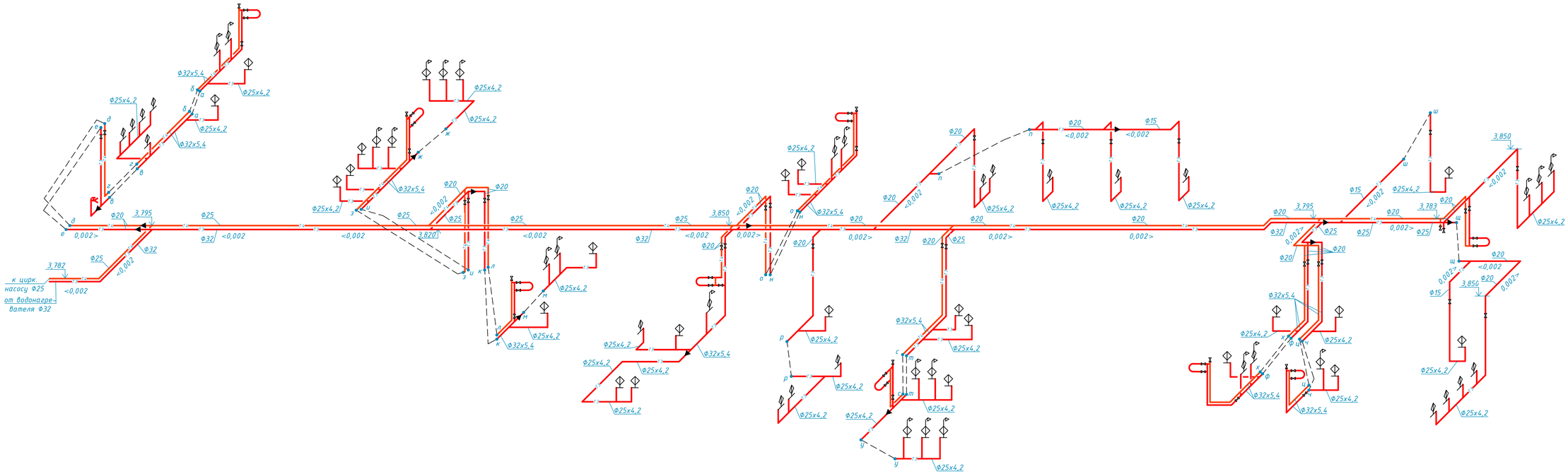

						2023-227-ВК3
Изм.	Кол.	Лист	№док	Подп.	Дата	Реконструкция стадиона "Мунайшы", расположенного по адресу: Атырауская область, г. Атырау, ул. М. Ауэзова, 28А
ГИП		Ахметов			07.24	Северная трибуна — Стадия: РП; Лист: 8; Листов:
Разраб.		Киселева			07.24	Схема системы Т3, Т4

ТОО "КазахЭнергоПром" лицензия №13019085 от 03.01.2018 г.
ТОО "Компания Алем", лицензия №24033510 от 21.11.2024 г.

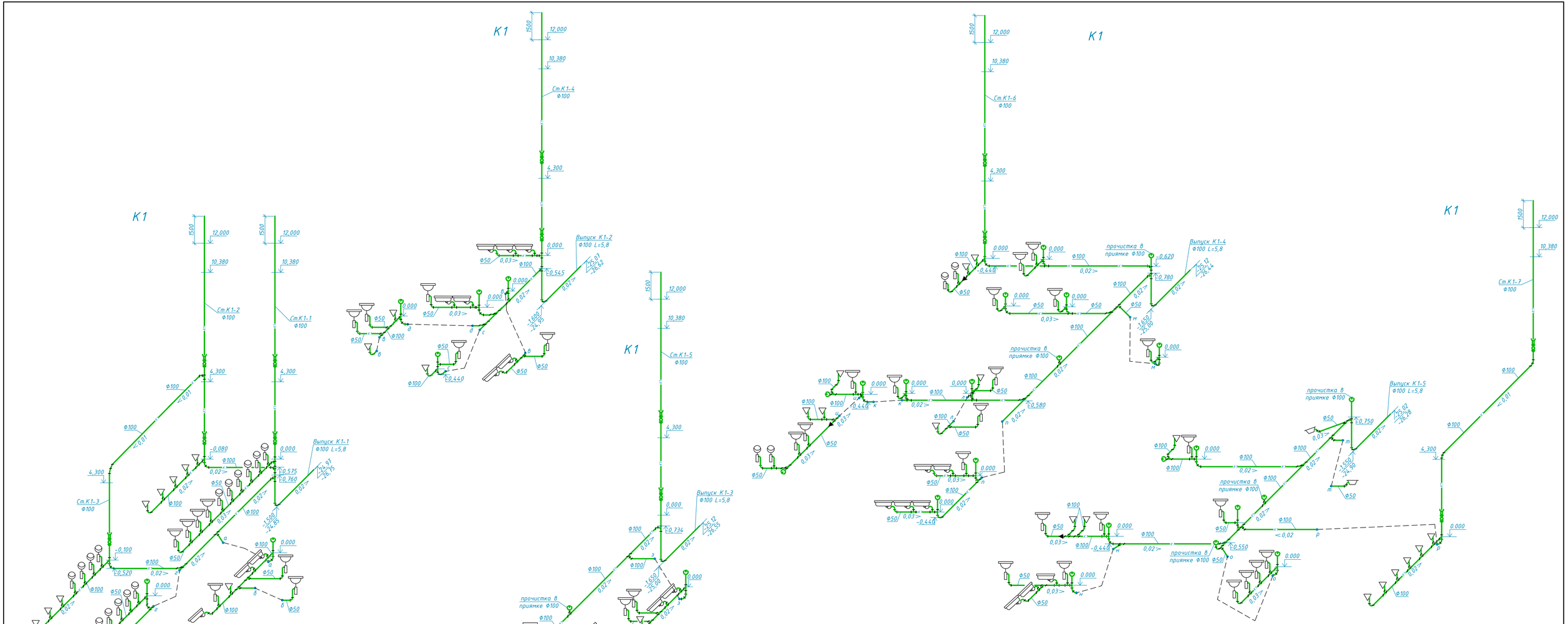

						2023-227-ВК3
Изм.	Кол.	Лист	№док	Подп.	Дата	Реконструкция стадиона "Мунайшы", расположенного по адресу: Атырауская область, г. Атырау, ул. М. Ауэзова, 28А
ГИП		Ахметов			07.24	Северная трибуна
Разраб.		Киселева			07.24	Схемы системы К1

Стадия	Лист	Листов
РП	9	

ТОО "КазэкЭнергоПром" лицензия №13019085 от 03.01.2018 г.
ТОО "Компания Алем", лицензия №24033510 от 21.11.2024 г.

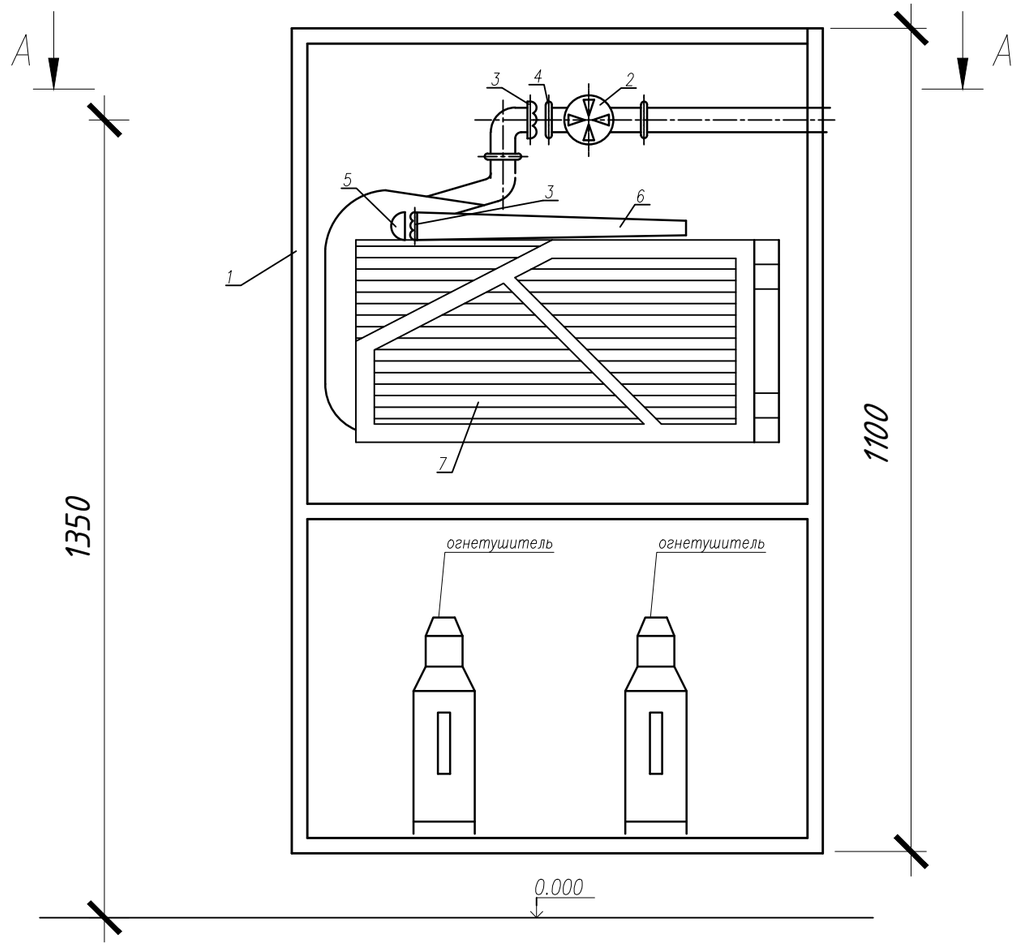

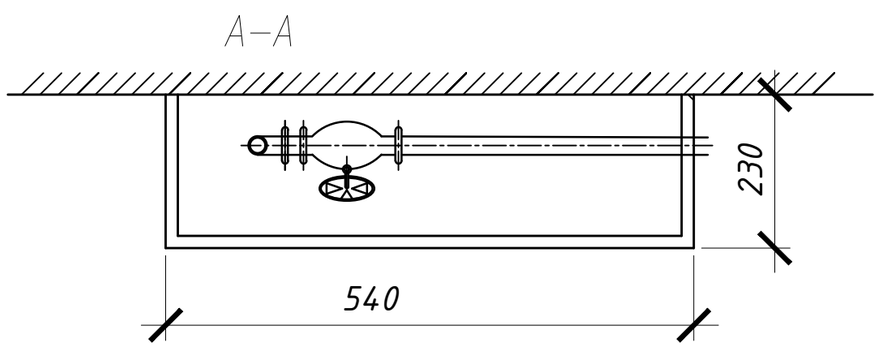

СПЕЦИФИКАЦИЯ

поз.	Обозначение	Наименование	Кол-во	Масса ед.,кг	Примеча-ние
		Пожарный кран Ø50 мм			
1		Шкаф пожарный навесной ШПН-3	1		
		Шкаф пожарный встроенный ШПВ-3	-		
2	ТУ26-07-225-76	Клапан пожарный латунный 1Б1Р Ø50	1		
3	ГОСТ 28352-89Е тип ГР-50	Головка соединительная рукавная Ø50	2	0.38	
4	ГОСТ 28352-89Е тип ГЦ-50	Головка соединительная цапковая Ø50	1	0.28	
5	ГОСТ 28352-89Е тип ГМ-50	Головка соединительная муфтовая Ø50	1		
6	ГОСТ 9923-80Е	Ствол пожарный ручной Ø50	1	1.1	
7	ГОСТ 472-75	ж. Рукав пожарный напорный прорезиненный из синтетических нитей	20		
8	ТУ 22-6151-86	Огнетушитель ОП-8 V=10л	2		

Изм.	Кол.	Лист	№док	Подп.	Дата	2023-227-ВК3		
						Реконструкция стадиона "Мунайшы", расположенного по адресу: Атырауская область, г. Атырау, ул. М. Ауэзова, 28А		
ГИП		Ахметов			07.24	Северная трибуна	Стадия: РП	Лист: 10 / Листов:
Разраб.		Киселева			07.24	Установка в шкафу пожарного крана	ТОО "КазахЭнергоПром" лицензия №13019085 от 03.01.2018 г. ТОО "Компания Алем", лицензия №24033510 от 21.11.2024 г.	

Установка полотенцесушителя

1—1

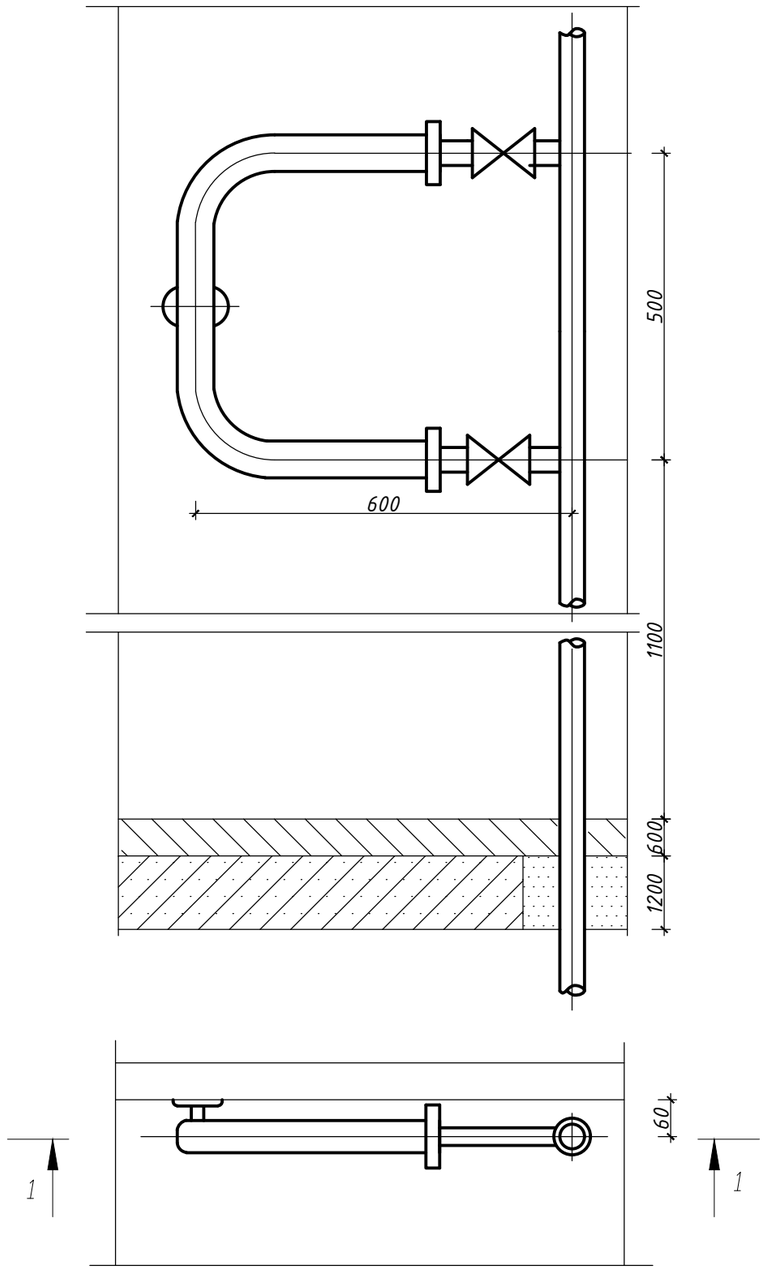

Полотенцесушитель

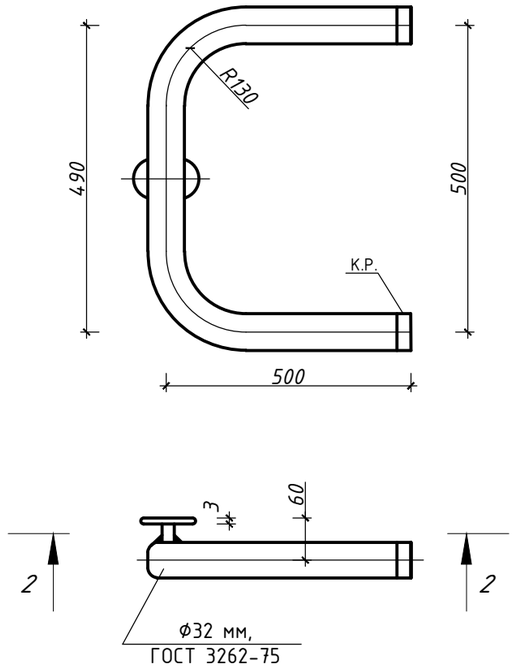

2—2 м 1:5/

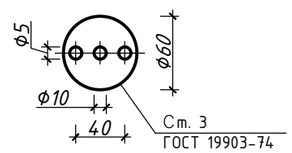

						2023-227-ВК3		
						Реконструкция стадиона "Мунайшы", расположенного по адресу: Атырауская область, г. Атырау, ул. М. Ауэзова, 28А		
Изм.	Кол.	Лист	№док	Подп.	Дата			
ГИП		Ахметов			07.24	Северная трибуна	Стадия	Лист	Листов
							РП	11	
Разраб.		Киселева			07.24	Установка полотенцесушителя	ТОО "КазахЭнергоПром" лицензия №13019085 от 03.01.2018 г. ТОО "Компания Алем", лицензия №24033510 от 21.11.2024 г.		

План

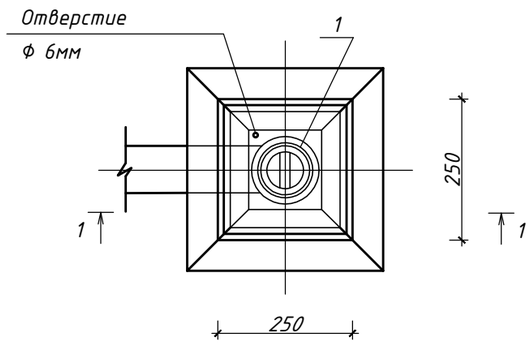

Разрез 1-1

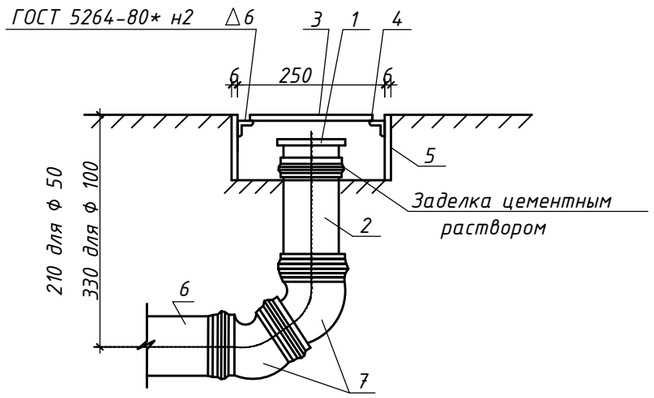

Спецификация

Марка, поз.	Обозначение	Наименование	Кол.	Масса ед., кг	Приме-чание
1	З-50-ПНД-I/ З-100-ПНД-I	Заглушка	1/1		
	ТУ640РК38682338 Т00-02-2000				
2	П-ПНД-50-I/ П-ПНД-100-I	Патрубок	1/1		
	ТУ640РК38682338 Т00-02-2000				
3	Лист 245х245х6ГОСТ19903-74* / ВСт.3КП2ГОСТ360-94	Лист	1		крышка
4	Уголок 50х50х5ГОСТ8509-93 / ВСт.3КП2ГОСТ380-94 l=0.29	Уголок	4		
5	Лист 250х130х6ГОСТ19903-74* / ВСт.3КП2ГОСТ380-94	Лист	4		коробка
6	ТК-ПНД-50-I/ ТК-ПНД-100-I	Труба l=150мм	1		
	ТУ640РК38682338 Т00-02-2000				
7	135°-50-ПНД-I/ 135°-100-ПНД-I	Отвод	2/2		
	ТУ640РК38682338 Т00-02-2000				

Изм.	Кол.	Лист	№док	Подп.	Дата	2023-227-ВК3			
						Реконструкция стадиона "Мунайшы", расположенного по адресу: Атырауская область, г. Атырау, ул. М. Ауэзова, 28А			
ГИП		Ахметов			07.24	Северная трибуна	Стадия	Лист	Листов
							РП	12	
Разраб.		Киселева			07.24	Прочистка в приямке (лючке)	ТОО "КазахЭнергоПром" лицензия №13019085 от 03.01.2018 г. ТОО "Компания Алем", лицензия №24033510 от 21.11.2024 г.		

Позиция	Наименование и техническая характеристика	Тип, марка, обозначение документа, опросного листа	Код продукции	Поставщик	Единица измерения	Коли-чество	Масса единицы, кг	Примечание
	Система В1							
1	Кран поливочный внутренний диам.15мм, комплектно:				компл.	1		
	Кран шаровой из цветных сплавов РУ=1,0МПа (10 кгс/см2), диам.15	11Б27П1	242-207-3701		шт	2	0,26	
	Рукав резиновый напорный с текстильным каркасом		261-107-0752		м	2,0		
	Смеситель настенный	СМ ЛНС ГОСТ2 5809-96	244-104-0404		шт	1		
2	Задвижка чугунная фланцевая с обрезиненным клином Ру=1,0МПа dy65мм	ГОСТ 5762-2002	242-101-0607-0001		шт	1	14,00	
3	Задвижка чугунная фланцевая с обрезиненным клином Ру=1,0МПа dy80мм	ГОСТ 5762-2002	242-101-0602-0001		шт	1	19,00	
4	Кран шаровой из цветных сплавов РУ=1,0МПа (10 кгс/см2), диам.15	11Б27П1	242-207-3701		шт	6	0,26	
5	Кран шаровой из цветных сплавов РУ=1,0МПа (10 кгс/см2), диам.20	11Б27П1	242-207-3702		шт	13	0,44	
6	Кран шаровой из цветных сплавов РУ=1,0МПа (10 кгс/см2), диам.32	11Б27П1	242-207-3704		шт	1	1,5	
7	Фланец круглый, стальной, плоский, приварной РУ=1,0 МПа (10кгс/см2)	ГОСТ 33259-2015	241-116-0208		шт	3	2,80	
	диам. 65							
8	Фланец круглый, стальной, плоский, свободный РУ=1,0 МПа (10кгс/см2)	ГОСТ 33259-2015	241-116-0208		шт	1	2,80	
	диам. 65							
9	Фланец круглый, стальной, плоский, приварной РУ=1,0 МПа (10кгс/см2)	ГОСТ 33259-2015	241-116-0209		шт	3	3,19	
	диам. 80							
10	Фланец круглый, стальной, плоский, свободный РУ=1,0 МПа (10кгс/см2)	ГОСТ 33259-2015	241-116-0209		шт	1	3,19	
	диам. 80							
11	Втулка под фланец PE100 SDR21 диам.75х3,6		241-214-0106		шт	1		
12	Втулка под фланец PE100 SDR21 диам.90х4,3		241-214-0107		шт	1		
13	Трубопровод из полиэтиленовых напорных труб ПЭ 100 SDR 21 "питьевая" 75х3,6	ГОСТ 18599-2001	241-201-0810		м	5,0	0,821	ввод
14	Трубопровод из полиэтиленовых напорных труб ПЭ 100 SDR 21 "питьевая" 90х4,3	ГОСТ 18599-2001	241-201-0811		м	5,0	1,18	ввод
15	Трубопровод из стальных водогазопроводных оцинкованных гладкообрезных	ГОСТ 3262-75	241-101-0401		м	7,7	1,32	
	труб обыкновенных диам. 15							

Изм.	Кол.	Лист	№док	Подп.	Дата
ГИП		Ахметов			07.24
Разраб.		Киселева			07.24

2023-227-ВК3.СО

Реконструкция стадиона "Мунайшы", расположенного по адресу: Атырауская область, г. Атырау, ул. М. Ауэзова, 28А

Северная трибуна

Стадия	Лист	Листов
РП	1	6

Спецификация оборудования, изделий и материалов

ТОО "КазахЭнергоПром" лицензия №13019085 от 03.01.2018 г.
ТОО "Компания Алем", лицензия №24033510 от 21.11.2024 г.

Позиция	Наименование и техническая характеристика	Тип, марка, обозначение документа, опросного листа	Код продукции	Поставщик	Единица измерения	Коли-чество	Масса единицы, кг	Примечание
16	Трубопровод из стальных водогазопроводных оцинкованных гладкообрезных	ГОСТ 3262-75	241-101-0402		м	23,4	1,71	
	труб обыкновенных диам. 20							
17	Трубопровод из стальных водогазопроводных оцинкованных гладкообрезных	ГОСТ 3262-75	241-101-0403		м	12,4	2,46	
	труб обыкновенных диам. 25							
18	Трубопровод из стальных водогазопроводных оцинкованных гладкообрезных	ГОСТ 3262-75	241-101-0404		м	54,8	3,18	
	труб обыкновенных диам. 32							
19	Трубопровод из стальных водогазопроводных оцинкованных гладкообрезных	ГОСТ 3262-75	241-101-0408		м	72,6	7,26	
	труб обыкновенных диам. 65							
20	Трубопровод из стальных водогазопроводных оцинкованных гладкообрезных	ГОСТ 3262-75	241-101-0410		м	53,8	8,59	
	труб обыкновенных диам. 80							
21	Труба PP-R SDR 7,4-25x3,5 неармированная	ГОСТ 32415-2013	241-205-1202		м	203,5	0,274	
22	Труба PP-R SDR 7,4-32x4,4 неармированная	ГОСТ 32415-2013	241-205-1203		м	79,5	0,447	
23	Тройник полипропиленовый диам.25	ГОСТ 32415-2013	241-209-1902		шт	51		
24	Тройник полипропиленовый диам.32	ГОСТ 32415-2013	241-209-1903		шт	1		
25	Редуктор-тройник полипропиленовый диам.32-25-32	ГОСТ 32415-2013	241-209-2008		шт	43		
26	Угольник-отвод полипропиленовый диам.25	ГОСТ 32415-2013	241-208-2502		шт	61		
27	Угольник-отвод полипропиленовый диам.32	ГОСТ 32415-2013	241-208-2503		шт	15		
28	Переход полипропиленовый диам.32-25	ГОСТ 32415-2013	241-210-1003		шт	14		
29	Переходная муфта с наружней резьбой 25-3/4"	ГОСТ 32415-2013	241-211-0408		шт	125		
30	Переходная муфта с наружней резьбой 32-1"	ГОСТ 32415-2013	241-211-0412		шт	14		
31	Гибкая трубчатая изоляция размер 13x22		234-303-0306		м	7,7		
32	Гибкая трубчатая изоляция размер 13x28		234-303-0308		м	23,4		
33	Гибкая трубчатая изоляция размер 13x35		234-303-0310		м	12,4		
34	Гибкая трубчатая изоляция размер 13x42		234-303-0312		м	54,8		
35	Гибкая трубчатая изоляция размер 13x76		234-303-0319		м	72,6		
36	Гибкая трубчатая изоляция размер 13x89		234-303-0321		м	53,8		
37	Клипса для крепления трубопровода диам.25		241-221-0103		шт	305		
38	Клипса для крепления трубопровода диам.32		241-221-0104		шт	119		

Позиция	Наименование и техническая характеристика	Тип, марка, обозначение документа, опросного листа	Код продукции	Поставщик	Единица измерения	Коли-чество	Масса единицы, кг	Примечание
39	Крепление трубопровода		261-301-0219		кг	87,2		
40	Промывка и дезинфекция сети с проведением контрольных анализов качества				м	517,7		
41	Пробивка отверстий в стенах и перегородках размером 100х100				шт	7		
	Система В2							
1	Кран пожарный, комплектно:		248-307-0102		компл	4		лист.ВК-10
2	Задвижка чугунная фланцевая с обрезиненным клином Ру=1,0МПа dy50мм	ГОСТ 5762-2002	242-101-0601-0001		шт	2	12,0	
3	Кран шаровой из цветных сплавов РУ=1,0МПа (10 кгс/см2), диам.15	11Б27П1	242-207-3701		шт	2	0,26	
4	Фланец круглый, стальной, плоский, приварной РУ=1,0 МПа (10кгс/см2)	ГОСТ 33259-2015	241-116-0207		шт	4	2,06	
	диам. 50							
5	Фланец круглый, стальной, плоский, свободный РУ=1,0 МПа (10кгс/см2)	ГОСТ 33259-2015	241-116-0207		шт	2	2,06	
	диам. 50							
6	Втулка под фланец PE100 SDR21 диам.63х3,0		241-214-0105		шт	2		
7	Трубопровод из полиэтиленовых напорных труб ПЭ 100 SDR 21 "питьевая" 63х3,0	ГОСТ 18599-2001	241-201-0809		м	10,0	0,573	ввод
8	Трубопровод из стальных водогазопроводных оцинкованных гладкообрезных	ГОСТ 3262-75	241-101-0401		м	0,3	1,32	
	труб обыкновенных диам. 15							
9	Трубопровод из стальных водогазопроводных оцинкованных гладкообрезных	ГОСТ 3262-75	241-101-0406		м	135,5	5,03	
	труб обыкновенных диам. 50							
10	Масляная окраска трубопровода за 2 раза				м2	21,3		
11	Крепление трубопровода		261-301-0219		кг	40,2		
12	Промывка и дезинфекция сети с проведением контрольных анализов качества				м	145,8		
13	Пробивка отверстий в стенах и перегородках размером 100х100				шт	2		

Позиция	Наименование и техническая характеристика	Тип, марка, обозначение документа, опросного листа	Код продукции	Поставщик	Единица измерения	Коли-чество	Масса единицы, кг	Примечание
	Системы ТЗ							
1	Кран шаровой из цветных сплавов РУ=1,0МПа (10 кгс/см2), диам.15мм	11Б27П1	242-207-3701		шт	11	0,26	
2	Кран шаровой из цветных сплавов РУ=1,0МПа (10 кгс/см2), диам.20мм	11Б27П1	242-207-3702		шт	44	0,44	
3	Воздухоотводчик автоматический типа "WIND" P=10 бар, T=120град		245-405-1501		шт	7		
4	Трубопровод из стальных водогазопроводных оцинкованных гладкообрезных	ГОСТ 3262-75	241-101-0401		м	16,8	1,32	
	труб обыкновенных диам. 15							
5	Трубопровод из стальных водогазопроводных оцинкованных гладкообрезных	ГОСТ 3262-75	241-101-0402		м	101,4	1,71	
	труб обыкновенных диам. 20							
6	Трубопровод из стальных водогазопроводных оцинкованных гладкообрезных	ГОСТ 3262-75	241-101-0403		м	52,5	2,46	
	труб обыкновенных диам. 25							
7	Трубопровод из стальных водогазопроводных оцинкованных гладкообрезных	ГОСТ 3262-75	241-101-0404		м	72,6	3,18	
	труб обыкновенных диам. 32							
8	Труба PP-R SDR 7,4-25x3,5 неармированная	ГОСТ 32415-2013	241-205-1202		м	193,0	0,274	
9	Труба PP-R SDR 7,4-32x4,4 неармированная	ГОСТ 32415-2013	241-205-1203		м	160,6	0,447	
10	Тройник полипропиленовый диам.25	ГОСТ 32415-2013	241-209-1902		шт	25		
11	Тройник полипропиленовый диам.32	ГОСТ 32415-2013	241-209-1903		шт	29		
12	Редуктор-тройник полипропиленовый диам.32-25-32	ГОСТ 32415-2013	241-209-2008		шт	25		
13	Угольник-отвод полипропиленовый диам.25	ГОСТ 32415-2013	241-208-2502		шт	51		
14	Угольник-отвод полипропиленовый диам.32	ГОСТ 32415-2013	241-208-2503		шт	29		
15	Переход полипропиленовый диам.32-25	ГОСТ 32415-2013	241-210-1003		шт	5		
16	Переходная муфта с наружней резьбой 25-3/4"	ГОСТ 32415-2013	241-211-0408		шт	72		
17	Переходная муфта с наружней резьбой 32-1"	ГОСТ 32415-2013	241-211-0412		шт	59		
18	Гибкая трубчатая изоляция размер 13x22		234-303-0306		м	16,8		
19	Гибкая трубчатая изоляция размер 13x28		234-303-0308		м	101,4		
20	Гибкая трубчатая изоляция размер 13x35		234-303-0310		м	52,5		
21	Гибкая трубчатая изоляция размер 13x42		234-303-0312		м	72,6		
22	Клипса для крепления трубопровода диам.25		241-221-0103		шт	356		

Позиция	Наименование и техническая характеристика	Тип, марка, обозначение документа, опросного листа	Код продукции	Поставщик	Единица измерения	Коли-чество	Масса единицы, кг	Примечание
23	Клипса для крепления трубопровода диам.32		241-221-0104		шт	296		
24	Крепление трубопровода		261-301-0219		кг	50,4		
25	Промывка и дезинфекция сети с проведением контрольных анализов качества				м	596,9		
26	Пробивка отверстий в стенах и перегородках размером 100х100				шт	5		
	Система К1							
1	Труба ТК 50-6000-ПНД	ГОСТ 22689-2014	241-203-0101		м	130,6		
2	Труба ТК 110-6000-ПНД	ГОСТ 22689-2014	241-203-0107		м	333,5		
3	Труба ТК 110-6000-ПНД	ГОСТ 22689-2014	241-203-0107		м	29,0		выпуск
4	Отвод 0-87град 50 Кк-ПНД	ГОСТ 22689-2014	241-208-3601		шт	36		
5	Отвод 0-87град 110 Кк-ПНД	ГОСТ 22689-2014	241-208-3603		шт	17		
6	Отвод 0-135 град 50 Кк-ПНД	ГОСТ 22689-2014	241-208-3501		шт	21		
7	Отвод 0-135 град 110 Кк-ПНД	ГОСТ 22689-2014	241-208-3503		шт	62		
8	Тройник Т 50Кх50кх50К-ПНД	ГОСТ 22689-2014	241-209-2401		шт	56		
9	Тройник Т 110Кх50кх110К-ПНД	ГОСТ 22689-2014	241-209-2404		шт	25		
10	Тройник Т 110Кх110кх110К-ПНД	ГОСТ 22689-2014	241-209-2406		шт	41		
11	Тройник Т 45 град 50Кх50кх50К-ПНД	ГОСТ 22689-2014	241-209-2501		шт	1		
12	Тройник Т 45 град 110Кх50кх110К-ПНД	ГОСТ 22689-2014	241-209-2504		шт	16		
13	Тройник Т 45 град 110Кх110кх110К-ПНД	ГОСТ 22689-2014	241-209-2506		шт	20		
14	Патрубок ПК 110Кх110с-ПНД	ГОСТ 22689-2014	241-230-0202		шт	13		
15	Ревизия Р 110К-ПНД	ГОСТ 22689-2014	241-220-0204		шт	13		
16	Патрубок ППрУх110к-ПНД	ГОСТ 22689-2014	241-230-0202		шт	33		
17	Патрубок ПП 50х110-ПНД	ГОСТ 22689-2014	241-230-0103		шт	5		
18	Противопожарная муфта для канализации диам.100		274-101-0201-0008		шт	20		
19	Хомут для крепления трубопровода диам.50		241-226-0101		шт	53		
20	Хомут для крепления трубопровода диам.100		241-226-0102		шт	134		

Позиция	Наименование и техническая характеристика	Тип, марка, обозначение документа, опросного листа	Код продукции	Поставщик	Единица измерения	Коли-чество	Масса единицы, кг	Примечание
21	Прочистка в приямке (лючке) диам.100				шт	6		см.лист ВК-12
22	Трап чугунный эмалированный с прямым отводом Т-50	Т-50 ГОСТ 1811-97	244-104-0301		шт	3	4,7	
23	Пробивка отверстий в стенах и перегородках 150х150				шт	3		
	Санитарно-техническое оборудование							
1	Умывальник керамический овальный без спинка 550х420, комплект	УМ ОВ2СПБС	244-101-0102		шт	40	12,3	
	а) сифон пластмассовый бутылочный СБПУ ГОСТ 23289-94		244-104-0601					
	б) выпуск пластмассовый ВСПУ ГОСТ 23289-2016							
2	Смеситель для умывальника настольный,центральный	СМ-УМ-У ГОСТ 25809-96	244-104-0403		шт	40		
3	Унитаз керамический тарельчатый с косым выпуском,	УНТЦ1 ГОСТ 30493-2017	244-101-0301		шт	34	13.5	
	с цельноотлитой полочкой, исполнение 1, комплектно:							
	а)бачок смывной керамический с боковым пуском, с непосредственным		244-101-0601					
	подсоединением к унитазу БНК-БП ГОСТ 30493-2017							
	б)сиденье пластмассовое ГОСТ 15062-2017		244-104-0201					
4	Подводка к смывным бачкам из вторичного полиэтилена		261-301-0370		м	34.0		
	ТУ4923-001-59134977-2005							
5	Поддон душевой стальной эмалированный мелкий комплектно:	ПМС-2 ТУ21-2-6-027-80	244-102-0802		шт	21	22,2	
	а) сифон прямой чугунный эмалированный ГОСТ 23289-2016		244-104-0605					
	б) выпуск латунный ГОСТ 23289-2016	ВСЛВН						
6	Смеситель для душа с душевой сеткой на гибком шланге	СМ-Д-ШЛ ТУ 21-26-144-80	244-104-0502		шт	23		
7	Писсуар настенный с цельноотлитым керамическим сифоном, комплектно:	ГОСТ 30493-96	244-101-0901		шт	23	11,50	
	а) кран писсуарный диам.15 КП-2 ТУ 21-26-126-75							
8	Полотенцесушитель из водогазопроводных оцинкованных легких	13 8501	241-101-0404		шт	9		
	труб по ГОСТ 3262-75 диам.32 поверхность нагрева F=0,21м3							