ТОО «КазахЭнергоПром»

Государственная лицензия №13019085 от 03.01.2018 года
г. Павлодар, ул. Бакинская, 3, тел./факс 8 (7182) 339015

«Реконструкция стадиона «Мунайшы», расположенного по адресу: Атырауская область, г. Атырау, ул. М. Ауэзова, 28А»

Том 5

2023-227-ПЛ
Книга прайс-листов

Директор ТОО «КазахЭнергоПром» _____ **Рамазанов А.Ж.**

ГИП ТОО «КазахЭнергоПром» _____ **Ахметов А.Т.**

г. Павлодар, 2025 г.

Приложение №1 к Заданию на проектирование

"Утверждаю"
ГУ "Управление строительства, архитектуры и градостроительства Атырауской области"

Н. Кусайынов

"19" августа 2025 г.

Перечень материалов, изделий, конструкций и оборудования, принятых по прайс-листам

"Реконструкция стадиона "Мунайшы", расположенного по адресу: Атырауская область, г. Атырау, ул. М. Ауэзова, 28А"

№ п/п	Наименование оборудования, материала, изделия, конструкции	Тип, марка, размеры, стандарт	Ед.изм.	Количество	Выбранный вариант					
					Стоимость по прайс-листу за единицу измерения		Сведения по НДС (с НДС, без НДС)	Поставщик (дистрибьютор) страна происхождения	Квартал, Год	№ прайс-листа
					в валюте	в тенге				
1	2	3	4	5	6		7	8	9	10
1	Оборудование автоматизированного полива		компл	1		39 538 245	с НДС	ТОО "Ersem"	2 квартал 2025 год	1
2	Блочный индивидуальный тепловой пункт контейнерного типа марки БИТП ТКСМ Он-1629/200-40-Т24/Т1-2с.пб		шт	1	19 900 000 руб		без НДС	ООО "ВДА Инжиниринг"	2 квартал 2025 год	2
3	Отопительная труба RAUTHERM 25х2,3 мм 144 контура		м	32256		2 816	с НДС	ТОО "Павлодарский Завод Трубопроводной Арматуры"	2 квартал 2025 год	3
4	Надвижная гильза 25 мм		шт	10		1 498	с НДС	ТОО "Павлодарский Завод Трубопроводной Арматуры"	2 квартал 2025 год	3
5	Муфта соединительная равнопроходная 25 мм		шт	5		7 482	с НДС	ТОО "Павлодарский Завод Трубопроводной Арматуры"	2 квартал 2025 год	3
6	Фиксирующая шина Railfix для трубы д. 25х2,3, шаг 3 м, шаг кр. 50 мм		шт	2688		6 296	с НДС	ТОО "Павлодарский Завод Трубопроводной Арматуры"	2 квартал 2025 год	3
7	Труба тихельман PE 100, 160х14,6 SDR11 с выходами PE 25 мм через 50 см		м	144		72 019	с НДС	ТОО "Павлодарский Завод Трубопроводной Арматуры"	2 квартал 2025 год	3
8	Труба тихельман, HDPE 100, 160х14,6 SDR11		м	228		24 855	с НДС	ТОО "Павлодарский Завод Трубопроводной Арматуры"	2 квартал 2025 год	3
9	Этиленекликоль 40%		кг	20679		470	с НДС	ТОО "Спектр"	2 квартал 2025 год	4
10	Цифровой рэковый микшерный пульт с наличием 3-х линейных стереовходов, 16-и микрофонных входов, 12-и выходных каналов, 22 режима гейта, 34 режима компрессора, 12 графических эквалайзеров и 4 стереоэффекта, содержит технологию многоканальной звукозаписи Qu-Drive, поддерживает систему коммутации dSNAKE, QU-16C		шт	1		1 953 740	с НДС	ТОО "ТРИ А Технолоджис"	2 квартал 2025 год	5

11	Процессор звука, 2 входа, 6 выходов, автоэквалайзер, синтезатор субгармоник, компрессор, генератор разового шума, двойной 28-полюсный графический эквалайзер, стерео выходной лимитер, 25 пользовательских/25 заводских программ, DBX DriveRack PA2		шт	2		817 800	с НДС	ТОО "ТРИ А Технолоджис"	2 квартал 2025 год	5
12	Большой громкоговоритель колонного типа, всепогодный, с напряжением в линии 70/100В, 4 динамические головки размером 3x8" и 1", диапазон частот 0,08-16 кГц, звуковое давление 115 dB, DSP358		шт	14		265 600	с НДС	ТОО "ТРИ А Технолоджис"	2 квартал 2025 год	5
13	Малый громкоговоритель колонного типа, всепогодный, с напряжением в линии 70/100В, 2 динамические головки размером 8" и 1", диапазон частот 0,08-16 кГц, звуковое давление 110 dB, DSP158		шт	28		359 100	с НДС	ТОО "ТРИ А Технолоджис"	2 квартал 2025 год	5
14	Студийный монитор, 52 Гц-35 кГц, 110 дБ; НЧ/ВЧ: 5"/1", усилитель: НЧ/ВЧ: 60 Вт/40 Вт. Монитор обладает глубоким, бас-откликом с максимальным разрешением низких частот, BX5D3		шт	2		244 800	с НДС	ТОО "ТРИ А Технолоджис"	2 квартал 2025 год	5
15	Беспроводная радиосистема цифрового типа. Прямое действие системы осуществляется в радиусе до 100 метров, частотный диапозон от 10 Гц до 20 кГц, динамический диапозон радосистемы равен 115 Дб, радиочастотный диапозон - 2,4 ГГц. Радиосистема невосприимчива к помехам, издаваемым просими источниками сигнала, имеет 14 настраиваемых каналов, XD-V75		шт	4		354 000	с НДС	ТОО "ТРИ А Технолоджис"	2 квартал 2025 год	5
16	Динамический вокальный/инструментальный микрофон с функцией включения/ выключения, широкий частотный диапозон, высокий уровень выходного сигнала, кардиоидная характеристика минимизирует фоновые шумы и обратный отклик, встроенный сферический фильтр шума. В комплекте крепления для стойки и ударопрочный кейс, в комплекте - 3 микрофона, XM1800S		компл	2		143 614	с НДС	ТОО "ТРИ А Технолоджис"	2 квартал 2025 год	5
17	Ринг 6х6м		шт	1		809 000	с НДС	Товарно-производственная фирма полного цикла "ЖаСа"	2 квартал 2025 год	6
18	Настенная подушка Twins Special		шт	2		355 000	с НДС	Товарно-производственная фирма полного цикла "ЖаСа"	2 квартал 2025 год	6
19	Татами (Будо маты из ЭВА) 1000х1000х22 мм		шт	270		9 990	с НДС	Товарно-производственная фирма полного цикла "ЖаСа"	2 квартал 2025 год	6
20	Стол круглый, высота-1100 мм, диам. 600 мм. "Верди"		шт	71		322200	с НДС	Товарно-производственная фирма полного цикла "ЖаСа"	2 квартал 2025 год	6
21	Холодильная камера, толщина панелей 80мм, h=2200мм, КХН-7,34		шт	2		2 105 000	с НДС	Товарно-производственная фирма полного цикла "ЖаСа"	2 квартал 2025 год	6
22	Моноблок среднетемпературный (-5...+10°С), 840х420х600мм, 0,76кВт/230В, ММ 111 R		шт	1		550 000	с НДС	Товарно-производственная фирма полного цикла "ЖаСа"	2 квартал 2025 год	6

23	Моноблок низкотемпературный (-15...-25°С), 840x738x600, 1,7кВт/230В, MB 214 R		шт	1		995 000	с НДС	Товарно-производственная фирма полного цикла "ЖаСа"	2 квартал 2025 год	6
24	Эллиптический тренажер, 0,2кВт/220В		шт	2		453 000	с НДС	Товарно-производственная фирма полного цикла "ЖаСа"	2 квартал 2025 год	6
25	Гребной тренажер FITEX PRO P-7		шт	1		1 578 000	с НДС	Товарно-производственная фирма полного цикла "ЖаСа"	2 квартал 2025 год	6
26	Степпер		шт	1		47 000	с НДС	Товарно-производственная фирма полного цикла "ЖаСа"	2 квартал 2025 год	6
27	Баттерфляй/задние дельты		шт	1		900 000	с НДС	Товарно-производственная фирма полного цикла "ЖаСа"	2 квартал 2025 год	6
28	Сведение/разведение ног сидя		шт	1		574 100	с НДС	Товарно-производственная фирма полного цикла "ЖаСа"	2 квартал 2025 год	6
29	Жим от груди со сведением с независимыми рычагами		шт	1		1 538 000	с НДС	Товарно-производственная фирма полного цикла "ЖаСа"	2 квартал 2025 год	6
30	Т-образная тяга с упором в наклоне E-3061		шт	1		399 030	с НДС	Товарно-производственная фирма полного цикла "ЖаСа"	2 квартал 2025 год	6
31	Стойка для гантелей Х-образная на 10 пар гентелей		шт	1		210 700	с НДС	Товарно-производственная фирма полного цикла "ЖаСа"	2 квартал 2025 год	6
32	Стойка для олимпийских дисков		шт	1		115 000	с НДС	Товарно-производственная фирма полного цикла "ЖаСа"	2 квартал 2025 год	6
33	Электрокаменка для сауны 500x730x900мм, 20кВт/400В,Harvia Profi L20		шт	1		1 736 000	с НДС	Товарно-производственная фирма полного цикла "ЖаСа"	2 квартал 2025 год	6
34	Пульт управления, Harvia C150		шт	1		604 560	с НДС	Товарно-производственная фирма полного цикла "ЖаСа"	2 квартал 2025 год	6
35	Шкаф для футболистов, HPL пластик, 2000x516x700мм, 1S700Bm		шт	50		200 000	с НДС	Товарно-производственная фирма полного цикла "ЖаСа"	2 квартал 2025 год	6
36	Стол 3х1 метр		шт	4		100 000	с НДС	Товарно-производственная фирма полного цикла "ЖаСа"	2 квартал 2025 год	6
37	Подставка под гантели на 10 пар FR-812		шт	3		646 853	с НДС	Товарно-производственная фирма полного цикла "ЖаСа"	2 квартал 2025 год	6

ТОО "КазахЭнергоПром" ГИП Ахметов А.Т. _____

НАЦИОНАЛЬНЫЙ БАНК КАЗАХСТАНА

ОФИЦИАЛЬНЫЙ ИНТЕРНЕТ-РЕСУРС

Официальные (рыночные) курсы валют на
16.05.2025 - 16.05.2025

	Числовое значение	ДОЛЛАР США	Числовое значение	РОССИЙСКИЙ РУБЛЬ
2025-05-16	1	510.58	1	6.34

В соответствии с Законом Республики Казахстан «О средствах массовой информации» информация о курсах иностранных валют поотношению к тенге, представленная на официальном интернет-ресурсе Национального Банка Республики Казахстан https://nationalbank.kz, является официальным сообщением Национального Банка Республики Казахстан и не требует дополнительногописьменного подтверждения от Национального Банка Республики Казахстан."

JShS «Ersem»
Qazaqstan Respy'blikasy, 010000.
Nur-Sultan qalasy, Qonaev k. 33.
Almaty qalasy, Qazybaev k. 12.
BSN 150240016964
e_mail: ersem@bk.ru
www.ersem.kz

ТОО «Ерсем»
Республика Казахстан, 010000,
г. Нур-Султан, ул. Кунаева 33.
г. Алматы, ул. Казыбаева 12
БИН 150240016964
e_mail: ersem@bk.ru
www.ersem.kz

исх. №0275 от 18.08.2025г.
Кому: ТОО «КазхЭнергоПром»
г. Павлодар, ул. Бакинская, 3

Коммерческое предложение.

Направляем Вам предварительное ценовое предложение, на поставку оборудования автоматизированного полива, для объекта: «Реконструкция стадиона «Мунайшы», расположенного по адресу: Атырауская область, г. Атырау ул. М. Ауэзова, 28А». Цены даны с учетом доставки до г. Атырау.

№	Наименование	Ед. изм.	Кол-во	Сумма в тенге (с НДС)
1	Набор соединительных муфт с патрубком и клапанами 90х3"	компл.	1	1 790 656
2	Набор соединительных муфт с патрубком и клапанами 110х3"	компл.	1	2 153 346
3	Блок управления (19 кВт) и блок контроля (230 В - 50 Гц, 25,5 В – 1 А)	компл.	1	3 010 500
4	Гидромотор с датчиками уровня	компл.	1	6 670 500
5	Гофротруба ПВХ 50 мм (20 м)	м.п.	500	327 250
6	Ирригатор VP3 24VAC	шт.	6	22 490 756
7	Круглый отстойник RB - A11458	шт.	6	254 720
8	Емкость цилиндрическая вертикальная 20000 л, диам. 3070 мм, h=3120 мм	шт.	1	2 141 287
9	Задвижка фланцевая диам. 50 мм, с электродвигателем	шт.	1	389 550
10	Электрический кабель ВВГ 2х1,5 мм^2	м.п.	1 000	309 680
			ИТОГО:	**39 538 245**

С уважением,
Коммерческий директор _____ Нураханов Б.С

ООО "ВДА Инжиниринг"
ОГРН 1177746475290 ИНН 7751045671
108804, город Москва, п. Кокошкино, д.п. Кокошкино,
ул. Учительская, дом 39А +7 (901) 567 47 15
info@vdaeng.ru www.vdaeng.ru

ТЕХНИКО-КОММЕРЧЕСКОЕ ПРЕДЛОЖЕНИЕ НА ПОСТАВКУ БЛОЧНОГО ИНДИВИДУАЛЬНОГО ТЕПЛОВОГО ПУНКТА (БИТП)

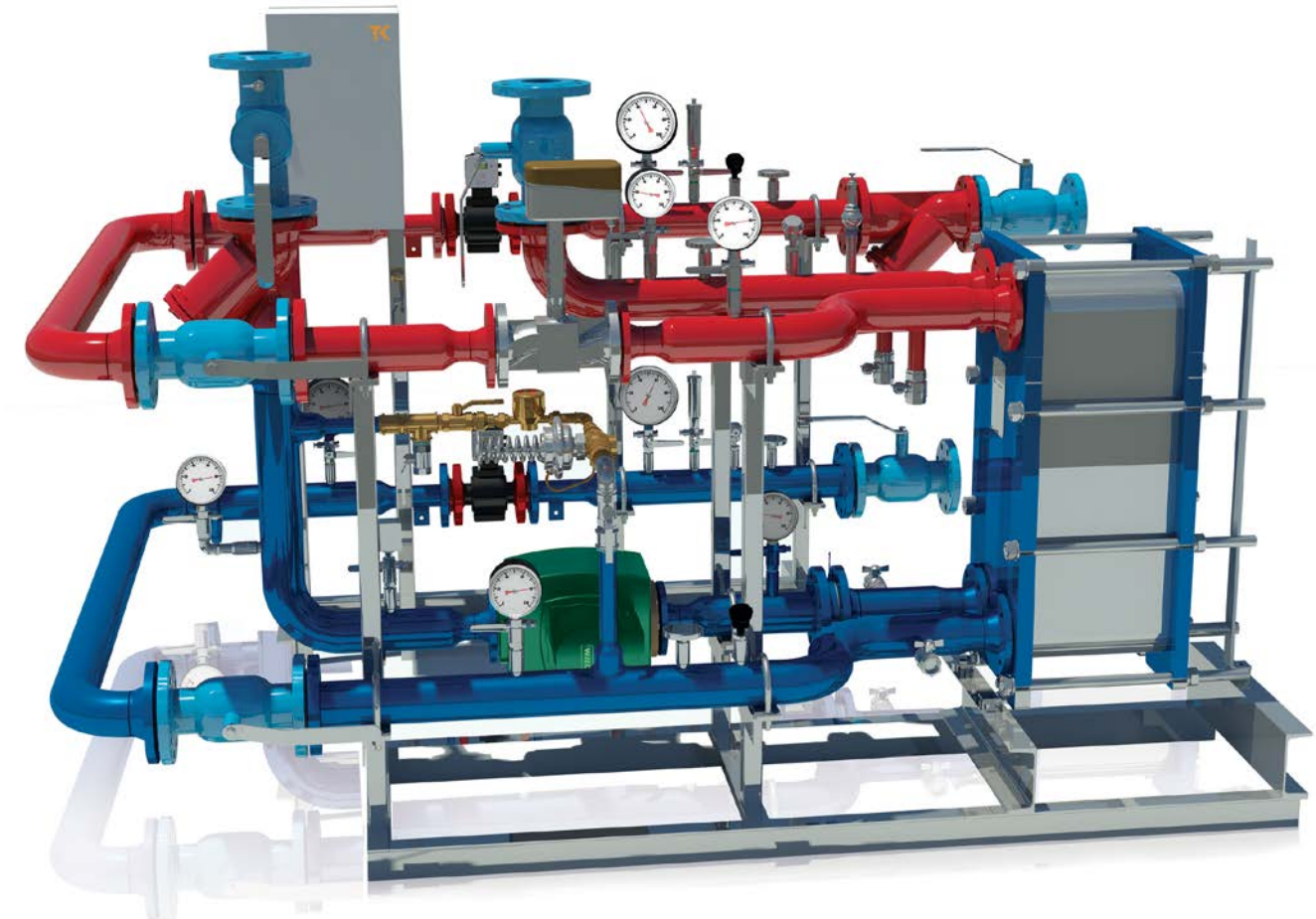

Уважаемые партнёры!

Блочный индивидуальный тепловой пункт (БИТП) является изделием заводской готовности. Блочный индивидуальный тепловой пункт предназначен для установки в помещении индивидуального теплового пункта здания или сооружения и присоединения систем теплопотребления (отопления, вентиляции, ГВС и др.) к водяным тепловым сетям.

В зависимости от назначения функциональных модулей, входящих в его состав, БИТП выполняет задачи коммерческого учёта воды и тепла, автоматического управления значениями параметров теплоносителя, подаваемого в систему отопления (СО), горячего водоснабжения (ГВС), систему теплоснабжения (СТ) для оптимизации процессов теплопотребления.

Подбор модулей БИТП выполнен в соответствии с СП 41-101-95 «Проектирование тепловых пунктов» и «Правилами учета тепловой энергии и теплоносителя».

Выбирая наши БИТП, Вы получаете:

1. Среднюю экономию тепловой энергии 25% (в зависимости от типа здания).

2. Отсутствие штрафов за счет соблюдения параметров температуры обратной воды.

3. Автоматическое поднятие напора теплоносителя и ГВС в случае недостаточного напора на вводе.

4. Защиту потребителей от повышения параметров теплоносителя по температуре и давлению.

5. Упрощение процесса модернизации существующих систем теплоснабжения.

6. Продукт, успешно функционирующий на объектах РФ и стран СНГ.

Используя наши БИТП, Вы не только существенно снижаете стоимость коммунальных услуг, но и бережно используете энергоресурсы. Экономя энергоресурсы сегодня, Вы способствуете улучшению экологии.

ООО "ВДА Инжиниринг"
ОГРН 1177746475290 ИНН 7751045671
108804, город Москва, п. Кокошкино, д.п. Кокошкино,
ул. Учительская, дом 39А +7 (901) 567 47 15
info@vdaeng.ru www.vdaeng.ru

Содержание технико-коммерческого предложения БИТП:

1. Коммерческое предложение
2. Принципиальная схема границ поставки модулей БИТП
3. Ведомость основного оборудования
4. Условия поставки БИТП

ООО "ВДА Инжиниринг"
ОГРН 1177746475290 ИНН 7751045671
108804, город Москва, п. Кокошкино, д.п. Кокошкино,
ул. Учительская, дом 39А +7 (901) 567 47 15
info@vdaeng.ru www.vdaeng.ru

18.08.2025

В соответствии с Вашим запросом, на основании полученной от Вас документации (Технические условия №32), мы готовы изготовить индивидуальный тепловой модульно-блочный пункт , выполненного в блок-контейнере, для объекта: Реконструкция стадиона "Мунайшы", расположенного по адресу: Атырауская область, г. Атырау, ул. М.Ауэзова 28А

изделие	**БИТП ТКСМ Он-1629/200-40/Т24/Т1-2с.пб**
назначение	
Индивидуальный тепловой модульно-блочный пункт управления системой подогрева футбольного поля и системой подпитки, выполненный в блок-контейнере.	
***Стоимость теплового пункта в сборе в руб., НДС 0%**	**19 900 000 руб.**

*Доставка до объекта включена в стоимость

Габаритные размеры теплового пункта в сборе (Д*Ш*В), **мм:** 8250*1500*1850.

Габаритные размеры блок-контейнера (Д*Ш*В), **мм:** 12000*2400*2400.

Общая электрическая мощность 22,5 кВт.

В модульных блоках применены комплектующие ведущих российских и зарубежных производителей, наиболее хорошо зарекомендовавших себя при производстве теплового оборудования и имеющих наилучшее соотношение «цена-качество» на российском рынке:

•Шкаф управления с контроллерами - ТШУ (Теплосила);
•Теплообменники – ET (Теплосила);
•Насосы – CNP(AIKON);
•Регулирующие клапана TRV с электроприводом TSL – Теплосила;
•Регуляторы давления RDT - Теплосила;
•Запорная арматура – краны LD, клапана запорные и обратные -ADL;
•Клапана балансировочные – Broen/LD;
•Фильтры - Itap, ADL;
•Манометрия - Росма;
•Теплоизоляция - K-Flex/Энергофлекс

БИТП поставляется в полной заводской готовности, со шкафом управления, произведен электромонтаж и первичная пуско-наладка. Выполнена теплоизоляция всех трубопроводов.

По согласованию с Вами мы можем изготовить БИТП под любые, указанные Вами габаритные размеры и параметры.

Срок изготовления: в течение 30 рабочих дней с момента получения оплаты.

На ИТП предоставляется 2 года гарантии по выполненным работам при минимальном сроке эксплуатации – 12 лет.

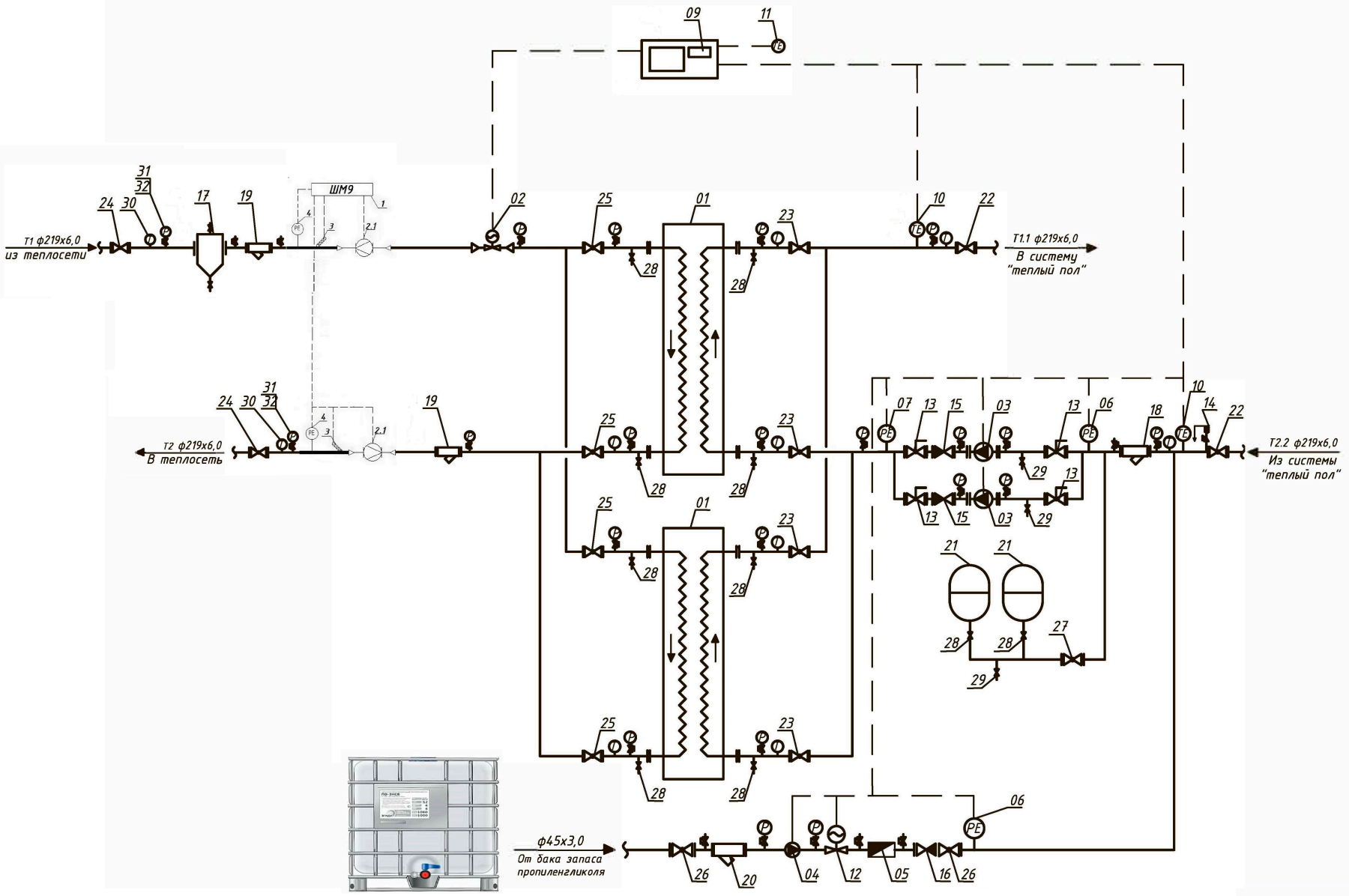

Взам. инв. N	Подпись и дата	Инв. N подл.

Изм.	Кол.уч.	Лист	№док.	Подпись	Дата
ГИП					
Провер.					
Разраб.					

Индивидуальный тепловой пункт
системы "теплый пол"

Стадия	Лист	Листов
РП	1	

Принципиальная
тепловая схема

ТЕПЛОСОМ СЕРВИС МОСКВА

Позиция	Наименование и технические характеристики оборудования и материалов. Завод-производитель.	Тип, марка оборудования. Обознач. док.	Един.изм.		Кол-во
			наимен.	код	
1	Шкаф ШМ9 с тепловычислителем ВКТ-9-01	Теплоком	шт		1
2.1	Преобразователь расхода электромагнитный	МФ 5.2.2-100Б	шт		2
3	Комплект термопреобразователей с гильзой и бобышкой (согл.пара)	КТС-Б Pt100, L100	компл.		1
4	Датчик давления (1,6 МПа, 4-20 мА, 0,5 %)	ПДТВХ-1-02	шт		2
01	Теплообменник пластинчатый разборный	ЕТ-024, Теплосила	шт		2
02	Регулирующий клапан	TRV-120, Теплосила	шт		1
	Электропривод 230 В, усилие-3000 Н, скорость хода - 7,5 мм/мин.	TSL-3000-60-1-230-IP67	шт		
03	Насос циркуляционный	TD, CNP	шт		2
04	Насос подпиточный	CHLF(T), CNP	шт		1
05	Счётчик горячей воды	Тепловодомер	шт		1
6	Реле давления (прессостат)	РД-2Р, Росма	шт		2
7	Реле разности давлений	РДД-2Р, Росма	шт		1
9	Щит автоматизации на контроллере TTR-02A	Теплоком	шт		1
10	Датчик температуры теплоносителя (от -50°С до +180°С)	ТС-Б-Pt1000-В-х2-П-100/6-Е	шт		2
11	Датчик температуры наружного воздуха (от -50°С до +80°С)	ТС-Б-Pt1000-В-х2-П-60/6-И	шт		1
12	Клапан соленоидный с сервоприводом и катушкой ВР/ВР	СК-11, Росма	шт		1
13	Кран шаровой PN25, Tmax=200°C W/W	LD	шт		4
14	Клапан предохранительный регулируемый Pmax=16 бар, Tmax=150°C ВР/ВР	Valtec	шт		1
15	Клапан обратный PN16, Tmax=110°C mF/mF	ADL	шт		2
16	Клапан обратный PN16, Tmax=110°C mF/mF	ADL	шт		1
17	Грязевик абонентский вертикальный PN16, Tmax=250°C F/F	САТЭКС	шт		1
18	Фильтр сетчатый PN16, Tmax=300°C F/F	ADL	шт		1
19	Фильтр сетчатый PN16, Tmax=300°C F/F	ADL	шт		2
20	Фильтр сетчатый PN16, Tmax=300°C F/F	ADL	шт		1
21	Бак расширительный мембранный 6 бар	Flexcon R, Flamco	шт		2
	Бак накопительный системы подпитки V=1000 л	Технопласт	шт		1
22	Кран шаровой PN25, Tmax=200°C W/W	LD	шт		2
23	Кран шаровой PN25, Tmax=200°C, полнопроходной W/W	LD	шт		4
24	Кран шаровой PN25, Tmax=200°C W/W	LD	шт		2
25	Кран шаровой PN25, Tmax=200°C, полнопроходной W/W	LD	шт		4
26	Кран шаровой PN40, Tmax=200°C W/W	LD	шт		2
27	Кран шаровой PN40, Tmax=200°C W/W	LD	шт		1
28	Кран шаровой PN40, Tmax=150°C ВР/ВР	LD Pride	шт		10
29	Кран шаровой PN40, Tmax=150°C ВР/ВР	LD Pride	шт		3
30	Термометр БТ-51.211(0-120С)G1/2.100.1,5	Росма	шт		10
31	Манометр показывающий ТМ-510Р.00(0-1,6МРа)G1/2.1,5	Росма	шт		21
32	Кран шаровой трёхходовой (G1/2 / G1/2)	Росма	шт		26
50	Рама под блок	Теплоком	компл.		1
51	Трубная обвязка	Теплоком	компл.		1

Инв. № подл. | Он_Т1-1

Изм.	Кол.	Лист	№док.	Подп.	Дата
Разработал					
Проверил					
Н.контр.					
Утв.					

Он-1629/200-40/Т24/Т1-2с.пб

Модульный пункт управления системой подогрева футбольного поля

Стадия	Лист	Листов
П	1	1

Спецификация оборудования

ООО "ВДА Инжиниринг"
ОГРН 1177746475290 ИНН 7751045671
108804, город Москва, п. Кокошкино, д.п. Кокошкино,
ул. Учительская, дом 39А +7 (901) 567 47 15
info@vdaeng.ru www.vdaeng.ru

Коммерческое предложение

Блок-контейнер из сэндвич-панелей - 100 мм СБК-00

СПЕЦИФИКАЦИЯ

Наименование	Описание	
Габаритные размеры (Д*Ш*В)	12000Х 2400 Х 2400 мм	
Каркас металлический	Швеллер — 100 Х 50 Х 3 мм; уголок — 63 Х 63 Х 4 мм (цвет: синий) Усиление швеллерами пола, стен и потолка	
Грунтовка	Грунтование металлического каркаса и кровли	
Привариваемая петля, 4 т.	Для блок-контейнеров весом от 4 тонн. Привариваемая петля 8-0573-05 г/п 5,0т	8 шт
Утепление 100мм (стены)	Наполнитель сэндвич панелей - пенополистирол	
Утепление 100мм (пол, потолок)	Маты из минерального волокна 100 мм URSA М-11 (Н/Г)	
Кровля	Металлическая, толщина металла — 0,8 мм (цвет: синий). Доп. герметизация кровельного шва мастикой "Славянка". Внутренняя отделка потолка - панели ПВХ (цвет белый)	
Наружний цвет сэндвич панели	Полимерное покрытие по табл. RAL 9003 (цвет белый)	
Внутренний цвет сэндвич панели	Полимерное покрытие по табл. RAL 9003 (цвет белый)	
Покрытие пола металлическим листом (рифленкой)	Рифлёный лист, 5 мм (ГОСТ 8568-77 ромб или чечевица) + усиление швеллером 100х50 мм длинной 2400 мм, 7 шт.	
Парогидроизоляция	Пленка ПВХ, 80 мкр.	
Дверь производства РФ 800х2000мм противопожарная EI 60	Усиленная металлическая дверь (утепленная), толщина металла 1,2 мм. Врезной замок, - 1шт., комплект ключей, внутренняя отделка металл. Цвет-серый.	1 шт
Ворота металлические	Ворота двухстворчатые, толщина металла 1,2 мм, утепленные, ЦВЕТ СЕРЫЙ. Ручка, врезной замок, внутренняя отделка металл. Размер по коробке 2050х2200 мм. Световой проем 1880х2000 мм.	1 шт
Окно ПВХ	ПВХ 800х1000 мм поворотно-откидной механизм, монтируются с импостами и подоконником.	1 шт
Электрика ЕВРО ус-ная, (медь)	Проводка в кабель-канале, сечение кабеля на розеточную группу 3*2,5 мм², сечение кабеля на группу освещения 2*1,5 мм², автомат 16 А, бокс (розетки-2 шт,)	
Светильник светодиодный	Светильник светодиодный серии PRO 1200 40Вт 6500К IP20	4 шт
Пожарная безопасность	Пожарный извещатель дымовой автономный ИП 212-142, Огнетушитель порошковый ОП-4, держатель для огнетушителя	1 шт

Схема планировки

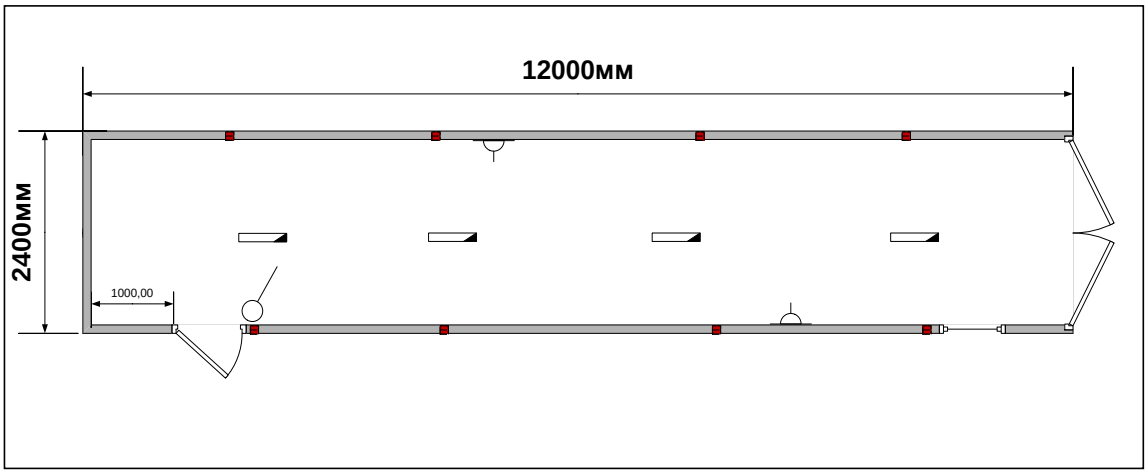

Условия поставки БИТП

Изготовление БИТП

Производственный процесс изготовления БИТП начинается сразу после согласования технического задания и подписания договора поставки. Условия оплаты определяются в договоре. Полный комплекс мероприятий от момента заключения договора до момента отгрузки указанных изделий в адрес Клиента составляет от 1 до 3 недель. При согласовании технического задания, определяется конечная стоимость и сроки изготовления БИТП.

Качество БИТП

БИТП изготавливается по ТУ 4859-001-03509320-2017. Изготовление БИТП осуществляется в соответствии с требованиями международных стандартов ISO 9001:2008, OHSAS 18001:2007, ISO 50001:2011, которые включают проектирование, конструирование, производство, логистику и сервис. На каждом из указанных этапов проверяется соответствие продукции требованиям Клиента.

Эргономика БИТП

Блочная конструкция и размещение оборудования обеспечивают легкий доступ ко всем элементам теплового узла, что упрощает его дальнейшую эксплуатацию и обслуживание.

Эксплуатационная документация БИТП

В состав документации на готовое изделие включены:

- Паспорт БИТП
- Руководство по эксплуатации БИТП
- Комплект эксплуатационной документации (паспорта, руководства по эксплуатации, сертификаты соответствия и т.д.) на оборудование, входящее в БИТП

Поставка БИТП

Поставка БИТП осуществляется в виде отдельных узлов и блоков или в полностью укомплектованном виде. Условия поставки : предоплата в размере 70 процентов, окончательная оплата по уведомлению о готовности изделия к отгрузке.

Гарантия на БИТП

В соответствии с ТУ срок эксплуатации БИТП составляет не менее 12 лет. Гарантийный срок эксплуатации БИТП - 24 месяца.

Обращаем Ваше внимание! БИТП являются изделиями заводской готовности. Для их успешной эксплуатации в теп-ловых пунктах, необходимо предусмотреть выполнение ряда сопутствующих мероприя-тий, а именно:

- мероприятия по включению модулей БИТП в проектную документацию ИТП, для согласования их использования с теплоснабжающей организацией,
- монтаж оборудования в помещении ИТП, в том числе размещение заводских блоков и присоединение БИТП к наружным и внутренним сетям – «врезка»,
- мероприятия по теплоизоляции трубопроводов ИТП,
- пуско-наладочные работы, ввод и сдача ИТП в эксплуатацию.

СИСТЕМА СЕРТИФИКАЦИИ ГОСТ Р

ФЕДЕРАЛЬНОЕ АГЕНТСТВО ПО ТЕХНИЧЕСКОМУ РЕГУЛИРОВАНИЮ И МЕТРОЛОГИИ

Добровольная сертификация

СЕРТИФИКАТ СООТВЕТСТВИЯ

№ РОСС RU.HB61.H02820

Срок действия с 20.03.2020 по 19.03.2023

№ 0476488

ОРГАН ПО СЕРТИФИКАЦИИ RA.RU.11HB61

Орган по сертификации ООО "ЦЕТРИМ". Адрес: 153000, РОССИЯ, Ивановская область, город Иваново, улица Богдана Хмельницкого, дом 36В. Телефон +7 4932773165. Адрес электронной почты info@cetrim.ru

ПРОДУКЦИЯ Пункт индивидуальный тепловой блочный типа БИТП. Выпускается по ТУ 4859-001-03509320-2017 «Пункты индивидуальные тепловые блочные». Серийный выпуск.

код ОК 28.99.39.190

СООТВЕТСТВУЕТ ТРЕБОВАНИЯМ НОРМАТИВНЫХ ДОКУМЕНТОВ

ТУ 4859-001-03509320-2017 «Пункты индивидуальные тепловые блочные»

код ТН ВЭД

ИЗГОТОВИТЕЛЬ Общество с ограниченной ответственностью «Теплоком-Сервис Москва» . ОГРН: 1167746659673, ИНН: 7726382031, КПП: 772601001. Адрес: 117105, РОССИЯ, г. Москва, Варшавское шоссе, дом 1, строение 1-2, этаж 3 ком 50 офис 22, телефон: 8 (495) 785-85-33, адрес электронной почты: market@teplocom.msk.ru.

СЕРТИФИКАТ ВЫДАН Общество с ограниченной ответственностью «Теплоком-Сервис Москва». ОГРН: 1167746659673, ИНН: 7726382031, КПП: 772601001. Адрес: 117105, РОССИЯ, г. Москва, Варшавское шоссе, дом 1, строение 1-2, этаж 3 ком 50 офис 22, телефон: 8 (495) 785-85-33, адрес электронной почты: market@teplocom.msk.ru.

НА ОСНОВАНИИ

Протокол испытаний № 002/Р-20/03/20 от 20.03.2020 года, выданный Испытательной лабораторией Общества с ограниченной ответственностью "ТАНТАЛ" (аттестат аккредитации РОСС RU.31578.04ОЛН0.ИЛ13); Протокол № 10-20 заводских испытаний оборудования от 10.03.2020 года, Акт № 02-20 заводских испытаний оборудования

ДОПОЛНИТЕЛЬНАЯ ИНФОРМАЦИЯ

Схема сертификации: 3с

Орган по сертификации продукции ООО «ЦЕТРИМ» Для сертификатов Номер записи в РАЛ RA.RU.11HB61 Российская Федерация, г. Иваново

М.П.

Руководитель органа _____ подпись П.Г. Рухлядев инициалы, фамилия

Эксперт _____ подпись В.П Широков инициалы, фамилия

Сертификат не применяется при обязательной сертификации

АО «ОПЦИОН», Москва, 2019, «В» лицензия № 05-05-09/003 ФНС РФ, тел. (495) 726 4742, www.opcion.ru

ЕВРАЗИЙСКИЙ ЭКОНОМИЧЕСКИЙ СОЮЗ
ДЕКЛАРАЦИЯ О СООТВЕТСТВИИ

Заявитель ОБЩЕСТВО С ОГРАНИЧЕННОЙ ОТВЕТСТВЕННОСТЬЮ "ТЕПЛОКОМ-СЕРВИС МОСКВА"
Место нахождения (адрес юридического лица) и адрес места осуществления деятельности: 117105, Россия, город Москва, шоссе Варшавское, Дом 1, Строение 1-2, Эт 3 Ком 50 Оф 22
Основной государственный регистрационный номер 1167746659673.
Телефон: 8 (495) 785-85-33 Адрес электронной почты: market@teplocom.msk.ru
в лице Генерального директора Драгунова Сергея Владимировича
заявляет, что Оборудование для коммунального хозяйства: Пункт индивидуальный тепловой блочный типа БИТП.
Изготовитель ОБЩЕСТВО С ОГРАНИЧЕННОЙ ОТВЕТСТВЕННОСТЬЮ "ТЕПЛОКОМ-СЕРВИС МОСКВА"
Место нахождения (адрес юридического лица) и адрес места осуществления деятельности по изготовлению продукции: 117105, Россия, город Москва, шоссе Варшавское, Дом 1, Строение 1-2, Эт 3 Ком 50 Оф 22
Продукция изготовлена в соответствии с ТУ 4859-001-03509320-2017 «Пункты индивидуальные тепловые блочные».
Код (коды) ТН ВЭД ЕАЭС: 8481
Серийный выпуск
соответствует требованиям
Технического регламента Таможенного союза "О безопасности низковольтного оборудования" (ТР ТС 004/2011)
Технического регламента Таможенного союза "О безопасности машин и оборудования" (ТР ТС 010/2011)
Технического регламента Таможенного союза "Электромагнитная совместимость технических средств" (ТР ТС 020/2011)
Декларация о соответствии принята на основании
Протокола испытаний № 0025-ДМП/21 от 18.01.2021 года, выданного Испытательной лабораторией Общества с ограниченной ответственностью «ФАСТСЕРТ» (ИЛ ООО «ФАСТСЕРТ») (регистрационный номер аттестата аккредитации РОСС RU.31587.ИЛ.00007)
Схема декларирования соответствия: 1д
Дополнительная информация
Условия хранения продукции в соответствии с ГОСТ 15150-69 "Машины, приборы и другие технические изделия. Исполнения для различных климатических районов. Категории, условия эксплуатации, хранения и транспортирования в части воздействия климатических факторов внешней среды", срок хранения (службы, годности) указан в прилагаемой к продукции товаросопроводительной и/или эксплуатационной документации.

Декларация о соответствии действительна с даты регистрации по 17.01.2026 включительно

ОБЩЕСТВО С ОГРАНИЧЕННОЙ ОТВЕТСТВЕННОСТЬЮ «Теплоком-Сервис Москва» ИНН 7726282001 ОГРН 1167746659673 Москва

_____ М.П. Драгунов Сергей Владимирович
подпись (Ф.И.О. заявителя)

Регистрационный номер декларации о соответствии: ЕАЭС N RU Д-RU.PA01.B.50920/21
Дата регистрации декларации о соответствии: 18.01.2021

«Павлодарский Завод Трубопроводной Арматуры»
Жауапкершілігі шектеулі серіктестігі

БСК 061140000323
Казахстан Республикасы
140000, Павлодар қаласы, Ломов көшесі, 176/5,
Тел/факс: +7 (7182) 60-14-19; 60-13-31
e-mail: pzta@pzta.kz

Павлодарский Завод
Трубопроводной Арматуры

Товарищество с ограниченной ответственностью
«Павлодарский Завод Трубопроводной Арматуры»

БИН 061140000323
Республика Казахстан
140000, город Павлодар, улица Ломова, 176/5,
Тел/факс: 8 (7182) 60-14-19; 62-47-34; 60-13-31
e-mail: pzta@pzta.kz

№ 774-ОП

18.08.2025

ТОО «КазахЭнергоПром»
г. Павлодар, ул. Бакинская, 3

коммерческое предложение.

Направляем вам предварительное ценовое предложение для объекта: «Реконструкция стадиона «Мунайшы»,
расположенного по адресу: Атырауская область, г. Атырау, ул М. Ауэзова,28А Цены даны с учетом доставки до г.Атырау.

№	Наименование товаров(работ, услуг)	Ед.изм	Кол-во	Ед. поставки	Цена, тенге с НДС 12%	Сумма, тенге с НДС 12%
1	Отопит.труба RAUTHERM 25*2,3мм 144 контуров	м	32256	224м	2 816,00	90 832 896,00
2	Надвижная гильза 25мм	шт	10	50шт	1 498,00	14 980,00
3	Муфта соед. равнопроходная 25	шт	5	5шт	7 482,00	37 410,00
4	Фиксирующая шина Railfix для трубы 25x2,3 шаг 3м, шаг кр. 50мм	м	2688	64м	6 296,00	16 923 648,00
5	Труба тихельман PE 100 , 160 x 14,6 SDR 11 с выходами PE 25 мм через 50 см	м	144	6м	72 019,00	10 370 736,00
6	Труба тихельман, HDPE 100, 160 x 14,6 SDR 11	м	228	6м	24 855,00	5 666 940,00
7	Электросварная муфта равнопроходная PE, 25	шт	300	1шт	8 710,00	2 613 000,00
8	Электросварная муфта равнопроходная PE, 160	шт	62	1шт	66 913,00	4 148 606,00
9	Электросварная концевая муфта (заглушка) PE, 160	шт	2	1шт	155 812,00	311 624,00
10	Электросварной угольник 90°, PE, 160	шт	12	1шт	272 296,00	3 267 522,00
11	Эл.-св. концевик PE под фланец, 160	шт	2	1шт	50 491,00	100 982,00
12	Фланец PP со стальным вкладышем, 160	шт	2	1шт	77 812,00	155 624,00
13	Профиль-уплотнение из NPR 160/150	шт	2	1шт	24 989,00	49 978,00

Итого: **134 493 976,00**
В том числе НДС: **14 410 069,00**

С уважение ,

И.о. начальника отдла продаж Кустов С.И.

Стоянов Илья
Менеджер отдела продаж
ТОО "Павлодарский Завод Трубопроводной Арматуры"

ТОО СПЕКТР

050037, Республика Казахстан, г. Алматы, ул. Жансугурова, 489,
РНН 600 800 005 039, БИН 920840000783
ИИК KZ046017131000011067 в АО «Народный Банк Казахстана», БИК HSBKKZKX
тел/факс 8(727) 3849427, 3849429. e-mail: spektr.kz@mail.ru

Исх.номер 510 от 14.08.25г

Кому: ТОО «КазЭнергоПром»

КОММЕРЧЕСКОЕ ПРЕДЛОЖЕНИЕ

ТОО «Спектр» готов поставить в Ваш адрес ВГР (водно-гликолевый раствор)40% (этиленгликоль с дистил.вода) в количестве 20679 кг, по цене 470 с доставкой, с документами и НДС 12%.

Доставка до г.Атырау, ул.Ауэзова 28А.

Сроки поставки в течение 10-ти дней, в зависимости погодных условий.

По завершению работы выдается паспорт на Этиленгликоль, протокол на ВГР и протокол на дистил.воду.

Директор ТОО «Спектр» Бекбузаров Б.А

Исполнитель директора

Джуматаева Асель +77088459040

Technologies

050064, Г. Алматы,
Проспект Назарбаева 174Б, этаж 2
Телефон: +7 (705) 384-81-64
www.a3technologies.kz

E-mail: info@3atechnologies.kz

Коммерческое предложение 55 от 15 августа 2025 года

№	Наименование	Кол-во	Цена с НДС (в тенге)	Стоимость с НДС (в тенге)
1	Цифровой рэковый микшерный пульт с наличием 3-х линейных стереовходов, 16-и микрофонных входов, 12-и выходных каналов, 22 режима гейта, 34 режима компрессора, 12 графических эквалайзеров и 4 стереоэффекта, содержит технологию многоканальной звукозаписи Qu-Drive, поддерживает систему коммутации dSNAKE, QU-16C	1	1 953 740	1 953 740
2	Процессор звука, 2 входа, 6 выходов, автоэквалайзер, синтезатор субгармоник, компрессор, генератор разового шума, двойной 28-полюсный графический эквалайзер, стерео выходной лимитер, 25 пользовательских/25 заводских программ, DBX DriveRack PA2	2	817 800	1 635 600
3	Большой громкоговоритель колонного типа, всепогодный, с напряжением в линии 70/100В, 4 динамические головки размером 3x8" и 1", диапазон частот 0,08-16 кГц, звуковое давление 115 dB, DSP358	14	265 600	3 718 400
4	Малый громкоговоритель колонного типа, всепогодный, с напряжением в линии 70/100В, 2 динамические головки размером 8" и 1", диапазон частот 0,08-16 кГц, звуковое давление 110 dB, DSP158	28	359 100	10 054 800
5	Студийный монитор, 52 Гц-35 кГц, 110 dБ; НЧ/ВЧ: 5"/1", усилитель: НЧ/ВЧ: 60 Вт/40 Вт. Монитор обладает глубоким, бас-откликом с максимальным разрешением низких частот, BX5D3	2	244 800	489 600
6	Беспроводная радиосистема цифрового типа. Прямое действие системы осуществляется в радиусе до 100 метров, частотный диапазон от 10 Гц до 20 кГц, динамический диапазон радосистемы равен 115 Дб, радиочастотный диапозон - 2,4 ГГц. Радиосистема невосприимчива к помехам, издаваемым просими источниками сигнала, имеет 14 настраиваемых каналов, XD-V75	4	354 000	1 416 000
7	Динамический вокальный/инструментальный микрофон с функцией включения/ выключения, широкий я характеристика минимизирует фоновые шумы и обратный откчастотный диапозон, высокий уровень выходного сигнала, кардиоидналик, встроенный сферический фильтр шума. В комплекте крепления для стойки и ударопрочный кейс, в комплекте - 3 микрофона, XM1800S	2 к-т	143 614	287 228
			ИТОГО:	**19 555 368**

С уважением,

Генеральный директор

ТОО «ТРИ А Технолоджис»

Холодов Александр Александрович

ZHASA

Товарно-производственная фирма полного цикла «ЖаСа» (ИП Ергалинов)

+7 747 269 87 11 Салауат

г.Павлодар, ул.Нуркина 114/1

Коммерческое предложение 15-08/01 от 15 августа 2025 года

№	Наименование	Кол-во	Цена (тнг) с НДС	Стоимость Цена (тнг) с НДС
1	Ринг 6х6м	1	809 000	809 000
2	Настенная подушка Twins Special	1	355 000	355 000
3	Татами (Будо маты из ЭВА) 1000х1000х22 мм	1	9 990	9 990
4	Стол круглый, высота-1100 мм, диам. 600 мм. "Верди"	1	322200	322200
5	Холодильная камера, толщина панелей 80мм, h=2200мм, КХН-7,34	1	2 105 000	2 105 000
6	Моноблок среднетемпературный (-5...+10°С), 840х420х600мм, 0,76кВт/230В, ММ 111 R	1	550 000	550 000
7	Моноблок низкотемпературный (-15...-25°С), 840х738х600, 1,7кВт/230В, МВ 214 R	1	995 000	995 000
8	Эллиптический тренажер, 0,2кВт/220В	1	453 000	453 000
9	Гребной тренажер FITEX PRO P-7	1	1 578 000	1 578 000
10	Степпер	1	47 000	47 000
11	Баттерфляй/задние дельты	1	900 000	900 000
12	Сведение/разведение ног сидя	1	574 100	574 100
13	Жим от груди со сведением с независимыми рычагами	1	1 538 000	1 538 000
14	Т-образная тяга с упором в наклоне Е-3061	1	399 030	399 030
15	Стойка для гантелей Х-образная на 10 пар гентелей	1	210 700	210 700
16	Стойка для олимпийских дисков	1	115 000	115 000
17	Электрокаменка для сауны 500х730х900мм, 20кВт/400В,Harvia Profi L20	1	1 736 000	1 736 000
18	Пульт управления, Harvia C150	1	604 560	604 560
19	Шкаф для футболистов, HPL пластик, 2000х516х700мм, 1S700Bm	1	200 000	200 000
20	Стол 3х1 метр	1	100 000	100 000
21	Подставка под гантели на 10 пар FR-812	1	646 853	646 853
	ИТОГО			**13 926 233**

Стоимость указана с учетом НДС
Доставка до конечного заказчика

С уважением директор ИП Ергалинов_____ _____ Ергалинов М.М.