Жауапкершілігі шектеулі
серіктестігі
«КазахЭнергоПром»

Қазақстан Республикасы, 140000
Павлодар қ., Бакинская к., 3 ү.
Тел.факс: +7 (7182) 33-90-15

Товарищество с ограниченной
ответственностью
«КазахЭнергоПром»

Республика Казахстан, 140000
г. Павлодар, ул. Бакинская, д. 3
Тел.факс: +7 (7182) 33-90-15

РАБОЧИЙ ПРОЕКТ

Реконструкция физкультурно-оздоровительного комплекса и наружных инженерных сетей стадиона "Мунайшы", расположенных по адресу: Атырауская область, г. Атырау, ул. М. Ауэзова, 28А

Том 3

Альбом 5

Архитектурно-строительные решения. 2023-227/2-АС1

Заказчик: ГУ "Управление строительства, архитектуры и градостроительства Атырауской области"

Директор ТОО "КазахЭнергоПром" Рамазанов А.Ж. _____
ГИП ТОО "КазахЭнергоПром" Ахметов А.Т. _____

Павлодар 2025

Ведомость рабочих чертежей основного комплекта

Лист	Наименование	Примечание
1	Общие данные	
2	Схема демонтажа существующих конструкций на отм.0,000. разрезы 1-1, 2-2.	
3	Схема демонтажа ж.б. перекрытия на отм. +3,450. Разрез 3-3.	
	Спецификация объемов демонтажных работ.	

Ведомость основных комплектов рабочих чертежей

Лист	Наименование	Примечания
2023-227/2-КМ1	Каркас физкультурно-оздоровительного комплекса	
2023-227/2-КМ2	Ригели фахверка физкультурно-оздоровительного	
	комплекса	
2023-227/2-АС	Демонтаж существующих строительных конструкций	
	физкультурно-оздоровительного комплекса	
2023-227/2-КЖ	Здание ФОК. Конструкции железобетонные	

Ведомость ссылочных и прилагаемых документов

Обозначение	Наименование	Примечание
	Прилагаемые	
	Смета	
	Ссылочные	
6.01-1-КМ	"Физкультурно-оздоровительный комплекс на стадионе "Мунайшы" в г.Атырау", выполненные ТОО "Экспресс" г.Алматы	

ВНИМАНИЕ!

Производство работ без проекта производства работ ЗАПРЕЩАЕТСЯ!

Рабочий проект разработан в соответствии с действующими нормами, правилами, инструкциями и государственными стандартами Республики Казахстан, включая требования взрывопожаробезопасности, и обеспечивает безопасную эксплуатацию зданий и сооружений при соблюдении предусмотренных проектом мероприятий.

Главный инженер проекта Ахметов

Общие указания:

1. Настоящий комплект разработан на основании задания на проектирование и заданий смежных отделов.
2. Район строительства - г.Атырау.
3. Уровень ответственности сооружения -II (нормальный).
4. При проектировании приняты следующие исходные климатические данные:
   - климатический район строительства согласно СП РК 2.04-01-2017 "Строительная климатология" - IVГ;
   - расчетная зимняя температура наиболее холодной пятидневки (обеспеченностью 0.92) согласно СП РК 2.04-01-2017 "Строительная климатология" - минус 24,9°С;
   - снеговая нагрузка на грунт, согласно НП к СП РК EN 1991-1-3:2003/2011 "Воздействия на несущие конструкции. Часть 1-3. Общие воздействия. Снеговые нагрузки" - 0.8кПа (I район);
   - базовая скорость ветра согласно НП к СП РК EN 1991-1-4:2005/2011 "Воздействия на несущие конструкции. Часть 1-4. Общие воздействия. Ветровые воздействия" - 35м/с (IV район);
   - сейсмическая интенсивность согласно СП РК 2.03-30-2017 "Строительство в сейсмических зонах" - менее 6 баллов по шкале MSK-64.
5. За относительную отметку 0.000 принята отметка чистого пола машзала, соответствующая абсолютной отметке -23,50 м в Балтийской системе высот.
6. Демонтаж конструкций производить по чертежам и указаниями в чертежах КМ и ППР. При производстве строительно-демонтажных работ руководствоваться указаниями СН РК и СП РК на соответствующие виды работ и СП РК 1.03-106-2012 "Охрана труда и техника безопасности в строительстве" .

Согласовано

Взам. инв. №

Подп. и дата

Инв. № подл.

Изм.	Кол.уч.	Лист	№док.	Подп.	Дата	2023-227/2-АС			
						Реконструкция физкультурно-оздоровительного комплекса и наружных инженерных сетей стадиона "Мунайшы", расположенных по адресу: Атырауская область, г. Атырау, ул. М. Ауэзова, 28А			
ГИП		Ахметов			05.25	Демонтаж существующих строительных конструкций физкультурно-оздоровительного комплекса	Стадия	Лист	Листов
							РП	1	
Проверил		Щукин			05.25	Общие данные	ТОО "КазахЭнергоПром" Гос. лицензия №13019085 от 03.01.2018г.		
Разраб.		Коваленко			05.25				

Копировал

А3

Схема демонтажа существующих конструкций на отм. 0,000

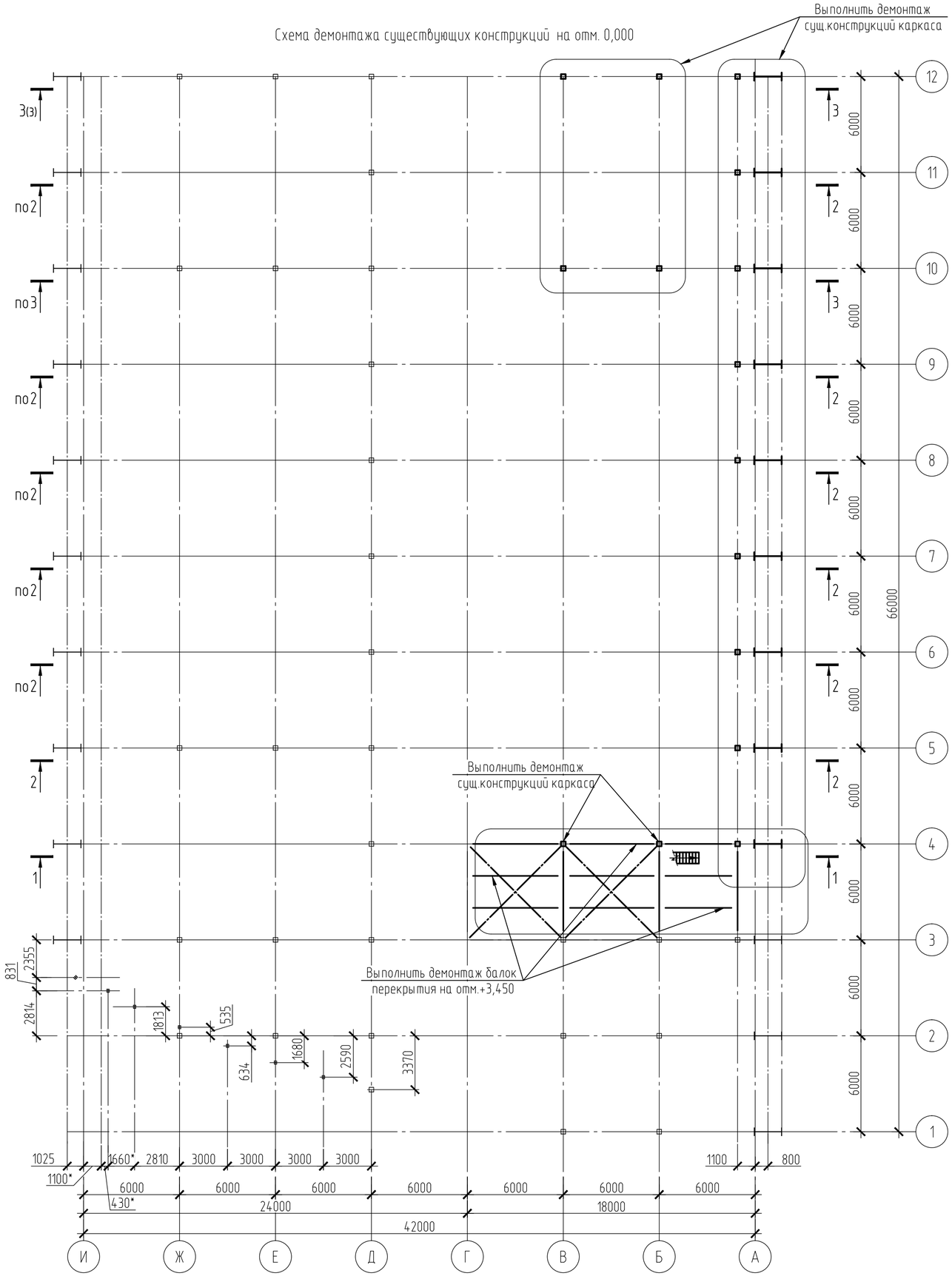

1-1

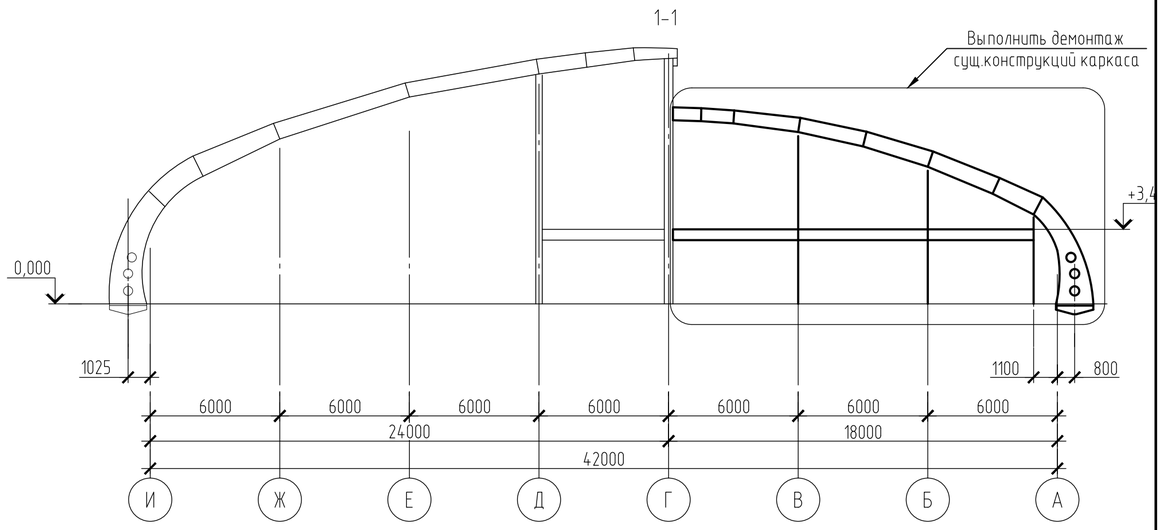

2-2

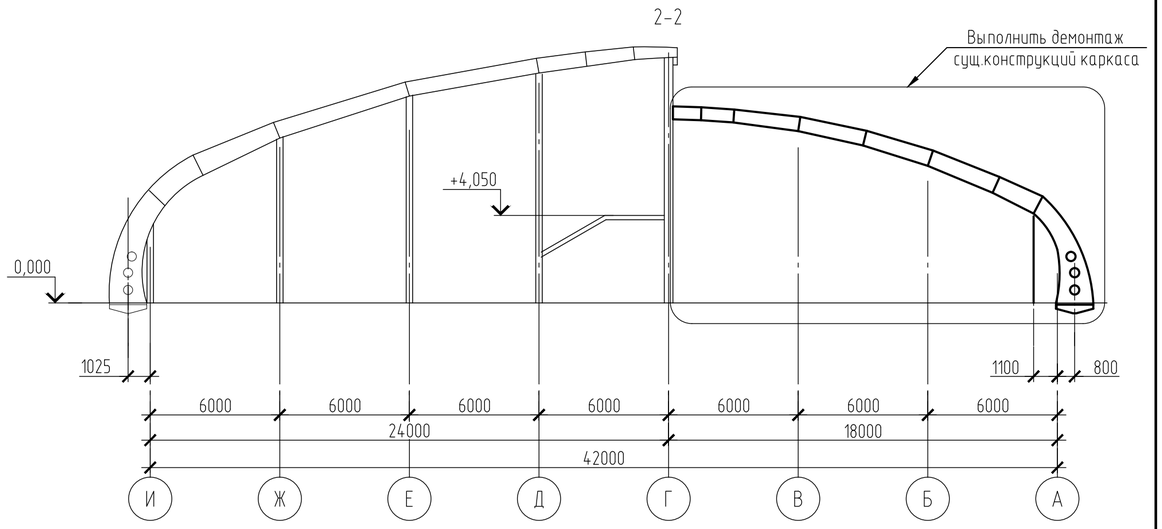

1. Ведомость демонтажа существующих стальных конструкций каркаса см. лист 3.
2. Общие указания см. лист 1
3. Существующие стальные конструкции физкультурно-оздоровительного комплекса приняты на основании черт. 6.01-1-КМ "Физкультурно-оздоровительный комплекс на стадионе "Мунайшы" в г.Атырау", выполненные ТОО "Экспресс" г.Алматы.
4. Демонтаж ж.б. фундаментов и перекрытий см черт. марки КЖ; демонтаж стенового ограждения, кровли, заполнения проемов см. черт. марки АР.

						2023-227/2-АС		
Изм.	Кол.уч.	Лист	№док.	Подп.	Дата	Реконструкция физкультурно-оздоровительного комплекса и наружных инженерных сетей стадиона "Мунайшы", расположенных по адресу: Атырауская область, г. Атырау, ул. М. Ауэзова, 28А		
						Демонтаж существующих строительных конструкций физкультурно-оздоровительного комплекса	Стадия	Лист	Листов
							РП	2	
Проверил		Щукин			05.25	Схема демонтажа существующих конструкций на отм.0,000. разрезы 1-1, 2-2.	ТОО "КазахЭнергоПром" Гос. лицензия №13019085 от 03.01.2018г.	
Разраб.		Коваленко			05.25			

Взам. инв. №

Подп. и дата

Инв. № подл

Копировал

A2

Схема демонтажа ж.б. перекрытия на отм. +3,450.

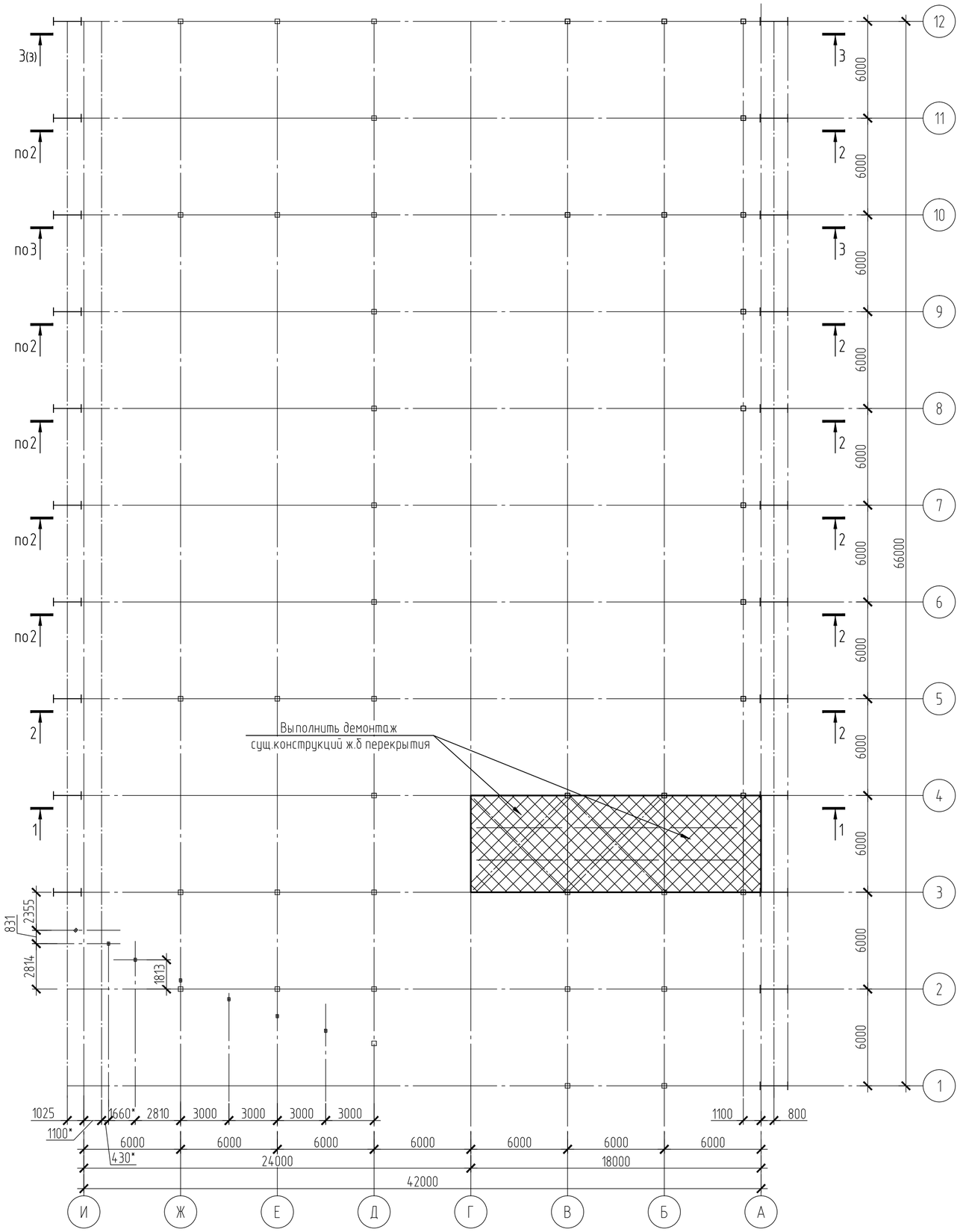

3-3

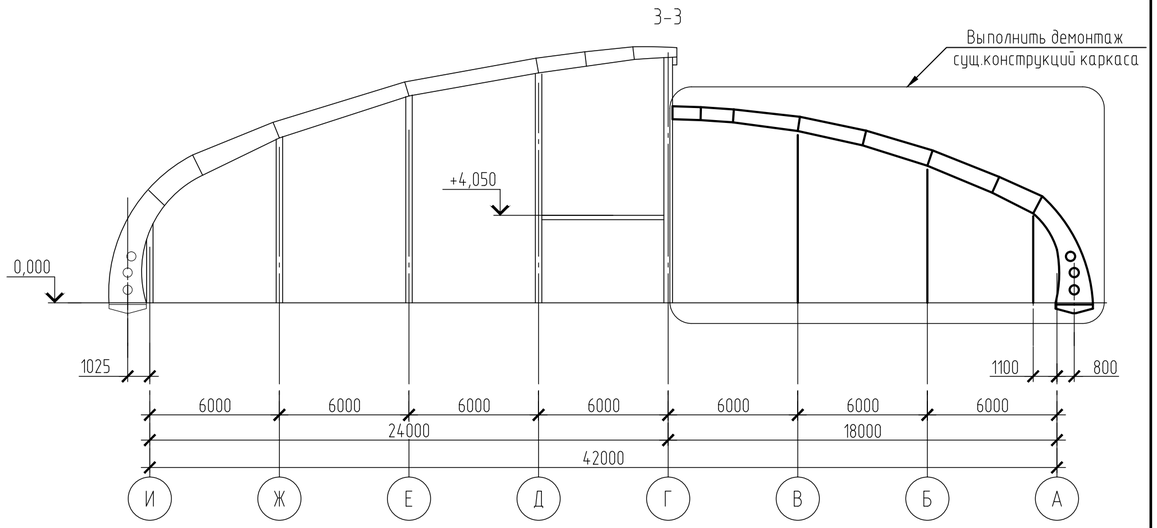

Спецификация объемов демонтажных работ

Поз.	Обозначение	Наименование	Ед. изм.	Кол.	Примечание
		Конструкции в осях 4-12, ряды Г-А			
		Стальные несущие полуарки каркаса	т	38,6	
		Стальные колонны		4,40	
		Стальные Балки перекрытия		4,30	
		Стальные Горизонтальные связи		1,45	
		Стальные лестницы		0,40	
		Стальные прогоны покрытия		1,00	
		Стальной профнастил покрытия		7,5	
		Ж.б. перекрытие, t=200мм.	$м^2$	108*	Бетон кл.В20

1. Объемы демонтажа - уточнить по месту..
2. Общие указания см. лист 1

Изм.	Кол.уч.	Лист	№док.	Подп.	Дата	2023-227/2-АС		
						Реконструкция физкультурно-оздоровительного комплекса и наружных инженерных сетей стадиона "Мунайшы", расположенных по адресу: Атырауская область, г. Атырау, ул. М. Ауэзова, 28А		
						Демонтаж существующих строительных конструкций физкультурно-оздоровительного комплекса	Стадия	Лист	Листов
							РП	3	
Проверил		Щукин			05.25	Схема демонтажа ж.б. перекрытия на отм. +3,450. Разрез 3-3. Спецификация объемов демонтажных работ.	ТОО "КазахЭнергоПром" Гос. лицензия №13019085 от 03.01.2018г.		
Разраб.		Коваленко			05.25				

Взам. инв. №

Подп. и дата

Инв. № подл

Копировал

A2