ТОО «КазахЭнергоПром»

Государственная лицензия № 13019085 от 03.01.2018 года
г. Павлодар, ул. Бакинская, 3, тел./факс 8 (7182) 339015

«Реконструкция физкультурно-оздоровительного комплекса и наружных инженерных сетей стадиона «Мунайшы», расположенных по адресу: Атырауская область, г. Атырау, ул. М. Ауэзова, 28А»

Том 5

2023-227/2-ПЛ
Книга прайс-листов

Директор ТОО «КазахЭнергоПром» _____ **Рамазанов А.Ж.**

ГИП ТОО «КазахЭнергоПром» _____ **Ахметов А.Т.**

г. Павлодар, 2025 г.

Приложение №1 к Заданию на проектирование

"Утверждаю"
ГУ "Управление строительства, архитектуры и градостроительства Атырауской области"
Н. Кусайынов

"15" октября 2025 г.

Перечень материалов, изделий, конструкций и оборудования, принятых по прайс-листам

"Реконструкция физкультурно-оздоровительного комплекса и наружных инженерных сетей стадиона "Мунайшы", расположенных по адресу: Атырауская область, г. Атырау, ул. М. Ауэзова, 28А"

№ п/п	Наименование оборудования, материала, изделия, конструкции	Тип, марка, размеры, стандарт	Ед.изм.	Количество	Выбранный вариант				
					Стоимость по прайс-листу за единицу измерения		Сведения по НДС (с НДС, без НДС)	Поставщик (дистрибьютор) страна происхождения	№ прайс-листа
					в валюте	в тенге			
1	2	3	4	5	6		7	8	9
1	Насосная станция хозпитьевого назначения, GWFK20/V-24-08-0418.1.5 Q=6.05 м^3/ч, H=13,5м, 1 раб+1рез, P=2.0,55 кВт, частотное регулирование в комплекте с насосами Xylem Lowara, рамой, шкафом управления, напорным и всасывающим коллекторами, расширительным баком и запорной арматурой		компл	1		3 742 123	с НДС	ТОО "Vector 7"	1
2	Насосная станция противопажарного назначения, GWFK20/V-24-08-0418.1.4 Q=26,64 м^3/ч, H=13,5м, 1 раб+1рез, P=2.5,5 кВт, прямой пуск насосами Xylem Lowara, рамой, шкафом управления, напорным и всасывающим коллекторами, расширительным баком и запорной арматурой		компл	1		7 333 961	с НДС	ТОО "Vector 7"	1
3	Узел регулирования тепловой мощности WPG для агрегата поз.9	WPG-25-08-16 E (12-0400-0076)	шт	1	719,82 Евро		с НДС	ТОО "VTS Kazakhstan (ВТС Казахстан)"	2
4	Узел регулирования тепловой мощности WPG для агрегата поз.7	WPG-25-08-16 E (12-0400-0076)	шт	1	719,82 Евро		с НДС	ТОО "VTS Kazakhstan (ВТС Казахстан)"	2
5	Узел регулирования тепловой мощности WPG для агрегата поз.5	WPG-25-08-16 E (12-0400-0076)	шт	1	719,82 Евро		с НДС	ТОО "VTS Kazakhstan (ВТС Казахстан)"	2
6	Узел регулирования тепловой мощности WPG для агрегата поз.3	WPG-25-06-2.5 E (12-0400-0069)	шт	1	427,64 Евро		с НДС	ТОО "VTS Kazakhstan (ВТС Казахстан)"	2
7	Узел регулирования тепловой мощности WPG для агрегата поз.1	WPG-25-06-4.0 E (12-0400-0070)	шт	1	469,03 Евро		с НДС	ТОО "VTS Kazakhstan (ВТС Казахстан)"	2
8	Приточная установка в комплекте с автоматикой	VVS075-R-FHCVS	шт	1	7906,26 Евро		с НДС	ТОО "VTS Kazakhstan (ВТС Казахстан)"	2
9	Приточная установка в комплекте с автоматикой	VVS075-R-FHCVS	шт	2	8064,17 Евро		с НДС	ТОО "VTS Kazakhstan (ВТС Казахстан)"	2

10	Приточная установка в комплекте с автоматикой	VVS030s-R-FHCVS	шт	1	4707,03 Евро		с НДС	ТОО "VTS Kazakhstan (ВТС Казахстан)"	2
11	Приточная установка в комплекте с автоматикой	VVS015s-R-FHVS	шт	1	1929,54 Евро		с НДС	ТОО "VTS Kazakhstan (ВТС Казахстан)"	2
12	Вентиляционная установка NVS23 V EC2	комплект - В1	шт	1	1509,77 Евро		с НДС	ТОО "VTS Kazakhstan (ВТС Казахстан)"	3
13	Вентиляционная установка NVS23 V EC2	комплект - В6, В8, В13	шт	3	1487,95 Евро		с НДС	ТОО "VTS Kazakhstan (ВТС Казахстан)"	3
14	Вентиляционная установка NVS23 V EC2	комплект - В7	шт	1	2387,57 Евро		с НДС	ТОО "VTS Kazakhstan (ВТС Казахстан)"	3
15	Вентиляционная установка NVS23 V EC2	комплект - В10	шт	1	3690,66 Евро		с НДС	ТОО "VTS Kazakhstan (ВТС Казахстан)"	2
16	Вентиляционная установка NVS23 V EC2	комплект - В14	компл	1	1957,63 Евро		с НДС	ТОО "VTS Kazakhstan (ВТС Казахстан)"	3
17	Комплектное распределительное устройство наружной установки КРН-IV см. 2023-227-ЭС1.ОЛ2		шт	1		1 703 249	с НДС	ТОО "KazElectroSnab"	4
18	Комплектное распределительное устройство наружной установки КРН-IV см. 2023-227-ЭС1.ОЛ1		шт	2		9 821 859	с НДС	ТОО "KazElectroSnab"	4
19	Комплектное распределительное устройство наружной установки 6 кВ, в комплекте с вакуумным выключателем 6 кВ, с ручным пружинным приводом КРУН-СЭЩ-К59ХЛ1 -09-У1		шт	1		17 069 357	с НДС	ТОО "KazElectroSnab"	4
20	Комплектное распределительное устройство напряжением 6 кВ внутренней установки одностороннего обслуживания серии КСО304, состоящее из 8 камер, в том числе двух торцевых КСО304 У3		компл	1		6 157 606	с НДС	ТОО "KazElectroSnab"	5

ТОО "КазахЭнергоПром" ГИП Ахметов А.Т. _____

ТОО "Vector 7"
050031,Казахстан, г.Алматы
пр.Райымбек 496/2
Тел.: 8 (727) 323 15 60
390-55-98, 390-55-97
Факс: 8 (727) 242-30-59
E-mail: sales@vector7.kz
Сайт: www.vector7.kz
БИН 070440011597
IBAN KZ908560000000393648
в АО "Банк ЦентрКредит"
БИК KCJBKZKX

НАСОСНОЕ ОБОРУДОВАНИЕ
ЗАПОРНАЯ АРМАТУРА
ШКАФЫ УПРАВЛЕНИЯ

"Vector 7" LLP
050031, Almaty city, Kazakhstan
496/2, Raiymbek ave.
Phone: 8 (727) 323 15 60
390-55-98, 390-55-97
Fax: 8 (727) 242-30-59
E-mail: sales@vector7.kz
Web: www.vector7.kz
BIN 070440011597
IBAN KZ908560000000393648
в АО "Bank CentreCredit"
BIC KCJBKZKX

PUMPS
VALVES
CONTROL PANELS

исх **№ V-24-08-0418-5**
от 02 сентября 2025 г.

ТОО "КазахЭнергоПром"
Киселева А.В.
тел.: 8-777-410-03-60
E-mail: alla_kiseleva@list.ru

Объект: Реконструкция физкультурно-оздоровительного комплекса и наружных сетей стадиона "Мунайши", расположенных по адресу: Атырауская область, г.Атырау, ул.М.Ауэзова,28А

КОММЕРЧЕСКОЕ ПРЕДЛОЖЕНИЕ

№	Наименование	Параметры оборудования	Кол-во	Цена со скидкой, KZT	Итого, KZT	Срок поставки
1	Насосная станция противопожарного назначения, тип ***GFDK20/V-24-08-0418.1.4***, *производство ТОО "Vector 7" (Казахстан)*. В комплекте с насосами Xylem Lowara (Италия), рамой, шкафом управления, напорным и всасывающим коллекторами, расширительным баком, вибровставками и запорной арматурой.	Q=26,64 m3/h, H=31 m, 1 раб.+1 рез. ~3 x 400, P=2 x 5,5 kW ***Прямой пуск***	1	7 333 961 KZT	7 333 961 KZT	8-10 недель (уточняется при заказе)
2	Насосная станция хоз. питьевого назначения, тип ***GWFK20/V-24-08-0418.1.5***, *производство ТОО "Vector 7" (Казахстан)*. В комплекте с насосами Xylem Lowara (Италия), рамой, шкафом управления, напорным и всасывающим коллекторами, расширительным баком, вибровставками и запорной арматурой.	Q=6,048 m3/h, H=13,5 m, 1 раб.+1 рез. ~3 x 400, P=2 x 0,55 kW ***Частотное регулирование***	1	3 742 123 KZT	3 742 123 KZT	8-10 недель (уточняется при заказе)
				Всего, с НДС	**11 076 084 KZT**	

Ориентировочный вес всего оборудования 640 кг.

ТОО "Vector 7" является официальным дистрибьютором и сервисным партнером заводов концерна Xylem.
Обращайте особое внимание на параметры и конструктивные особенности предложенного оборудования, альтернативное предложение с иными параметрами запрашивайте дополнительно. Технические данные предоставляются по запросу.
Цена на оборудование "под заказ", отсутствующего на складе, указана при условии поставки всего товара одной партией. В случае изменения количества заказываемого оборудования при запросе счета на оплату, цена может быть изменена.
Шеф-монтаж и пусконаладочные работы в стоимость не включены.
Цены указаны с учетом НДС, пошлин и действительны при условии самовывоза со склада в г. Алматы за счет покупателя.
Условия оплаты - 100% или по договоренности (на основании выставленного счета или договора).
Срок поставки оборудования исчисляется с момента получения предоплаты.
Сведения о наличии товара от 31.08.2025
Гарантия на насосное оборудование Xylem составляет 2 года и действительна при проведении пусконаладочных работ.
Стоимость указана (рассчитана) на стандартных условиях Vector 7 (стандартный Договор поставки / оказания услуг Vector 7 или на основании счета на оплату). При дополнительных требованиях стоимость предложения может измениться.
Стоимость оборудования по данному предложению действительна в течении 30 календарных дней.

Балман О.
менеджер по продажам
тел. 8 (727) 323 15 60 (вн. 207)
моб.: +7 776 764 27 77

LOWARA a xylem brand
VOGEL PUMPEN a xylem brand
FLYGT a xylem brand
godwin a xylem brand
SANITAIRE®
WEDECO a xylem brand
LEOPOLD a xylem brand
SONDEX®
VECTOR 7
Safco
FAGGIOLATI PUMPS S.p.A.
ProMinent®
B.A.C.
Baltimore Aircoil
högfors
VALVOTUBI IND.
bonomi CONTEMPORANEO ITALIANO
MIXTEC FOR MIXING TECHNOLOGY
albin pump
Danfoss
VACON® DRIVEN BY DRIVES
Schneider Electric
SIEMENS
Klimor
COLASIT

LOWARA
a xylem brand

GWFK20/V-24-08-0418.1.5

Компания	Заказчик	Дата 02.09.2025
Контакт	Контакт	№ позиции
Телефон	Телефон	Проект
Эл.почта	Эл.почта	Ном. проекта

Рабочие данные

1	Тип насоса	мультинасосная установка		Жидкость		вода чистая
2	Количество насосов	Резерв	1 / 1	Рабочая температура t A	°C	4
3	Ном. поток	m³/h	6,048	pH-значение при A		7
4	Номинальный напор	m	13,5	Плотность при A	kg/dm³	1
5	Статический напор	m	0	Кин. вязкость при A	mm²/s	1,569
6	Входное давление	bar	0,098	Давление паров при A	bar	0,0083
7	Температура окр. Среды	°C	20	Частицы		0
8	NPSH системы	m	0	Широта	m	1000

Характеристики насоса

9	Обозначение насоса			Рабочее колесо O	Макс. mm	76
10	GWFK20/V-24-08-0418.1.5				Спроектирован mm	76
11	Конструкция	Эл. насосная уставнока			Мин. mm	76
12	Пр-тель	Lowara		Расход	Номинальный m³/h	7,1 (3,5)
13					Макс- m³/h	8,5
14	Скорость	1/min	2900		Мин- m³/h	
15	Число ступеней		3	Напор насоса	Номинальный m	18,5
16	Макс. рабочее давление	bar	2,2		при Qmax m	6,7
17	Напор H(Q=0)	m	22		при Qmin m	21,8
18	Вес	kg	90	Мощность на валу	kW	,6 (,3)
19	Вес включает внешнюю упаковку			Макс. мощность на валу	kW	,7
20				Эффективность	%	63,92
21				NPSH 3%	m	1,5

Материалы

22	**Насос**		**Данные двигателя**			
23	Коллекторы	Углеродистая сталь	Пр-тель	Lowara	Эл. Напряжение	380 V
24	Вкл.-Выкл клапаны	Никелированная латунь	Исполнение	3-фазный двигатель		
25	Обратные клапаны	Латунь	Тип	SM71.../305	Эл. сила тока	1,48 A
26	Реле давления	Хромированный цинковый сплав	Расчётная мощность	0,55 kW	Вид защиты	IP 55
27	Pressure transmLowaraers	AISI 316	Обороты	2850 1/min	Класс изоляции	F
28	Штуцера/заглушки/фланцы	Гальваносталь	Размер	71	Color	RAL 5010
29	Кронштейн	Гальваносталь	Вес	0 kg		
30	Основание	Гальваносталь				
31	Корпус насоса	AISI 304				
32						

Стандартные опции

33	Обратный клапан на нагнетании	
34	Клапан	Без электрического кабеля
35	Компрессор	Без компрессора
37	Манометр	
36	Вольтметр	Без вольтметра
38	Аналоговые утсройства	Стандарт
39	Панель управления	Стандарт
40	Защита от высокого давления	Реле давления на напорном коллекторе
41	Защита от сухого хода	С реле защиты от сухого хода на входе
42	Класс защиты шкафа	IP 54
43	Обратный клапан	Стандарт
44	Защита от конденсата	Стандарт
45	Реле обрыва фазы	Стандарт :
46	Шкаф управления	Частотное регулирование
47		

GWFK20/V-24-08-0418.1.5

Компания	Заказчик	Дата 02.09.2025
Контакт	Контакт	№ позиции
Телефон	Телефон	Проект
Эл.почта	Эл.почта	Ном. проекта
Спецификация рабочих данных	**Гидравлические данные (рабочая точка)**	**Конструкция рабочего колеса**
Расход 6,048 m³/h	Расход 6,08 m³/h	Рабочее колесо O 76 mm
Напор насоса 13,5 m	Напор насоса 13,7 m	Частота 50 Hz
Статический напор 0 m	MEI >= 0,7	Скорость 2900 1/min

Мощность указана для параметров:
aiaa, чепоay [100%] ; 4°C; 1kg/dmi; 1,57mml/s
Характеристика согласно ISO 9906 - Annex A

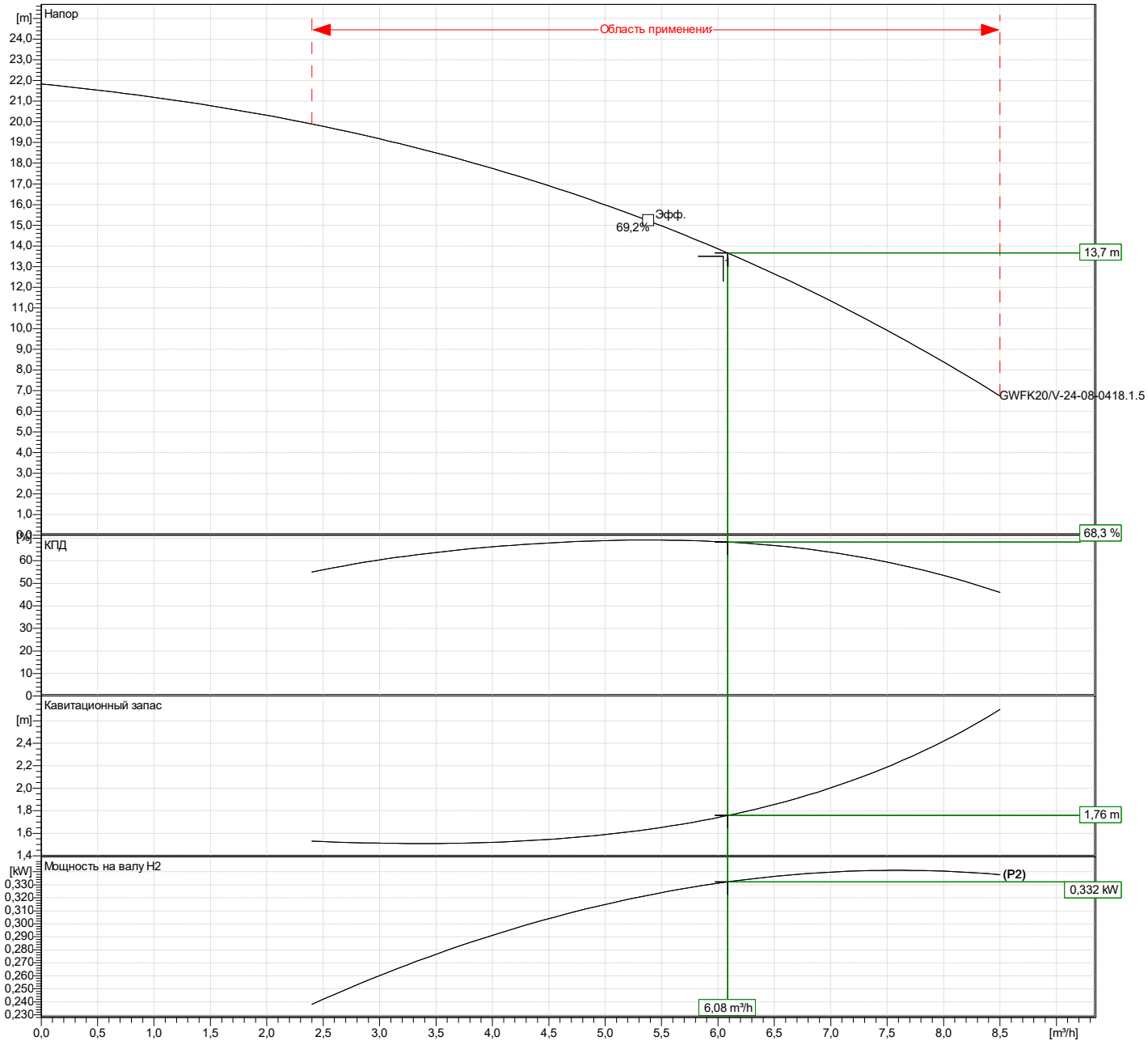

GWFK20/V-24-08-0418.1.5

Компания	Заказчик	Дата 02.09.2025
Контакт	Контакт	№ позиции
Телефон	Телефон	Проект
Эл.почта	Эл.почта	Ном. проекта

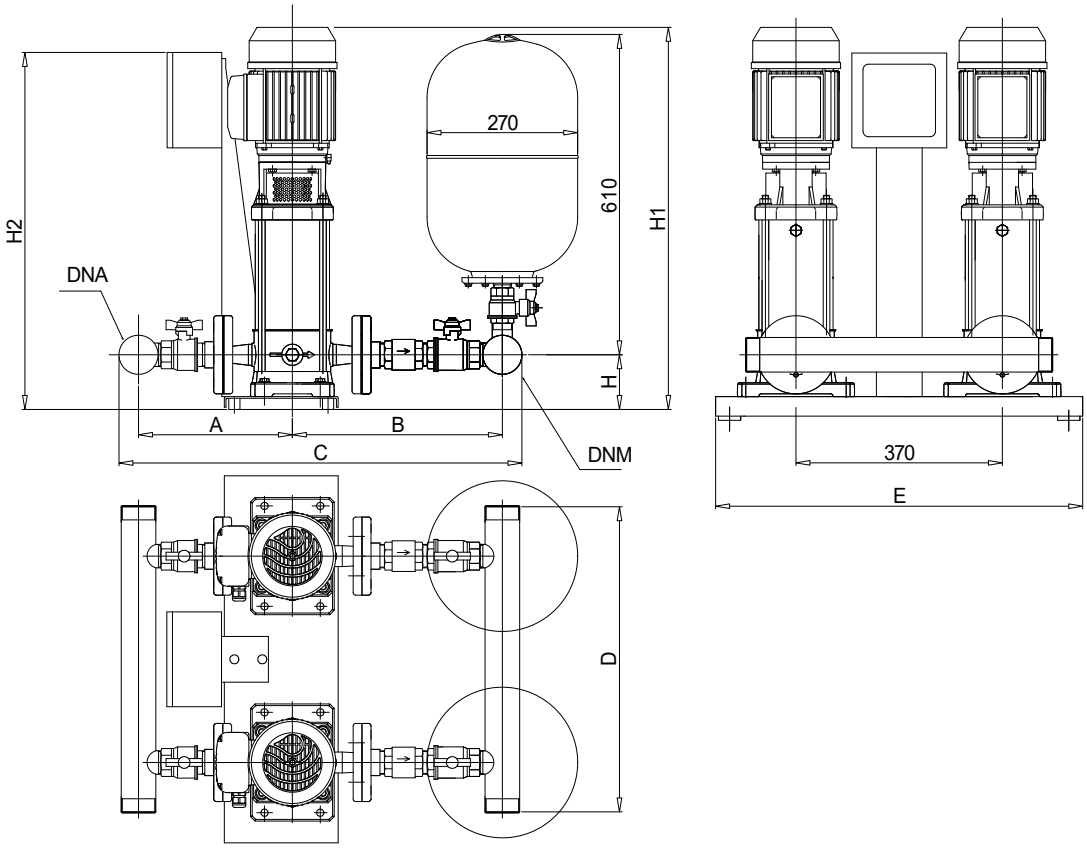

PLEASE NOTE:

Стандарт mm

A	265					Weight (Include external package)
B	327					90 kg
C	652					
DNA	R 2"					
DNM	R 2"					
E	658					
H	98					
H1	547					
H2	629					

ТОО «VTS Kazakhstan (ВТС Казахстан)»
пр. Аль-Фараби 17/1,
ПФЦ Нурлы-Тау, блок 5Б, 20 этаж, оф.16; 050059
г. Алматы; Казахстан

Контактные данные:
Ернар Жармаганбетов
пр. Тауелсыздык 41, БЦ Silk Way
Center, оф. 806; 010000 Астана;
+ 7 (771) 0409027
yernar.zharmaganbetov@vtsgroup.com

Номер Предложения 670A.2/LIVE.EUR/YZ/2024-25

Уважаемый/ Уважаемая

Проект Реконструкция ФОК в г. Атырау, ул. М. Ауэзова, 28

СТРАНА, РЕГИОН Казахстан

ПОДГОТОВЛЕНО: Yernar Zharmaganbetov
ДАТА ПОДГОТОВКИ: 18.09.2025
ДЕЙСТВИТЕЛЬНО ДО: 18.10.2025

Уважаемый/ Уважаемая
Благодарим за Ваш запрос. Ниже представляем наше Предложение и надеемся на плодотворное сотрудничество.

1. Оборудование и доп. услуги

№	Название	Место сборки	Обозначение	Кол - во	Цена/ шт. [EUR]	Сумма [EUR]	Налог
1	П1 (подвесная)	Завод	VVS030s-R-FHCVS	1	4 707,03	4 707,03	12,00%
2	Узел регулирования тепловой мощности WPG для агрегата поз. 1		WPG-25-06-4.0 E (1-2-0400-0070)	1	469,03	469,03	12,00%
3	П2 (подвесная)	Завод	VVS015s-R-FHVS	1	1 929,54	1 929,54	12,00%
4	Узел регулирования тепловой мощности WPG для агрегата поз. 3		WPG-25-06-2.5 E (1-2-0400-0069)	1	427,64	427,64	12,00%
5	П3	Склад (Hub)	VVS075-R-FHCVS	1	7 906,26	7 906,26	12,00%
6	Узел регулирования тепловой мощности WPG для агрегата поз. 5		WPG-25-08-16 E (1-2-0400-0076)	1	719,82	719,82	12,00%
7	П4	Склад (Hub)	VVS075-R-FHCVS	1	8 064,17	8 064,17	12,00%
8	Узел регулирования тепловой мощности WPG для агрегата поз. 7		WPG-25-08-16 E (1-2-0400-0076)	1	719,82	719,82	12,00%
9	П5	Склад (Hub)	VVS075-R-FHCVS	1	7 195,16	7 195,16	12,00%
10	Узел регулирования тепловой мощности WPG для агрегата поз. 9		WPG-25-08-16 E (1-2-0400-0076)	1	719,82	719,82	12,00%
11	В10	Склад (Hub)	VVS075-R-SV	1	3 690,66	3 690,66	12,00%
						Стоимость установок без НДС [EUR]:	36 548,96
						Общая сумма НДС [EUR]:	4 385,88
						Общая стоимость с НДС [EUR]:	40 934,84

2. Автоматика и опциональные элементы

№	Название	Сумма [EUR]	Налог
1	Опциональные элементы (для позиции №: 1, 3, 5, 7, 9, 11)	2 278,29	12,00%
2	Полная автоматика (для позиции №: 1, 3, 5, 7, 9, 11)	7 041,99	12,00%
3	Модуль управления/питания (для позиции №: 5, 7, 9, 11)	1 776,11	12,00%

Стоимость без НДС [EUR]:	11 096,39
Общая сумма НДС [EUR]:	1 331,57
Общая стоимость с НДС [EUR]:	12 427,96

Общая стоимость Предложения без НДС

Общая стоимость Предложения без НДС [EUR]:	**47 645,36**
Общая сумма НДС [EUR]:	5 717,44
Общая стоимость Предложения с НДС [EUR]:	53 362,80

3. ПРЕДЛАГАЕМЫЕ ДОПОЛНИТЕЛЬНЫЕ ОПЦИИ

- Для управления тепловой мощностью водяных нагревателей вентиляционных агрегатов мы предлагаем "узлы регулирования тепловой мощности" по привлекательным ценам. Узлы регулирования изготавливаются в двух версиях: WPG и WPG.S. Узел регулирования WPG состоит из водяного насоса, трехходового клапана с сервоприводом (аналоговый сигнал), двух термоманометров, обратного клапана, двух запорных кранов, фильтра для воды. Узел регулирования в версии WPG.S состоит из водяного насоса, трехходового клапана с сервоприводом (аналоговый сигнал), фильтра и запорного крана. Узел регулирования, изменяя тепловую мощность, поддерживает требуемую температуру приточного воздуха независимо от температуры наружного воздуха, также реализует функцию защиты нагревателя от замерзания теплоносителя.
  Мы будем рады ответить на Ваши вопросы.

4. УСЛОВИЯ ПОСТАВКИ

- Срок изготовления Заказа, со дня оформления Заказа и внесения задатка (дней): 6
- Срок доставки до места получения, со дня изготовления Заказа (рабочих дней): 22
- В случае сборки агрегатов в производственно-логистическом центре, срок их поставки может быть увеличен на 10 рабочих дней.
- Условия продажи, доставки и монтажа оборудования в соответствии с Общими Условиями Продажи VTS действуют на дату подготовки Предложения и доступны на сайте www.vtsgroup.com и в офисах, представительствах компании VTS

5. УСЛОВИЯ ОПЛАТЫ

- Предоплата при размещении заказа: 100,00%

6. УСЛОВИЯ ГАРАНТИИ

- Условия гарантии в соответствии со Стандартными условиями гарантии VTS, действующими на дату подготовки Предложения и доступными на сайте www.vtsgroup.com и в офисах, торговых представительствах VTS.

7. ПРИМЕЧАНИЯ

- Цены на оборудование, указанные в Предложении, не включают стоимость монтажа агрегата и автоматики, пуско-наладки и подсоединения к системе электроснабжения. В стоимость также не включены подключение элементов автоматики, монтаж гибких вставок, наладка воздушных клапанов
- Перед началом сборки оборудования на объекте необходима передача Клиентом представителям ООО "ВТС" Заявки на сборку (доступно на www.vtsgroup.com и в представительствах VTS)
- Действия, которые должны быть выполнены клиентом до и во время процесса сборки агрегата, требования к подготовке площадки для монтажа агрегата и перемещению туда элементов установки приведены в “Руководстве по эксплуатации и обслуживанию”.
- Падение курса рубля по отношению к курсу евро более чем на 3% может вызвать корректировку стоимости
- Производитель оставляет за собой право вносить изменения в конструкцию, не ухудшающие технические параметры вентиляционных установок.
- Если зимняя расчетная температура в районе эксплуатации агрегата ниже минус 30 оС, то рекомендуется: эксплуатировать агрегаты только в помещениях, элементы автоматики монтировать снаружи агрегатов, применять агрегаты с нагревателем перед камерой смешивания и блоком теплоутилизации, устанавливать нагреватель воздуха перед агрегатом. Монтаж поставленной автоматики производит сам заказчик.

- Сервисные работы по соединению блоков НЕ ВКЛЮЧАЮТ: Стоимость транспортных расходов на выезд Сервиса к Клиенту на расстояние свыше 300 км от ближайщего авторизированного сервисного центра, перемещения и транспортировки элементов оборудования и/или секций на место сборки (место окончательной установки), монтаж дополнительных опорных стоек верхнего яруса двухэтажных установок, крепление оборудования к фундаменту, монтаж регулирующей арматуры на трубопровод, Подключение вентиляционной установки к воздуховодам, все операции, связанные с запуском оборудования:
- Сервисные работы по соединению блоков ВКЛЮЧАЮТ: Стоимость транспортных расходов на выезд Сервиса к Клиенту на расстояние до 300 км от ближайщего авторизированного сервисного центра, распаковка элементов оборудования и/или секций, выполнение подготовительных работ для соединения секций, выполнение работ по соединению секций в соответствии с инструкцией по монтажу оборудования, уборка мусора и прочих материалов (сложенных в одном месте рядом с местом проведения работ), очистка оборудования после выполнения работ, проверка комплектности элементов автоматики (если установка была заказана с элементами автоматики) и складирование всех элементов в одном месте, с уведомлением клиента о его ответственности за сохранность элементов
- Запчасти и другое дополнительное оборудование для установок VTS доступны на авторизованном сервисном портале. Информацию о сервисных центрах можно найти на нашем веб-сайте www.vtsgroup.com
- Авторизованные сервисные центры компании VTS дополнительно оказывают услуги по подключению, вводу в эксплуатацию, техническому осмотру и обслуживанию оборудования производства компании VTS.
- VTS оставляет за собой право обновить цену в течение срока действия предложения не более +/- 5%

8. ЗАКАЗ

В случае принятия Предложения, пожалуйста, отправляйте Ваши заказы по адресу:

ТОО «VTS Kazakhstan (ВТС Казахстан)»
пр. Аль-Фараби 17/1,
ПФЦ Нурлы-Тау, блок 5Б, 20 этаж, оф.16
050059 г. Алматы
+7 (727) 237 84 88, 89, 90
+7 (727) 237 84 87

В случае принятия Предложения, пожалуйста, отправляйте Ваши заказы по адресу:

С уважением,

Это Предложение может быть принято только без резервирования.

С уважением,

Yernar Zharmaganbetov

ТОО «VTS Kazakhstan (ВТС Казахстан)»
пр. Аль-Фараби 17/1,
ПФЦ Нурлы-Тау, блок 5Б, 20 этаж, оф.16; 050059
г. Алматы; Казахстан

Контактные данные:
Ернар Жармаганбетов
пр. Тауелсыздык 41, БЦ Silk Way Center, оф. 806; 010000 Астана;
+ 7 (771) 0409027
yernar.zharmaganbetov@vtsgroup.com

Номер Предложения 671A.2/LIVE.EUR/YZ/2024-25

Уважаемый/ Уважаемая

Проект	Реконструкция ФОК в г. Атырау, ул. М. Ауэзова, 28
СТРАНА, РЕГИОН	Казахстан

ПОДГОТОВЛЕНО:	Yernar Zharmaganbetov
ДАТА ПОДГОТОВКИ:	18.09.2025
ДЕЙСТВИТЕЛЬНО ДО:	18.10.2025

Уважаемый/ Уважаемая
Благодарим за Ваш запрос. Ниже представляем наше Предложение и надеемся на плодотворное сотрудничество.

1. Оборудование и доп. услуги

№	Название	Код	Номер позиции в Предложении	Обозначение	Описание	Кол - во	Цена/ шт. [EUR]	Сумма [EUR]	Налог
1	Комплект кулис шумоглушителя VS SLCR.BFL.SET NVS23		1	NVS023-R-SV	B1 (канальная)	1	69,66	69,66	12,00%
2	Уплотнитель (лента) SLN NVS23 PCVS 10x5 L=2200		1	NVS023-R-SV	B1 (канальная)	1	1,27	1,27	12,00%
3	Вентиляционная установка NVS23 V EC2	DUCT.AHU DUCT.AHU NVS23 V VS250/0,75EC	1	NVS023-R-SV	B1 (канальная)	1	712,34	712,34	12,00%
4	Гибкое соединение FLX.CNC 600 x 313		1	NVS023-R-SV	B1 (канальная)	2	20,79	41,58	12,00%
5	Воздушный клапан VS A.DAMP 600x313		1	NVS023-R-SV	B1 (канальная)	1	89,12	89,12	12,00%
6	Сервопривод воздушного клапана VS 00 AD.ACTR ON-OFF 10Nm		1	NVS023-R-SV	B1 (канальная)	1	99,22	99,22	12,00%
7	1-2-1209-0062		1	NVS023-R-SV	B1 (канальная)	1	53,25	53,25	12,00%
8	Щит управления вытяжным агрегатом VS 21-150 CG 0-1		1	NVS023-R-SV	B1 (канальная)	1	443,33	443,33	12,00%
9	Предохранители VS 21-150 FUSE gG 10A type 10x38		1	NVS023-R-SV	B1 (канальная)	2	8,17	16,34	12,00%
10	Комплект кулис шумоглушителя VS SLCR.BFL.SET NVS23		2	NVS023-R-SV	B6 (канальная)	1	69,66	69,66	12,00%

11	Уплотнитель (лента) SLN NVS23 PCVS 10x5 L=2200		2	NVS023-R-SV	B6 (канальная)	1	1,27	1,27	12,00%
12	Вентиляционная установка NVS23 V EC1	DUCT.AHU DUCT.AHU NVS23 V EC	2	NVS023-R-SV	B6 (канальная)	1	674,18	674,18	12,00%
13	Гибкое соединение FLX.CNC 600 x 313		2	NVS023-R-SV	B6 (канальная)	2	20,79	41,58	12,00%
14	Воздушный клапан VS A.DAMP 600x313		2	NVS023-R-SV	B6 (канальная)	1	89,12	89,12	12,00%
15	Сервопривод воздушного клапана VS 00 AD.ACTR ON-OFF 10Nm		2	NVS023-R-SV	B6 (канальная)	1	99,22	99,22	12,00%
16	1-2-1209-0062		2	NVS023-R-SV	B6 (канальная)	1	53,25	53,25	12,00%
17	Предохранители VS 21-150 FUSE gG 10A type 10x38		2	NVS023-R-SV	B6 (канальная)	2	8,17	16,34	12,00%
18	Щит управления вытяжным агрегатом VS 21-150 CG 0-1		2	NVS023-R-SV	B6 (канальная)	1	443,33	443,33	12,00%
19	Комплект кулис шумоглушителя VS SLCR.BFL.SET NVS80		3	NVS080-R-SV	B7 (канальная)	1	162,90	162,90	12,00%
20	Уплотнитель (лента) SLN NVS80 PCVS 10x5 L=3100		3	NVS080-R-SV	B7 (канальная)	1	1,82	1,82	12,00%
21	Вентиляционная установка DUCT.AHU NVS80 V	DUCT.AHU DUCT.AHU NVS80 V	3	NVS080-R-SV	B7 (канальная)	1	1 048,78	1 048,78	12,00%
22	Гибкое соединение FLX.CNC 860 x 613		3	NVS080-R-SV	B7 (канальная)	2	30,94	61,88	12,00%
23	1-2-1208-5020		3	NVS080-R-SV	B7 (канальная)	1	384,34	384,34	12,00%
24	Воздушный клапан VS A.DAMP 860x613		3	NVS080-R-SV	B7 (канальная)	1	168,96	168,96	12,00%
25	Сервопривод воздушного клапана VS 00 AD.ACTR ON-OFF 10Nm		3	NVS080-R-SV	B7 (канальная)	1	99,22	99,22	12,00%
26	Щит управления вытяжным агрегатом VS 21-150 CG 0-1		3	NVS080-R-SV	B7 (канальная)	1	443,33	443,33	12,00%
27	Предохранители VS 21-150 FUSE gG 16A type10x38		3	NVS080-R-SV	B7 (канальная)	2	8,17	16,34	12,00%
28	Комплект кулис шумоглушителя VS SLCR.BFL.SET NVS23		4	NVS023-R-SV	B8 (канальная)	1	69,66	69,66	12,00%
29	Уплотнитель (лента) SLN NVS23 PCVS 10x5 L=2200		4	NVS023-R-SV	B8 (канальная)	1	1,27	1,27	12,00%
30	Вентиляционная установка NVS23 V EC1	DUCT.AHU DUCT.AHU NVS23 V EC	4	NVS023-R-SV	B8 (канальная)	1	674,18	674,18	12,00%
31	Гибкое соединение FLX.CNC 600 x 313		4	NVS023-R-SV	B8 (канальная)	2	20,79	41,58	12,00%
32	Воздушный клапан VS A.DAMP 600x313		4	NVS023-R-SV	B8 (канальная)	1	89,12	89,12	12,00%
33	Сервопривод воздушного клапана VS 00 AD.ACTR ON-OFF 10Nm		4	NVS023-R-SV	B8 (канальная)	1	99,22	99,22	12,00%
34	1-2-1209-0062		4	NVS023-R-SV	B8 (канальная)	1	53,25	53,25	12,00%
35	Предохранители VS 21-150 FUSE gG 10A type 10x38		4	NVS023-R-SV	B8 (канальная)	2	8,17	16,34	12,00%
36	Щит управления вытяжным агрегатом VS 21-150 CG 0-1		4	NVS023-R-SV	B8 (канальная)	1	443,33	443,33	12,00%
37	Комплект кулис шумоглушителя VS SLCR.BFL.SET NVS23		5	NVS023-R-SV	B13 (канальная)	1	69,66	69,66	12,00%

38	Уплотнитель (лента) SLN NVS23 PCVS 10x5 L=2200		5	NVS023-R-SV	B13 (канальная)	1	1,27	1,27	12,00%
39	Вентиляционная установка NVS23 V EC1	DUCT.AHU DUCT.AHU NVS23 V EC	5	NVS023-R-SV	B13 (канальная)	1	674,18	674,18	12,00%
40	Гибкое соединение FLX.CNC 600 x 313		5	NVS023-R-SV	B13 (канальная)	2	20,79	41,58	12,00%
41	Воздушный клапан VS A.DAMP 600x313		5	NVS023-R-SV	B13 (канальная)	1	89,12	89,12	12,00%
42	Сервопривод воздушного клапана VS 00 AD.ACTR ON-OFF 10Nm		5	NVS023-R-SV	B13 (канальная)	1	99,22	99,22	12,00%
43	1-2-1209-0062		5	NVS023-R-SV	B13 (канальная)	1	53,25	53,25	12,00%
44	Предохранители VS 21-150 FUSE gG 10A type 10x38		5	NVS023-R-SV	B13 (канальная)	2	8,17	16,34	12,00%
45	Щит управления вытяжным агрегатом VS 21-150 CG 0-1		5	NVS023-R-SV	B13 (канальная)	1	443,33	443,33	12,00%
46	Комплект кулис шумоглушителя VS SLCR.BFL.SET NVS65		6	NVS065-R-SV	B14 (канальная)	1	145,11	145,11	12,00%
47	Уплотнитель (лента) SLN NVS65 PCVS 10x5 L=2200		6	NVS065-R-SV	B14 (канальная)	1	1,58	1,58	12,00%
48	Вентиляционная установка DUCT.AHU NVS65 V	DUCT.AHU DUCT.AHU NVS65 V	6	NVS065-R-SV	B14 (канальная)	1	754,99	754,99	12,00%
49	Гибкое соединение FLX.CNC 740 x 513		6	NVS065-R-SV	B14 (канальная)	2	26,91	53,82	12,00%
50	Преобразователь частоты FC 1PH 2,2		6	NVS065-R-SV	B14 (канальная)	1	307,86	307,86	12,00%
51	Воздушный клапан VS A.DAMP 740x513		6	NVS065-R-SV	B14 (канальная)	1	135,38	135,38	12,00%
52	Сервопривод воздушного клапана VS 00 AD.ACTR ON-OFF 10Nm		6	NVS065-R-SV	B14 (канальная)	1	99,22	99,22	12,00%
53	Предохранители VS 21-150 FUSE gG 20A type10x38		6	NVS065-R-SV	B14 (канальная)	2	8,17	16,34	12,00%
54	Щит управления вытяжным агрегатом VS 21-150 CG 0-1		6	NVS065-R-SV	B14 (канальная)	1	443,33	443,33	12,00%
							Стоимость установок без НДС [EUR]:	10 335,16	
							Общая сумма НДС [EUR]:	1 240,22	
							Общая стоимость с НДС [EUR]:	11 575,38	

Общая стоимость Предложения без НДС

Общая стоимость Предложения без НДС [EUR]:	**10 335,16**
Общая сумма НДС [EUR]:	1 240,22
Общая стоимость Предложения с НДС [EUR]:	11 575,38

3. ПРЕДЛАГАЕМЫЕ ДОПОЛНИТЕЛЬНЫЕ ОПЦИИ

- Для управления тепловой мощностью водяных нагревателей вентиляционных агрегатов мы предлагаем "узлы регулирования тепловой мощности" по привлекательным ценам. Узлы регулирования изготавливаются в двух версиях: WPG и WPG.S. Узел регулирования WPG состоит из водяного насоса, трехходового клапана с сервоприводом (аналоговый сигнал), двух термоманометров, обратного клапана, двух запорных кранов, фильтра для воды. Узел регулирования в версии WPG.S состоит из водяного насоса, трехходового клапана с сервоприводом (аналоговый сигнал), фильтра и запорного крана. Узел регулирования, изменяя тепловую мощность, поддерживает требуемую температуру приточного воздуха независимо от температуры наружного воздуха, также реализует функцию защиты нагревателя от замерзания теплоносителя.
  Мы будем рады ответить на Ваши вопросы.

4. УСЛОВИЯ ПОСТАВКИ

- Срок изготовления Заказа, со дня оформления Заказа и внесения задатка (рабочих дней): 11
- Срок доставки до места получения, со дня изготовления Заказа (рабочих дней): 8
- В случае сборки агрегатов в производственно-логистическом центре, срок их поставки может быть увеличен на 10 рабочих дней.
- Условия продажи, доставки и монтажа оборудования в соответствии с Общими Условиями Продажи VTS действуют на дату подготовки Предложения и доступны на сайте www.vtsgroup.com и в офисах, представительствах компании VTS

5. УСЛОВИЯ ОПЛАТЫ

- Предоплата при размещении заказа: 100,00%

6. УСЛОВИЯ ГАРАНТИИ

- Условия гарантии в соответствии со Стандартными условиями гарантии VTS, действующими на дату подготовки Предложения и доступными на сайте www.vtsgroup.com и в офисах, торговых представительствах VTS.

7. ПРИМЕЧАНИЯ

- Цены на оборудование, указанные в Предложении, не включают стоимость монтажа агрегата и автоматики, пуско-наладки и подсоединения к системе электроснабжения. В стоимость также не включены подключение элементов автоматики, монтаж гибких вставок, наладка воздушных клапанов
- Перед началом сборки оборудования на объекте необходима передача Клиентом представителям ООО "ВТС" Заявки на сборку (доступно на www.vtsgroup.com и в представительствах VTS)
- Действия, которые должны быть выполнены клиентом до и во время процесса сборки агрегата, требования к подготовке площадки для монтажа агрегата и перемещению туда элементов установки приведены в “Руководстве по эксплуатации и обслуживанию”.
- Падение курса рубля по отношению к курсу евро более чем на 3% может вызвать корректировку стоимости
- Производитель оставляет за собой право вносить изменения в конструкцию, не ухудшающие технические параметры вентиляционных установок.
- Если зимняя расчетная температура в районе эксплуатации агрегата ниже минус 30 оС, то рекомендуется: эксплуатировать агрегаты только в помещениях, элементы автоматики монтировать снаружи агрегатов, применять агрегаты с нагревателем перед камерой смешивания и блоком теплоутилизации, устанавливать нагреватель воздуха перед агрегатом. Монтаж поставленной автоматики производит сам заказчик.
- Сервисные работы по соединению блоков НЕ ВКЛЮЧАЮТ: Стоимость транспортных расходов на выезд Сервиса к Клиенту на расстояние свыше 300 км от ближайщего авторизированного сервисного центра, перемещения и транспортировки элементов оборудования и/или секций на место сборки (место окончательной установки), монтаж дополнительных опорных стоек верхнего яруса двухэтажных установок, крепление оборудования к фундаменту, монтаж регулирующей арматуры на трубопровод, Подключение вентиляционной установки к воздуховодам, все операции, связанные с запуском оборудования:
- Сервисные работы по соединению блоков ВКЛЮЧАЮТ: Стоимость транспортных расходов на выезд Сервиса к Клиенту на расстояние до 300 км от ближайщего авторизированного сервисного центра, распаковка элементов оборудования и/или секций, выполнение подготовительных работ для соединения секций, выполнение работ по соединению секций в соответствии с инструкцией по монтажу оборудования, уборка мусора и прочих материалов (сложенных в одном месте рядом с местом проведения работ), очистка оборудования после выполнения работ, проверка комплектности элементов автоматики (если установка была заказана с элементами автоматики) и складирование всех элементов в одном месте, с уведомлением клиента о его ответственности за сохранность элементов
- Запчасти и другое дополнительное оборудование для установок VTS доступны на авторизованном сервисном портале. Информацию о сервисных центрах можно найти на нашем веб-сайте www.vtsgroup.com
- Авторизованные сервисные центры компании VTS дополнительно оказывают услуги по подключению, вводу в эксплуатацию, техническому осмотру и обслуживанию оборудования производства компании VTS.
- VTS оставляет за собой право обновить цену в течение срока действия предложения не более +/- 5%

8. ЗАКАЗ

В случае принятия Предложения, пожалуйста, отправляйте Ваши заказы по адресу:

ТОО «VTS Kazakhstan (ВТС Казахстан)»
пр. Аль-Фараби 17/1,
ПФЦ Нурлы-Тау, блок 5Б, 20 этаж, оф.16
050059 г. Алматы
+7 (727) 237 84 88, 89, 90
+7 (727) 237 84 87

Это Предложение может быть принято только без резервирования.

С уважением,

Yernar Zharmaganbetov

Исх. № 09/25-3630 от 18.09.2025г.

ТОО "КазахЭнергоПром"

Коммерческое предложение

ТОО «KazElectroSnab» имеет возможность осуществить поставку следующего электротехнического оборудования:

По проекту: "Реконструкция оздоровительного комплекса и наружных инженерных сетей стадиона Мунайшы"

№ п/п	Наименование оборудования и услуг	Ед. изм	Кол-во	Цена за ед. с НДС 12% в KZT	Сумма с НДС 12% в KZT
1	**КРУН К-59Линия:** Вакуумный выключатель ВВУ-СЭЩ-1250А, терминал БМРЗ-50, ТОЛ-10, ОПН-10, ТЗЛМ, учет Меркурий 234 ARTM(2)-00 PBR.G 3x57,7/100 **ЗИП:** Терминал БМРЗ-50 – 1 шт. Блок питания комбинированный БПК-5-Т – 2 шт. **Ошиновка Медная**	шт	1	17 069 357	17 069 357
2	**КРН-4 Линия:** РВЗ-10/630А, ОПН-10 **Ошиновка Алюминиевая**	шт	1	1 703 249	1 703 249
3	**КРН-4 Линия:** РВЗ-10/630А, вакуумный выключатель ВВУ-СЭЩ-1250А, терминал БМРЗ-50, ТОЛ-10, ОПН-10, ТЗЛМ, учет Меркурий 234 ARTM(2)-00 PBR.G 3x57,7/100 **Ошиновка Алюминиевая**	шт	2	9 281 859	18 563 718
	Примечания: ***Расчет был произведен согласно опросному листу в проекте.***				
	В стоимость оборудования не включены: *1) Шефмонтаж, пуско-наладочные и строительно-монтажные работы.* *2) Строительные материалы* *3) Контур заземления наружный* *4) Аппаратуры связи, шкафы телемеханики, УСПД и т.д.* *Трансформаторная подстанция и силовой трансформатор поставляются в разборном виде на объект заказчика, сборка оборудования на объекте обговаривается отдельно.*				
	Итоговая цена, тенге с НДС 12%				**37 336 324**

Условия оплаты: 75% - предоплата, 25% - по готовности к отгрузке заказчику.
Срок поставки: 40-45 рабочих дней с момента получения предоплаты и согласования всех технических характеристик. Срок поставки уточняется в момент заключения договора.
Условия поставки: на условиях DDP г. Атырау, согласно Инкотермс-2020.
Срок действия предложения: 5 календарных дней.
В случае изменения количества изделий завод изготовитель оставляет за собой право изменение цен.
Вместе с товаром будут предоставлены сертификаты соответствия, паспорта на изделия.
Завод изготовитель: ТОО «KazElectroSnab».
Ссылка на отзывы о компании: ***https://iicom.kz/company/reviews/***
Ссылка на выполненные проекты: ***https://iicom.kz/company/projects/***
Если вы нашли стоимость изделий дешевле в той же комплектации, мы готовы предоставить более конкурентную цену.

Директор *подпись имеется* **Мухамбетжанов А.А.**

Руководитель отдела продаж: Турганбай Р.
Моб.: +7 702 219 82 57

Исх. № 10/25-3898 от 10.10.2025г. **ТОО " КазахЭнергоПром"**

Коммерческое предложение

ТОО «KazElectroSnab» имеет возможность осуществить поставку следующего электротехнического оборудования:

По проекту: Реконструкция физкультурно-оздоровительного комплекса и наружных инженерных сетей стадиона "Мунайшы", расположенных по адресу:Атырауская область, г. Атырау, ул. М. Ауэзова, 28А

№ п/п	Наименование оборудования и услуг	Ед. изм	Кол-во	Цена за ед. с НДС 12% в KZT	Сумма с НДС 12% в KZT
1	**РУ-10кВ:** - **КСО-366 Ввод – 2 шт.:** Выключатель нагрузки ВНА-10/630 - **КСО-366 Линия ТР – 2 шт.:** Выключатель нагрузки ВНА-10/630 с ПТ - **КСО2-10 СР – 2 шт.:** РВЗ-10/630 - **Ошиновка Алюминиевая**	к-т	1	6 157 606	6 157 606
	Примечания: ***Расчет был произведен согласно опросному листу в проекте.***				
	В стоимость оборудования не включены: *1) Шефмонтаж, пуско-наладочные и строительно-монтажные работы.* *2) Строительные материалы* *3) Контур заземления наружный* *4) Аппаратуры связи, шкафы телемеханики, УСПД и т.д.*				
	Итоговая цена, тенге с НДС 12%				**6 157 506**

Условия оплаты: 75% - предоплата, 25% - по готовности к отгрузке заказчику.
Срок поставки: 40-45 рабочих дней с момента получения предоплаты и согласования всех технических характеристик. Срок поставки уточняется в момент заключения договора.
Условия поставки: на условиях DDP г. Атырау, согласно Инкотермс-2020.
Срок действия предложения: 5 календарных дней.
В случае изменения количества изделий завод изготовитель оставляет за собой право изменение цен.
Вместе с товаром будут предоставлены сертификаты соответствия, паспорта на изделия.
Завод изготовитель: ТОО «KazElectroSnab».
Ссылка на отзывы о компании: ***https://iicom.kz/company/reviews/***
Ссылка на выполненные проекты: ***https://iicom.kz/company/projects/***

Если вы нашли стоимость изделий дешевле в той же комплектации, мы готовы предоставить более конкурентную цену.

Директор *подпись имеется* **Мухамбетжанов А.А.**

Руководитель отдела продаж: Турганбай Р.
Моб.: +7 702 219 82 57

НАЦИОНАЛЬНЫЙ БАНК КАЗАХСТАНА

ОФИЦИАЛЬНЫЙ ИНТЕРНЕТ-РЕСУРС

Официальные (рыночные) курсы валют на
15.10.2025 - 15.10.2025

	Числовое значение	ДОЛЛАР США	Числовое значение	ЕВРО	Числовое значение	РОССИЙСКИЙ РУБЛЬ
2025-10-15	1	538.63	1	622.23	1	6.71

В соответствии с Законом Республики Казахстан «О средствах массовой информации» информация о курсах иностранных валют поотношению к тенге, представленная на официальном интернет-ресурсе Национального Банка Республики Казахстан https://nationalbank.kz, является официальным сообщением Национального Банка Республики Казахстан и не требует дополнительногописьменного подтверждения от Национального Банка Республики Казахстан."