Утвержден приказом
Министра по инвестициям и
развитию
Республики Казахстан
от 24 апреля 2017 года № 234
Форма

Акт приемки объекта в эксплуатацию

«19» 12 2025 г.

Заказчик **Государственное учреждение «Отдел строительства города Каражал», в лице руководителя Милиус Светлана Юрьевна БИН 220740015167, тел. 87052517848, область Ұлытау, г. Каражал, ул. Сайдалы Сары Тока 1.**

фамилия, имя, отчество (при его наличии) ИИН, телефон – для физических лиц, наименование организации – для юридических лиц, БИН, телефон, почтовый индекс, область, город, район, населенный пункт, наименование улицы, номер дома/здания (стационарного помещения)

на основании:

Декларации о соответствии (прилагается) от «__»_____ **2025 г.**
ТОО "Жана-Арка-2006", в лице директора Бекова Айдара Хамзеевича, Республика Казахстан, область Ұлытау, Жанааркинский район, п. Жанаарка, У. Абжанова, 1/1., БИН 060140005857, тел.87103028333.

дата подписания декларации, наименование подрядной (генподрядной) организации, фамилия, имя, отчество (при его наличии) руководителя, юридический адрес, БИН, телефон

Заключения о качестве строительно-монтажных работ (прилагается)

от « » 2025 г. ТОО «Стройтехнология», Сатыбалды Айдын Сағатбекұлы, аттестат KZ41VJE00087729 от 19.07.2024 г., KZ12VJE00089609 от 15.11.2024 г., KZ20VJE00088398 от 28.08.2024 г., БИН 050540001133, тел. 87750493883

дата подписания заключения, наименование организации, фамилия, имя, отчество (при его наличии) экспертов технического надзора, № и дата получения аттестатов, БИН, телефон

Заключения о соответствии выполненных работ проекту (прилагается)

от « » 2025 г. ТОО «Инвестиционная Консалтинговая группа «Cosmos Art», Атамбаев Исраил Бурибаевич, KZ28VJE00053043 от 26.02.2020 г. БИН 041140008206, тел. 87782373665

дата подписания заключения, наименование организации, фамилия, имя, отчество (при его наличии) экспертов авторского надзора, № и дата получения аттестатов, БИН, телефон

произведя осмотр готовности предъявленного подрядчиком (генеральным подрядчиком) к приемке в эксплуатацию объекта: **«Строительство инженерно – коммуникационной инфраструктуры к индивидуальной жилищной застройке поселка Жайрем 1 этап».**

наименование объекта, вид строительства (новое, расширение, реконструкция, техническое перевооружение, модернизация, капитальный ремонт), уровень ответственности, техническая и технологическая сложность объекта по адресу

Республика Казахстан, область Ұлытау, г. Каражал, п. Жайрем

(область, район, населенный пункт, микрорайон, квартал, улица, номер дома (корпуса)

проверив комплектность исполнительной технической документации, в том числе посредством электронного модуля исполнительной технической документации "__"_____20__ года, дата ознакомления подтверждает, что:

1. Строительство объекта осуществлено на основании:

1) правоустанавливающего документа на земельный участок от

Решение акима г. Каражал от 05.09.2023 года № 88/3.

документ, подтверждающий наступление юридических фактов (юридических составов), на основании которых возникают, изменяются или прекращаются права на земельный участок,в том числе договоры, решения судов, правовые акты исполнительных органов, свидетельство о праве на наследство, передаточный акт или разделительный баланс при реорганизации негосударственных юридических лиц, владеющих земельным участком на праве собственности или выкупивших право временного возмездного землепользования (аренды).

либо решения о реконструкции (перепланировке, переоборудовании) помещений (отдельных частей) существующих зданий от "___"_____20___года. №_____;

наименование органа, вынесшего решение

2) талона о приеме уведомления о начале строительно-монтажных работ

Государственное учреждение "Управление государственного архитектурно-строительного контроля области Ұлытау" KZ70REA00383535 от 12.04.2024 г., KZ12REA00449666 от 04.02.2025 г.

наименование органа, принявшего уведомление, дата и № принятия талона

3) проекта (проектно-сметной документации)

ТОО «Корпорация «Асыл - Строй» Рабочий проект 45-2023.

наименование проектной организации, номер проекта, утвержденного(й)

ГУ «Отдел строительства города Каражал», №53 от 13.10.2023 г.

дата и номер проекта, наименование организации, утвердившей (переутвердившей) проект и дата утверждения

2. Строительно-монтажные работы осуществлены в сроки:

начало работ _____**2024 года;**

окончание работ _____ **2025 года;**

при продолжительности строительства, месяц:

по норме или по проекту организации строительства, месяц: 7 ;

фактически, месяц: _____;

3. Объект (комплекс) имеет следующие основные технико-экономические показатели

(мощность, производительность, производственная площадь, протяженность, вместимость, объем, пропускная способность, провозная способность, число рабочих мест и тому подобное, заполняется по всем объектам (кроме жилых домов) в единицах измерения соответственно целевой продукции или основным видам услуг):

Мощность, производительность и так далее	Единица измерения	По проекту		Фактически	
		общая (с учетом ранее принятых)	в том числе пускового комплекса или очереди	общая (с учетом ранее принятых)	в том числе пускового комплекса или очереди

Протяженность дороги, щебеночное покрытие	км	1,903		1,903	
Протяженность водопровода, Ø160х9,5 мм	м	1336		1207	
Протяженность водопровода, Ø110х6,6 мм	м	666		682	
Протяженность водопровода, Ø20х2,0 мм	м	3222		3222	
2КТПГ 400-6/10/0,4 кВ	шт.	1		1	
Протяженность ВЛ – 10 кВ	м	2645		4595	
Протяженность ВЛИ –0,4 кВ	м	1670		5192	

Жилой дом имеет следующие показатели:

Показатели	Единица измерения	По проекту	Факти-чески
Общая площадь	метр в квадрате (далее–м2)		
Число этажей	этаж		
Общий строительный объем	метр в кубе (далее–м3)		
В том числе подземной части	м3		
Площадь встроенных, встроенно-пристроенных и пристроенных помещений	м2		

Показатели	По проекту			Фактически		
	число квартир	площадь квартир, м2		число квартир	площадь квартир, м2	
		общая	жилая		общая	жилая
Всего квартир, в том числе:						
однокомнатных двухкомнатных трехкомнатных четырехкомнатных и более						

Выпуск продукции (оказания услуг), предусмотренной проектом в объеме, соответствующем нормам освоения проектных мощностей в начальный период

_____;

факт начала выпуска продукции с указанием объема

4. Технологические и архитектурно-строительные решения по объекту характеризуется следующими данными:

Выполнены работы по устройству водопроводной сети из полиэтиленовых труб по ГОСТ 18599-2001 ПЭ100 SDR17- Ø160х9,5мм, Ø110х6,6мм, Ø63х3,0мм, SDR11-Ø20х2,0мм. Общая протяженность водопроводной сети: 5117,0 м.
В том числе: Ø160х9,5=1207,0м, Ø110х6,6=682,0м, Ø63х3,8=6,0м (для мокрых колодцев), Ø20х2,0=3222,0 м (до границ жилых участков).

Для обеспечения разбора воды населением предусмотрен подвод воды непосредственно к границам жилых участков с установкой водопроводных колодцев, рассчитанных на обслуживание 2-6 домов.

Водопроводные камеры и колодцы выполнены из сборного железобетона и бетона по тип. проекту 901-09-11.84. Железобетонные элементы колодцев и стыки элементов в колодцах выполнены на сульфатостойком цементе.

Соединение полиэтиленовых труб выполнено на втулках ПЭ. Колодцы на сетях водопровода выполнены из сборных ж/б круглых колодцев Ø2000, Ø1500, Ø1000 по ТРП 901-09-11.84. и по серии Т.П.3.900.1-14 вып.1. Вокруг люков колодцев предусмотрена отмостка шириной 1 м с уклоном от люков.

Выполнены работы по устройству проектируемого участка дороги с выходом на существующую дорогу. Протяженность дороги улицы №10- 0,208 км, улицы №4, №8- 0,938 км, улицы №3,№5,№6,№7,№9 - 0,757 км.

Электроснабжение проектируемых КТПН осуществляется от ВЛ-10кВ №7 и ВЛ-10кВ №11 ПС-/35/10кВ.

Для воздушных линий ВЛИ-10кВ приняты опоры на ж/б стойках серии СВ105-5 с подвеской самонесущих изолированных проводов марки СИП3-1х50 из алюминия.

Электроснабжение объекта II категории надежности выполнено от двух комплектных трансформаторных подстанций наружной установки 2КТПН-10(6)/0,4 мощностью 400кВА каждая, питающихся от опор ВЛ-10кВ №7 и ВЛ-10кВ №11. На территории объекта выполнено строительство ВЛИ-0,4кВ на ж/б стойках серии СВ105-5 с подвеской самонесущих изолированных проводов марки СИП4-4х70.

Проектом предусмотрена установка счетчиков учета электроэнергии, корпусов для их размещения, а также арматуры для ввода питающих линий в жилые дома. Учет электроэнергии выполнен в КТПН с использованием трехфазного счетчика активной и реактивной энергии.

Установка опор, устройство заземления и грозозащиты выполнены в соответствии типовым проектом КАЗСЭП-ENSTO.

краткие технические характеристики по особенностям его размещения, по основным материалам и конструкциям, инженерному и технологическому оборудованию

5. На объекте установлено предусмотренное проектом оборудование в количестве согласно актам о его приемке после индивидуального испытания и комплексного опробования;

6. Наружные инженерные коммуникации (холодное и горячее водоснабжение, канализация, теплоснабжение, газоснабжение, электроснабжение и связь) обеспечивают нормальную эксплуатацию объекта (здания, сооружения, помещения) и приняты городскими эксплуатационными организациями;

7. Сметная стоимость по утвержденному проекту (проектной-сметной документации): всего 527645,451 тыс.тенге, в том числе строительно-монтажных работ 440343,427 тыс.тенге, оборудование 7835,857 тыс.тенге, прочие затраты 79466,167 тыс.тенге;

8. Сметная стоимость основных фондов, принимаемых в эксплуатацию 438724,43828 тыс.тенге, в том числе: стоимость строительно-монтажных работ 417006,27404 тыс.тенге; оборудование 21718,16424 тыс.тенге. Прочие затраты 21903,78658 тыс.тенге;

9. Доля местного содержания предусмотрена в проектно-сметной документации 100% и фактически применено 100% (на объектах, финансируемых за счет государственных инвестиций и средств квазигосударственного сектора);

10. Класс энергоэффективности здания _____;

11. Объект построен в соответствии с утвержденным проектом (проектно-сметной документацией) и требованиями государственных нормативных документов в области архитектуры, градостроительства и строительства.

РЕШИЛ: **«Строительство инженерно – коммуникационной инфраструктуры к индивидуальной жилищной застройке поселка Жайрем 1 этап»**

наименование объекта (комплекса)

принять в эксплуатацию.

Заказчик

ГУ «Отдел строительства города Каражал» руководитель Милиус Светлана Юрьевна

фамилия, имя, отчество (при наличии), подпись руководителя

_____ *Место печати (при наличии)*

Технический надзор

ТОО «Стройтехнология», директор Адыханов Шынасыл Амангельдиевич

(наименование организации) имеющего в своем составе аттестованного (-ых) эксперта(-ов), фамилия, имя, отчество (при его наличии) руководителя, подпись, дата

_____ *Место печати (при наличии)*

аттестованный(-ые) эксперт(-ы) Сатыбалды Айдын Сагатбекулы, аттестат KZ41VJE00087729 от 19.07.2024 г., KZ12VJE00089609 от 15.11.2024 г., KZ20VJE00088398 от 28.08.2024 г.

(фамилия, имя, отчество (при его наличии) эксперта, специализация аттестата, подпись, дата

_____ *Место печати (при наличии)*

Авторский надзор

Разработчик проекта **ТОО «КОРПОРАЦИЯ «АСЫЛ-СТРОЙ», директор – Доспаева Ж.М. лицензия ГСЛ №14013440 от 30.05.2019**

(наименование организации, фамилия, имя, отчество(при наличии) должность, подпись, дата

_____ *Место печати (при наличии)*

Организация **ТОО «Инвестиционная Консалтинговая группа «Cosmos Art», директор Қаржау Асылайым Жасұланқызы**

(наименование организации, фамилия, имя, отчество(при наличии) должность, подпись, дата

_____ *Место печати (при наличии)*

аттестованный(-ые) эксперт(-ы)

ТОО «Инвестиционная Консалтинговая группа «Cosmos Art», Атамбаев Исраил Бурибаевич, KZ28VJE00053043 от 26.02.2020 г.

(наименование организации, фамилия, имя, отчество(при наличии) должность, подпись, дата

_____ *Место печати (при наличии)*

Подрядчик (генеральный подрядчик)

ТОО «Жана – Арка-2006» директор Беков Айдар Хамзеевич

фамилия, имя, отчество (при наличии), подпись руководителя

_____ *Место печати (при наличии)*

Приложение 13 к акту приемки
объекта в эксплуатацию форма

Технические характеристики объекта
(сети, водоводы, коллекторы и тому подобное)

№ п/п	Наименование	Единицы измерения	Количество, протяженность	Примечание
1	2	3	4	5
Водопровод				
1	Водоводы (общая протяженность)	м		
	1) из стальных труб	м		
	2) из чугунных труб	м		
	3) из асбестоцементных труб	м		
	4) из железобетонных труб	м		
	5) из полиэтиленовых труб	м		
2	Распределительная сеть (общая протяженность)	м	5117	
	1) из стальных труб	м		
	2) из чугунных труб	м		
	3) из асбестоцементных труб	м		
	4) из полиэтиленовых труб	м	5117	
	5)	м		
3	Прочие устройства			
	Смотровой колодец	шт	41	
	Задвижка d-50	шт	25	
	" d-150	шт	11	
	" d-	шт		
	Вентили d-15	шт	92	
	" d-	шт		
	" d-	шт		
	Кран d-	шт		
	" d-	шт		
	" d-	шт		
	Гидрант	шт	8	
	Водопроводный ввод	шт		
	Водоразборная колонка	шт		
	Полиэтиленовый футляр	шт		
	Стальной футляр	шт		
	Питьевой фонтанчик	шт		
Канализация				
1	Коллекторы (общая протяженность)	м		
	1) из керамических труб	м		
	2) из чугунных труб	м		
	3) из бетонных труб	м		
	4) из асбестоцементных труб	м		
	5) из железобетонных труб	м		

	6) из полимерных труб	м		
	7)	м		
2	Канализационная сеть (общая протяженность)	м		
	1) из керамических труб	м		
	2) из чугунных труб	м		
	3) из бетонных труб	м		
	4) из асбестоцементных труб	м		
	5) из железобетонных труб	м		
	6)	м		
3	Прочие устройства			
	Смотровой колодец	шт		
	Выпуск	шт		

Горизонтальный разрез колодца

Вертикальный разрез колодца

Масштаб _____

Круглые колодцы из сборных железобетонных элементов диаметром 15 – 29 шт

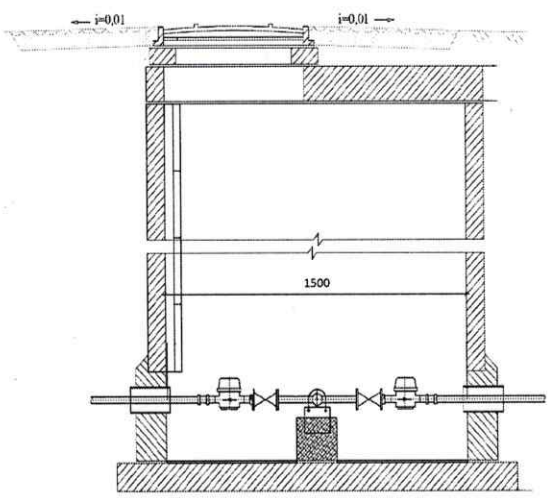

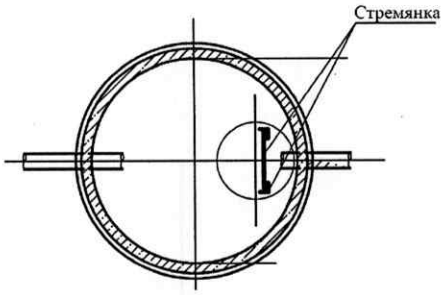

№ п/п	Наименование работ и затраты	Единица измерения	Кол-во
1	Люк чугунный ГОСТ 3634-99 тип Л (А15)	шт	1
2	Кольцо колодцев ГОСТ 8020-2016 марки КС 7-3	шт	1
3	Кольцо опорное ГОСТ 8020-2016 марки КО 6	шт	1
4	Плита для колодцев ГОСТ 8020-2016 марки 1ПП15-1	шт	1
5	Кольцо колодцев ГОСТ 8020-2016 марки КС 15-6	шт	1
6	Кольцо колодцев ГОСТ 8020-2016 марки КС 15-9	шт	2
7	Плита для колодцев ГОСТ 8020-2016 марки ПН15	шт	1

Круглые колодцы из сборных железобетонных элементов диаметром 10 – 2 шт

Масштаб _____

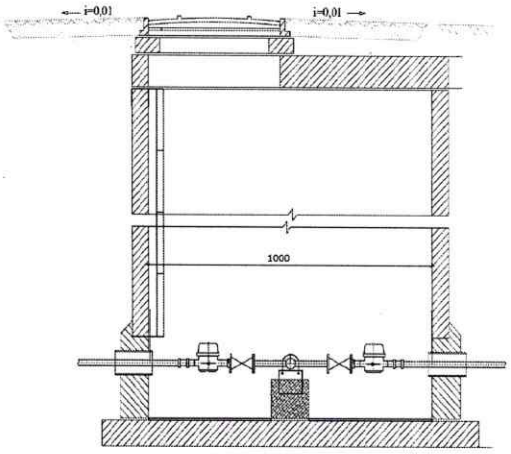

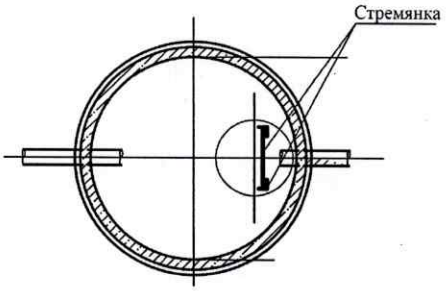

№ п/п	Наименование работ и затраты	Единица измерения	Кол-во
1	Люк чугунный ГОСТ 3634-99 тип Л (А15)	шт	1
2	Кольцо опорное ГОСТ 8020-2016 марки КО 6	шт	1
4	Плита для колодцев ГОСТ 8020-2016 марки ПП10-1	шт	1
5	Кольцо колодцев ГОСТ 8020-2016 марки КС 10-9	шт	2
6	Кольцо колодцев ГОСТ 8020-2016 марки КС 10-6	шт	1
7	Плита для колодцев ГОСТ 8020-2016 марки ПН10	шт	1

Круглые колодцы из сборных железобетонных элементов диаметром 20 – 10 шт

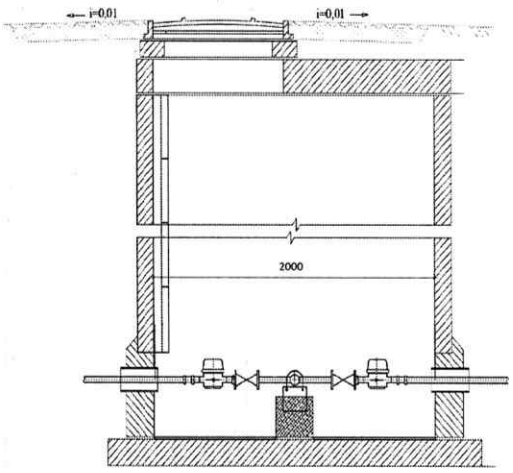

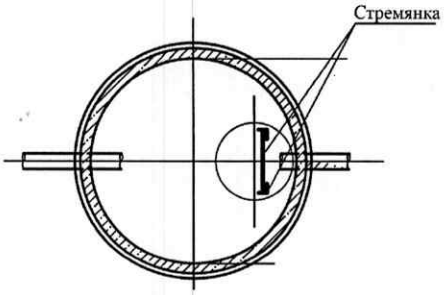

№ п/п	Наименование работ и затраты	Единица измерения	Кол-во
1	Люк чугунный ГОСТ 3634-99 тип Л (А15), тип Т (С250)	шт	1
2	Кольцо колодцев ГОСТ 8020-2016 марки КС 7-3	шт	1
3	Кольцо опорное ГОСТ 8020-2016 марки КО 6	шт	1
4	Плита для колодцев ГОСТ 8020-2016 марки 1ПП20-1	шт	1
5	Кольцо колодцев ГОСТ 8020-2016 марки КС 20-9	шт	2
6	Кольцо колодцев ГОСТ 8020-2016 марки КС 20-6	шт	1
7	Плита для колодцев ГОСТ 8020-2016 марки ПН20	шт	1

Спецификация

№ п/п	Наименование	Марка	Материал	Диаметр (мм) (размеры)	Количество	Примечание
1	Люк	ГОСТ 3634-99 тип Л (А15)	чугун	Ø600	38	
2	Люк	ГОСТ 3634-99 тип Т (250)	чугун	Ø600	3	
3	Кольцо опорное	ГОСТ 8020-2016 марки КО 6	ж/б	Ø600	41	
4	Плита для колодцев	ГОСТ 8020-2016 марки 1ПП20-1	ж/б	Ø2000	10	
5	Кольцо колодцев	ГОСТ 8020-2016 марки КС 20-6	ж/б	Ø2000	10	
6	Кольцо колодцев	ГОСТ 8020-2016 марки КС 20-9	ж/б	Ø2000	20	
7	Плита для колодцев	ГОСТ 8020-2016 марки ПН20	ж/б	Ø2000	10	
8	Плита для колодцев	ГОСТ 8020-2016 марки ПН15	ж/б	Ø1500	29	
9	Кольцо колодцев	ГОСТ 8020-2016 марки КС 15-9	ж/б	Ø1500	58	
10	Кольцо колодцев	ГОСТ 8020-2016 марки КС 15-6	ж/б	Ø1500	29	
11	Плита для колодцев	ГОСТ 8020-2016 марки 1ПП15-1	ж/б	Ø1500	29	
12	Кольцо колодцев	ГОСТ 8020-2016 марки КС 7-3	ж/б	Ø700	39	
13	Плита для колодцев	ГОСТ 8020-2016 марки ПН10	ж/б	Ø1000	2	
14	Кольцо колодцев	ГОСТ 8020-2016 марки КС 10-6	ж/б	Ø1000	2	
15	Кольцо колодцев	ГОСТ 8020-2016 марки КС 10-9	ж/б	Ø1000	4	
16	Плита для колодцев	ГОСТ 8020-2016 марки ПП10-1	ж/б	Ø1000	2	

Схема привязки колодца к постоянным точкам-ориентирам

Заказчик **ГУ «Отдел строительства города Каражал», в лице руководителя Милиус Светлана Юрьевна**

фамилия, имя, отчество (при наличии), подпись руководителя

М.П.

Авторский надзор

ТОО «Инвестиционная Консалтинговая группа «Cosmos Art», директор Қаржау Асылайым Жасұланқызы

(наименование организации) имеющей в своем составе аттестованного (-ых) эксперта (-ов), фамилия, имя, отчество (при его наличии) руководителя, подпись, дата

М.П.

ТОО «Инвестиционная Консалтинговая группа «Cosmos Art», Атамбаев Исраил Бурибаевич, KZ28VJE00053043 от 26.02.2020 г.

(фамилия, имя, отчество (при его наличии) эксперта, специализация аттестата), подпись, дата

М.П.

Приложение 3 к акту приемки
объекта в эксплуатацию

Технические характеристики объекта (линии электропередач)

№ п/п	Наименование	Единица измерения	Количество
1	2	3	4
1	Воздушные ЛЭП низкого напряжения 0,4 кВ	километр (далее - км)	5,192
2	Воздушные ЛЭП Высокого напряжения 10 кВ	км	4,595
3	Кабельные ЛЭП низкого напряжения 0,4 кВ	км	
4	Кабельные ЛЭП высокого напряжения…	км	0,18
5	Площадь опор	м 2	
6	Опоры:		
	1) металлические	штук (далее - шт)	
	2) деревянные с деревянными приставками	шт	
	3) деревянные с железобетонными приставками	шт	
	4) железобетонные	шт	154
	5) тросовые подвесы	шт	
7	Провода:		
	1) медные	км	
	2) алюминиевые	км	10,024
	3) сталеалюминиевые	км	

8	Кронштейны для светильников:		
	1) железобетонные	шт	
	2) металлические	шт	22
9	Арматура уличного освещения:		
	1) светильники с лампами накаливания	шт	
	2) светильники с ртутными лампами	шт	
	3) светильники с люминесцетными лампами	шт	
	4) светодиодные	шт	22
10	Кабели:		
	1) Марки АСБл 3х70 напряжением 6 кВ	км	0,18
	2) марки …… напряжением ……..	км	
	3)		
	4)		
11	Муфты соединительные...	шт	
12	Муфты концевые	шт	8
13	Контуры заземления	шт	24
14	Устройства грозозащиты	шт	
15	Дорожные покрытия кабельных сетей:		
	1) асфальтобетонные	м 2	

	2) булыжные	м 2		
	3) тротуары	м 2		

Заказчик **ГУ «Отдел строительства города Каражал», в лице руководителя Милиус Светлана Юрьевна**

фамилия, имя, отчество (при наличии), подпись руководителя

_____М.П.

Авторский надзор

ТОО «Инвестиционная Консалтинговая группа «Cosmos Art», директор Каржау Асылайым Жасұланқызы

(наименование организации) имеющей в своем составе аттестованного (-ых) эксперта (-ов), фамилия, имя, отчество (при его наличии) руководителя, подпись, дата

_____М.П.

ТОО «Инвестиционная Консалтинговая группа «Cosmos Art», Атамбаев Исраил Бурибаевич, KZ28VJE00053043 от 26.02.2020 г.

(фамилия, имя, отчество (при его наличии) эксперта, специализация аттестата), подпись, дата

_____М.П.

Приложение 10 к акту приемки
объекта в эксплуатацию

Технические характеристики объекта (автомобильные дороги)

№ п.п.	Наименование конструктивных элементов	Единицы измерения	Количество	Описание конструктивных элементов	Примечание
1	Протяженность дороги	м	1903,0		
2	Ширина проезжей части улицы №10	м	15,0		
	улицы №4,№8	м	8,0		
	улицы №3,№5,№6,№7,№9	м	7,0		
3	Ширина тротуаров	м	1,5		
4	Ширина пешеходных дорог	м			
5	Ширина разделительной грунтовой полосы	м			
6	Ширина обочины	м	1,0		
7	Угол откоса	градус			
8	Высота насыпи	м			
9	Дополнительные транспортные пути				
10	Количество полос улицы №10	шт.	4		
	улицы №3,№4,№5,№6,№7,№8,№9	шт.	2		
11	Дорожные знаки	шт			
12	Элементы освещения				

13	Зеленые насаждения	шт			
14	Дорожное покрытие				
15	Электроосвещение				

Заказчик **ГУ «Отдел строительства города Каражал», в лице руководителя Милиус Светлана Юрьевна**

фамилия, имя, отчество (при наличии), подпись руководителя

_____ М.П.

Авторский надзор

ТОО «Инвестиционная Консалтинговая группа «Cosmos Art», директор Каржау Асылайым Жасуланқызы

(наименование организации) имеющей в своем составе аттестованного (-ых) эксперта (-ов), фамилия, имя, отчество (при его наличии) руководителя, подпись, дата

_____ М.П.

ТОО «Инвестиционная Консалтинговая группа «Cosmos Art», Атамбаев Исраил Бурибаевич, KZ28VJE00053043 от 26.02.2020 г.

(фамилия, имя, отчество (при его наличии) эксперта, специализация аттестата), подпись, дата

_____ М.П.