РЕСПУБЛИКА КАЗАХСТАН
ТОО "BUILD PROJECT"

BUILDPROJECT
создаем будущее

Рабочий проект

Разработка проектно-сметной документации на объект «Ремонт и благоустройство 2 дворовых территорий многоквартирных жилых домов города Хромтау» ул. Айтеке Би кв №53,55

Генеральный план

Том 1

г. Актобе 2025г

Взам. инв.N	
Подпись и дата	
Инв N подл.	

Формат А3

РЕСПУБЛИКА КАЗАХСТАН
ТОО "BUILD PROJECT"

BUILDPROJECT
создаем будущее

Рабочий проект

Разработка проектно-сметной документации на объект «Ремонт и благоустройство 2 дворовых территорий многоквартирных жилых домов города Хромтау» ул. Айтеке Би кв №53,55

Генеральный план

Том 1

ГИП Таран В. В.

г. Актобе 2025г

Взам. инв.N	
Подпись и дата	
Инв. N подл.	

Формат А3

Ведомость рабочих чертежей основного комплекта

Лист	Наименование	Примечание
1	Общие данные	
2	Ситуационный план	
3	План демонтажа	М 1:1000
4	Разбивочный план	М 1:1000
5	План покрытия дорожек, площадок	М 1:1000
6	Конструкция покрытия	М 1:1000
7	План расположения малых архитектурных форм	М 1:1000
8		
9		
10		

Основные показатели по генеральному плану

№ п/п	Наименование	Ед. изм.	Количество	Примечания
1	Площадь проектируемого участка	м.кв	6661	
2	Площадь покрытий (проезды, площадки,)	м.кв	4573	
	из них:			
	проезды:	м.кв	1580	
	площадки:	м.кв	667	
	озеленение:	м.кв	132,9	

Ведомость ссылочных и прилагаемых документов

Обозначение	Наименование	Примечание
СН РК 3.01-01-2013 СП РК 3.01-101-2013	Градостроительство. Планировка и застройка городских и сельских населенных пунктов	
СН РК 3.02-07-2014 СП РК 3.02-107-2014	Общественные здания и сооружения	
СП РК 2.04-01-2017	Строительная климатология	
СП РК 3.01-105-2013	Правила по благоустройству территории населенных пунктов	
ГОСТ 17.5.3.04-83 ГОСТ 17.5.3.06-85	Охрана природы. Земли. Общие требования к рекультивации земель	
ГОСТ 8267-93	Щебень и гравий из плотных горных пород для строительных работ	
ГОСТ 9128-2013	Смеси асфальтобетонные дорожные, аэродромные и асфальтобетон	
ГОСТ 25607-2009	Смеси щебеночно-гравийно-песчаные для покрытий и оснований автомобильных дорог и аэродромов	
ГОСТ 52128-2003	Эмульсии битумные дорожные	
ГОСТ 6665-91	Камни бетонные и железобетонные бортовые	
ГОСТ 17608-2017	Плиты бетонные тротуарные	
приказ МЧС РК от 17.08.2021г. № 405	Общие требования к пожарной безопасности	
СП РК 3.02-101-2012	Здания жилые многоквартирные	
СН РК 3.06-01-2011 СП РК 3.06-101-2012	Проектирование зданий и сооружений с учетом доступности для маломобильных групп населения. Общие положения	
СН РК 5.01-01-2013	Земляные сооружения, основания и фундаменты	
СП РК 3.03-101-2013	Автомобильные дороги	

Общие данные

Площадка для проектирования благоустройства территории объекта.

Рельеф на участке представляет собой равнину, для которой характерны увалисто-волнистые формы рельефа, абсолютные отметки поверхности земли в пределах участка. проектом предусматривается выполнение рекультивации, мощность срезаемого слоя 0,20 м.

- площадь проектируемого участка - 6661 м^2:
- площадь занимаемая покрытием - 2379,9м^2.

Проект вертикальной планировки предусматривает выполнение планировочных работ с учетом технологических отметок площадок и дорожек, удобства подхода к площадкам, а также надлежащий отвод талых и дождевых вод на территории всего участка благоустройства.

Проектом предусмотрена установка Детский площадки и установка Workout.

Замена автомобильный дорог, ограждение

Все работы выполнять с высоким качеством из высококачественных материалов и изделий.

Настоящий проект соответствует требованиям нормативных, экологических, санитарно-гигиенических, противопожарных документов и других норм, действующих на территории Республики Казахстан и обеспечивает безопасность продукции для жизни, здоровья людей, имущества, охрану окружающей среды.

Главный инженер проекта Таран В.В.

Взам. инв.№ | Подпись и дата | Инв.№ подл

Изм.	Кол.уч.	Лист	N док.	Подпись	Дата
ГИП		Таран В.В.			
Выполнил		Сәлімгереев			

ГП

Разработка проектно-сметной документации на объект «Ремонт и благоустройство 2 дворовых территорий многоквартирных жилых домов города Хромтау» ул. Айтеке Би кв №53,55

Генеральный план	Стадия	Лист	Листов
	РП	1	7
Общие данные	ТОО "Build project" ГСЛ №18015800		

Формат А3

						ГП		
						Разработка проектно-сметной документации на объект «Ремонт и благоустройство 2 дворовых территорий многоквартирных жилых домов города Хромтау» ул. Айтеке Би кв №53,55		
Изм.	Кол.уч.	Лист	N док.	Подпись	Дата			
ГИП		Таран В.В.				Генеральный план	Стадия	Лист	Листов
							РП	2	---
Выполнил		Сәлімгереев				Ситуационный план	ТОО "Build project" ГСЛ №18015800		

Формат А3

Взам. инв.№

Подпись и дата

Инв.№ подл

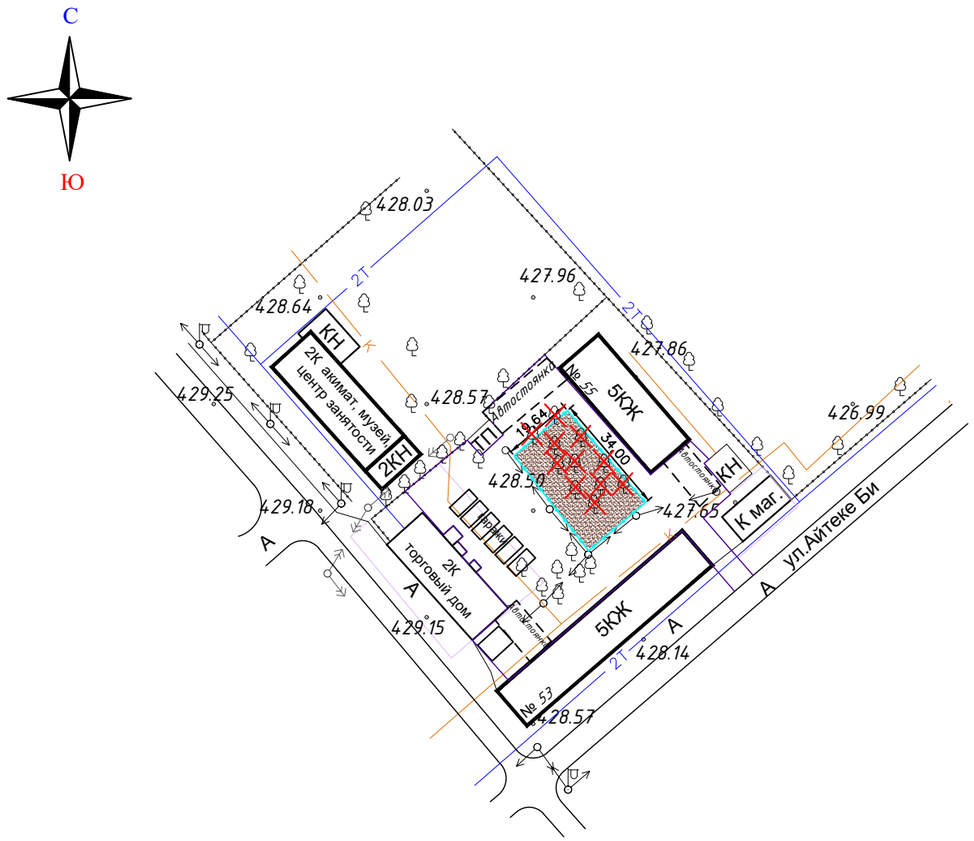

Ведомость демонтажа объектов благоустройства

Марка поз.	Обозначение	Наименование	Кол-во	Масса ед.кг	Примечание
		Покрытия			
		Демонтаж асфальтобетонного покрытия, м2.	1021		
		Сооружения			
		Демонтаж бордюров, п.м	411		
		Демонтаж деревья, шт	11		

Изм.	Кол.уч.	Лист	N док.	Подпись	Дата	ГП			
						Разработка проектно-сметной документации на объект «Ремонт и благоустройство 2 дворовых территорий многоквартирных жилых домов города Хромтау» ул. Айтеке Би кв №53,55			
ГИП		Таран В.В.				Генеральный план	Стадия	Лист	Листов
							РП	3	--
Выполнил		Сәлімгереев				План демонтажа	ТОО "Build project" ГСЛ №18015800		

Формат А3

Взам. инв.№

Подпись и дата

Инв.№ подл

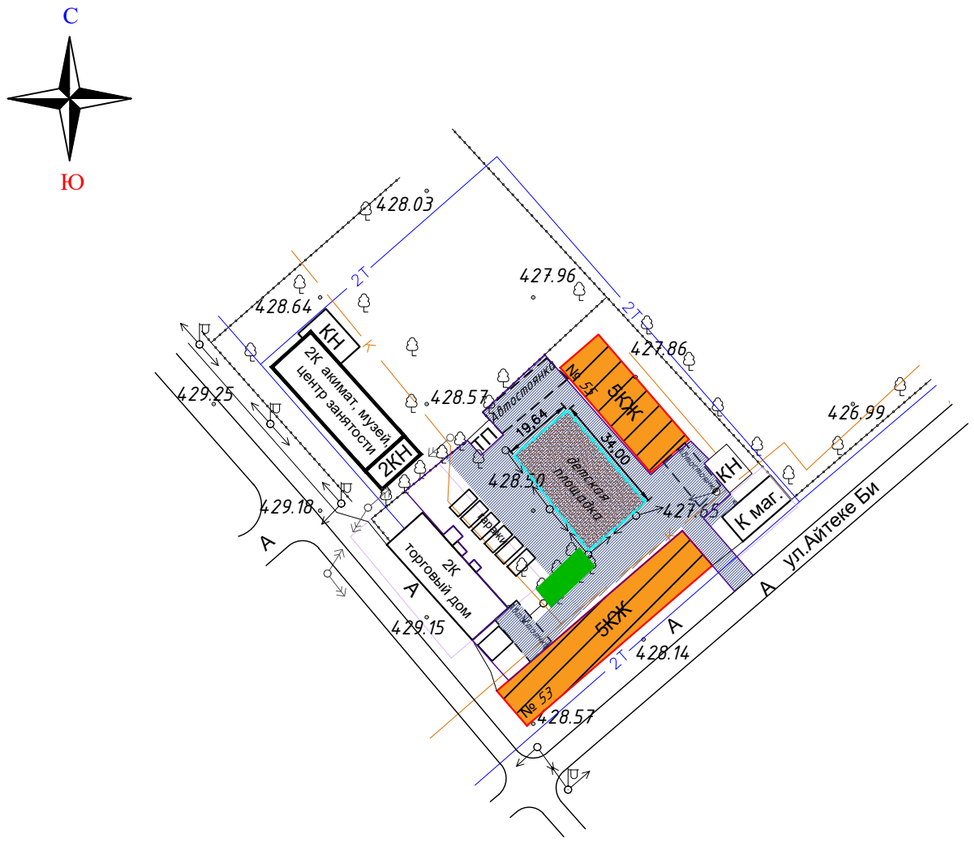

Экспликация зданий и сооружений

Номер по генплану	Наименование	Примечание
1	Здание жилое пятиэтажное	существ.
2	Детская площадка	проектир.
3	ТП	существ.
4	Площадка Workout	проектир.
5	КН	существ.
6		
7		

Условные обозначения:

- -существующее здание
- -внутридворовая дорога с а/б покрытием
- -детские/спортивные площадки

Изм.	Кол.уч.	Лист	N док.	Подпись	Дата
ГИП		Таран В.В.			
Выполнил		Сәлімгереев			

ГП

Разработка проектно-сметной документации на объект «Ремонт и благоустройство 2 дворовых территорий многоквартирных жилых домов города Хромтау» ул. Айтеке Би кв №53,55

Генеральный план

Стадия	Лист	Листов
РП	4	--

Разбивочный план

ТОО "Build project"
ГСЛ №18015800

Формат А3

Взам. инв.№ | Подпись и дата | Инв.№ подл

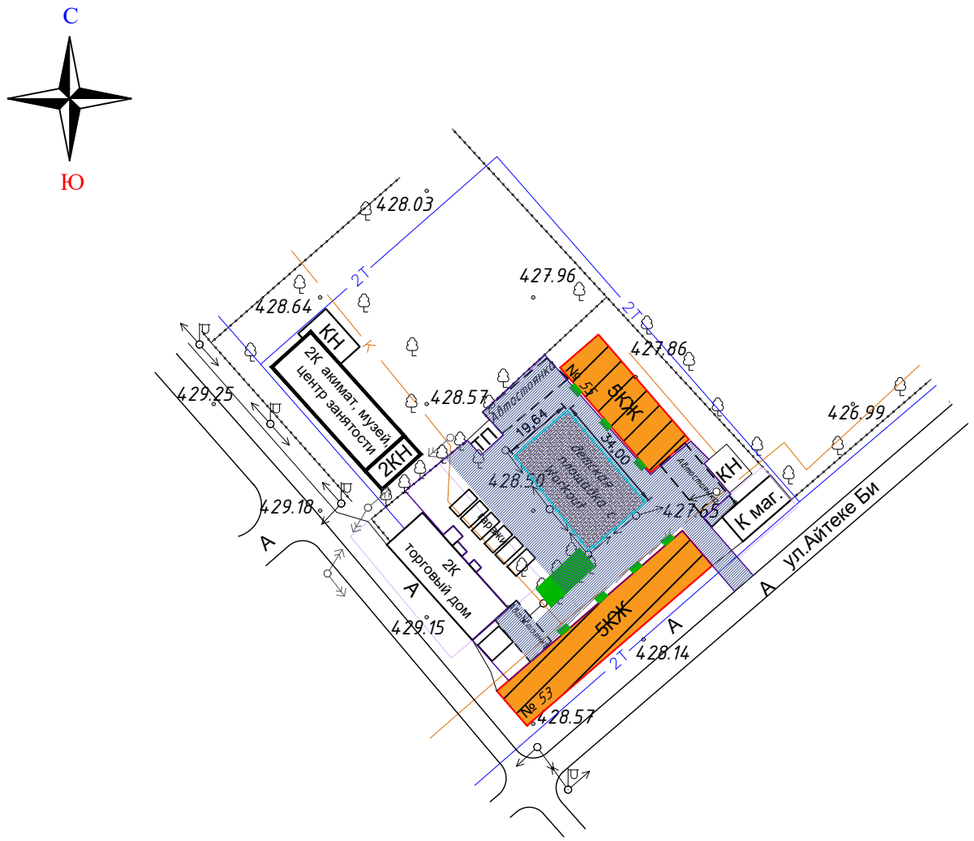

Экспликация зданий и сооружений

Номер по генплану	Наименование	Примечание
1	Здание жилое пятиэтажное	существ.
2	Детская площадка	проектир.
3	ТП	существ.
4	Площадка Workout	проектир.
5		
6		
7		

Ведомость тротуаров, дорожек, площадок

Условное изображение	Наименование	Длина,м	Ширина,м	покрытия м2	бортового камня кол-во. п.м.
	Площадка WORKOUT, детский площадка			667	
	Проезд асфальтобетонный. Тип 1			1021	
	Проезд асфальтобетонный. Тип 2			559	
	Бортовой камень БР 100.30.15	411			411
	Озеленение			132,9	

Изм.	Кол.уч.	Лист	N док.	Подпись	Дата
ГИП		Таран В.В.			
Выполнил		Сәлімгереев			

ГП

Разработка проектно-сметной документации на объект «Ремонт и благоустройство 2 дворовых территорий многоквартирных жилых домов города Хромтау» ул. Айтеке Би кв №53,55

Генеральный план

Стадия	Лист	Листов
РП	5	--

План покрытия дорожек, площадок

ТОО "Build project"
ГСЛ №18015800

Формат А3

Инв.№ подл | Подпись и дата | Взам. инв.№

(ТИП 1)
Конструкция покрытия проезда
М 1:50

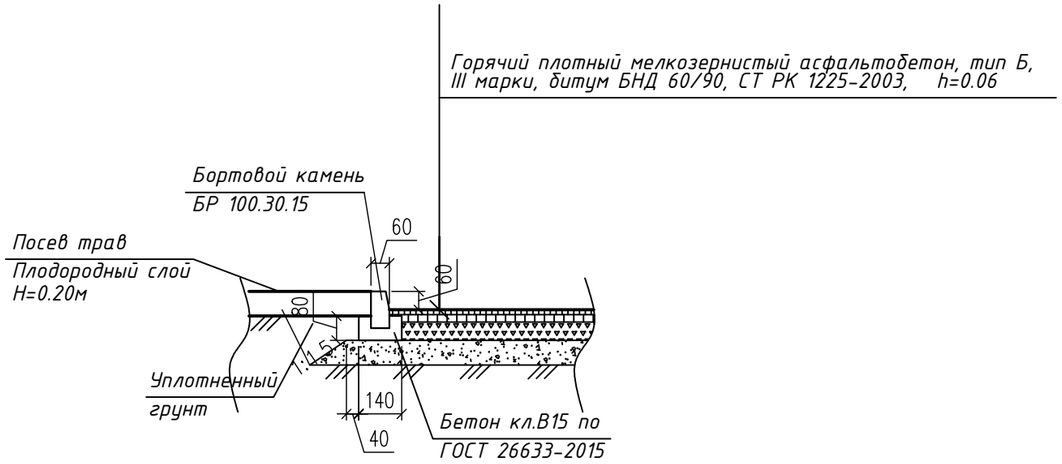

(ТИП 2)
Конструкция покрытия проезда
М 1:50

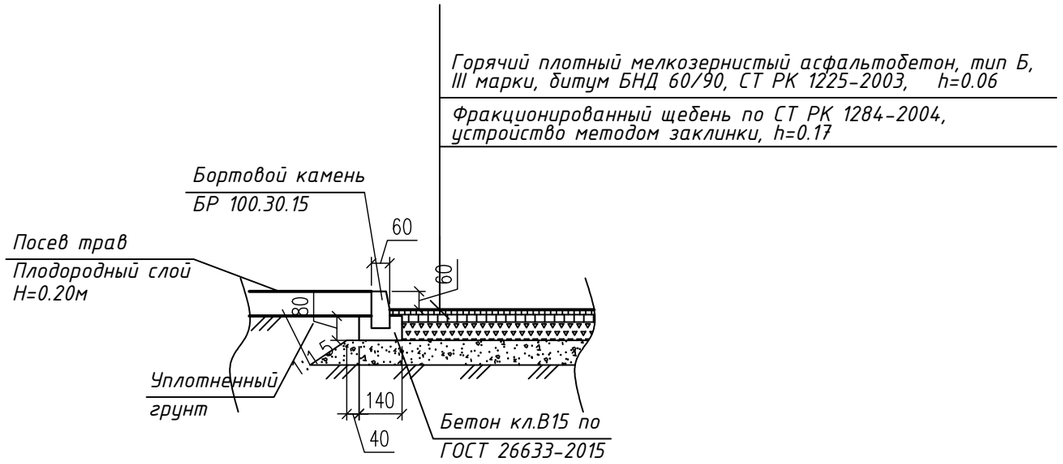

(ТИП 3)
Покрытие из резиновой крошки
М 1:25

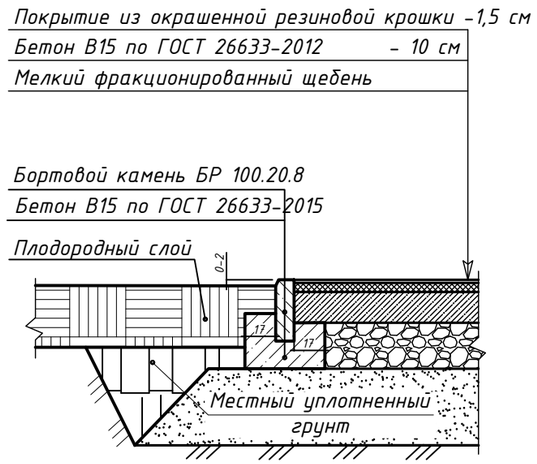

Изм.	Кол.уч.	Лист	N док.	Подпись	Дата	ГП		
						Разработка проектно-сметной документации на объект «Ремонт и благоустройство 2 дворовых территорий многоквартирных жилых домов города Хромтау» ул. Айтеке Би кв №53,55		
ГИП		Таран В.В.				Генеральный план	Стадия	Лист	Листов
							РП	6	--
Выполнил		Сәлімгереев				Конструкция покрытия	ТОО "Build project" ГСЛ №18015800		

Формат А3

Взам. инв.№

Подпись и дата

Инв.№ подл

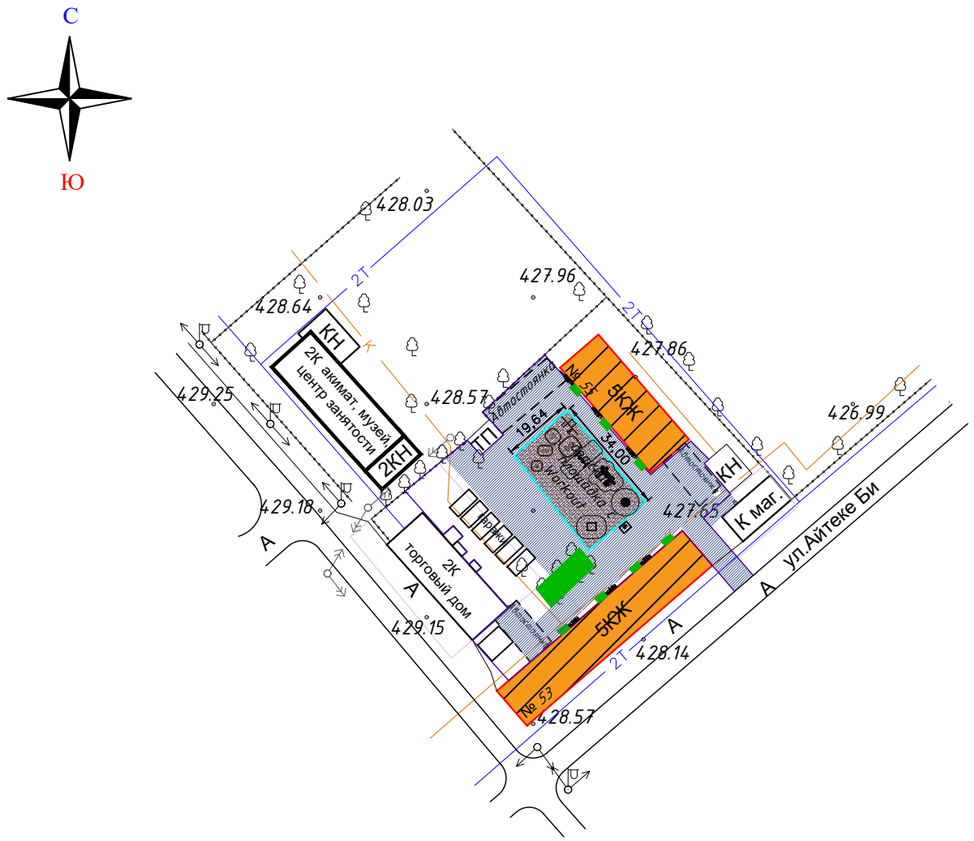

Экспликация зданий и сооружений

Номер по генплану	Наименование	Примечание
1	Здание жилое пятиэтажное	существ.
2	Детская площадка	проектир.
3	ТП	существ.
4	Площадка Workout	проектир.
5		
6		
7		

Ведомость малых архитектурных форм

ПОЗ.	ОБОЗНАЧЕНИЕ	НАИМЕНОВАНИЕ	КОЛ.	ОБОЗНАЧЕНИЕ ТИПОВОГО ПРОЕКТА
	2	3	4	5
1		Скамья "Аллея" со спинкой	10	8601-0302-0311
2		Урна на треноге (0,30 м х 0,2 м х 0,44 м)	10	8601-0303-0205
3		Спортивный комплекс	1	8601-0201-0119
4		Тренажер "Тяга верхняя"	1	8601-0216-0105
5		Тренажер "Жим от груди"	1	8601-0216-0109
6		Тренажер "Жим ногами"	1	8601-0216-0101
7		Тренажер "Шейкер"	1	8601-0216-0107
8		Ограждение "Классик", п.м.	107	8601-0602-0502
9		Деревянные детский игровой комплекс 9,77х4,56х4,52	1	АР 101
10		Карусель с сидениями, шестиместная	1	8601-0101-0104
11		Детский спортивный комплекс	1	8601-0201-0109
12		Качели подвесные двойные, сиденья со спинкой	1	8601-0104-0407
13	Б	Беседка летняя с крышей из поликардоната	1	8601-0106-0303

Ведомость малых архитектурных форм принята согласно УСН РК 8.02-03-2022

Изм.	Кол.уч.	Лист	N док.	Подпись	Дата
ГИП		Таран В.В.			
Выполнил		Сәлімгереев			

ГП

Разработка проектно-сметной документации на объект «Ремонт и благоустройство 2 дворовых территорий многоквартирных жилых домов города Хромтау» ул. Айтеке Би кв №53,55

Генеральный план

Стадия	Лист	Листов
РП	7	--

План расположения малых архитектурных форм

ТОО "Build project" ГСЛ №18015800

Формат А3

Инв.№ подл | Подпись и дата | Взам. инв.№

РЕСПУБЛИКА КАЗАХСТАН
ТОО "BUILD PROJECT"

BUILDPROJECT
создаем будущее

Рабочий проект

Разработка проектно-сметной документации на объект «Ремонт и благоустройство 2 дворовых территорий многоквартирных жилых домов города Хромтау» ул. Бр. Жубановых кв №10,12,13,14,15.

Генеральный план

Том 1

г. Актобе 2025г

Взам. инв.N	
Подпись и дата	
Инв N подл.	

Формат А3

РЕСПУБЛИКА КАЗАХСТАН
ТОО "BUILD PROJECT"

BUILDPROJECT
создаем будущее

Рабочий проект

Разработка проектно-сметной документации на объект «Ремонт и благоустройство 2 дворовых территорий многоквартирных жилых домов города Хромтау» ул. Бр. Жубановых кв №10,12,13,14,15.

Генеральный план

Том 1

ГИП Таран В. В.

г. Актобе 2025г

Взам. инв.N	
Подпись и дата	
Инв. N подл.	

Формат А3

Ведомость рабочих чертежей основного комплекта

Лист	Наименование	Примечание
1	Общие данные	
2	Ситуационный план	
3	План демонтажа	М 1:1000
4	Разбивочный план	М 1:1000
5	План покрытия дорожек, площадок	М 1:1000
6	Конструкция покрытия	М 1:1000
7	План расположения малых архитектурных форм	М 1:1000
8		
9		
10		

Основные показатели по генеральному плану

№ п/п	Наименование	Ед. изм.	Количество	Примечания
1	Площадь проектируемого участка	м.кв	13600	
2	Площадь покрытий (проезды, площадки,)	м.кв	4818	
	из них:			
	проезды:	м.кв	4168	
	площадки:	м.кв	650	
	газон:	м.кв	216,92	

Ведомость ссылочных и прилагаемых документов

Обозначение	Наименование	Примечание
СН РК 3.01-01-2013 СП РК 3.01-101-2013	Градостроительство. Планировка и застройка городских и сельских населенных пунктов	
СН РК 3.02-07-2014 СП РК 3.02-107-2014	Общественные здания и сооружения	
СП РК 2.04-01-2017	Строительная климатология	
СП РК 3.01-105-2013	Правила по благоустройству территории населенных пунктов	
ГОСТ 17.5.3.04-83 ГОСТ 17.5.3.06-85	Охрана природы. Земли. Общие требования к рекультивации земель	
ГОСТ 8267-93	Щебень и гравий из плотных горных пород для строительных работ	
ГОСТ 9128-2013	Смеси асфальтобетонные дорожные, аэродромные и асфальтобетон	
ГОСТ 25607-2009	Смеси щебеночно-гравийно-песчаные для покрытий и оснований автомобильных дорог и аэродромов	
ГОСТ 52128-2003	Эмульсии битумные дорожные	
ГОСТ 6665-91	Камни бетонные и железобетонные бортовые	
ГОСТ 17608-2017	Плиты бетонные тротуарные	
приказ МЧС РК от 17.08.2021г. № 405	Общие требования к пожарной безопасности	
СП РК 3.02-101-2012	Здания жилые многоквартирные	
СН РК 3.06-01-2011 СП РК 3.06-101-2012	Проектирование зданий и сооружений с учетом доступности для маломобильных групп населения. Общие положения	
СН РК 5.01-01-2013	Земляные сооружения, основания и фундаменты	
СП РК 3.03-101-2013	Автомобильные дороги	

Общие данные

Площадка для проектирования благоустройства территории объекта.

Рельеф на участке представляет собой равнину, для которой характерны увалисто-волнистые формы рельефа, абсолютные отметки поверхности земли в пределах участка. проектом предусматривается выполнение рекультивации, мощность срезаемого слоя 0,20 м. рекультивации, мощность срезаемого слоя 0,20 м.

- площадь проектируемого участка - 13600м^2;
- площадь занимаемая покрытием - 5034,92м^2.

Проект вертикальной планировки предусматривает выполнение планировочных работ с учетом технологических отметок площадок и дорожек, удобства подхода к площадкам, а также надлежащий отвод талых и дождевых вод на территории всего участка благоустройства.

Проектом предусмотрена установка детский площадки и установка Workout.

Замена автомобильный дорог, ограждение

Все работы выполнять с высоким качеством из высококачественных материалов и изделий.

Настоящий проект соответствует требованиям нормативных, экологических, санитарно-гигиенических, противопожарных документов и других норм, действующих на территории Республики Казахстан и обеспечивает безопасность продукции для жизни, здоровья людей, имущества, охрану окружающей среды.

Главный инженер проекта Таран В.В.

Взам. инв.№ | Подпись и дата | Инв.№ подл

Изм.	Кол.уч.	Лист	N док.	Подпись	Дата
ГИП		Таран В.В.			
Выполнил		Сәлімгереев			

ГП

Разработка проектно-сметной документации на объект «Ремонт и благоустройство 2 дворовых территорий многоквартирных жилых домов города Хромтау» ул. Бр. Жубановых кв №10,12,13,14,15.

Генеральный план	Стадия	Лист	Листов
	РП	1	7
Общие данные	ТОО "Build project" ГСЛ №18015800		

Формат А3

						ГП		
						Разработка проектно-сметной документации на объект «Ремонт и благоустройство 2 дворовых территорий многоквартирных жилых домов города Хромтау» ул. Бр. Жубановых кв №10,12,13,14,15.		
Изм.	Кол.уч.	Лист	N док.	Подпись	Дата			
ГИП		Таран В.В.				Генеральный план	Стадия	Лист	Листов
							РП	2	---
Выполнил		Сәлімгереев				Ситуационный план	ТОО "Build project" ГСЛ №18015800		

Формат А3

Инв.№ подл | Подпись и дата | Взам. инв.№

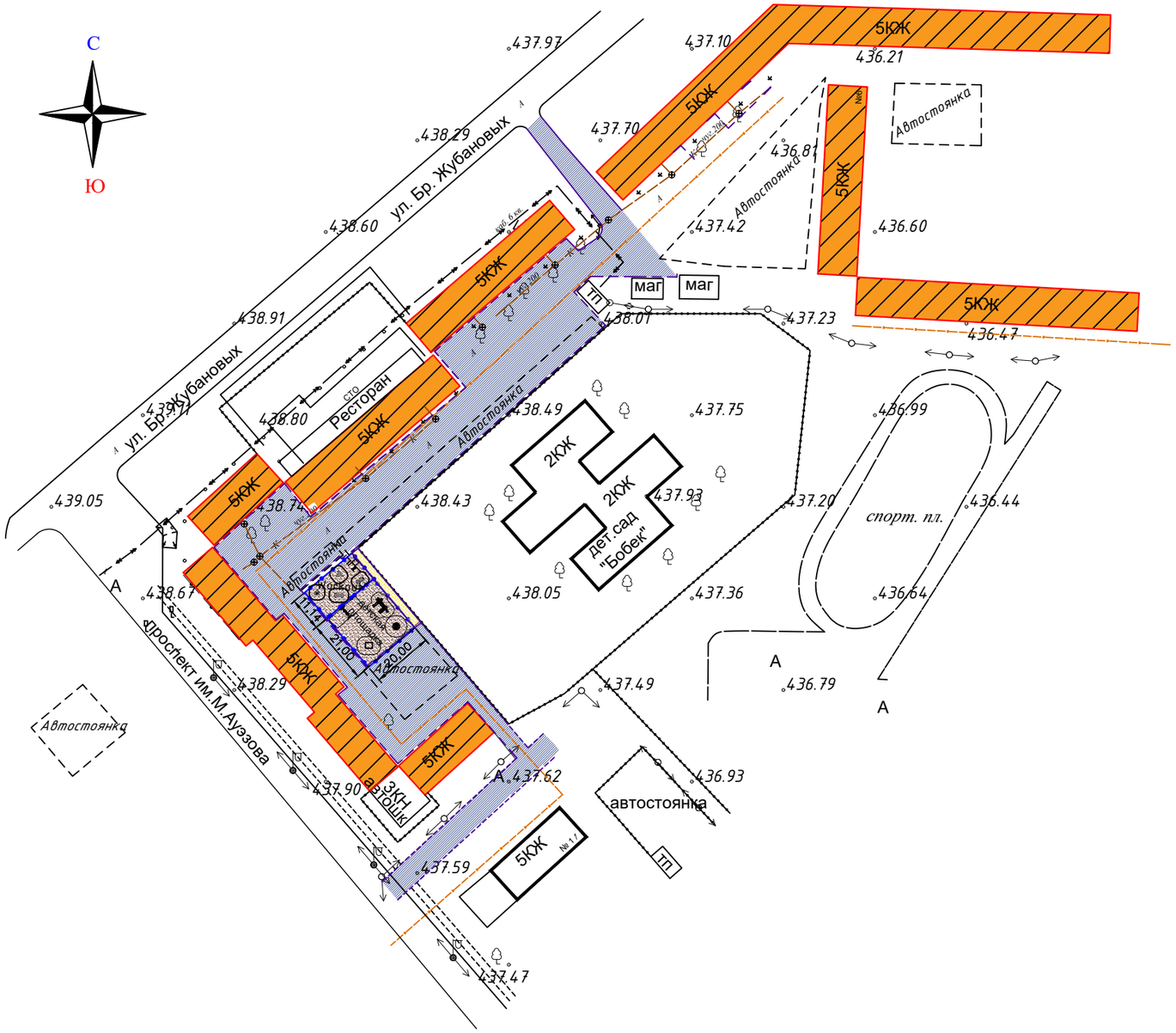

Ведомость демонтажа объектов благоустройства

Марка поз.	Обозначение	Наименование	Кол-во	Масса ед.кг	Примечание
		Покрытия			
		Демонтаж асфальтобетонного покрытия, м2.	2066		
		Сооружения			
		Демонтаж бордюров, п.м	400		

Изм.	Кол.уч.	Лист	N док.	Подпись	Дата
ГИП		Таран В.В.			
Выполнил		Сәлімгереев			

ГП

Разработка проектно-сметной документации на объект «Ремонт и благоустройство 2 дворовых территорий многоквартирных жилых домов города Хромтау» ул. Бр. Жубановых кв №10,12,13,14,15.

Генеральный план	Стадия	Лист	Листов
	РП	3	--
План демонтажа	ТОО "Build project" ГСЛ №18015800		

Формат А3

Взам. инв.№

Подпись и дата

Инв.№ подл

Экспликация зданий и сооружений

Номер по генплану	Наименование	Примечание
1	Здание жилое пятиэтажное	существ.
2	Детская площадка	проектир.
3	ТП	существ.
4	Площадка Workout	проектир.
5		
6		
7		

Условные обозначения:

- -существующее здание
- -внутридворовая дорога с а/б покрытием
- -детские/спортивные площадки

Изм.	Кол.уч.	Лист	N док.	Подпись	Дата
ГИП		Таран В.В.			
Выполнил		Сәлімгереев			

ГП

Разработка проектно-сметной документации на объект «Ремонт и благоустройство 2 дворовых территорий многоквартирных жилых домов города Хромтау» ул. Бр. Жубановых кв №10,12,13,14,15.

Генеральный план

Стадия	Лист	Листов
РП	4	--

Разбивочный план

ТОО "Build project"
ГСЛ №18015800

Формат А3

Взам. инв.№ | Подпись и дата | Инв.№ подл

Экспликация зданий и сооружений

Номер по генплану	Наименование	Примечание
1	Здание жилое пятиэтажное	существ.
2	Детская площадка	проектир.
3	ТП	существ.
4	Площадка Workout	проектир.
5		
6		
7		

Ведомость тротуаров, дорожек, площадок

Условное изображение	Наименование	Длина,м	Ширина,м	покрытия м2	бортового камня кол-во. п.м.
	Площадка WORKOUT, детский площадка			650	
	Проезд асфальтобетонный. Тип 1			2066	
	Проезд асфальтобетонный. Тип 2			2102	
	Бортовой камень БР 100.30.15	400			400
	Газон			216,92	
	Тротуарный плитка			82	

Инв.№ подл | Подпись и дата | Взам. инв.№

Изм.	Кол.уч.	Лист	N док.	Подпись	Дата
ГИП		Таран В.В.			
Выполнил		Сәлімгереев			

ГП

Разработка проектно-сметной документации на объект «Ремонт и благоустройство 2 дворовых территорий многоквартирных жилых домов города Хромтау» ул. Бр. Жубановых кв №10,12,13,14,15.

Генеральный план

Стадия	Лист	Листов
РП	5	--

План покрытия дорожек, площадок

ТОО "Build project"
ГСЛ №18015800

Формат А3

(ТИП 1)
Конструкция покрытия проезда
М 1:50

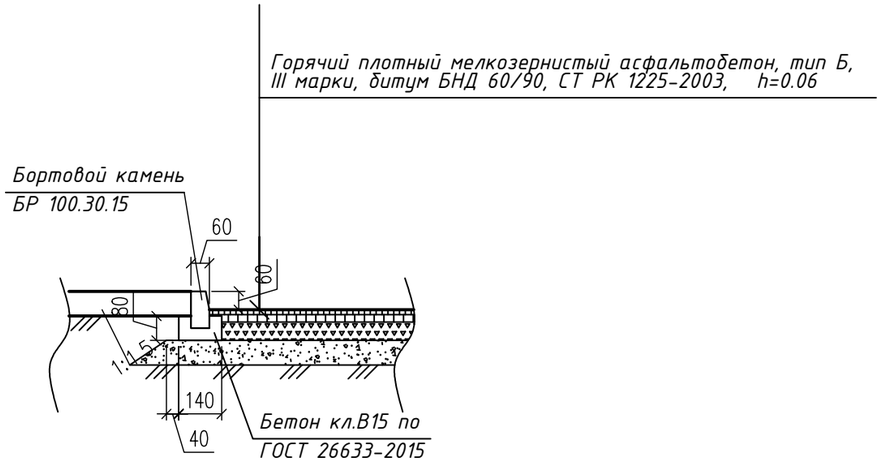

Конструкция плиточного покрытия
пешеходные дорожки

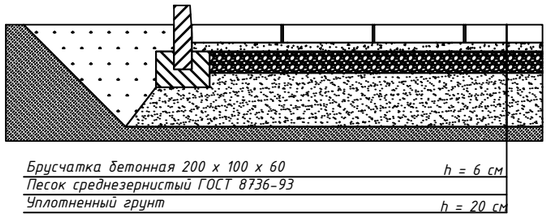

(ТИП 3)
Покрытие из резиновой крошки
М 1:25

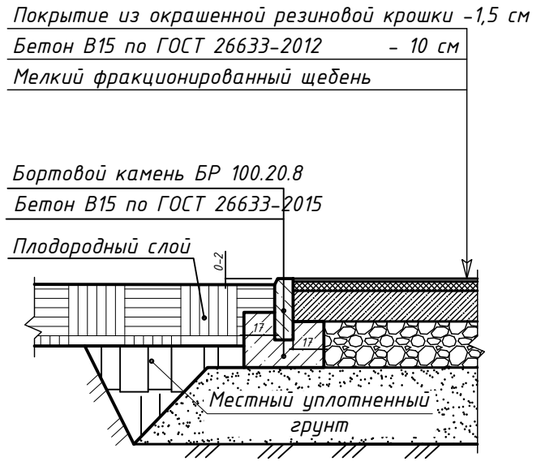

(ТИП 2
Конструкция покрытия проезда
М 1:50

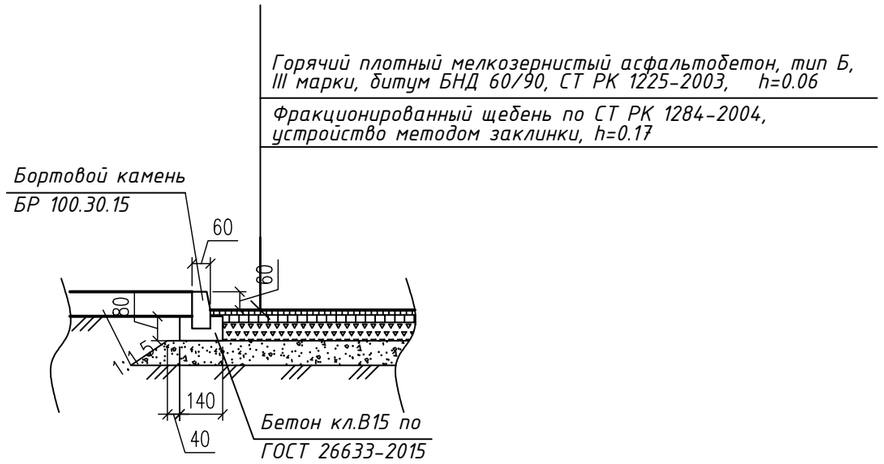

						ГП		
						Разработка проектно-сметной документации на объект «Ремонт и благоустройство 2 дворовых территорий многоквартирных жилых домов города Хромтау» ул. Бр. Жубановых кв №10,12,13,14,15.		
Изм.	Кол.уч.	Лист	N док.	Подпись	Дата			
ГИП		Таран В.В.				Генеральный план	Стадия	Лист	Листов
							РП	6	--
Выполнил		Сәлімгереев				Конструкция покрытия	ТОО "Build project" ГСЛ №18015800		

Взам. инв.№

Подпись и дата

Инв.№ подл

Формат А3

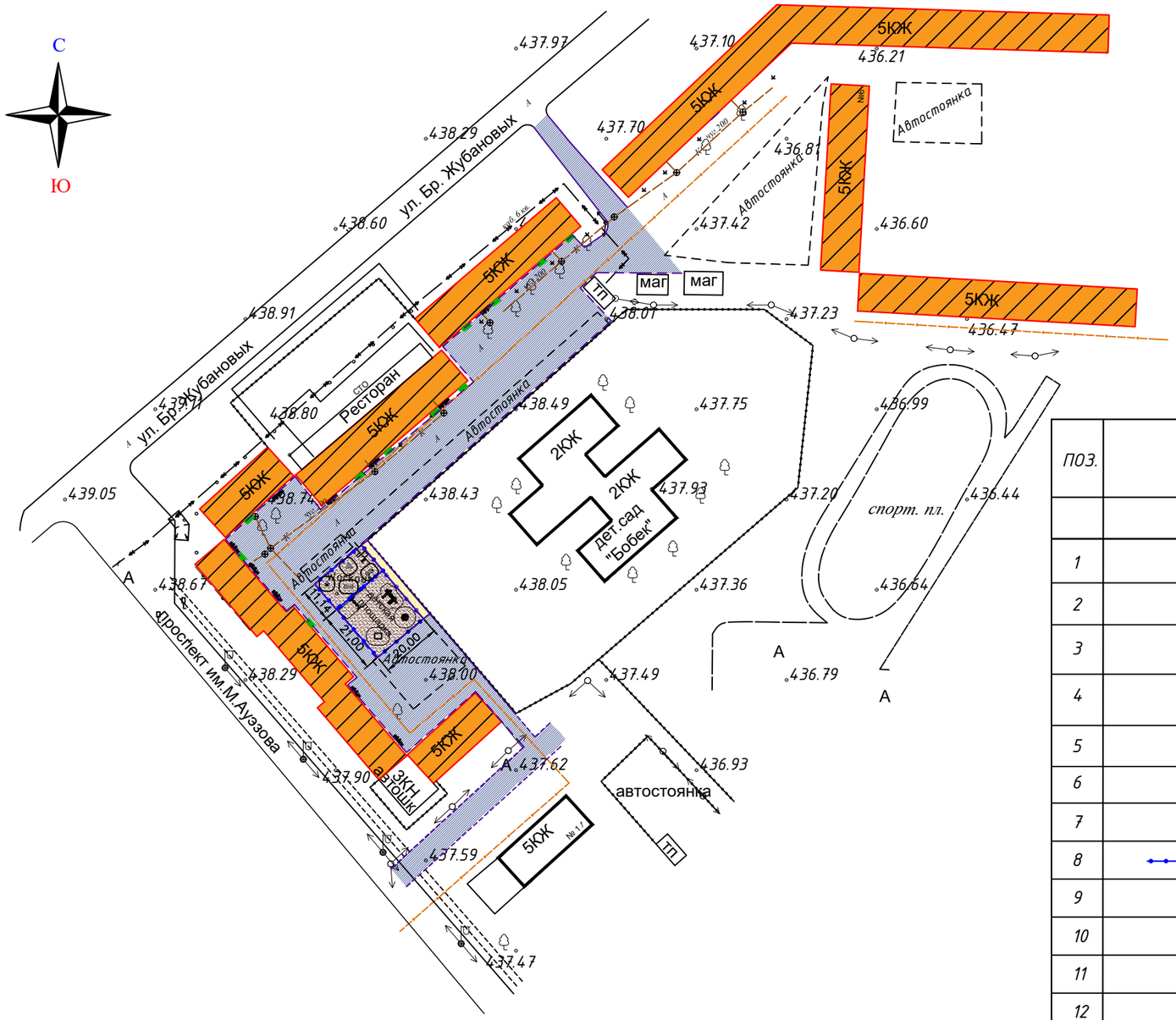

Экспликация зданий и сооружений

Номер по генплану	Наименование	Примечание
1	Здание жилое пятиэтажное	существ.
2	Детская площадка	проектир.
3	ТП	существ.
4	Площадка Workout	проектир.
5		
6		
7		

Ведомость малых архитектурных форм

ПОЗ.	ОБОЗНАЧЕНИЕ	НАИМЕНОВАНИЕ	КОЛ.	ОБОЗНАЧЕНИЕ ТИПОВОГО ПРОЕКТА
	2	3	4	5
1		Скамья "Аллея" со спинкой	24	8601-0302-0311
2		Урна на треноге (0,30 м х 0,2 м х 0,44 м)	24	8601-0303-0205
3		Спортивный комплекс	1	8601-0201-0119
4		Тренажер "Тяга верхняя"	1	8601-0216-0105
5		Тренажер "Жим от груди"	1	8601-0216-0109
6		Тренажер "Жим ногами"	1	8601-0216-0101
7		Тренажер "Шейкер"	1	8601-0216-0107
8		Ограждение "Классик", п.м.	63	8601-0602-0502
9		Деревянные детский игровой комплекс 9,77х4,56х4,52	1	АР 101
10		Карусель с сидениями, шестиместная	1	8601-0101-0104
11		Детский спортивный комплекс	1	8601-0201-0109
12		Качели подвесные двойные, сиденья со спинкой	1	8601-0104-0407
13	Б	Беседка летняя с крышей из поликарбоната	1	8601-0106-0303

Ведомость малых архитектурных форм принята согласно УСН РК 8.02-03-2022

Изм.	Кол.уч.	Лист	N док.	Подпись	Дата
ГИП		Таран В.В.			
Выполнил		Сәлімгереев			

ГП

Разработка проектно-сметной документации на объект «Ремонт и благоустройство 2 дворовых территорий многоквартирных жилых домов города Хромтау» ул. Бр. Жубановых кв №10,12,13,14,15.

Генеральный план

Стадия	Лист	Листов
РП	7	--

План расположения малых архитектурных форм

ТОО "Build project" ГСЛ №18015800

Формат А3

Взам. инв.№ | Подпись и дата | Инв.№ подл