Государственная лицензия ГСЛ № 21022837
Выданная Государственным учреждением "Управление государственного архитектурно-строительного контроля Атырауской области".
Акимат Атырауской области от 19 июля 2021 г.

Рабочий проект

«Строительство призывного пункта по адресу: Курмангазинский район, с.Курмангазы, ул.Майра Кабдолова, 164»

НАРУЖНОЕ ГАЗОСНАБЖЕНИЕ

ТОМ II

14/07/24-ГСН

Генеральный Директор
ТОО «Жайықстроймонтаж» Байжанов Д.С.

г. Атырау 2024 г.

Ведомость чертежей основного комплекта ГСН

Лист	Наименование	Прим.
1	Общие данные	
2	План газоснабжения М 1:500	
3	Продольный профиль газопровода	
4	Крепление газопровода к стене	
5	Опора ОП-1	

Ведомость ссылочных и прилагаемых документов

Обозначение	Наименование	Примечание
	ССЫЛОЧНЫЕ ДОКУМЕНТЫ	
СЕРИЯ 5.905-25.05	Оборудование, узлы, детали наружных и	
	внутренних газопроводов.вып 1,2	
СН РК 4.03-01-2011	"Газораспределительные системы"	
СП РК 4.03-101-2013	"Газораспределительные системы"	
	ПРИЛАГАЕМЫЕ ДОКУМЕНТЫ	
14/07/24-02-ГСН.СО	Спецификация оборудований и материалов	

Условные обозначения

Обозначение	Наименование
—Г1—	Газопровод среднего давления св. -0,005 МПа

ПРОЕКТ РАЗРАБОТАН В СООТВЕТСТВИИ С ДЕЙСТВУЮЩИМИ В РЕСПУБЛИКЕ КАЗАХСТАН НОРМАМИ, ПРАВИЛАМИ, СТАНДАРТАМИ И ПРЕДУСМАТРИВАЕТ МЕРОПРИЯТИЯ, ОБЕСПЕЧИВАЮЩИЕ ПОЖАРНУЮ И ВЗРЫВОПОЖАРНУЮ БЕЗОПАСНОСТЬ ПРИ ЭКСПЛУАТАЦИИ ОБЪЕКТОВ, А ТАКЖЕ СООТВЕТСТВУЕТ ТРЕБОВАНИЯМ ЭКОЛОГИЧЕСКИХ И САНИТАРНО-ГИГИЕНИЧЕСКИХ НОРМ И ПРАВИЛ.

ГЛАВНЫЙ ИНЖЕНЕР ПРОЕКТА КАРАМОЛДАЕВ

ОБЩИЕ УКАЗАНИЯ

Рабочий проект «Разработка проектно-сметной документации "Строительство призывного пункта по адресу: Курмангазинский район, с.Курмангазы, ул. Майра Кабдолова, 164" раздел наружные газопроводы выполнено на основании:

- ТУ №24-090 от 09.09.2024г., выданных от Атырауский производственный филиал АО «QAZAQGAZ AIMAQ» ;
- СН РК 4.03-01-2011 "Газораспределительные системы"(с изменениями от 24.06.2016г.),
- СП РК 4.03-101-2013 "Газораспределительные системы"
- СН РК 1.03-05-2011 "Охрана труда и техника безопасности в строительстве"
- Приказ министра внутренних дел Республики Казахстан от 23 июня 2017 года № 439 об утверждении технического регламента «Общие требования к пожарной безопасности»
- МСН 4.-03-01-2011 "Газораспределительные системы",
- СН РК 3.01-01-2013 «Градостроительство. планировка и застройка городских и сельских поселений»;
- Приказ №177 от 28 02 2015" санитарно эпидемиологические требования к условиям труда и бытового обслуживания при строительстве. реконструкции, ремонте и вводе, эксплуатации объектов строительства" министерства национальной экономики РК.

Проектом предусматривается газоснабжение котельной.
Точка врезки к существующему надземному стальному газопроводу Ду20 после ГРПШ.

- Давление газа низкое в точке подключения: 0,003 МПа.
- Общий расход газа составляет - 10,0 нм3/ч

В объем строительства входит:

- Надземная прокладка газопровода после ГРПШ принято низкого давления к котельной Р-20 кПа и необходимо смонтировать из трубы стальной бесшовной горячедеформированной ГОСТ 8732-78 Ф20х2,5;
- Соединение стальных труб между собой соединительными деталями предусмотрено ручной сваркой встык.

Сборка, сварка и контроль качества сварных соединений газопроводов выполняется согласно СП РК 4.03-101-2013 «Газораспределительные системы».

Соединение стальных труб между собой и с соединительными деталями предусмотрено ручной сваркой встык. Сборка, сварка и контроль качества сварных соединений газопроводов выполняется согласно СП РК 4.03-101-2013 «Газораспределительные системы».

Стальные газопроводы узлов установки отключающих устройств выполнены в надземном исполнении из труб стальной бесшовной горячедеформированной ГОСТ 8732-78

Антикоррозийная защита стр, конструкций для защиты металлоконструкций газопровода от атмосферной коррозии применяется грунтовка гф и эмаль ПФ в 2 слоя. Перед покраской газопровод проходит испытание на прочность и плотность согласно СН РК 4.03-01-2011 "Газораспределительные системы"

Для сварки газопровода применять электроды типа Э42, Э42А, ГОСТ 9467-75.

Изм.	Кол.	Лист	№док.	Подпись	Дата	14/07/24-02-ГСН		
						"Строительство призывного пункта по адресу: Курмангазинский район, с.Курмангазы, ул. Майра Кабдолова, 164"		
Разраб.		Карабалаулы			03.24	Наружное газоснабжение	Стадия	Лист	Листов
Провер.		Бисенов			03.24		РП	1	
Н. контр.		Карамолдаев			03.24				
ГИП		Сапарова			03.24	Общие данные	Жайыкстроймонтаж		

Согласовано

Взам. инв. №

Подп. и дата

Инв. № подп.

Формат А3

План

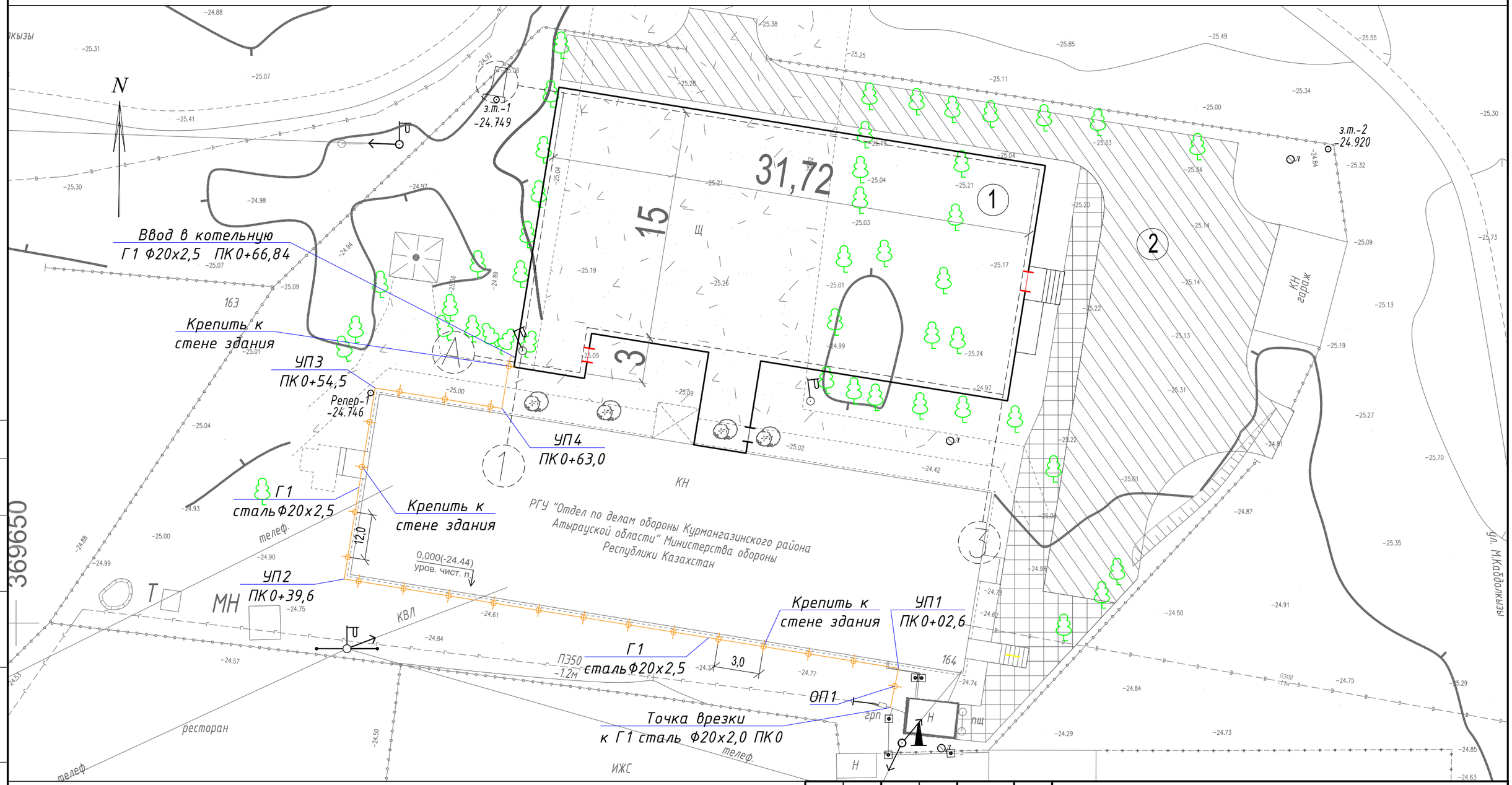

Условные обозначения

Обозначение	Наименование
—Г1—	Газопровод среднего давления св. -0,005 МПа

Изм.	Кол.	Лист	№док.	Подпись	Дата
Разраб.		Карабалаулы			03.24
Провер.		Бисенов			03.24
Н. контр.		Карамолдаев			03.24
ГИП		Сапарова			03.24

14/07/24-02-ГСН

"Строительство призывного пункта по адресу:
Курмангазинский район, с.Курмангазы, ул. Майра Кабдолова, 164"

Наружное газоснабжение

Стадия	Лист	Листов
РП	2	

План газоснабжения М 1:500

Жайыкстроймонтаж

Согласовано

Взам. инв. №

Подп. и дата

Инв. № подп.

Формат А3

Профиль

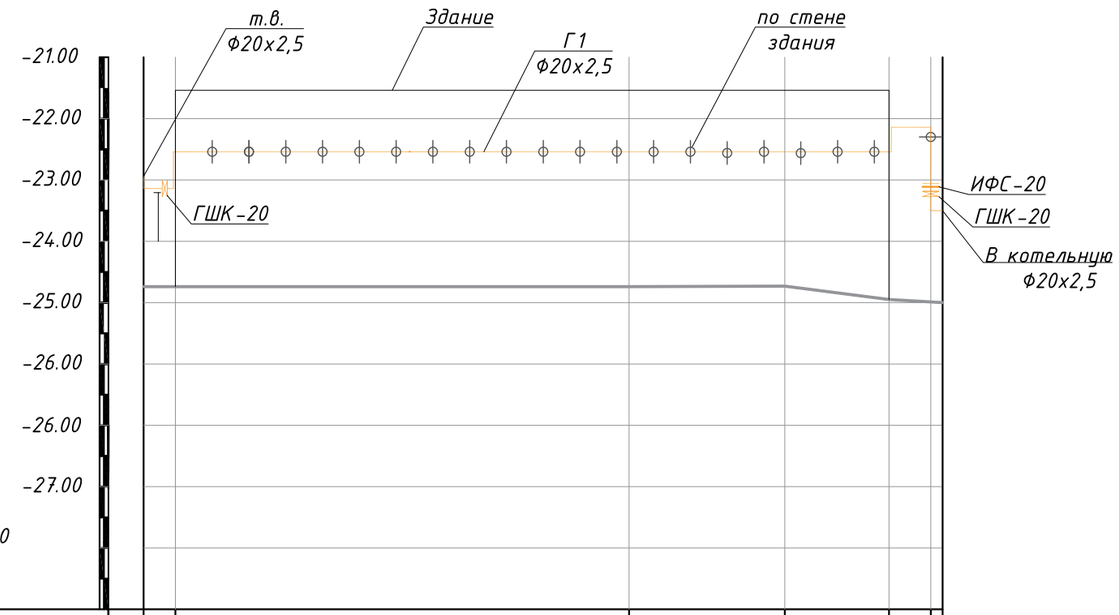

ПО ГОРИЗОНТАЛИ М 1:500
ПО ВЕРТИКАЛИ М 1:100

Проектная отметка земли	--	--	--	--	--	--
Натурная отметка земли	-24.75	-24.74	-24.75	-24.73	-24.95	-25.00
Отметка дна траншеи	--	--	--	--	--	--
Отметка верха трубы	-23.00	-23.14	-22.54	-22.54	-22.54	-22.14
Глубина траншеи , м	--	--	--	--	--	--
Обозначение трубы и тип изоляции	ГОСТ 8732-78 Ф20х2,5					
Основание						
Уклон , ‰ / Длина , м		2.3 / 2,6	2.5 / 37,0	2.1 / 14,9	2.3 / 8,5	2.6 / 3,4
Расстояние , м	66,4					
Пикет	ПК0	ПК0+02.6	ПК0+39.6	ПК0+54.5	ПК0+63.0	ПК0+66.4
Развернутый план	т.в.					

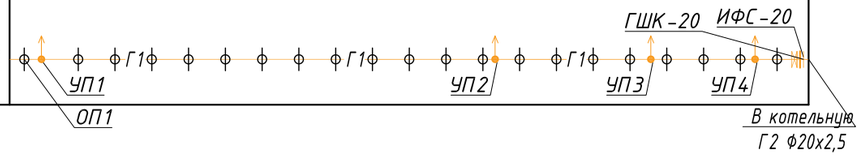

Согласовано

Взам. инв. №

Подп. и дата

Инв. № подл.

Изм.	Кол.	Лист	№док.	Подпись	Дата
Разраб.		Карабалаулы			03.24
Провер.		Бисенов			03.24
Н. контр.		Карамолдаев			03.24
ГИП		Сапарова			03.24

14/07/24-02-ГСН

"Строительство призывного пункта по адресу: Курмангазинский район, с.Курмангазы, ул. Майра Кабдолова, 164"

Наружное газоснабжение

Стадия	Лист	Листов
РП	3	

Продольный профиль газопровода

Жайыкстроймонтаж

Формат А3

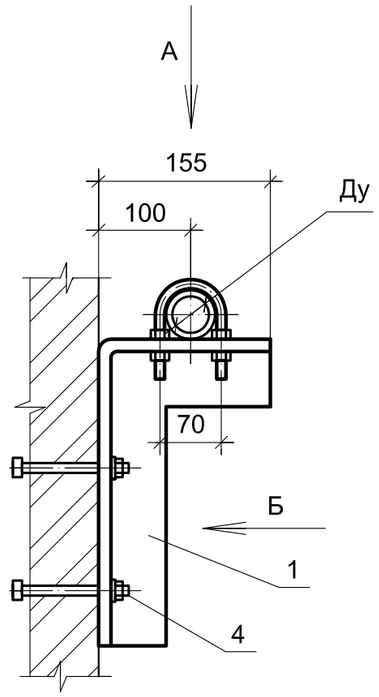

Вид Б

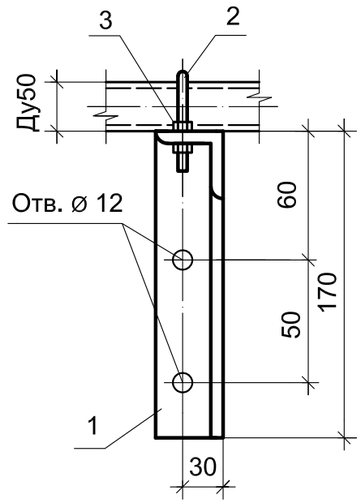

Вид А

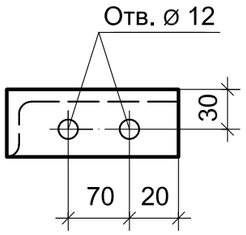

Спецификация

Марка Поз.	Обозначение	Наименование	Кол.	Масса ед.кг	Примеч.
		Газопровод Ду20			
1	ГОСТ 8509-93	Уголок 50х50х5, L=335	1	1,26	кг
2	ГОСТ 24137-80	Хомут 100	1	0,135	кг
3	ГОСТ 5915-70*	Гайка М12	4	0,0117	кг
4		Болт М12	2	0,065	кг

Примечания

1. Общее количество опор для крепления газопровода к стене - 20 комплект.
2. Антикоррозионную защиту металлических конструкций выполнить в соответствии с требованиями СНиП 3.04.03-85 "Защита строительных конструкций от коррозии". Окраску производить эмалью ПФ 133 (ГОСТ 926-82*) в два слоя по грунтовке ГФ-021 (ГОСТ 25129-82*).

Согласовано

Взам. инв. №

Подп. и дата

Инв. № подл.

Изм.	Кол.	Лист	№док.	Подпись	Дата
Разраб.		Карабалаулы			03.24
Провер.		Бисенов			03.24
Н. контр.		Карамолдаев			03.24
ГИП		Сапарова			03.24

14/07/24–02–ГСН

"Строительство призывного пункта по адресу: Курмангазинский район, с.Курмангазы, ул. Майра Кабдолова, 164"

Наружное газоснабжение

Стадия	Лист	Листов
РП	4	

Крепление газопровода к стене

Жайыкстроймонтаж

Формат А3

ОПОРА Оп–1
1:20

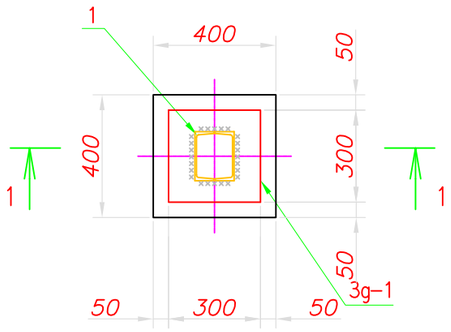

РАЗРЕЗ 1–1
1:20

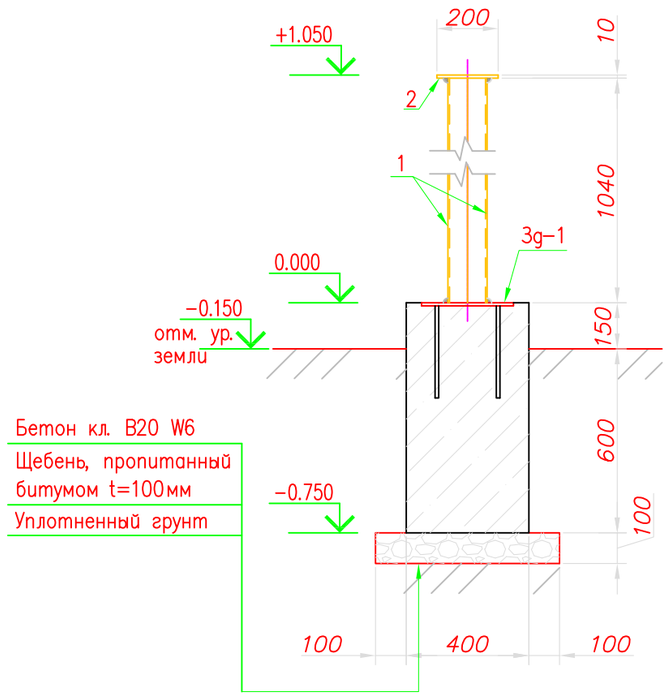

ЗАКЛАДНАЯ ДЕТАЛЬ 3g–1
1:20

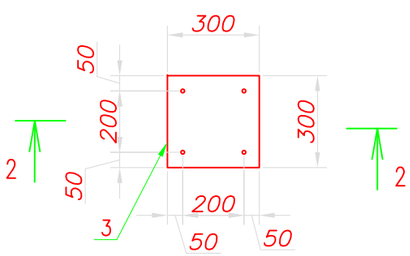

РАЗРЕЗ 2–2
1:20

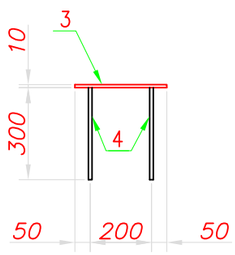

СПЕЦИФИКАЦИЯ

Поз.	Обозначение	Наименование	Кол. шт.	Масса ед. кг.	Примеч.
Оп–1		Опора Оп–1	1		
		Щебень пропитан. битумом –100мм			0,02 м3
		Бетон сульфатостойкий кл. С16/20 W6			0,12 м3
1	ГОСТ 8240–97	[] 16 L=1050 мм	1	29,8	
2	ГОСТ 19903–2015	Стальной лист –200х200х10	1	3,14	
		Закладная деталь 3g–1	1	8,10	
3	ГОСТ 19903–2015	Стальной лист –300х300х10	1	7,06	
4	ГОСТ 34028–2016	Пруток 1ф МД 12х11700–А400 L=300мм	4	0,26	

Согласовано

Взам. инв. №

Подп. и дата

Инв. № подл.

Изм.	Кол.	Лист	№док.	Подпись	Дата	14/07/24–02–ГСН		
						"Строительство призывного пункта по адресу: Курмангазинский район, с.Курмангазы, ул. Майра Кабдолова, 164"		
Разраб.		Карабалаулы			03.24	Наружное газоснабжение	Стадия	Лист	Листов
Провер.		Бисенов			03.24		РП	5	
Н. контр.		Карамолдаев			03.24				
ГИП		Сапарова			03.24	Опора Оп–1. Закладная деталь 3g–1. Разрезы	Жайыкстроймонтаж		

Формат А3

Позиция	Наименование и техническая характеристика	Тип, марка, обозначение документа, опросного листа	Код оборудования, изделия, материала	Завод-изготовитель	Единица измере-ния	Коли-чество	Масса единицы кг	Примечание
1	2	3	4	5	6	7	8	9
1	Кран шаровый Ду20 Ру1,6	ГШК-20/16			шт	2		
2	Изолирующая вставка Ду20	ИФС-20			шт	1		
3	Отвод 90-25	ГОСТ 17375-2001			шт	7		
4	Трубы стальной бесшовной горячедеформированной Ø20х2,5	ГОСТ 8732-78			м	72,0		
5	Опора 25-КП-А	ОСТ 36-146-88			шт	1		см. лист 5
6	Крепление газопровода к стене				шт	20		см. лист 4
7	Антикорозионное покрытие надземных газопроводов				м2	5,3		
	эмалью ПФ-115, в 2 слоя, по грунтовке ГФ-021							
	Краска ПФ-115				кг	2,2		
	Грунтовка ГФ-021				кг	1,1		

Изм.	Кол.	Лист	№Док	Подп.	Дата
0					
Разраб.					
Проверил					
Н.контр					
ГИП					

№ 84/05/23-ГСН.СО

"Строительство призывного пункта по адресу: Курмангазинский район, с.Курмангазы, ул. Майра Кабдолова, 164"

Наружные газопроводы

Стадия	Лист	Листов
РП	1	1

Спецификация оборудования изделий и материалов

Жайықстроймонтаж

Формат А3